DELTA

see what Delta can do™

Reverse Osmosis Water Dispenser
Dispensador de agua fría/OI
Distributeur d'eau froide/OI

X00115862

Model Number: DWQ4001002
Número del modelo
Numéro de modèle

Date of Purchase: _____
Fecha de compra
Date d'achat

To find model number, look on the water line label underneath sink.
Para encontrar el número del modelo, lea la etiqueta en la línea de agua ubicada debajo del fregadero
Pour trouver le numéro du modèle, regardez sur l'étiquette fixée au tube d'alimentation sous l'évier.

Register Online
wwww.deltafaucet.com/registerme
To reference replacement parts and access additional technical documents and product info, visit www.deltafaucet.com

Regístrese en línea
www.deltafaucet.com/registerme
Para referencia sobre las piezas de repuesto y acceder a documentos técnicos adicionales e información del producto, visite www.deltafaucet.com

S'enregistrer en ligne
www.deltafaucet.com/registerme
Pour obtenir la référence des pièces de rechange ainsi que pour avoir accès à d'autres documents techniques et renseignements sur le produit, allez à www.deltafaucet.com

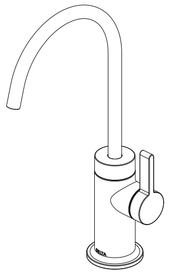

This product is recommended to be used with the Reverse Osmosis System DWQ1001012. Follow instruction as shown for your specific use.

Este producto se recomienda utilizar junto con el Sistema de Osmosis Inversa DWQ1001012. Siga las instrucciones mostradas para su uso específico.

Ce produit est recommandé pour être utilisé avec le système d'osmose inversée DWQ1001012. Suivez les instructions indiquées pour votre utilisation spécifique.

You may need:
Usted puede necesitar:
Articles dont vous pouvez avoir besoin:

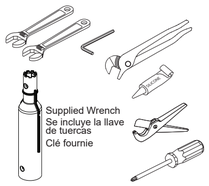

PARTS LIST
LISTA DE PARTEs
LISTE DES PIECES

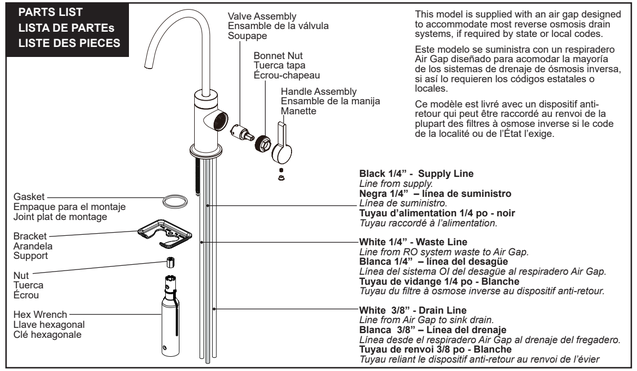

This model is supplied with an air gap designed to accommodate most reverse osmosis drain systems, if required by state or local codes.

Este modelo se suministra con un respiradero Air Gap diseñado para acomodar la mayoría de los sistemas de drenaje de ósmosis inversa, si así lo requieren los códigos estatales o locales.

Ce modèle est livré avec un dispositif anti-retour qui peut être raccordé au renvoi de la plupart des filtres à osmose inverse si le code de la localité ou de l'État l'exige.

Black 1/4" - Supply Line
Line from supply.
Negra 1/4" – línea de suministro
Línea de suministro.
Tuyau d'alimentation 1/4 po - noir
Tuyau raccordé à l'alimentation.

White 1/4" - Waste Line
Line from RO system waste to Air Gap.
Blanca 1/4" – línea del desagüe
Línea del sistema OI del desagüe al respiradero Air Gap.
Tuyau de vidange 1/4 po - Blanche
Tuyau du filtre à osmose inverse au dispositif anti-retour.

White 3/8" - Drain Line
Line from Air Gap to sink drain.
Blanca 3/8" – Línea del drenaje
Línea desde el respiradero Air Gap al drenaje del fregadero.
Tuyau de renvoi 3/8 po - Blanche
Tuyau reliant le dispositif anti-retour au renvoi de l'évier

Read all instructions prior to installation.

⚠ CAUTION

Failure to read these instructions prior to installation may result in personal injury, property damage, or product failure. Manufacturer assumes no responsibility for product failure due to improper installation.

Lea todas las instrucciones antes de hacer la instalación.

⚠ ADVERTENCIA

El no leer estas instrucciones de instalación puede resultar en lesiones personales, daños a la propiedad, o falla en el funcionamiento del producto. El fabricante no asume ninguna responsabilidad por la falla del producto debido a una instalación incorrecta.

Veuillez lire toutes les instructions avant l'installation.

⚠ AVERTISSEMENT

L'omission de lire les présentes instructions avant l'installation peut entraîner des blessures, des dommages matériels ou le bris du produit. Le fabricant se dégage de toute responsabilité à l'égard d'un bris du produit causé par une mauvaise installation.

1-800-345-3358
www.deltafaucet.com/service-parts

1

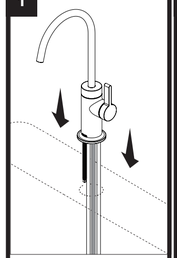

- Slide gasket onto the tubes with paper backing oriented up.
- Remove paper backing to expose adhesive and install gasket.
- Insert faucet into sink, ensuring it is centered in the hole.

- Deslice los tubos con papel protector orientado hacia
- Retire el papel protector para que el adhesivo quede expuesto e instale la junta.
- Inserte el grifo en el fregadero, asegurándose de que esté centrado en el orificio.

- Glissez le joint plat sur les tubes de manière que l'endos en papier soit orienté vers le haut.
- Enlevez l'endos en papier pour exposer la colle et installez le joint plat.
- Introduisez le robinet dans l'évier en prenant soin de le centrer dans le trou.

2



- Install mounting hardware with supplied wrench until snug.
- Adjust final position of faucet above sink if necessary.
- Tighten hardware until faucet resists movement. A screwdriver can be inserted into the holes at the bottom of the wrench for leverage during tightening, being careful not to overtighten.

- Instale el herraje de montaje con la llave de tuercas incluida hasta que quede ajustada.
- Ajuste la posición final del grifo sobre el fregadero si es necesario.
- Apriete el herraje hasta que ya no de más vueltas. Se puede introducir un destornillador en los orificios de la parte inferior de la llave para hacer palanca durante el ajuste, teniendo cuidado de no apretar demasiado.

- Installez les pièces de montage avec la clé fournie jusqu'à ce qu'elles soient serrées.
- Déplacez le robinet sur l'évier au besoin pour l'amener en position définitive.
- Serrez les pièces de montage jusqu'à ce que le robinet ne bouge plus.Vous pouvez insérer un tournevis dans les trous de la partie inférieure de la clé pour augmenter la force de serrage. Prenez garde de trop serrer.

NOTICE/ AVISO/ AVIS

To avoid risk of property damage, follow instructions for proper installation. Failure to follow these instructions may result in risk of property damage caused by leaking at this connection.

Do not use pipe dope or other sealants on water line connections.

Maximum tube bend is 8".

This faucet does not come with additional components for use with 3/8 or 1/4" compression fittings. **If fittings are used,** ensure fittings and end connections compatible with 1/4" PEX lines, are free of debris, turn nut by hand until it feels snug, then tighten the nut at least 2 more turns with a wrench.

Para evitar dañar la propiedad, siga las instrucciones para realizar una instalación adecuada. El no seguir estas instrucciones puede resultar en filtraciones desde esta conexión.

No use compuesto para tuberías u otros selladores en las conexiones de la línea de agua.

La curvatura máxima del tubo es de 8".

Este grifo no incluye componentes adicionales para funcionar con conexiones de compresión de 3/8 o 1/4". **Si se utilizan conexiones,** asegúrese de que las conexiones y los extremos sean compatibles con líneas PEX de 1/4" y estén libres de residuos, gire la tuerca a mano hasta que esté ajustada y luego apriételа al menos 2 vueltas más con una llave.

Pour bien installer le robinet et éviter les risques de dommages matériels, suivez les instructions. L'omission de suivre les instructions peut causer une fuite à ce raccord, ce qui pourrait entraîner des dommages matériels.

N'utilisez pas de pâte lubrifiante ni de produits d'étanchéité sur les raccords de la tuyauterie.

Le diamètre maximal de la courbure du tube est de 8 po.

Ce robinet n'est pas livré avec des composants supplémentaires à utiliser avec des raccords à compression de 3/8 po ou 1/4 po. **Si vous utilisez des raccords,** assurez-vous qu'ils sont compatibles avec des tuyaux en PEX de 1/4 po et qu'ils sont exempts de corps étrangers. Tournez l'écrou à la main jusqu'à ce qu'il arrête de tourner, puis faites au moins 2 tours supplémentaires avec une clé.

3
RO SYSTEM
SISTEMA OI
FILTRE À OSMOSE INVERSE

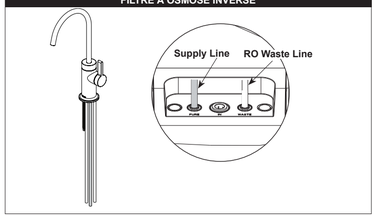

Drain Line:
- Route the white 3/8" drain line from the faucet air gap to the drain so that it slopes continuously downward without any loops or low spots.
- Cut tubing to the proper length if necessary, referring to the 'Custom Fit Connection' section, and connect it to the drain line fitting.

Supply Line:
- Connect black 1/4" faucet supply line with a short and direct connection between the RO system and the faucet.
- A 3/8" x ¼" union (not included) may be required depending on the RO system used.

RO Waste Line:
- Route and directly connect the white 1/4" RO Waste line to the RO system, without any loops or low spots.

Línea de drenaje:
- Pase la línea de drenaje de 3/8 pulgada blanca de drenaje negra desde el respiradero del grifo hacia el drenaje para que se incline continuamente hacia abajo sin ningún torcido o punto bajo.
- Si es necesario, corte el tubo al largo adecuado, consulte la sección "Conexión de ajuste personalizado" y conéctelo al tubo acodado del drenaje.

Línea de suministro:
- Conecte la línea de suministro de 1/4 pulgada negra con una conexión corta y directa entre el sistema OI y el grifo.
- Puede requerir una unión de 3/8"x ¼" (no incluida) dependiendo del sistema de OI utilizado.

Línea de residuos OI:
- Dirija y conecte directamente la línea blanca de desecho de ósmosis inversa (reverse osmosis, RO) de 1/4" al sistema de RO, sin holguras ni puntos bajos.

Tuyau de renvoi :
- Faites courir le ligne de drainage de 3/8 po blanche à partir du dispositif anti-retour jusqu'au renvoi. Il doit suivre une pente continue et être exempt de boucles ou de creux.
- Sectionnez le tube au besoin après avoir consulté les instructions pour la réalisation d'un raccord sur mesure, puis raccordez-le au coude à sellette du renvoi.

Tuyau d'alimentation :
- Raccordez le ligne de approvisionnement noire de 1/4 po à établir une connexion directe entre le filtre à osmose inverse et le robinet. Le tuyau doit être court.
- Un raccord-union de 3/8 po x 1/4 po (non inclus) peut être requis selon le filtre à osmose inverse utilisé.

Tuyau de vidange du filtre à osmose inverse :
- Raccordez le tuyau d'eau résiduelle blanc de 1/4 po directement au système à osmose inverse sans produire de boucles ni de creux.

4

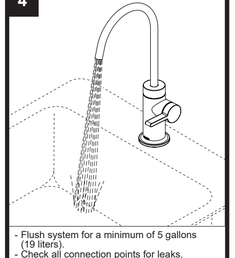

- Flush system for a minimum of 5 gallons (19 liters).
- Check all connection points for leaks.

- Sistema de baldeado por un mínimo de 5 galones (19 litros)..
- Verifique todos los puntos de conexión en busca de fugas.

- Rincez le système. Laissez couler au moins 5 gallons (19 litres) d'eau.
- Vérifiez l'étanchéité de tous les raccords.

CUSTOM FIT CONNECTIONS/BRANCHEMENTS SPÉCIAUX/CONEXIONES ESPE

NOTICE/ AVISO/ AVIS

If you determine the PEX or PE supply tubing for this faucet is too long and must be shorter to create an acceptable installation, be sure to read these instructions and plan ahead. When cutting the supply tubing, the installer accepts the responsibility to do so in a way that allows a leak-free joint to be created. Manufacturer is not responsible for tubing that is cut too short or cut in a way that will not allow for a leak-free joint. **DO NOT use a metal sleeve (ferrule, not included) because it may not create a leak-free joint.** Do not use pipe dope or other sealants on water line connections.
For custom fit installations, tube cut must be straight and burr free.

Si determina que el tubo de suministro PEX para este grifo es demasiado largo y debe ser más corto para crear una instalación aceptable, asegúrese de leer estas instrucciones y planificar con anticipación. Al cortar el tubo de suministro, el instalador acepta la responsabilidad de hacerlo de una manera que permita crear una junta sin fugas. El fabricante no es responsable de los tubos que se cortan demasiado cortos o que han sido cortados de una manera que no permitan una junta sin fugas. **NO use un manguito de metal (casquillo) o empaque (suministrado con el grifo, no incluido), pueda no crear una junta sin fugas.** No use lubricante para tuberías ni otros selladores en las conexiones de la línea de agua.
Para instalaciones a la medida, el corte del tubo debe ser recto y sin rebabas.

Si vous déterminez que le tube d'alimentation en PEX pour ce robinet est trop long et vous devez le sectionner pour effectuer une installation acceptable, veuillez lire les présentes instructions et prévoir le coup. L'installateur qui sectionne le tube d'alimentation a la responsabilité de le faire d'une manière qui permet la réalisation d'un joint étanche. Le fabricant se dégage de toute responsabilité si le tube sectionné est trop court ou s'il a été sectionné d'une manière qui ne permet pas la réalisation d'un joint étanche. **N'UTILISEZ PAS le manchon métallique (virole) ou le joint plat (fourni avec le robinet, non inclus).** N'utilisez pas de pâte lubrifiante ni d'autres produits d'étanchéité sur les raccords de la tuyauterie
Para instalaciones a la medida, le tube doit être sectionné à angle droit et exempt de bavures.

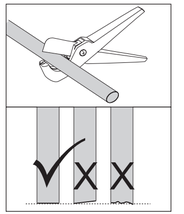

- Determine desired length of supply tube, leaving 1"- 2" of extra length to allow for easier installation.
- Cut tube, **ensuring it is cut straight and burr free.**

- Determine el largo deseado del tubo de suministro, dejando de 1" a 2" de largo adicional para facilitar mejor la instalación.
- **Corte el tubo, asegurándose que lo ha cortado rector y está libre de rebabas.**

- Déterminez la longueur du tube d'alimentation nécessaire et ajoutez 1 à 2 po pour faciliter l'installation.
- **Sectionnez le tube en prenant soin de faire une coupe à angle droit. Enlevez les bavures.**

POTENTIAL PROBLEMS	WHAT TO DO
Tubing is not cut perpendicular to the axis of the tube.	Carefully make an additional cut, being careful not to cut the tube too short.
Tubing is cut too short.	Buy a coupling union and a replacement supply line that mate together. The coupling union end intended to connect to the faucet must mate to the standard 3/8" connection nuts and plastic sleeves (ferrules) supplied with the faucet.

PROBLEMAS POTENCIALES	PASOS A SEGUIR
Si el tubo no se corta perpendicular al eje del tubo.	Con cuidado haga un corte adicional, teniendo cuidado de no cortar el tubo demasiado corto.
Si la tubería se corta demasiado corta.	Compre en una tienda una unión de acoplamiento y una línea de suministro de repuesto que se acoplen. El extremo de la unión del acoplamiento destinado a conectarse la llave de agua/grifo debe acoplarse con las tuercas de conexión de 3/8" estándar y los manguitos plásticos (casquillos) suministrados con la llave de agua.

PROBLÈMES POSSIBLES	MARCHE À SUIVRE
Le tube n'est pas coupé perpendiculairement à l'axe du tube.	Sectionnez le tube de nouveau minutieusement en vous assurant qu'il ne sera pas trop court.
Le tube a été sectionné et il est trop court.	Achetez un raccord-union et un tube d'alimentation de rechange. L'extrémité du raccord-union doit être compatible avec les écrous de raccordement de 3/8 po et les manchons en plastique (viroles) fournis avec le robinet.

TROUBLESHOOTING

PROBLEM	POSSIBLE CAUSE	POSSIBLE SOLUTIONS
Faucet exhibits very low flow.	- Blocked or clogged flow path. - Issues with valve.	- SHUT OFF WATER SUPPLIES. Replace valve assembly. When reinstalling parts, ensure gasket is in place and bonnet nut is tightened securely with a wrench. (See parts list, page 1)
Faucet leaks from under handle.	Loose bonnet nut.	Using a wrench, ensure bonnet nut is tight. (See parts list, page 1)
	If faucet continues to leak from handle:	SHUT OFF WATER SUPPLIES. Replace valve assembly. When reinstalling parts, ensure bonnet nut is tightened securely with a wrench. (See parts list, page 1)
Faucet leaks from spout outlet.	Valve issue.	- SHUT OFF WATER SUPPLIES. Replace valve assembly. When reinstalling parts, ensure bonnet nut is tightened securely with a wrench. (See parts list, page 1)
Water leaks from air gap module opening.	- The drain line tubing is looped, kinked, or has a low spot. - The drain line is blocked or the drain hole is not drilled through completely. - Air is locked in the air gap outlet. - There is excessive RO reject flow.	- Trim any excess tubing to obtain a short, "straight-shot" to the drain. Check to see that the drain line is clear of any obstruction and remove the drain saddle fitting to verify that the hole is drilled through completely. - Blow air into the air gap outlet using a short length of tubing.
Noise in the drain (gurgling or dribbling sound).	The reject water is dripping into the standing water in the drain trap	- Make sure that the 3/8" drain tubing from the faucet air gap module slopes continuously downward to the drain saddle without any loops or low spots. - Angle the drain piping so that the reject water runs down the side of the drain pipe. - Change the location of the drain saddle to the horizontal drain pipe or any alternate vertical drain pipe which is farther from the trap. Properly plug the original hole. Drill larger hole in drain pipe. Make sure the drain saddle is always installed above (before) the trap.
Airgap makes excessive noise.	- The reject water is dripping into the standing water in the water pipe. - The drain line has a loop or low spot. - The RO system requires an inline restrictor that was located in the line between the RO Waste line and Faucet.	The airgap included with this faucet does not include an inline flow restrictor that may be required for the existing RO filtration system. Reference the RO Systems Information to determine if an additional flow restrictor (not provided) needs to be added to the waste line coming from the RO system.

Limited Warranty on Delta® Faucets

Parts and Finish: All parts (other than electronic parts and batteries) and finishes of Delta® faucets purchased from authorized Delta sellers are warranted to the original consumer purchaser to be free from defects in material and workmanship for as long as the original consumer purchaser owns the home in which the faucet was first installed. For commercial purchasers, (a) the warranty period is ten (10) years for multi-family residential applications and (b) five (5) years for all other commercial applications, in each case from the date that the product is received by the original purchaser or their authorized representative (installation contractor, etc.). For purposes of this warranty, the term "multi-family residential application" refers to the purchase of the faucet from an authorized Delta seller by a purchaser who owns but does not live in the residential dwelling in which the faucet is initially installed, such as in a rented or leased single unit or multi-unit detached home (duplex or townhome), or a condominium, apartment building or community living center. The following installations are not considered multi-family residential applications, are excluded from the 10-year warranty and are subject to the 5-year warranty: industrial, institutional or other business premises, such as a dormitory, hospitality premises (hotel, motel or extended stay location), airport, educational facility, long- or short-term healthcare facility (hospital, rehabilitation center, nursing, assisted or staged-care living unit), public space or common area.

Parts and Finish for Delta® Recertified Faucets: Delta Faucet Company offers for sale online Delta® Recertified faucets. Delta® Recertified faucets only include faucets that have been certified as such by Delta Faucet Company. All parts (other than electronic parts and batteries) and finishes of these Delta® Recertified faucets are warranted to the original consumer purchaser to be free from defects in material and workmanship for ten (10) years from the date that the product is received by the original purchaser or their authorized representative (installation contractor, etc.). For commercial purchasers, the warranty period is one (1) year from the date that the product is received by the original purchaser or their authorized representative (installation contractor, etc.).

Electronic Parts: Electronic parts (other than batteries), if any, of Delta® faucets purchased from deltafaucet.com or authorized Delta sellers are warranted to the original consumer purchaser to be free from defects in material and workmanship for five (5) years from the date that the product is received by the original purchaser or their authorized representative (installation contractor, etc.) or, for commercial purchasers, for one (1) year from the date that the product is received by the original purchaser or their authorized representative (installation contractor, etc.). No warranty is provided on batteries.

What We Will Do: Delta Faucet Company will repair or replace, free of charge, during the applicable warranty period (as described above), any part or finish that proves defective in material and/or workmanship under normal installation, use and service. Delta Faucet Company may, in its sole discretion, use new, refurbished or recertified parts or products for such repair or replacement. If repair or replacement is not practical, Delta Faucet Company may elect to refund the purchase price in exchange for the return of the product. **These are your exclusive remedies.**

What Is Not Covered: Because Delta Faucet Company is unable to control the quality of Delta products sold by unauthorized sellers, unless otherwise prohibited by law, this warranty does not cover Delta products purchased from unauthorized sellers.
Any labor charges incurred by the purchaser to repair, replace, install or remove this product are not covered by this warranty. Delta Faucet Company shall not be liable for any damage to the faucet resulting from reasonable wear and tear, outdoor use, misuse (including use of the product for an unintended application), freezing water, abuse, neglect or improper or incorrectly performed installation, maintenance or repair, including failure to follow the applicable care and cleaning instructions. Delta Faucet Company recommends using a professional plumber for all installation and repair of faucets. We also recommend that you use only genuine Delta® replacement parts.

What You Must Do To Obtain Warranty Service or Replacement Parts: A warranty claim may be made and replacement parts may be obtained by calling 1 800 345 DELTA (3358) or by contacting us by mail or online as follows (please include your model number, date of original purchase and documentation of the date of receipt of the product by the original purchaser or their authorized representative (installation contractor, etc.)):

In the United States and Mexico:
Delta Faucet Company
55 E. 111th Street
Indianapolis, IN 46280
Attention: Warranty Service
www.deltafaucet.com/service-parts/contact-us

In Canada:
Masco Canada Limited, Plumbing Group
Technical Service Centre
350 South Edgeware Road
St. Thomas, Ontario, Canada N5P 4L1
Attention: Customer Service
http://www.deltafaucet.ca/customersupport/assistance.html

Proof of purchase (original sales receipt showing purchase date) and documentation of the date of receipt of the product by the original purchaser or their authorized representative (installation contractor, etc.) from the original purchaser must be made available to Delta Faucet Company for all warranty claims unless the purchaser has registered the product with Delta Faucet Company or the product is a Delta® Recertified product purchased from deltafaucet.com. This warranty applies only to Delta® faucets manufactured after January 1, 2019 and installed in the United States of America, Canada and Mexico.

Limitation on Duration of Implied Warranties: Please note that some states/provinces (including Quebec) do not allow limitations on how long an implied warranty lasts, so the below limitations may not apply to you. TO THE MAXIMUM EXTENT PERMITTED BY APPLICABLE LAW, ANY IMPLIED WARRANTY, INCLUDING THE IMPLIED WARRANTIES OF MERCHANTABILITY AND OF FITNESS FOR A PARTICULAR PURPOSE, IS LIMITED TO THE STATUTORY PERIOD OR THE DURATION OF THIS WARRANTY, WHICHEVER IS SHORTER.

Limitation of Special, Incidental or Consequential Damages: Please note that some states/provinces (including Quebec) do not allow the exclusion or limitation of special, incidental or consequential damages, so the below limitations and exclusions may not apply to you. TO THE MAXIMUM EXTENT PERMITTED BY APPLICABLE LAW, THIS WARRANTY DOES NOT COVER, AND DELTA FAUCET COMPANY SHALL NOT BE LIABLE FOR, ANY SPECIAL, INCIDENTAL OR CONSEQUENTIAL DAMAGES (INCLUDING LABOR CHARGES TO REPAIR, REPLACE, INSTALL OR REMOVE THIS PRODUCT), WHETHER ARISING OUT OF BREACH OF ANY EXPRESS OR IMPLIED WARRANTY, BREACH OF CONTRACT, TORT, OR OTHERWISE. DELTA FAUCET COMPANY SHALL NOT BE LIABLE FOR ANY DAMAGE TO THE FAUCET RESULTING FROM REASONABLE WEAR AND TEAR, OUTDOOR USE, MISUSE (INCLUDING USE OF THE PRODUCT FOR AN UNINTENDED APPLICATION), FREEZING WATER, ABUSE, NEGLECT OR IMPROPER OR INCORRECTLY PERFORMED INSTALLATION, MAINTENANCE OR REPAIR, INCLUDING FAILURE TO FOLLOW THE APPLICABLE INSTALLATION, CARE AND CLEANING INSTRUCTIONS. Notice to residents of the State of New Jersey: The provisions of this warranty, including its limitations, are intended to apply to the fullest extent permitted by the laws of the State of New Jersey.

Additional Rights: This warranty gives you specific legal rights, and you may also have other rights which vary from state/province to state/province.
This is Delta Faucet Company's exclusive written warranty and the warranty is not transferable.

If you have any questions or concerns regarding our warranty, please contact us as provided above or view our Warranty FAQs at www.deltafaucet.com.

© 2023 Masco Corporation of Indiana

SOLUCIÓN DE AVERÍAS

PROBLEMA	POSIBLE CAUSA	SOLUCIONES POSIBLES
El grifo exhibe un flujo muy bajo.	- Flujo de agua bloqueado u o obstruido. - Problemas con la válvula.	- CIERRE LOS SUMINISTROS DE AGUA. Reemplace el ensamble de la válvula. Al reinstalar las piezas, asegúrese con una llave de tuercas de que el empaque esté en su lugar y apriete la tuerca tapa de forma segura. (Ver lista de partes, página 1)
El grifo gotea por debajo de la manija.	Tuerca tapa floja.	Usando una llave de tuercas, asegure que la tuerca tapa esté apretada. (Ver lista de partes, página 1)
	Si el grifo continúa goteando de la manija:	CIERRE LOS SUMINISTROS DE AGUA. Reemplace el ensamble de la válvula. Al reinstalar las piezas, asegúrese con una llave de tuercas de que la tuerca tapa esté apretada de forma segura. (Ver lista de partes, página 1)
El grifo gotea de la salida del surtidor.	Problema con la válvula.	CIERRE LOS SUMINISTROS DE AGUA. Reemplace el ensamble de la válvula. Al reinstalar las piezas, asegúrese con una llave de tuercas de que la tuerca tapa esté apretada de forma segura. (Ver lista de partes, página 1)
Hay fugas de agua por la apertura del respiradero Air Gap.	- La línea de la tubería del drenaje está enrollada, doblada o tiene un punto bajo. - La Línea de drenaje está bloqueada o el orificio de drenaje no está completamente perforado. - Hay aire encerrado en la salida del respiradero Air Gap - Hay un flujo excesivo de flujo de ósmosis inversa.	- Recorte cualquier exceso de tubo para obtener un corte recto y directo al drenaje. - Verifique que la línea de drenaje esté libre de cualquier obstrucción y retire el accesorio de drenaje para verificar que el orificio esté completamente perforado. - Sople aire en la salida del respiradero Air Gap utilizando un tubo corto.
Ruido en el desagüe (sonido de gorgoteo o goteo).	El agua rechazada gotea en el agua estancada en la trampa del drenaje.	- Asegúrese de que el tubo de drenaje de 3/8" del respiradero Air Gap del grifo se incline continuamente hacia abajo hasta la abrazadera del drenaje sin ningún bucle o puntos bajos. - Incline la tubería de drenaje para que el agua de rechazo corra por el lado de la tubería de drenaje. - Cambie la ubicación de la abrazadera de drenaje a la tubería de drenaje horizontal o cualquier tubería de drenaje vertical alterna que esté más lejos de la trampa. Tape correctamente el orificio original. Perfore un agujero más grande en la tubería de drenaje. Asegúrese de que la abrazadera de drenaje siempre esté instalada encima (antes) de la trampa.
El respiradero Air Gap hace ruido excesivo.	- El agua rechazada gotea en el agua estancada en la tubería de agua. - La línea de drenaje tiene un bucle o punto bajo. - El sistema de OI requiere un limitador en la línea que se encuentra en la línea entre la línea de desechos de OI y el grifo.	El respiradero Air Gap incluido con este grifo no incluye un limitador de flujo en línea que puede ser necesario para el sistema de filtración OI existente. Consulte la información de los sistemas de OI para determinar si es necesario agregar un limitador de flujo adicional (no proporcionado) a la línea de desechos provenientes del sistema de OI.

Garantía limitada de las llaves de agua/grifos Delta® Faucet

Piezas y Acabado: Todas las piezas (excepto las piezas electrónicas y las baterías) y los acabados de las llaves de agua Delta® comprados a vendedores autorizados de Delta están garantizados para el comprador consumidor original estar libres de defectos de materiales y mano de obra durante el tiempo que el comprador consumidor original sea dueño de la casa en la que la llave de agua se instaló por primera vez. Para compradores comerciales, (a) el período de garantía es de diez (10) años para aplicaciones residenciales multifamiliares y (b) cinco (5) años para todas las demás aplicaciones comerciales, en cada caso a partir de la fecha en que el comprador original o su representante autorizado (contratista de instalación, etc.) recibió el producto. A los efectos de esta garantía, el término "aplicación residencial multifamiliar" se refiere a la compra de la llave de agua a un vendedor autorizado de Delta por parte de un comprador que es propietario pero no vive en la vivienda residencial en la que se instaló inicialmente la llave de agua, como en una unidad individual alquilada o arrendada o en una vivienda unifamiliar de varias unidades (dúplex o casa adosada), o en un condominio, edificio de apartamentos o centro de vivienda comunitaria. Las siguientes instalaciones no se consideran aplicaciones residenciales multifamiliares, están excluidas de la garantía de 10 años y están sujetas a la garantía de 5 años: instalaciones industriales, institucionales u otras instalaciones comerciales, como dormitorios, instalaciones de hospitalidad (hotel, motel o ubicación de estadía prolongada), aeropuerto, centro educativo, centro de atención médica a corto o largo plazo (hospital, centro de rehabilitación, enfermería, unidad de vivienda asistida o de atención por etapas), espacio público o área común.

Piezas y acabados para llaves de agua recertificadas Delta® Recertified: Delta Faucet Company ofrece a la venta en línea llaves de agua/grifos recertificados Delta®. Los grifos Recertificados de Delta® solo incluyen llaves de agua que han sido certificadas como tales por Delta Faucet Company. Todas las piezas (excepto las piezas electrónicas y las pilas) y los acabados de estas llaves Recertificadas de Delta® están garantizados al comprador consumidor original estar libres de defectos de materiales y de mano de obra durante diez (10) años a partir de la fecha en que el comprador original o su representante autorizado (contratista de instalación, etc.) recibió el producto. Para compradores comerciales, el período de garantía es de un (1) año a partir de la fecha en que el comprador original o su representante autorizado (contratista de instalación, etc.) recibió el producto.

Partes electrónicas: Se garantiza al comprador consumidor original que las piezas electrónicas (que no sean pilas), si las hubiera, de las llaves de agua Delta® compradas en deltafaucet.com o a vendedores autorizados de Delta, estar libres de defectos de materiales y de mano de obra durante cinco (5) años a partir de la fecha en que el comprador original o su representante autorizado (contratista de instalación, etc.) recibió el producto o para compradores comerciales, durante un (1) año a partir de la fecha en que el comprador original o su representante autorizado (contratista de instalación, etc.) recibió el producto.
No se proporciona garantía en las pilas.

Lo que haremos: Delta Faucet Company reparará o reemplazará, sin cargo, durante el período de garantía aplicable (como se describe anteriormente), cualquier pieza o acabado que resulte defectuoso en material y/o mano de obra en condiciones normales de instalación, uso y servicio. Delta Faucet Company puede, a su exclusivo criterio, usar piezas o productos nuevos, reacondicionados o recertificados para dicha reparación o reemplazo. Si la reparación o el reemplazo no son prácticos, Delta Faucet Company puede optar por reembolsar el precio de compra a cambio de la devolución del producto. Estos son sus remedios exclusivos.

Lo que no está cubierto: Debido a que Delta Faucet Company no puede controlar la calidad de los productos Delta vendidos por vendedores no autorizados, a menos que la ley lo prohíba, esta garantía no cubre los productos Delta comprados a vendedores no autorizados.
Esta garantía no cubre los cargos de mano de obra incurridos por el comprador para reparar, reemplazar, instalar o quitar este producto. Delta Faucet Company no será responsable de ningún daño a la llave de agua/grifo que resulte del desgaste razonable, uso en exteriores, mal uso (incluido el uso del producto para una aplicación no deseada), agua helada, abuso, negligencia o instalación o mantenimiento inadecuados o realizados incorrectamente o reparación, incluido el incumplimiento de las instrucciones de cuidado y limpieza correspondientes. Delta Faucet Company recomienda utilizar un plomero profesional para toda la instalación y reparación de las llaves de agua. También le recomendamos que utilice únicamente piezas de repuesto originales de Delta®.

Lo que debe hacer para obtener el servicio de garantía o las piezas de repuesto: Se puede realizar un reclamo de garantía y obtener piezas de repuesto llamando al 1 800 345 DELTA (3358) o comunicándose con nosotros por correo o en línea de la siguiente manera (incluya su número de modelo, fecha de compra original y documentación con la fecha cuando el comprador original o su representante autorizado (contratista de instalación, etc.) recibió el producto):

En los Estados Unidos y México:
Delta Faucet Company
55 E. 111th Street
Indianapolis, IN 46280
Attention: Warranty Service
www.deltafaucet.com/service-parts/contact-us

En Canadá:
Masco Canada Limited, Plumbing Group
Technical Service Centre
350 South Edgeware Road
St. Thomas, Ontario, Canada N5P 4L1
Attention: Customer Service
http://www.deltafaucet.ca/customersupport/assistance.html

El comprobante de compra (recibo de venta original que muestre la fecha de compra) y la documentación con la fecha cuando el comprador original o su representante autorizado (contratista de instalación, etc.) recibió el producto deben estar disponibles para Delta Faucet Company para todos reclamos de garantía a menos que el comprador haya registrado el producto con Delta Faucet Company o el producto sea un producto Delta® Recertified comprado en deltafaucet.com. Esta garantía se aplica solo a las llaves de agua Delta® fabricadas después del 1 de enero de 2019 e instaladas en los Estados Unidos de América, Canadá y México.

Limitación de la duración de las garantías implícitas: Tenga en cuenta que algunos estados/provincias (incluido Quebec) no permiten limitaciones sobre la duración de una garantía implícita, por lo que es posible que las siguientes limitaciones no se apliquen en su caso. EN LA MEDIDA MÁXIMA PERMITIDA POR LA LEY APLICABLE, CUALQUIER GARANTÍA IMPLÍCITA, INCLUIDAS LAS GARANTÍAS IMPLÍCITAS DE COMERCIABILIDAD E IDONEIDAD PARA UN FIN DETERMINADO, SE LIMITA AL PERÍODO LEGAL O A LA DURACIÓN DE ESTA GARANTÍA, EL QUE SEA MÁS BREVE.

Limitación de Daños Especiales, Incidentales o Consecuentes: Tenga en cuenta que algunos estados/provincias (incluido Quebec) no permiten la exclusión o limitación de daños especiales, incidentales o consecuentes, por lo que es posible que las siguientes limitaciones y exclusiones no se apliquen en su caso. EN LA MEDIDA MÁXIMA PERMITIDA POR LA LEY APLICABLE, ESTA GARANTÍA NO CUBRE, Y DELTA FAUCET COMPANY NO SERÁ RESPONSABLE DE NINGÚN DAÑO ESPECIAL, INCIDENTAL O CONSECUENTE (INCLUIDOS LOS CARGOS DE MANO DE OBRA PARA REPARAR, REEMPLAZAR, INSTALAR O QUITAR ESTE PRODUCTO), YA SEA QUE SURJA FUERA DEL INCUMPLIMIENTO DE CUALQUIER GARANTÍA EXPRESA O IMPLÍCITA, INCUMPLIMIENTO DE CONTRATO, AGRAVIO U OTRO. DELTA FAUCET COMPANY NO SERÁ RESPONSABLE DE CUALQUIER DAÑO A LA LLAVE DE AGUA O RESULTANTE DEL DESGASTE Y DESGASTE RAZONABLE, USO AL AIRE LIBRE, USO INCORRECTO (INCLUYENDO EL USO DEL PRODUCTO PARA UNA APLICACIÓN NO DESEADA), AGUA CONGELADA, ABUSO, DESCUIDO O INSTALACIÓN O MANTENIMIENTO IMPROPIOS O REALIZADOS INCORRECTAMENTE O REPARACIÓN, INCLUYENDO EL INCUMPLIMIENTO DE LAS INSTRUCCIONES DE INSTALACIÓN, CUIDADO Y LIMPIEZA CORRESPONDIENTES.
Aviso para los residentes del Estado de Nueva Jersey: Las disposiciones de esta garantía, incluidas sus limitaciones, se aplicarán en la medida máxima permitida por las leyes del Estado de Nueva Jersey.

Derechos adicionales: Esta garantía le otorga derechos legales específicos, y es posible que también tenga otros derechos que varían de un estado/provincia a otro estado/provincia.
Esta es la garantía escrita exclusiva de Delta Faucet Company, y la garantía no es transferible.

Si tiene alguna pregunta o inquietud con respecto a nuestra garantía, comuníquese con nosotros como se indicó anteriormente o visite en nuestro sitio web Preguntas Frecuentes FAQ en www.deltafaucet.com

© 2023 Masco Corporation de l'Indiana

DÉPANNAGE

PROBLÈME	CAUSE POSSIBLE	SOLUTIONS POSSIBLES
Le débit du robinet est très faible.	- Voie d'écoulement bloquée ou obstruée. - Soupape(s) défectueuse(s).	- FERMEZ LES ROBINETS D'ALIMENTATION. Remplacez la(les) soupape(s). Lorsque vous remontez les pièces, assurez-vous que le joint plat est en place et que l'écrou-chapeau est serré solidement avec une clé. (Voir la liste des pièces, page 1)
Le robinet fuit sous la manette.	L'écrou-chapeau est desserré.	Serrez l'écrou-chapeau avec une clé. (Voir la liste des pièces, page 1)
	Si le robinet continue à fuir sous la manette :	FERMEZ LES ROBINETS D'ALIMENTATION. Remplacez la(les) soupape(s). Lorsque vous remontez les pièces, assurez-vous que le joint plat est en place et que l'écrou-chapeau est serré solidement avec une clé. (Voir la liste des pièces, page 1)
Le robinet fuit par la sortie du bec.	Soupape(s) défectueuse(s).	FERMEZ LES ROBINETS D'ALIMENTATION. Remplacez la(les) soupape(s). Lorsque vous remontez les pièces, assurez-vous que le joint plat est en place et que l'écrou-chapeau est serré solidement avec une clé. (Voir la liste des pièces, page 1)
De l'eau fuit par l'ouverture du dispositif anti-retour.	- Le tube du renvoi est bouclé ou pincé ou il comporte un creux. - Le tuyau de renvoi est bloqué ou le trou dans le renvoi n'est pas percé complètement. - De l'air est emprisonné dans la sortie du dispositif anti-retour. - Le débit d'eau rejetée par le système à osmose inverse est excessif.	- Sectionnez la section en trop du tube pour que celui-ci soit le plus court possible et raccordé directement au renvoi. - Assurez-vous que le renvoi est dégagé et retirez la selle de raccordement du renvoi pour vous assurer que le trou a été percé complètement. - Soufflez de l'air dans la sortie du dispositif anti-retour à l'aide d'une petite section de tube.
Bruit dans le renvoi (gargouillements ou bruit d'écoulement goutte à goutte).	L'eau rejetée dégoutte dans l'eau stagnante du siphon.	- Assurez-vous que le tube de renvoi de 3/8 po du dispositif anti-retour du robinet est en pente sur toute sa longueur jusqu'à la selle de raccordement et qu'il ne comporte pas de boucles ni de creux. - Orientez la tuyauterie du renvoi de manière que l'eau s'écoule contre le côté du tuyau de renvoi. - Changez l'emplacement de la selle de raccordement sur le tuyau de renvoi horizontal ou montez-la sur un tuyau de renvoi vertical situé plus loin du siphon. Obturez le trou d'origine correctement. Percez un trou plus gros dans le tuyau de renvoi. La selle de raccordement doit toujours être installée au-dessus (en amont) du siphon.
Le dispositif anti-retour produit un bruit excessif.	- L'eau rejetée dégoutte dans l'eau stagnante du tuyau d'eau. - Le tube de renvoi comporte une boucle ou un creux. - Un limiteur de débit doit être monté dans le tube entre le tube d'eau rejetée du filtre à osmose inverse et le robinet.	Le dispositif anti-retour fourni avec ce robinet n'est pas muni d'un limiteur de débit qui peut être requis pour le filtre à osmose inverse existant. Veuillez consulter la documentation du filtre à osmose inverse pour déterminer si un limiteur de débit supplémentaire (non fourni) doit être installé dans le tube d'eau rejetée par le filtre à osmose inverse.

Garantie limitée des robinets Delta®

Pièces et finis: Tous les pièces (autres que les composants électroniques et les piles) et les finis de ce robinet Delta® achetés chez des vendeurs Delta autorisés sont protégés contre les défectuosités de matériau et les vices de fabrication par une garantie qui est consentie au premier acheteur au détail et qui demeure valide tant que celui-ci demeure propriétaire de la maison dans laquelle le robinet a été installé. En ce qui concerne les acheteurs commerciaux, la période de garantie est a) de dix (10) ans pour les applications résidentielles multifamiliales et b) de cinq (5) ans pour toutes les autres applications commerciales, à compter, dans chaque cas, de la date de réception du produit par le premier acheteur ou son représentant autorisé (installateur, etc.). Dans le libellé de la présente garantie, on entend par « application résidentielle multifamiliale », un robinet acheté chez un vendeur Delta autorisé par un acheteur qui est propriétaire d'un logement résidentiel sans l'habiter et installé pour la première fois dans cet immeuble. Il peut s'agir d'un immeuble individuel comportant un ou plus d'un logement loué à court terme ou à long terme (duplex ou groupe de maisons en rangée), d'un condominium, d'un immeuble d'habitation ou d'un centre d'intégration communautaire. Les applications décrites ci-après ne sont pas considérées comme des applications multifamiliales et elles sont couvertes par la garantie de 5 ans plutôt que par la garantie de 10 ans. Ce sont les suivantes : robinets installés dans un bâtiment industriel, un bâtiment institutionnel et un autre immeuble commercial, notamment une résidence d'étudiants, un lieu d'hébergement (hôtel, motel ou lieu de séjour prolongé), un aéroport, un établissement d'enseignement, un établissement de soins de santé de courte ou de longue durée (hôpital, centre de réadaptation, maison de soins infirmiers), un endroit public ou un lieu commun.

Pièces et finis des robinets recertifiés Delta®: Delta Faucet Company offre en vente en ligne des robinets recertifiés Delta®. Les robinets recertifiés Delta® comprennent uniquement les robinets qui ont été certifiés à ce titre par Delta Faucet Company. Tous les pièces (autres que les pièces électroniques et les piles) et les finis de ces robinets Delta® recertifiés sont protégés contre les défectuosités de matériau et les vices de fabrication par une garantie qui est consentie au premier acheteur au détail et qui est d'une durée de dix (10) ans à compter de la date de réception du produit par le premier acheteur ou son représentant autorisé (installateur, etc.). En ce qui concerne les acheteurs commerciaux, la période de garantie est d'un (1) an à compter de la date de réception du produit par le premier acheteur ou son représentant autorisé (installateur, etc.).

Composants électroniques: Les composants électroniques (autres que les piles), le cas échéant, de ce robinet Delta® qui ont été achetés auprès de deltafaucet.com ou de vendeurs Delta autorisés sont protégés contre les défectuosités du matériau et les vices de fabrication par une garantie consentie au premier acheteur au détail qui est de cinq (5) ans à compter de la date de réception du produit par le premier acheteur ou son représentant autorisé (installateur, etc.). En ce qui concerne les acheteurs commerciaux, la période de garantie est d'un (1) an à compter de la date de réception du produit par le premier acheteur ou son représentant autorisé (installateur, etc.). Les piles ne sont pas couvertes par la garantie.

Ce que nous ferons: Delta Faucet Company réparera ou remplacera gratuitement, pendant la période de garantie applicable (décrite ci-dessus), toute pièce ou tout fini qui présentera une défectuosité de matériau et/ou un vice de fabrication pour autant que le produit ait été installé, utilisé et entretenu normalement. Delta Faucet Company peut, à sa seule discrétion, utiliser des produits neufs, remis à neuf ou recertifiés ou des pièces neuves, remises à neuf ou recertifiées pour effectuer la réparation ou le remplacement. S'il n'est pas utile de réparer ou de remplacer le produit, Delta Faucet Company pourra rembourser le prix d'achat en échange du produit retourné. Il s'agit de vos seuls recours.

Ce qui n'est pas couvert: Étant donné que Delta Faucet Company n'est pas en mesure de contrôler la qualité des produits vendus par des vendeurs non autorisés, la présente garantie ne s'applique pas aux produits Delta vendus par des vendeurs non autorisés, à moins que cette restriction ne soit interdite par la loi.
La présente garantie ne couvre pas les frais de main-d'œuvre encourus par l'acheteur pour la réparation, le remplacement, l'installation ou la dépose du robinet. Delta Faucet Company se dégage de toute responsabilité à l'égard de toute détérioration du robinet résultant d'une usure raisonnable et des dommages causés par une utilisation à l'extérieur, un mauvais usage (y compris l'utilisation du produit à des fins autres que celles auxquelles il est destiné), le gel de l'eau, un usage abusif, la négligence ou l'utilisation d'une méthode d'installation, de maintenance ou de réparation incorrecte ou inadéquate, y compris les dommages résultant du non-respect des instructions de nettoyage et d'entretien applicables. Delta Faucet Company vous recommande de confier tous les travaux d'installation et de réparation à un plombier professionnel. Nous vous recommandons également d'utiliser uniquement des pièces de rechange Delta® authentiques.

Ce que vous devez faire pour vous prévaloir de la garantie ou obtenir des pièces de rechange: Vous pouvez présenter une réclamation en vertu de la garantie et obtenir des pièces de rechange en appelant au 1-800-345-DELTA (3358) ou en communiquant avec nous à l'une des adresses postales ou des adresses de courriel indiquées ci dessous (veuillez fournir le numéro de modèle, la date de l'achat initial et la documentation attestant la date de réception du produit par le premier acheteur ou son représentant autorisé (installateur, etc.)).

Aux États-Unis et au Mexique
Delta Faucet Company
55 E. 111th Street
Indianapolis, IN 46280
Attention: Warranty Service
www.deltafaucet.com/service-parts/contact-us

Au Canada:
Masco Canada Limited, Groupe plomberie
Centre de services techniques
350, chemin South Edgeware
St. Thomas (Ontario) Canada N5P 4L1
À l'attention du Service à la clientèle
http://www.deltafaucet.ca/customersupport/assistance.html

La preuve d'achat (original du reçu du premier acheteur montrant la date d'achat) et la documentation attestant la date de réception du produit par le premier acheteur ou son représentant autorisé (installateur, etc.) doivent être présentées à Delta Faucet Company pour toutes les demandes en vertu de la garantie, sauf si le produit a été enregistré auprès de Delta Faucet Company ou si le produit est un produit recertifié Delta® acheté auprès de deltafaucet.com. La présente garantie s'applique uniquement aux robinets Delta® fabriqués après le 1er janvier 2019 et installés aux États-Unis d'Amérique, au Canada et au Mexique.

Limitation de la durée des garanties implicites: Veuillez noter qu'il est interdit, dans certains États ou certaines provinces (y compris le Québec), de limiter la durée d'une garantie implicite. Par conséquent, les limitations mentionnées ci-dessous peuvent ne pas s'appliquer à vous. DANS LA MESURE DE CE QUI EST PERMIS PAR LA LOI APPLICABLE, TOUTES LES GARANTIES IMPLICITES, Y COMPRIS LES GARANTIES IMPLICITES DE QUALITÉ MARCHANDE ET D'ADÉQUATION À UN USAGE PARTICULIER, SE LIMITENT À LA PÉRIODE FIXÉE PAR LA LOI OU À LA DURÉE DE LA PRÉSENTE GARANTIE, LA PLUS COURTE DES DEUX PÉRIODES S'APPLIQUANT.

Limitation des dommages particuliers, consécutifs ou indirects: Veuillez noter qu'il est interdit, dans certains États ou certaines provinces (y compris le Québec), d'exclure ou de limiter les dommages particuliers, consécutifs ou indirects. Par conséquent, les limitations et les exclusions mentionnées ci-dessous peuvent ne pas s'appliquer à vous. DANS LA MESURE DE CE QUI EST PERMIS PAR LA LOI APPLICABLE, DELTA FAUCET COMPANY SE DÉGAGE DE TOUTE RESPONSABILITÉ À L'ÉGARD DES DOMMAGES PARTICULIERS, CONSÉCUTIFS ET INDIRECTS (Y COMPRIS LES FRAIS DE MAIN-D'ŒUVRE POUR LA RÉPARATION, LE REMPLACEMENT, L'INSTALLATION OU LA DÉPOSE DU PRODUIT), PEU IMPORTE QU'ILS DÉCOULENT D'UNE RUPTURE D'UNE GARANTIE IMPLICITE OU EXPLICITE, D'UNE RUPTURE DE CONTRAT, D'UN DÉLIT CIVIL OU D'UNE AUTRE CAUSE. DELTA FAUCET COMPANY SE DÉGAGE DE TOUTE RESPONSABILITÉ À L'ÉGARD DE TOUTE DÉTÉRIORATION DU ROBINET RÉSULTANT D'UNE USURE RAISONNABLE ET DES DOMMAGES CAUSÉS PAR UNE UTILISATION À L'EXTÉRIEUR, UN MAUVAIS USAGE (Y COMPRIS L'UTILISATION DU PRODUIT À DES FINS AUTRES QUE CELLES AUXQUELLES IL EST DESTINÉ), LE GEL DE L'EAU, UN USAGE ABUSIF, LA NÉGLIGENCE OU L'UTILISATION D'UNE MÉTHODE D'INSTALLATION, DE MAINTENANCE OU DE RÉPARATION INCORRECTE OU INADÉQUATE, Y COMPRIS LES DOMMAGES RÉSULTANT DU NON-RESPECT DES INSTRUCTIONS D'INSTALLATION, D'ENTRETIEN ET DE NETTOYAGE APPLICABLES, ET CES DOMMAGES NE SONT PAS COUVERTS PAR LA GARANTIE. Avis à l'intention des résidants de l'État du New Jersey : Les dispositions de la présente garantie, y compris ses limitations, s'appliquent dans toute la mesure permise par les lois de l'État du New Jersey.

Droits supplémentaires: La présente garantie vous procure des droits particuliers reconnus par la loi. Vous pouvez avoir d'autres droits qui varient selon l'État ou la province.
La présente garantie écrite est la seule garantie offerte par Delta Faucet Company et elle n'est pas transférable.

Si vous avez des questions ou des préoccupations concernant notre garantie, veuillez communiquer avec nous de la manière indiquée ci-dessus ou consulter notre FAQ sur la garantie à www.deltafaucet.com.

© 2023 Masco Société de l'Indiana

see what Delta can do™

117549

X00117549

CLARIFI® 2-STAGE UNDER SINK ADVANCED WATER FILTRATION SYSTEM

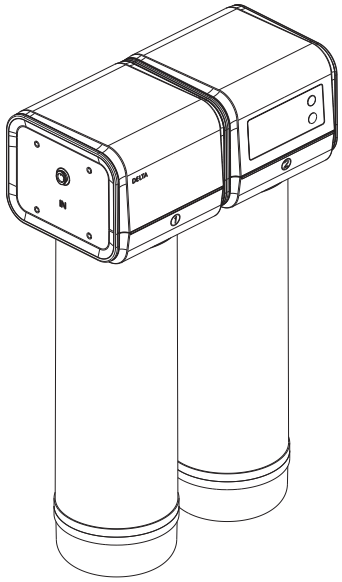

Model Number: DWQ3502020

Date of Purchase: _____

Register Online
www.deltafaucet.com/registerme



Download the DFC@Home mobile app from the Apple® App Store (iOS users) or Google® Play Store (Android users)*

*DFC@Home mobile app allows for direct product registration using the QR code below.

DOWNLOAD THE DFC@HOME APP

1-800-345-3358
www.deltafaucet.com/service-parts

SCAN TO ACCESS THE PERFORMANCE DATA SHEET
Or visit www.deltafaucet.com/Clarifi-2-stage-spec

Read all instructions prior to installation.

⚠ CAUTION
Failure to read these instructions prior to installation may result in personal injury, property damage, or product failure. Manufacturer assumes no responsibility for product failure due to improper installation.

To reference replacement parts and access additional technical documents and product info, visit www.deltafaucet.com

IAPMO R&T WATER QUALITY PLATINUM SEAL IAPMO RESEARCH AND TESTING®

UPC®

DWQ3502020 has been certified by IAPMO R&T and conforms to NSF/ANSI 42, 53, 401 for the reduction of substances for specific performance claims as verified and substantiated by test data as noted in performance data sheet, and conforms to NSF/ANSI 372.

! DO NOT DISCARD !

Reference for long term maintenance. Leave with system owner.

* Apple® is a registered trademark of Apple Inc. and Google® is a registered trademark of Google, Inc.

BEFORE YOU BEGIN : READ ALL INSTRUCTIONS BEFORE USING THIS APPLIANCE

Read and understand this manual in its entirety to prevent personal injury and/or property damage during installation and use of this product. Check with all local plumbing code requirements prior to installation and follow their guidelines as you install this water filtration system.

⚠ WARNING

Do not use with water that is micro biologically unsafe or of unknown quality without adequate disinfection before or after the system.

⚠ WARNING

Do not allow children under 3 years of age to have access to small parts during the installation of this product.

⚠ WARNING

This system is for use on water supplies that have been treated to public water systems standards. This system has been tested to demonstrate effective reduction of microcystins. However, in the event of a reported cyanotoxin in your water supply, follow the recommendations of your drinking water authority. Other cyanotoxins may be present in the drinking water which may not be effectively reduced by this system.

⚠WARNING **Be sure to follow all applicable state and local codes** **⚠WARNING**

- Not all contaminants or substances present in your water are removed by this water filtration device. Please refer to the Performance Data Sheet for information on contaminants and reduction performance.
- The system is to be supplied only with cold water.
- This filtration system is not intended to convert wastewater or raw sewage into drinking water.
- There is a risk of exposure to contaminants if this device is not maintained and operated as specified in the following installation manual.
- Contaminants or other substances removed by this filtration system may not be present in your water. Please refer to the Performance Data Sheet section for information on contaminants and reduction performance.
- This product has a limited service life. Keep a record of the date of installation and any performed maintenance or filter replacement. Because of the limited service life, replace the manifold every 10 years to prevent costly repairs or possible water damage.

NOTICE

To reduce the risk associated with property damage due to water leakage:

- Read and follow these instructions before installation and use of this system.
- Installation and use must comply with all state and local plumbing codes.
- Do not install the unit where the temperature may drop below freezing, may be exposed to direct light, or may be exposed to heat.
- Water pressure should not exceed 80 psi.
- Mitigate water hammer conditions.
- Do not use a torch or other high temperature sources near filters system, cartridges, plastic fittings or plastic plumbing.
- Never use pipe sealant, pipe dope, or thread sealing tape on plastic fittings.
- Take care when using pliers or pipe wrenches to tighten plastic fittings, as damage may occur if over tightened.
- Locate the system in such a position as to prevent it from being struck by other items used in the area of installation.
- Do not install unit if any parts are missing. Contact Delta customer service at 1-800-345-DELTA (3358) for replacement parts. Regularly inspect the plumbing and water supplies for damage. Replace or repair as needed.
- Replace filter cartridges promptly when the lifetime capacity has been met, or there is a noticeable decrease in water flow.

MAINTENANCE AND CARE:

Filter life and performance are assessed under controlled laboratory conditions in accordance with NSF standards. Actual performance and filter longevity may vary due to natural fluctuations in real-world conditions.

If the filter cartridges is blocked or fails prematurely, please consider the current performance condition as the basis for replacing the filter cartridge.

When restarting the system or if the system has not been used for approximately 4 weeks, it is necessary to perform a manual flush. Run water through for 10 minutes before using the filter water. Otherwise, if system is left unused for more than 4 weeks, the filter cartridges need to be replaced before use.

Package Contents

Inspect the package
Unbox and familiarize yourself with all the components, connection fittings, and water filtration system for a quick and easy installation. Inspect them according to the parts list to ensure nothing has been left out or damaged during shipment. If there are any parts cracked and/or broken, please do not proceed with the installation and contact customer service at 1-800-345-DELTA (3358).

Specifications
To achieve the optimal performance, it is highly recommended to use the system within the operational parameters.

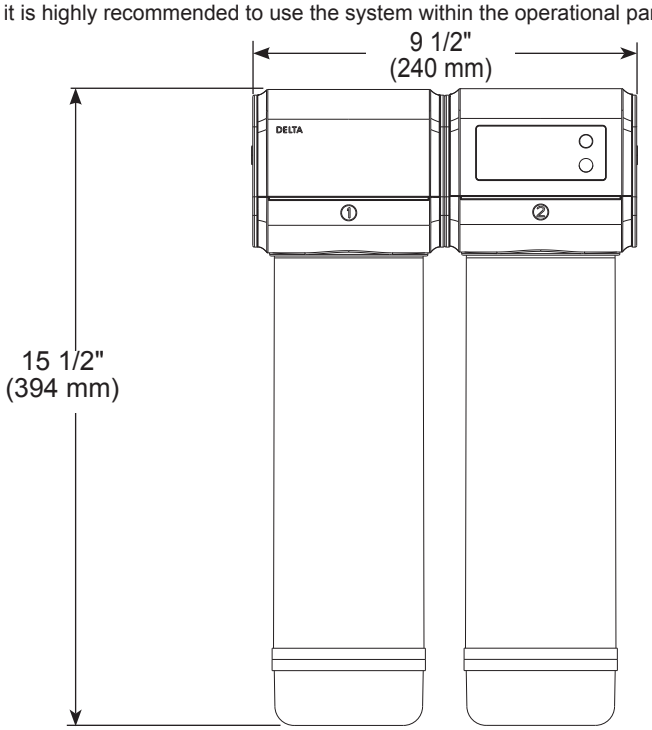

Model	DWQ3502020
System Size (L*W*H)	9 1/2" (L)x 5" (W)x15 1/2" (H)
Environment Temperature	39°F-104°F / 4°C-40°C
Environment Humidity	≤90%
Influent Water Pressure	20 - 100 PSI / 0.14 - 0.6 MPa
Influent Water Temperature	41°F-100°F / 5°C-38°C
Influent Water Requirement	Potable water source
Power Specification	AA Batteries (3)
Rated Lifespan	1,100 gal / 4164 L
Rated Filtered Water Flow Rate	0.75 GPM / 2.8 LPM

- If inlet water pressure exceeds influent water pressure requirement a pressure reducing valve must be installed (to be purchased separetely).
- If the water supply conditions are unknown, contact your municipal water company or your local health department for a list of contaminants in your area and a list of laboratories certified by your state to analyze drinking water.
- Operating this device with inlet water condition outside of this specification may reduce proper function resulting in reduction in flow rate, reduction of filtration performance, and/or reduction of filter life.
- Use only genuine Delta Faucet Company replacement filters and components for continued contaminant removal and system performance.

TOOLS AND MATERIALS CHECKLIST

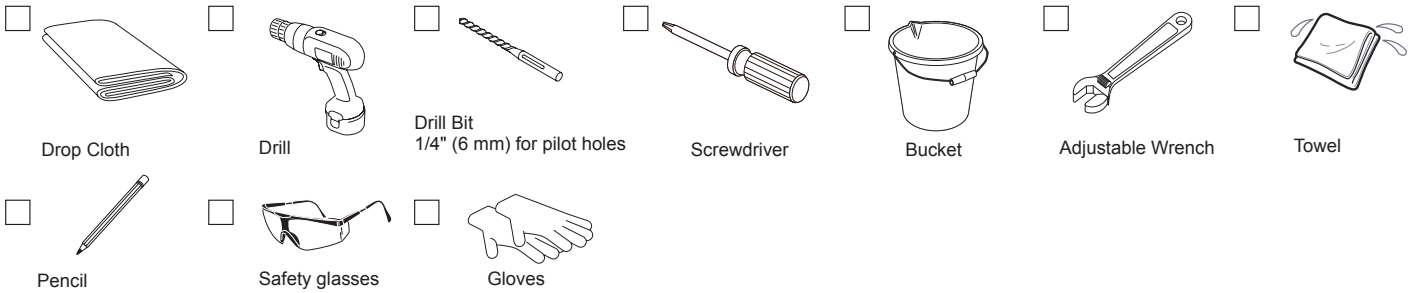

PARTS LIST

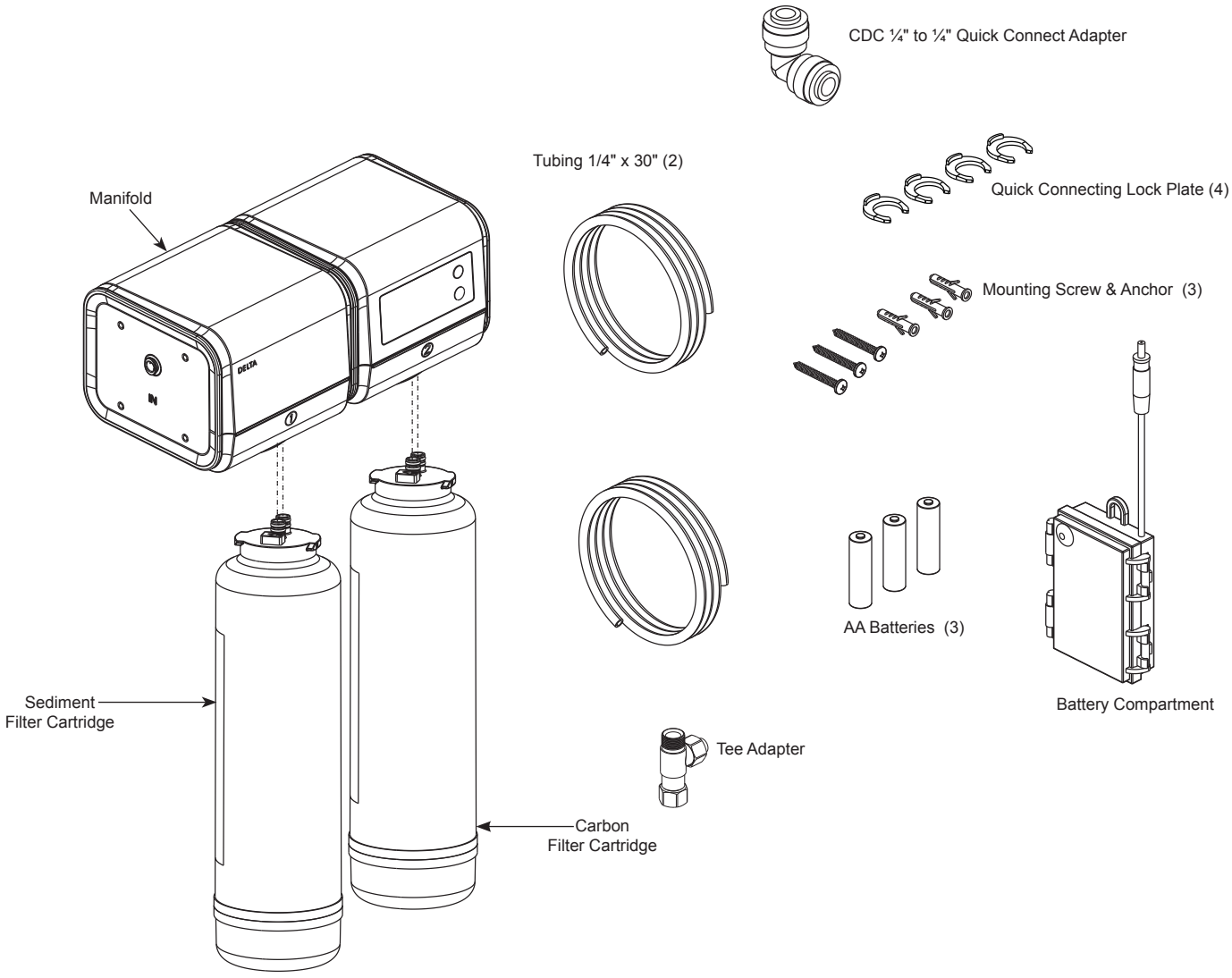

1 REGISTER YOUR PRODUCT

2 CONNECT TO THE COLD WATER SUPPLY

The water filtration system must be connected to the COLD-water supply only.

⚠ WARNING

- DO NOT install the system in an area where it will be exposed to sunlight, harmful chemicals, or any place where it may be damaged.
- DO NOT install near a heat source.
- DO NOT install outdoors.

1. Shut off the cold water supply then turn on the kitchen faucet (to release water pressure). Make sure water has stopped running before-moving to the next step. You may need a bucket or towel to catch any excess water.
2. Disconnect the faucet's cold water supply line from the cold water supply stop.
3. Slide nut (A) over plastic sleeve (ferrule) (B). Start nut (A) by hand onto tee fitting connection (C) to prevent cross-threading. Turn nut until it feels snug. Then tighten nut at least 2 more turns with a wrench.
4. Connect the T-adapter (included with the unit) (1) to the supply stop. Hand tighten, then, using an adjustable wrench, tighten an additional quarter turn.
5. Reconnect the unfiltered cold water supply line (2) to the T-adapter. Hand tighten, then using an adjustable wrench, tighten an additional quarter turn. **NOTE:** Thread carefully to avoid cross threading.
6. Gently inspect the hose line to confirm it is securely in place.

NOTICE

To avoid risk of property damage, follow instructions for proper installation. If you determine the supply tubing for this faucet is too long and must be shorter to create an acceptable installation, be sure to read the instructions and plan ahead. When cutting the supply tubing the installer accepts the responsibility to do so in a way that allows a leak-free joint to be created. Delta is not responsible for tubing that is cut too short or cut in a way that will not allow for a leak-free joint. DO NOT use a metal sleeve (ferrule) or gasket (supplied with faucet) in place of the plastic sleeve (ferrule) supplied, it may not create a leak-free joint. Do not use pipe dope or other sealants on water line connections.

For custom fit installations, you must use plastic sleeves (ferrules) supplied with model and nuts included on supply lines. **Tube cut must be straight.** Slide nut (A) over plastic sleeve (ferrule) (B). Start nut (A) by hand onto check valve connection (C) to prevent cross-threading. Turn nut until it feels snug. Then tighten nut at least 2 more turns with a wrench. Turn on water, examine for leaks.

Potential Problems and Remedies

- **Tubing is not cut perpendicular to the axis of the tube:** carefully make an additional cut, being careful not to cut the tube too short.
- **Tubing is cut too short:** buy a coupling union and a replacement supply line that mate together from a store. The coupling union end intended to connect to the faucet must mate to the standard 3/8" connection nuts and plastic sleeves (ferrules) supplied with the faucet.
- **The plastic sleeve (ferrule) or connection nut is lost:** purchase a replacement nut and/or plastic sleeve (ferrule) that are designed to seal with PEX tubing.

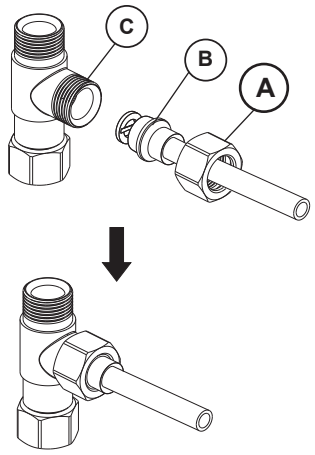

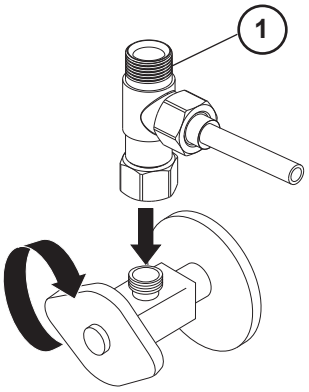

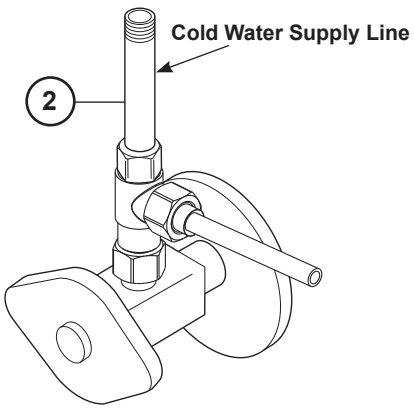

IMPORTANT

The tubing provided with this system is not designed for use with compression fitting ferrules and should only be used with the provided fittings or push to connect fittings.

3 MOUNT THE WATER FILTRATION UNIT

CAUTION

To avoid the risk of personal injury, wear safety glasses and cut resistant gloves with non-slip grip when drilling.

1. Using the mounting template, mount the manifold.

   NOTE: This system is designed for vertical installation. Make sure that the bottom of the filter cartridge will be at least 2 ½" from the bottom of the cabinet.

2. Align the mounting holes of the manifold on the template at the proper mounting location.
3. Mark the hole locations provided on your mounting template.

   NOTE: Be sure to inspect the area. Check and confirm there are no obstructions on the backside of the cabinet wall. (ex. appliances, electrical wires, pipes)

4. Place the manifold aside and pre-drill the mounting holes, if necessary, depending on the fasteners selected.
5. Partially thread the screws into the cabinet wall and slide the manifold over the screws.
6. If the manifold seems loose; remove and tighten the screws further then slide the manifold over the screws. Repeat until the manifold is secure.

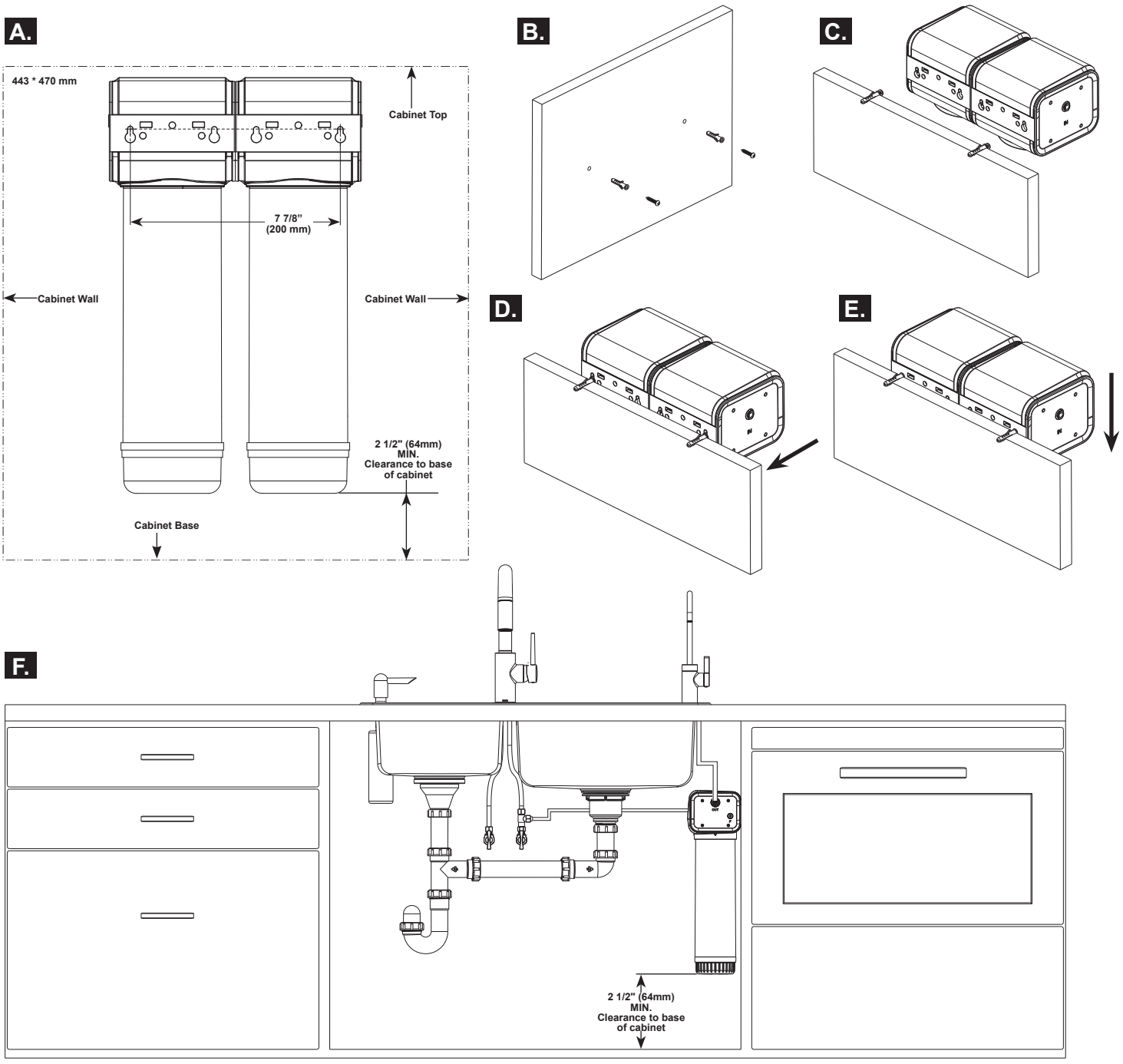

4 CONNECTING THE WATER FILTRATION SYSTEM

1. Connect the hose from the cold water tee fitting to the inlet port in the filter manifold.
2. Connect the filtered water faucet one of two ways:
   • If your faucet's inlet tubing is 1/4", connect the faucet directly to the outlet port in the filter manifold.
   • Or use an appropriate size coupling to join your faucet inlet tube with the provided 1/4" tubing, then connect the 1/4" tubing to the outlet port in the filter manifold.
3. Insert the provided quick connect lock plates into both push connect fittings on the manifold. **IMPORTANT:** Use the quick connect lock plates to prevent any accidental tube release.
4. Ensure all connections are secure and there are no kinks in the hoses.

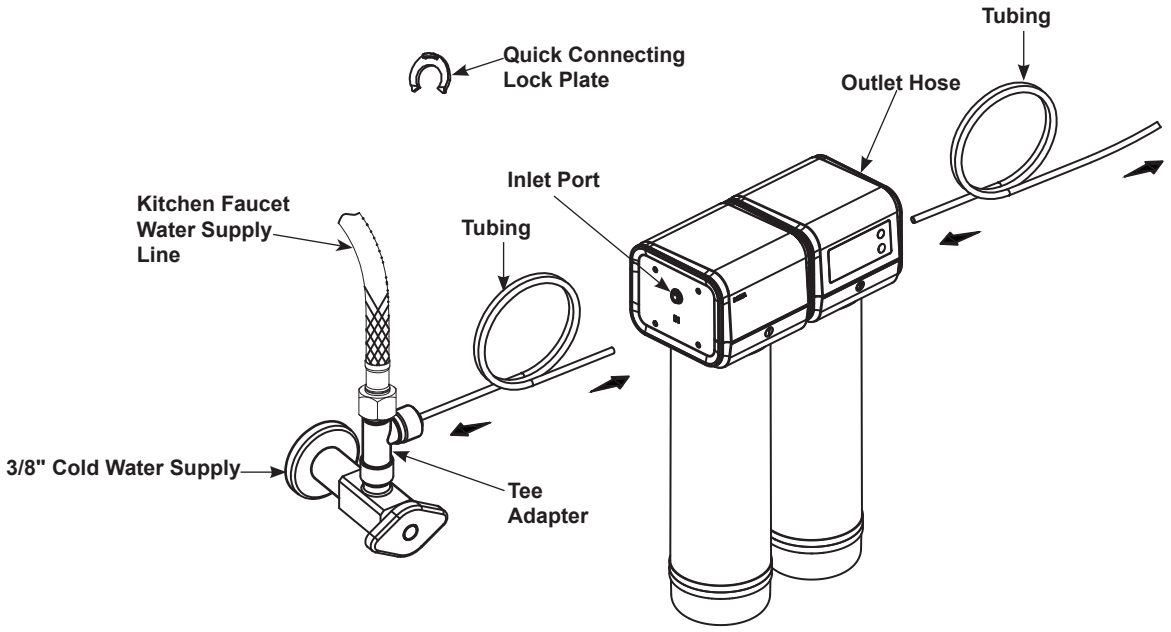

How to use the quick-connect fittings

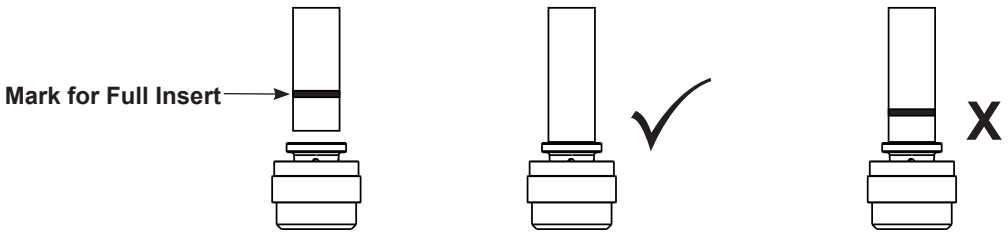

If the hose or tubing does not already have a depth insertion mark or to complete the install you need to cut tubing to length, measure 5/8" from the end of the tube and with a marker draw a line around the tube. This will be your depth insertion indicator. Insert tubing until the depth insertion mark is no longer visible.

5

BATTERY COMPARTMENT INSTALLATION

- Insert the batteries into the battery compartment by lifting up the tabs.

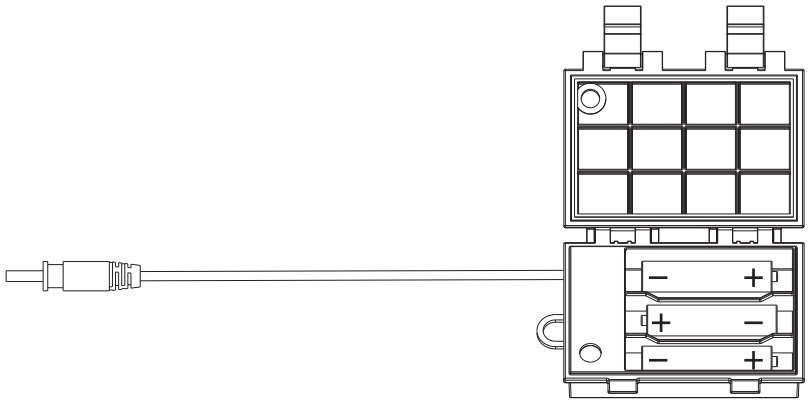

Wall Mount

- Drill a 1/4” hole in the wall a few inches away from your filtration system.

  NOTE: Be sure to inspect the area. Check and confirm there are no obstructions on the backside of the cabinet wall. (ex. appliances, electrical wires, pipes)

- Place the anchor inside the hole and then fasten the battery compartment to the wall by screwing it into the anchor.

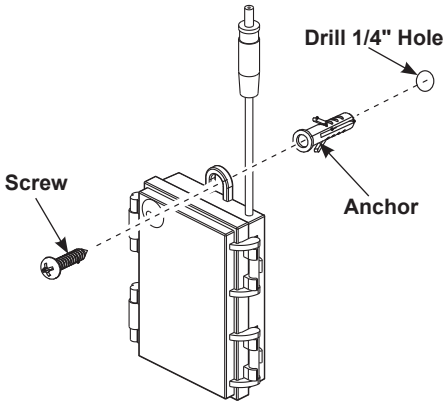

Tape Mount

- Use the adhesive on the back of the battery pack to adhere it to the wall.

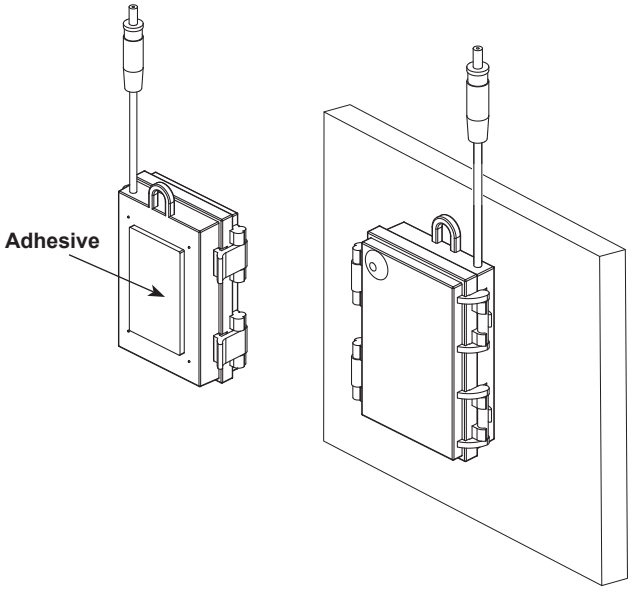

- Insert the battery pack cable into the manifold.

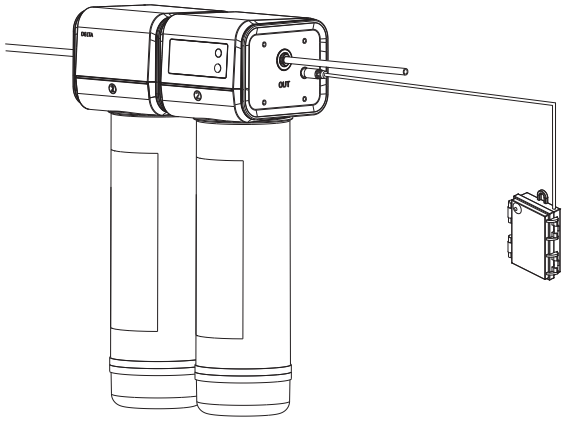

6 INSTALL THE FILTER CARTRIDGE

1. Remove the shipping protective film and caps.
2. Write the install date on the both filter labels.
3. Inspect the cartridges for any damage.
4. Make sure both sets of O-rings are present and are positioned correctly.
5. Align the filter (1) cartridge as shown and insert upward into the manifold position labeled 1.
6. Rotate the filter cartridge 1/4 turn to the right until it is secure in the filter manifold.
7. Repeat step 5 & 6 for the second cartridge. Inserting Filter 2 upward into the manifold position labeled 2.

IMPORTANT!
The Sediment Filter Cartridge (1) must be on the left side. The Carbon Filter Cartridge (2) must be on the right side below the Display screen. Replace cartridges at the same time to maintain a proper performance.

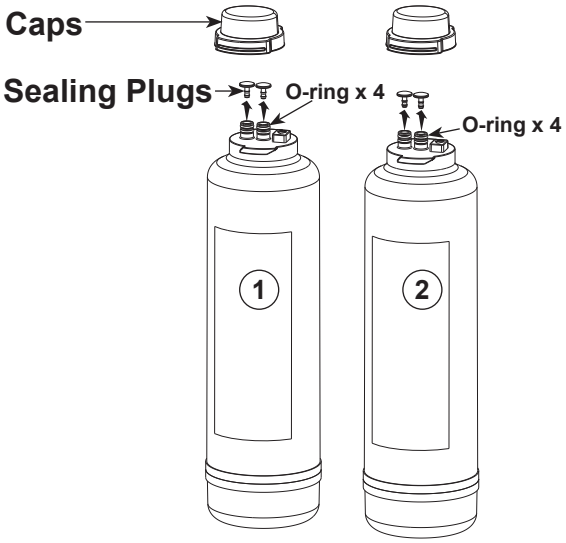

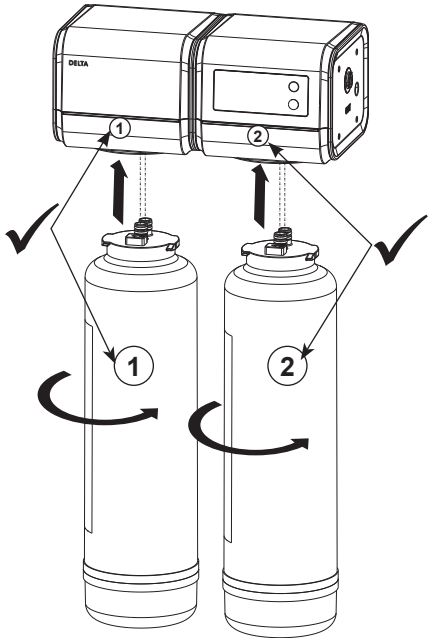

7 TURN ON THE COLD WATER SUPPLY

1. Ensure all water connections are completed as described in the installation section.
2. Check that the filters are installed and locked into place.
3. Make sure the filtered water faucet handle is in the closed position.
4. Turn on cold water supply to the inlet water line.
5. Check all connections for leaks. Manually flush the system for 10 minutes to remove any air and carbon particles in the system.

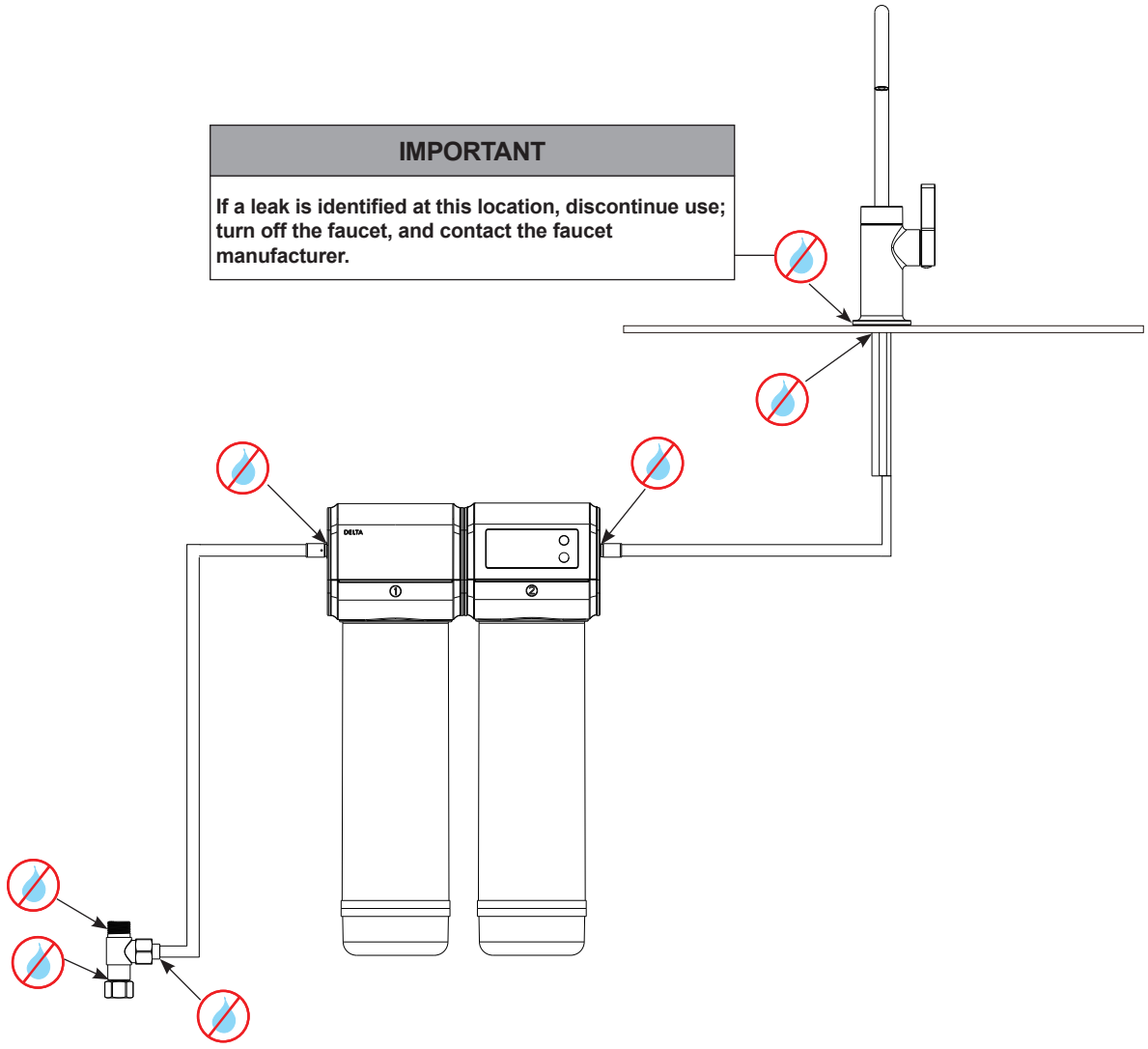

8 DISPLAY & RESET

1. After installing new filters push and hold the Settings Button for 3 seconds. Filter 1 icon will blink.
2. Push and hold the Filter Reset button for 3 seconds and the icon will reset to full capacity.
3. Push the Settings Button to exit the reset mode.

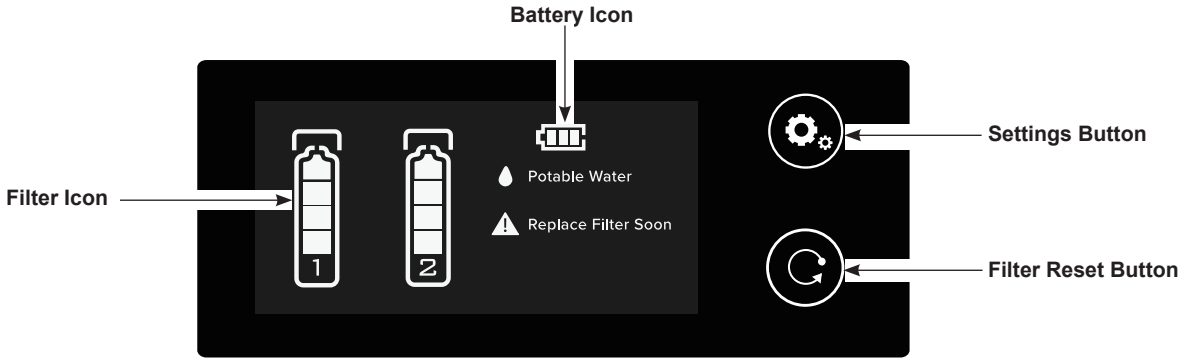

DISPLAY PANEL

- Display is off without use.
- Display is on during dispensing.
- Display is activated when setting or reset button is pressed

FILTER ICON

- The Filter Icon represents the filter cartridge for the DWQ3502020.

4 bars new filter, 100% capacity	3 bars less than 75% capacity	2 bars less than 50% capacity	1 bar less than 25% capacity	No bar + numbers less than 5% capacity	No bar and no number 0% capacity
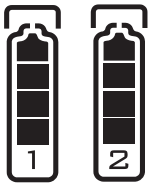	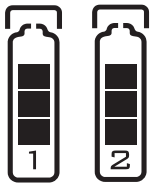	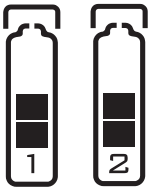	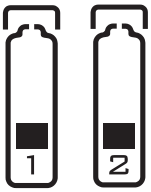	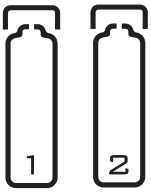	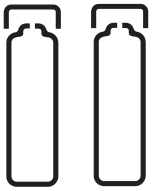

BATTERY ICON

- When the batteries reach below 10% capacity the Battery Icon will blink and the unit will beep. The display screen will activate and turn off after 10 seconds.

3 bars 100% capacity	0 bar 10% capacity
	

SETTINGS BUTTON

- Press and hold the Settings Button for 3 seconds to enter settings mode.

FILTER RESET BUTTON

- Press and hold the Reset Button for 3 seconds to activate reset. **NOTE:** You must be in Settings Mode to reset filter life indicators.
- You should hear a beep when the filter is successfully reset.

TROUBLESHOOTING GUIDE Call us at 1-800-345-DELTA (3358)		
Problem	**Probable cause**	**Solution**
Water leaks between the filter head and the filter cartridge	• An O-ring is damaged, dirty, or out of place.	• Turn off the water supply, and relieve water pressure. Remove the filter cartridge and inspect the O-rings for damage or debris, and ensure that the O-rings are in place. Reinstall the filter cartridge, turn on the water supply, and check for water leakage.
Water leaks at a hose connection	• Hose is not cut square, or is damaged or crimped.	• Turn off the water supply, and relieve water pressure. Remove the Quick Connect Locking Plate. Press in the collar around the fitting at the leak, and pull the hose to remove. Inspect for debris or damage. Reinsert the hose and Locking Plate into the fitting. Turn on the water supply and check for leakage. Reinstall the Locking Plate.
Water leaks at a threaded connection	• The connection is damaged or dirty. • Connection is overtightened or not tight enough.	• Turn off the water supply, and relieve water pressure. Disconnect the fitting, and inspect the seal for damage or debris. Securely reconnect the fitting. **IMPORTANT – DO NOT overtighten**. Turn on the water supply and check for leakage.
There is low or no flow	• Debris or clog in the hose line. • Debris that may have loosened during the installation process and clogged the kitchen faucet aerator/wand or for electronically controlled faucets [such as Delta's Touch2O faucets] may have additional filter screens near the electronic valve in addition to the aerator/wand. • Filter cartridge is not installed completely.	• Confirm you have your faucet on full cold. • Turn off the water supply, and relieve water pressure. Disconnect the fitting, and inspect the seal for debris. Securely reconnect the fitting. **IMPORTANT - DO NOT overtighten.** • Reference your faucet manufacturer's installation instructions for specific steps on how to flush your kitchen faucet or electronically controlled kitchen faucet. It is recommended to check the aerator in the kitchen spout, and any additional inline filter screens present in your set up. • Confirm the filter cartridge is fully installed by turning it a clockwise direction until it can no longer be turned. NOTE: If it is difficult to turn you can relieve the pressure by turning off the cold water supply line and opening the kitchen faucet.

Limited Warranty on Delta® Water Filtration Systems

This Delta® water filtration system is warranted to the original consumer purchaser or commercial user, as applicable, to be free from defects in material and workmanship for the applicable period specified below:

Water Filtration Machines, Housings, and Components: Five (5) years from the date that the product is received by the original consumer purchaser or their authorized representative (installation contractor, etc.).

Filter Cartridges (including Pre-Filters, Remineralizers, and Replacements): Thirty (30) days from the date that the product is received by the original purchaser or their authorized representative (installation contractor, etc.).

What We Will Do: Delta Faucet Company will repair or replace, free of charge, during the applicable warranty period (as described above), any part that proves defective in material and/or workmanship under normal installation, use and service. Delta Faucet Company may, in its sole discretion, use new, refurbished or recertified parts or products for such repair or replacement. If repair or replacement is not practical, Delta Faucet Company may elect to refund the purchase price (the return of the product may be required at Delta Faucet Company's option). **These are your exclusive remedies.**

What Is Not Covered: Because Delta Faucet Company is unable to control the quality of Delta® products sold by unauthorized sellers, unless otherwise prohibited by law, this warranty does not cover Delta products purchased from unauthorized sellers.

Any labor charges incurred by the purchaser to repair, replace, install or remove this product are not covered by this warranty. Delta Faucet Company shall not be liable for any damage resulting from reasonable wear and tear, outdoor use, misuse (including use of the product for an unintended application), abuse, neglect or improper or incorrectly performed installation, maintenance or repair, including failure to follow the applicable care and cleaning instructions. Delta Faucet Company recommends using a professional plumber for all installation and repair. We also recommend that you use only genuine Delta® replacement parts.

What You Must Do To Obtain Warranty Service or Replacement Parts: A warranty claim may be made and replacement parts may be obtained by calling 1 800 345 3358 or by contacting us by mail or online as follows (please include your model number, date of original purchase and documentation of the date of receipt of the product by the original purchaser or their authorized representative (installation contractor, etc.)):

In the United States:
Delta Faucet Company
55 E. 111th Street
Carmel, IN 46280
Attention: Warranty Service
https://www.deltafaucet.com/service-parts/contact-us

Proof of purchase (original sales receipt showing purchase date) and documentation of the date of receipt of the product by the original purchaser or their authorized representative (installation contractor, etc.) must be made available to Delta Faucet Company for all warranty claims unless the purchaser has registered the product with Delta Faucet Company. This warranty applies only to products that are installed in the United States of America.

Limitation on Duration of Implied Warranties. Please note that some states do not allow limitations on how long an implied warranty lasts, so the below limitations may not apply to you. TO THE MAXIMUM EXTENT PERMITTED BY APPLICABLE LAW, ANY IMPLIED WARRANTY, INCLUDING THE IMPLIED WARRANTIES OF MERCHANTABILITY AND OF FITNESS FOR A PARTICULAR PURPOSE, IS LIMITED TO THE STATUTORY PERIOD OR THE DURATION OF THIS WARRANTY, WHICHEVER IS SHORTER.

Limitation of Special, Incidental or Consequential Damages. Please note that some states do not allow the exclusion or limitation of special, incidental or consequential damages, so the below limitations and exclusions may not apply to you. TO THE MAXIMUM EXTENT PERMITTED BY APPLICABLE LAW, THIS WARRANTY DOES NOT COVER, AND DELTA FAUCET COMPANY SHALL NOT BE LIABLE FOR ANY SPECIAL, INCIDENTAL OR CONSEQUENTIAL DAMAGES (INCLUDING LABOR CHARGES TO REPAIR, REPLACE, INSTALL OR REMOVE THIS PRODUCT), WHETHER ARISING OUT OF BREACH OF ANY EXPRESS OR IMPLIED WARRANTY, BREACH OF CONTRACT, TORT, OR OTHERWISE. DELTA FAUCET COMPANY SHALL NOT BE LIABLE FOR ANY DAMAGE RESULTING FROM REASONABLE WEAR AND TEAR, OUTDOOR USE, MISUSE (INCLUDING USE OF THE PRODUCT FOR AN UNINTENDED APPLICATION), ABUSE, NEGLECT OR IMPROPER OR INCORRECTLY PERFORMED INSTALLATION, MAINTENANCE OR REPAIR, INCLUDING FAILURE TO FOLLOW THE APPLICABLE INSTALLATION, CARE AND CLEANING INSTRUCTIONS. OUR ENTIRE LIABILITY FOR ANY BREACH OF THIS LIMITED WARRANTY SHALL UNDER NO CIRCUMSTANCES EXCEED THE ACTUAL AMOUNT PAID BY YOU FOR THE DEFECTIVE PPODUCT.

Additional Rights: This warranty gives you specific legal rights, and you may also have other rights which vary from state to state.

This is Delta Faucet Company's exclusive written warranty and the warranty is not transferable.

If you have any questions or concerns regarding technical support, installation or our warranty, please contact us as provided above or visit our website at www.deltafaucet.com.

© 2024 Masco Corporation of Indiana

see what Delta can do™

117549

X00117549

SISTEMA DE FILTRO DE AGUA AVANZADO DE 2 ETAPAS CLARIFI® PARA DEBAJO DEL FREGADERO

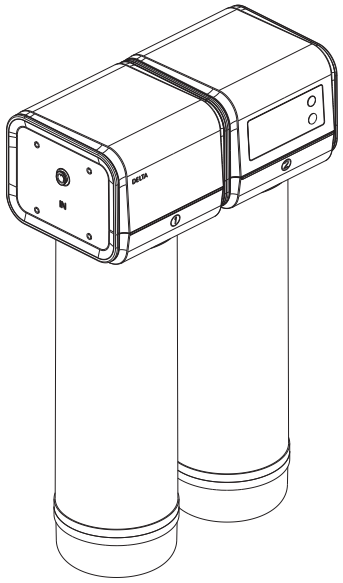

Número de modelo: DWQ3502020

Fecha de compra: _____

Regístrese en línea
www.deltafaucet.com/registerme



Descargue la aplicación móvil DFC@Home desde las tiendas de Apple® App Store (para usuarios iOS) o Google® Play Store (para usuarios Android)

*La aplicación móvil DFC@Home le permite registrar el producto directamente con el código QR debajo.

DESCARGUE LA APLICACIÓN DFC@HOME

1-800-345-3358
www.deltafaucet.com/service-parts

Lea las instrucciones antes de la instalación

⚠ ATENCIÓN

No leer las instrucciones antes de instalar el producto puede provocar lesiones personales, daños a la propiedad o la falla del producto. El fabricante no asume ninguna responsabilidad por fallas del producto que surjan de una instalación inadecuada.

Para ver las referencias de partes de reemplazo y acceder a más documentos técnicos e información del producto, visite www.deltafaucet.com.

ESCANEE PARA ACCEDER A LA HOJA DE DATOS DE RENDIMIENTO
O visite www.deltafaucet.com/Clarifi-2-stage-spec

DWQ3502020 fueron certificados por IAPMO R&T y cumplen con la norma NSF/ANSI 42, 53, 401 para la reducción de sustancias para declaraciones de rendimiento específicas verificadas y corroboradas por pruebas como se indica en la hoja de datos de rendimiento, y cumple con la norma NSF/ANSI 372.

¡NO TIRE ESTE INSTRUCTIVO!

Es la referencia para el mantenimiento a largo plazo. Entrégueselo al dueño del sistema.

*Apple® es una marca registrada de Apple Inc. y Google® es una marca registrada de Google, Inc.

ANTES DE EMPEZAR: LEA TODAS LAS INSTRUCCIONES ANTES DE USAR ESTE DISPOSITIVO

Lea y comprenda este manual por completo para evitar lesiones personales o daños a la propiedad durante la instalación y el uso de este producto. Verifique los requerimientos locales del código de tuberías antes de la instalación y siga sus directivas a medida que instala este sistema de filtro de agua.

⚠ ADVERTENCIA

No usar con agua que sea microbiológicamente no segura o de calidad dudosa sin realizar una desinfección adecuada antes o después del sistema.

⚠ ADVERTENCIA

No permita que los niños menores de 3 años tengan acceso a las partes pequeñas durante la instalación de este producto.

⚠ ADVERTENCIA

Este sistema es para uso en suministros de agua tratados a estándares de sistemas de agua pública. Se ha demostrado mediante pruebas que este sistema reduce efectivamente las microcistinas. Sin embargo, en caso de un informe por cianotoxinas en su suministro de agua, siga las recomendaciones de su autoridad de agua potable. Puede haber otras cianotoxinas en el agua potable que este sistema puede no reducir efectivamente.

⚠ ADVERTENCIA **Asegúrese de seguir todos los códigos estatales y locales aplicables.** **⚠ ADVERTENCIA**

- Este dispositivo de filtro de agua no eliminará todos los contaminantes o sustancias que tenga el agua. Vea la Hoja de datos de rendimiento para obtener más información sobre los contaminantes y el desempeño de la reducción.
- Solo abastecer este sistema con agua fría.
- Este sistema de filtro no está previsto para convertir aguas residuales o de alcantarillado en agua potable.
- Hay un riesgo de exposición a los contaminantes si no se mantiene y opera este dispositivo según lo especificado en este manual de instalación.
- Los contaminantes u otras sustancias que elimine este sistema de filtro pueden no estar presentes en el agua. Ver la sección de la Hoja de datos de rendimiento para obtener más información sobre los contaminantes y el desempeño de la reducción.
- Este producto tiene una vida útil limitada. Lleve un registro de la fecha de instalación y toda reparación o reemplazo de filtro que realice. Debido a la vida útil limitada, reemplace el distribuidor cada 10 años para prevenir reparaciones costosas o posible daño por el agua.

AVISO

Para reducir el riesgo de daños a la propiedad debido a fugas de agua:

- Lea y siga estas instrucciones antes de instalar y usar este sistema.
- La instalación y el uso deben cumplir con todos los códigos de tuberías estatales y locales.
- No instale la unidad donde pueda caer la temperatura por debajo del punto de congelamiento, donde pueda estar expuesta a la luz directa o donde pueda estar expuesta al calor.
- La presión del agua no debe superar los 80 psi.
- Mitigue las condiciones de golpe de ariete.
- No utilice una antorcha u otras fuentes de alta temperatura cerca de los sistemas del filtro, los cartuchos, los accesorios plásticos o las tuberías plásticas.
- Nunca use selladores de cañerías, lubricantes para cañerías o cintas de sellado en los accesorios plásticos.
- Tenga cuidado al utilizar pinzas o llaves para tubos al ajustar los accesorios plásticos, ya que pueden dañarse si se ajustan en exceso.
- Ubique el sistema en una posición tal que evite que otros elementos utilizados en el área de instalación lo puedan golpear.
- No instale la unidad si faltan partes. Comuníquese con el servicio al cliente de Delta al 1-800-345-DELTA (3358) para obtener partes de reemplazo. Inspeccione regularmente las tuberías y los suministros de agua para detectar daños. Haga los reemplazos o las reparaciones necesarios.
- Reemplace los cartuchos de filtro inmediatamente al concluir su vida útil o cuando haya una disminución notable en el caudal de agua.

MANTENIMIENTO Y CUIDADOS:

La vida y el desempeño del filtro se evalúan bajo condiciones controladas de laboratorio según los estándares de la Fundación Nacional de Sanitización (National Sanitation Foundation, NSF). El desempeño y la longevidad real de los filtros puede variar debido a fluctuaciones naturales de las condiciones reales de uso.

Si los cartuchos del filtro se bloquean o si fallan prematuramente, considere la condición de desempeño actual como la base para reemplazar el cartucho del filtro.

Al reiniciar el sistema o si el sistema no se ha utilizado por aproximadamente 4 semanas, es necesario realizar una descarga manual. Haga correr el agua por 10 minutos antes de usar el filtro de agua. De lo contrario, si el sistema no se usa por más de 4 semanas, deberá reemplazar los cartuchos del filtro antes de usarlo.

Contenidos del paquete

Inspeccione el paquete
Desempaque y familiarícese con todos los componentes, los accesorios de conexión y el sistema de filtro de agua para realizar una instalación rápida y fácil. Inspecciónelos de acuerdo con la lista de partes para garantizar que no se haya perdido o dañado nada durante el envío. Si hay alguna parte agrietada o rota, no realice la instalación y contáctese con el servicio al cliente al 1-800-345-DELTA (3358).

Especificaciones
Para alcanzar un desempeño óptimo, es muy recomendable utilizar el sistema dentro de los parámetros operativos.

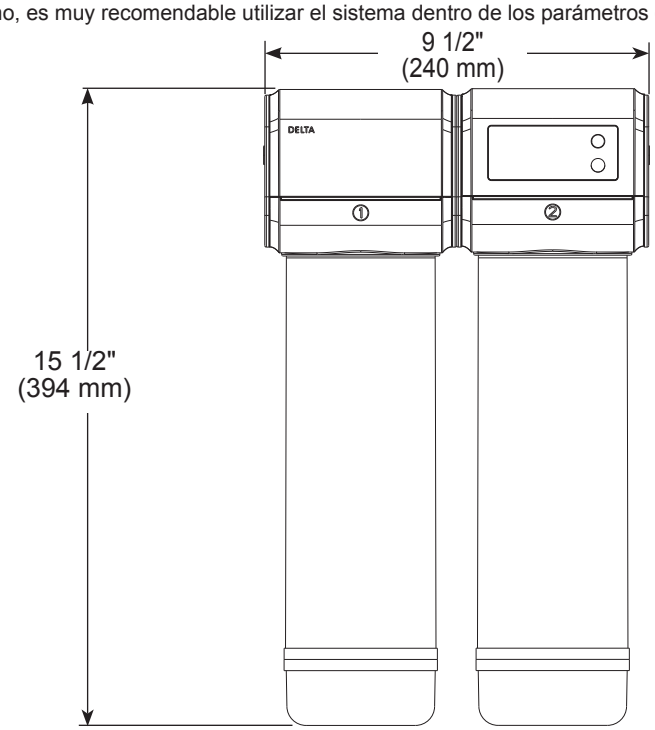

Modelo	DWQ3502020
Tamaño del sistema (L*W*H)	9 1/2" (L) x 5" (W) x 15 1/2" (H)
Temperatura del entorno	39°F-104°F / 4°C-40°C
Humedad ambiental	≤90%
Presión de agua afluente	20 - 100 PSI / 0.14 - 0.6 MPa
Temperatura de agua afluente	41°F-100°F / 5°C-38°C
Requerimientos de agua afluente	Fuente de agua potable
Especificación de potencia	Pilas AA (3)
Vida útil nominal	1,100 gal / 4164 L
Caudal de agua filtrada nominal	0.75 GPM / 2.8 LPM

- Si la presión de agua de entrada excede los requerimientos de presión de agua afluente, se deberá instalar una válvula de reducción de presión (se vende por separado).
- Si se desconocen las condiciones de suministro de agua, comuníquese con la empresa de agua municipal o con el departamento de salud local para obtener una lista de los contaminantes de su área y una lista de laboratorios certificados por su estado para analizar el agua potable.
- Operar este dispositivo con condiciones de agua de entrada que no cumplen con las especificaciones podría reducir la función adecuada, lo que provocaría una reducción del caudal, un menor desempeño del filtro o una reducción de la vida del filtro.
- Solo use filtros y componentes de reemplazo originales de Delta Faucet Company para lograr una remoción de contaminantes y un desempeño del sistema continuos.

LISTA DE VERIFICACIÓN DE HERRAMIENTAS Y MATERIALES



LISTA DE PARTES

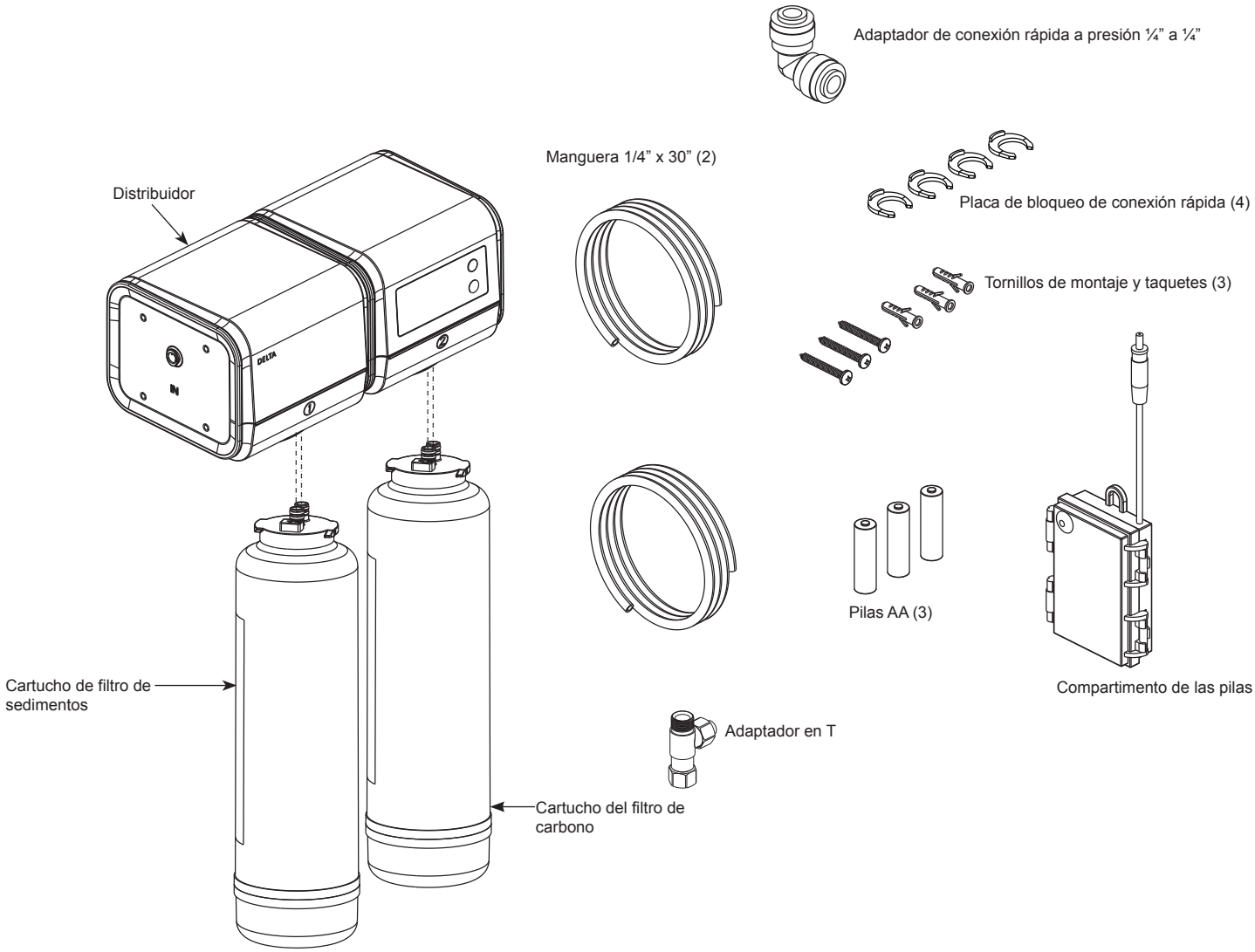

1 REGISTRE SU PRODUCTO

2 CONECTAR AL SUMINISTRO DE AGUA FRÍA

El sistema de filtro de agua debe conectarse únicamente al suministro de agua FRÍA.

⚠ ADVERTENCIA

- NO instale el sistema en un área donde pueda estar expuesto a la luz solar, a químicos dañinos o en cualquier lugar donde pueda dañarse.
- NO instalar cerca de una fuente de calor.
- NO instalar al aire libre.

1. Cierre el suministro de agua fría y luego abra el grifo de la cocina (para liberar la presión de agua). Asegúrese de que el agua haya dejado de correr antes de continuar con el siguiente paso. Es posible que necesite usar una cubeta o toalla para juntar todo exceso de agua.
2. Desconecte la línea de suministro de agua fría del grifo de la llave de paso del suministro de agua fría.
3. Deslice la tuerca (A) sobre la funda plástica (casquillo) (B). Comience a enroscar la tuerca (A) a mano en la conexión en T (C) para evitar dañar la rosca. Gire la tuerca hasta que la sienta ajustada. Luego ajústela al menos dos vueltas más con una llave.
4. Conecte el adaptador en T (incluido con la unidad) (1) a la llave de paso del suministro. Ajústelo a mano y luego, con una llave ajustable, ajústelo un cuarto de vuelta más.
5. Reconecte la línea de suministro de agua fría sin filtrar (2) al adaptador en T. Ajústela a mano y luego, con una llave ajustable, ajústela un cuarto de vuelta más. **NOTA:** Ajuste con cuidado para evitar dañar la rosca.
6. Inspeccione cuidadosamente la línea de la manguera para verificar que esté fija en su lugar.

AVISO

Para evitar el riesgo de daños a la propiedad, siga las instrucciones para una instalación adecuada. Si determina que la manguera de suministro para este grifo es demasiado larga y debería ser más corta para que la instalación sea aceptable, asegúrese de leer las instrucciones y planifique con anticipación. Al cortar la manguera de suministro, el instalador acepta la responsabilidad de hacerlo en forma tal que permita crear una unión sin fugas. Delta no se responsabiliza por mangueras cortadas demasiado cortas o en forma tal que no permitan crear una unión sin fugas. NO utilice una funda (casquillo) o junta metálicas (provistas con el grifo) en lugar de la funda plástica (casquillo) provista; esto podría no crear una unión sin fugas. No utilice un lubricante para cañerías ni otros selladores en conexiones de líneas de agua.

Para instalaciones personalizadas, debe utilizar las fundas plásticas (casquillos) provistas con el modelo y las tuercas incluidas en las líneas de suministro. La manguera se debe cortar recta. Deslice la tuerca (A) sobre la funda plástica (casquillo) (B). Comience a enroscar la tuerca (A) a mano y verifique la conexión de la válvula (C) para prevenir dañar la rosca. Gire la tuerca hasta que la sienta ajustada. Luego ajústela al menos dos vueltas más con una llave. Abra el agua y verifique si hay fugas.

Posibles problemas y soluciones

- La manguera no se cortó de forma perpendicular al eje del tubo: cuidadosamente, haga un corte adicional, tomando cuidado de no cortar la manguera muy corta.
- La tubería se cortó muy corta: compre en una tienda una unión de acoplamiento y una línea de suministro de reemplazo que conecten juntas. El extremo de la unión de acoplamiento que debe conectarse al grifo debe coincidir con las tuercas de conexión y las fundas plásticas (casquillos) estándares de 3/8” provistas con el grifo.
- Se perdió la funda plástica (casquillo) o la tuerca de conexión: compre una tuerca o funda plástica (casquillo) diseñadas para sellar con un tubo PEX.

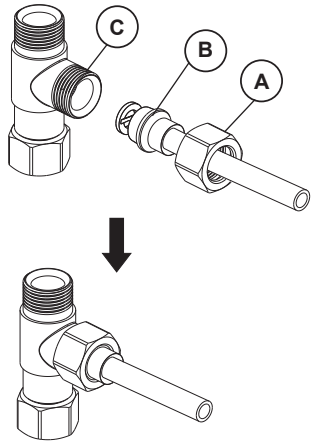

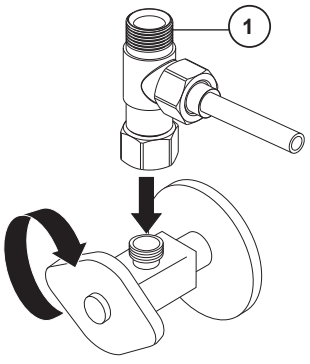

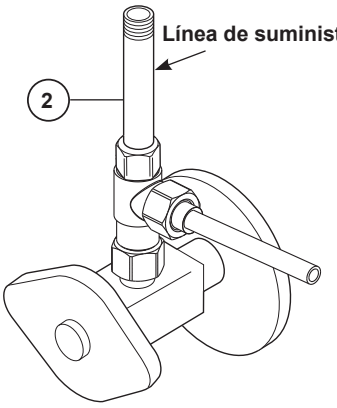

IMPORTANTE

La manguera provista con este sistema no está diseñada para el uso con casquillos a compresión y solo debería utilizarse con los accesorios o conexiones a presión provistos.

3 MONTAR LA UNIDAD DE FILTRO DE AGUA

ATENCIÓN

Para evitar el riesgo de lesiones personales, utilice gafas de seguridad y guantes a prueba de cortes con agarre antideslizante al taladrar.

1. Utilizando la plantilla de montaje, monte el distribuidor.
   NOTA: El sistema está diseñado para instalarlo de forma vertical. Asegúrese de que la parte inferior del cartucho del filtro esté al menos a 2" del fondo del gabinete.
2. Alinee los orificios de montado del distribuidor en la ubicación de montaje correcta.
3. Ubique los orificios provistos en su plantilla de montaje.
   NOTA: Asegúrese de inspeccionar el área. Verifique y confirme que no haya obstrucciones en la parte trasera de la pared del gabinete (por ej., electrodomésticos, cables eléctricos, cañerías).
4. Coloque el distribuidor a un lado y marque los orificios de montaje con el taladro, de ser necesario, según los tornillos seleccionados.
5. Atornille parcialmente los tornillos en la pared del gabinete y deslice el distribuidor sobre los tornillos.
6. Si el distribuidor pareciera estar flojo, retire y ajuste los tornillos y luego deslice el distribuidor sobre los tornillos. Repita hasta que el distribuidor esté ajustado.

A.

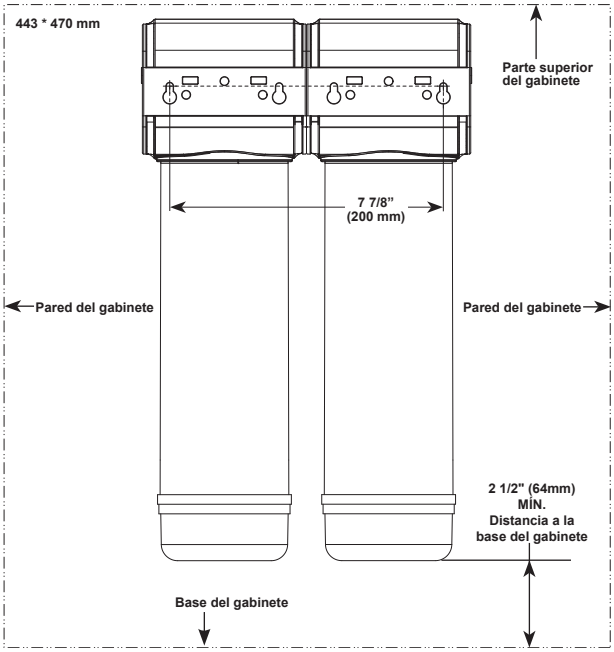

B.

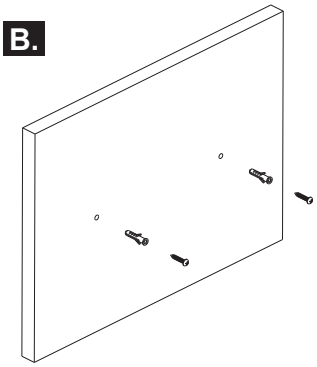

C.

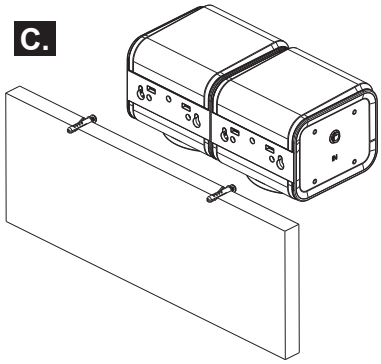

D.

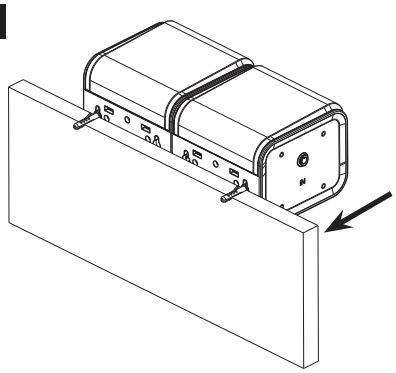

E.

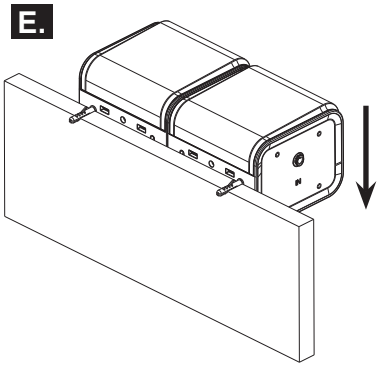

F.

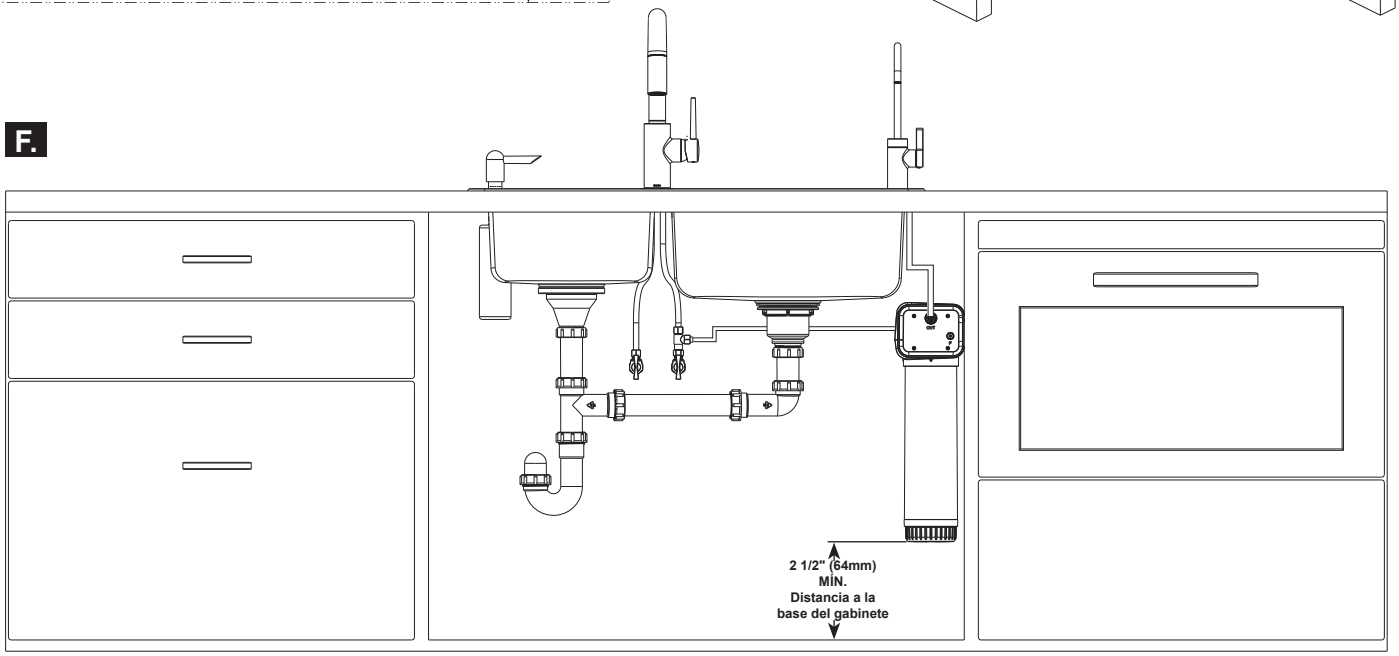

4 CONECTAR EL SISTEMA DE FILTRO DE AGUA

1. Conecte la manguera del accesorio en T de agua fría al puerto de entrada en el distribuidor del filtro.
2. Conecte el grifo de agua filtrada en una de estas dos formas:
   • Si la manguera de entrada de su grifo es de 1/4”, conecte el grifo directamente al puerto de salida del distribuidor del filtro.
   • O utilice un acoplamiento de tamaño adecuado para unir el tubo de entrada del grifo con la manguera de 1/4” provista y luego conecte la manguera de 1/4” al puerto de salida en el distribuidor del filtro.
3. Inserte las placas de bloqueo de conexión rápida provistas en ambos accesorios de conexión a presión en el distribuidor. IMPORTANTE Use las placas de bloqueo de conexión rápida para evitar la liberación accidental del tubo.
4. Verifique que todas las conexiones sean seguras y que las mangueras no estén retorcidas.

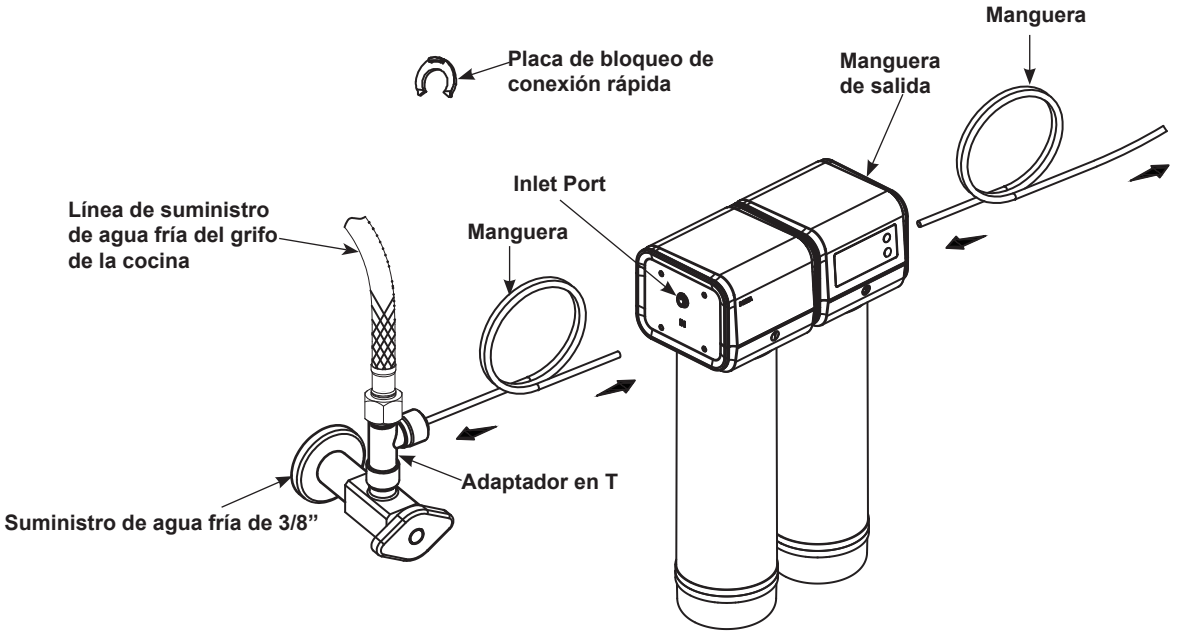

Cómo utilizar los accesorios de conexión rápida

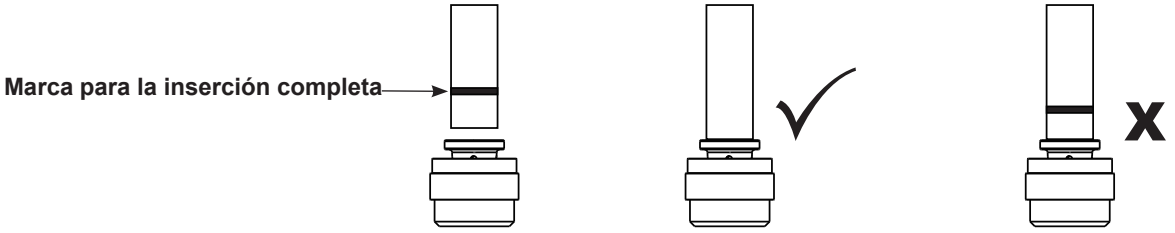

Si la manguera o el tubo no tiene ya una marca de inserción de profundidad o para completar la instalación, debe cortar a la longitud adecuada. Mida 5/8” desde el extremo del tubo y con un rotulador trace una línea alrededor del tubo. Este será su indicador de profundidad de inserción. Inserte el tubo hasta que deje de verse la marca de profundidad de inserción.

5

INSTALAR EL COMPARTIMENTO DE LAS PILAS

- Inserte las pilas en el compartimento de las pilas levantando las pestañas.

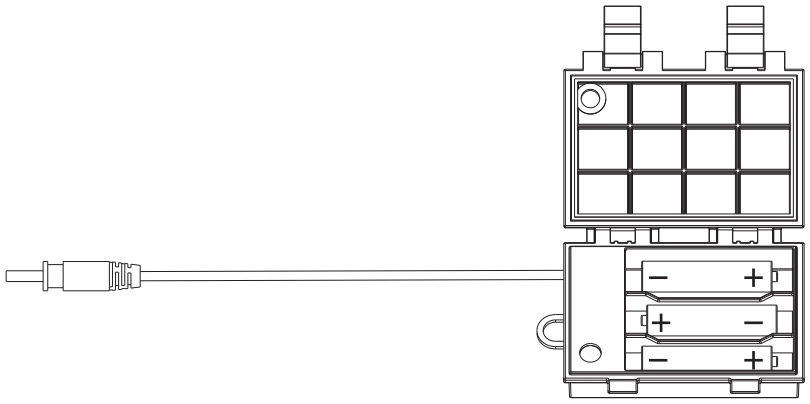

Montaje en la pared

- Haga un orificio de 1/4” en la pared a algunas pulgadas de distancia de su sistema de filtro.
  NOTA: Asegúrese de inspeccionar el área. Verifique y confirme que no haya obstrucciones en la parte trasera de la pared del gabinete (por ej., electrodomésticos, cables eléctricos, cañerías).
- Coloque el taquete dentro del orificio y luego fije el compartimento de las pilas a la pared atornillándolo en el taquete.

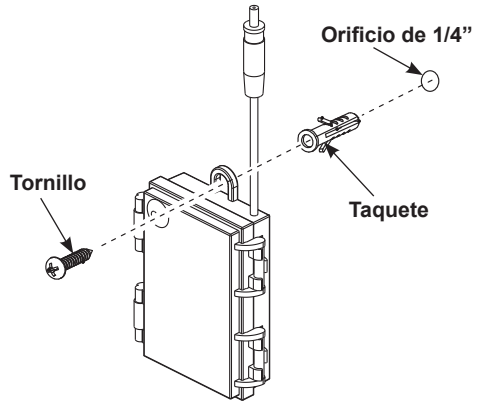

Montaje con cinta

- Utilice el adhesivo en la parte trasera del compartimiento de las pilas para adherirlo a la pared.

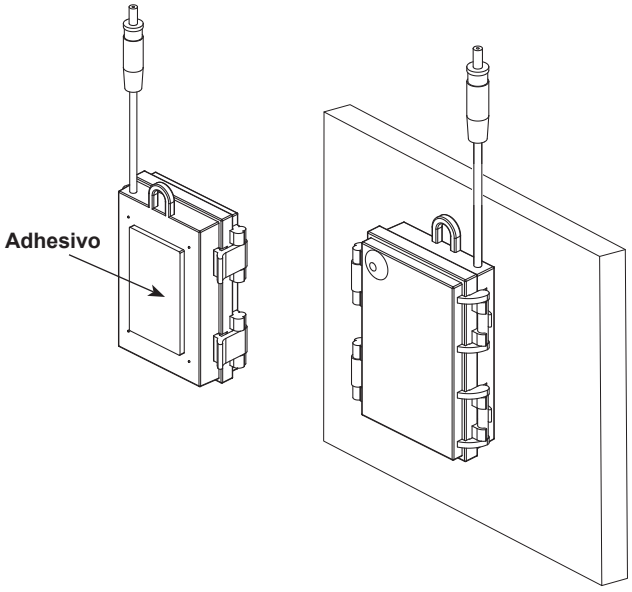

- Inserte el cable del compartimiento de las pilas en el distribuidor.

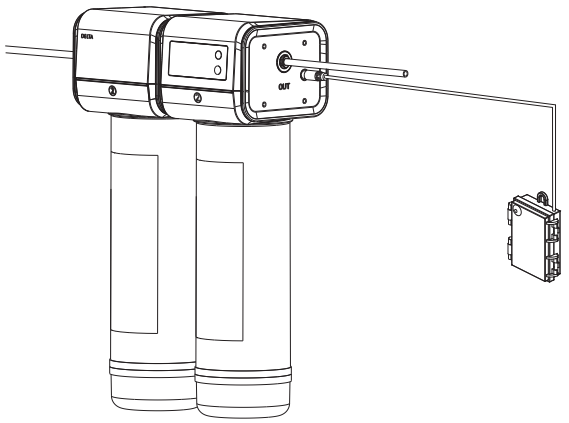

6 INSTALAR EL CARTUCHO DEL FILTRO

1. Retire la película protectora para envío y las tapas.
2. Escriba la fecha de instalación en ambas etiquetas del filtro.
3. Inspeccione el cartucho para detectar daños.
4. Asegúrese de que haya ambos conjuntos de juntas tóricas y que estén en la posición correcta.
5. Alinee el cartucho del filtro (1) como se muestra e insértelo hacia arriba en la posición del distribuidor con la etiqueta 1.
6. Rote el cartucho del filtro un cuarto de vuelta hacia la derecha hasta que quede fijo en el distribuidor del filtro.
7. Repita los pasos 5 y 6 para el segundo cartucho. Inserte el filtro 2 hacia arriba en la posición del distribuidor con la etiqueta 2.

¡IMPORTANTE!
El cartucho de filtro de sedimento (1) debe estar del lado izquierdo. El cartucho de filtro de carbono (2) debe estar del lado derecho, debajo de la pantalla del visor. Reemplace los cartuchos al mismo tiempo para mantener un desempeño adecuado.

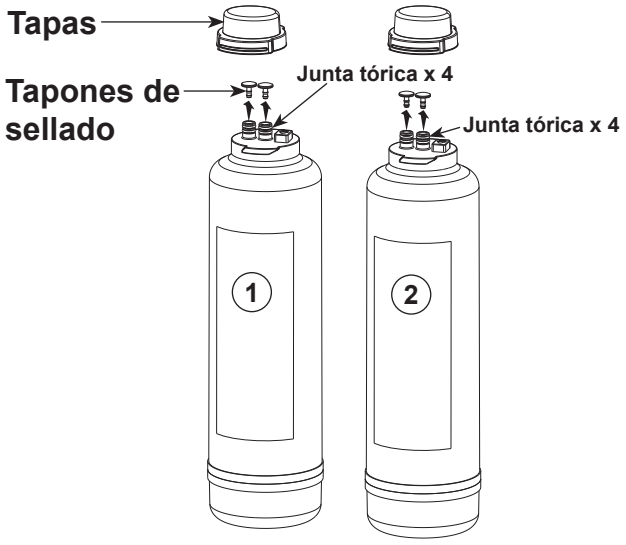

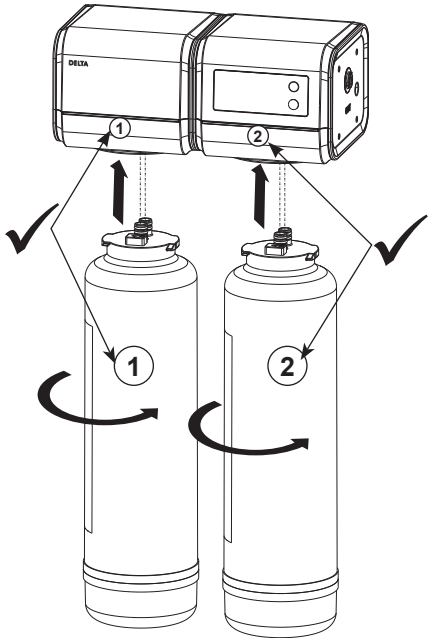

7 ABRIR EL SUMINISTRO DE AGUA FRÍA

1. Asegúrese de haber completado todas las conexiones de agua según lo describe la sección de instalación.
2. Verifique que el filtro esté instalado y trabado en su lugar.
3. Asegúrese de que la manija del grifo esté en la posición cerrada.
4. Abra el suministro de agua fría hacia la línea de agua de entrada.
5. Revise todas las conexiones para detectar fugas. Descargue manualmente el sistema por 10 minutos para retirar toda partícula de aire o de carbono del sistema.

IMPORTANTE

Si se detecta una fuga en esta ubicación, suspenda el uso, cierre el grifo y contáctese con el fabricante del grifo.

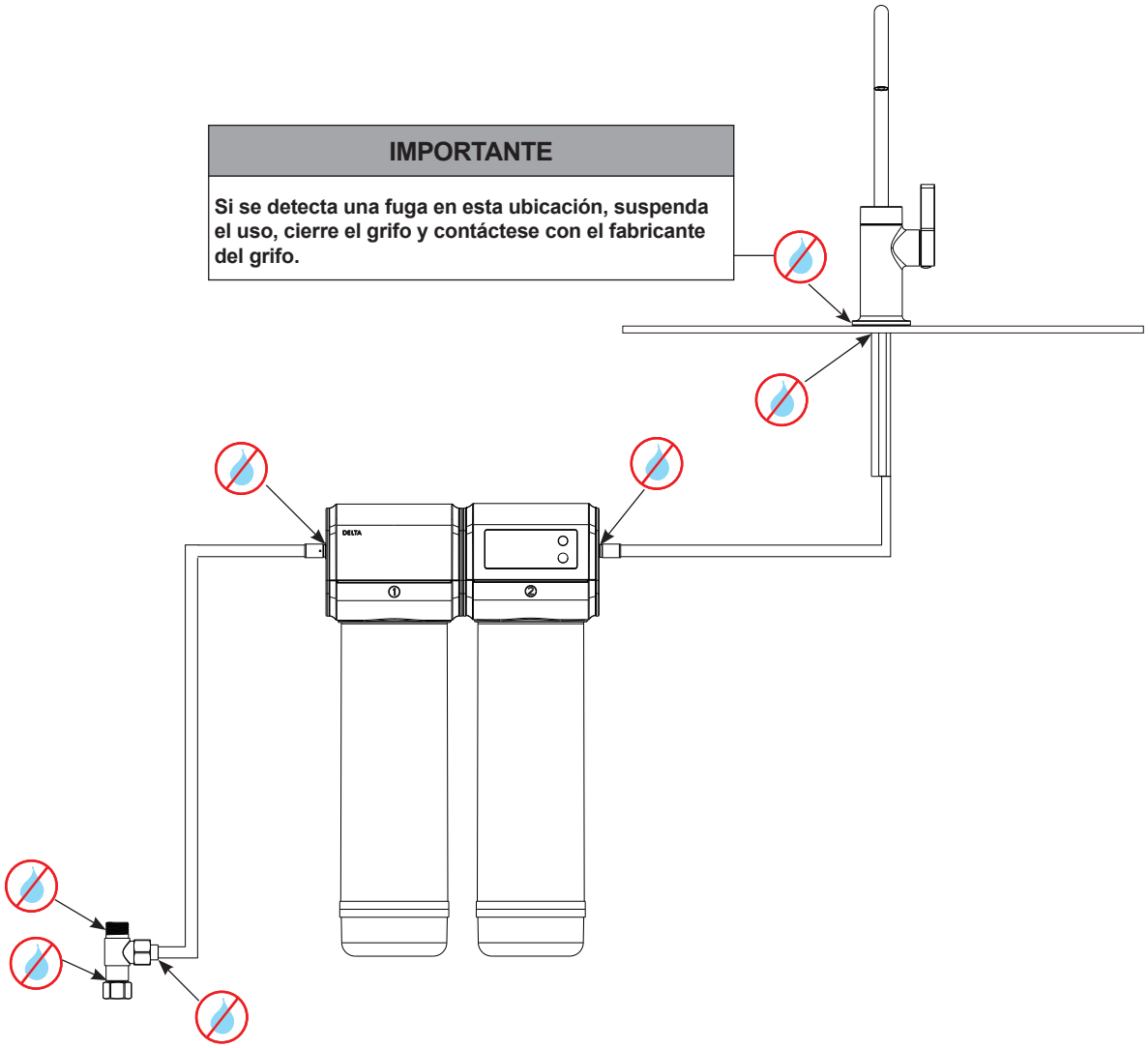

8 PANTALLA Y RESETEO

1. Después de instalar nuevos filtros, mantenga presionado el botón de configuraciones por 3 segundos. El ícono del filtro 1 parpadeará.
2. Mantenga presionado el botón de reseteo del filtro por 3 segundos y el ícono se reseteará a su capacidad total.
3. Presione el botón de configuraciones para salir del modo de reseteo.

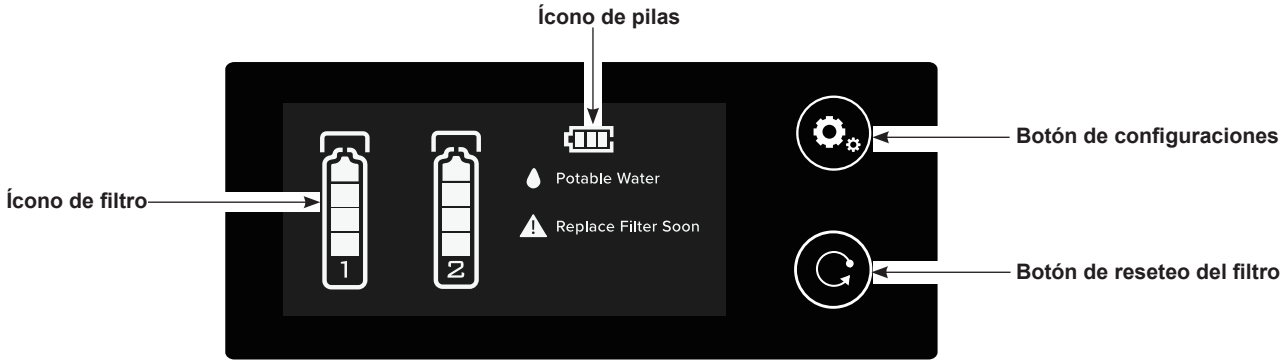

PANEL DE LA PANTALLA

- La pantalla está apagada cuando no se usa.
- La pantalla está encendida cuando distribuye agua.
- La pantalla está activada cuando se presiona el botón de configuraciones o de reseteo.

ÍCONO DE FILTRO

- El ícono del filtro representa el cartucho del filtro para el DWQ3502020.

4 barras Nuevo filtro 100 % de capacidad	3 barras Menos de 75 % de capacidad	2 barras Menos de 50 % de capacidad	1 barra Menos de 25 % de capacidad	Sin barra + números Menos de 5 % de capacidad	Sin barra y sin número 0 % de capacidad
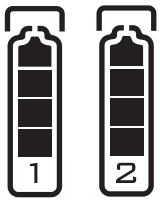	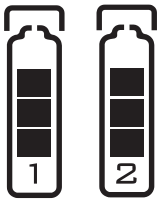	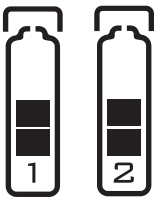	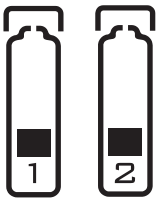	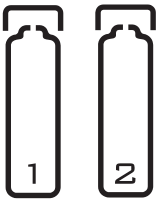	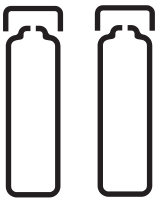

ÍCONO DE PILAS

- Cuando las pilas tengan menos del 10 % de capacidad, el ícono de pilas parpadeará y la unidad emitirá un pitido. La pantalla se activará y se apagará luego de 10 segundos

3 barras 100 % de capacidad	0 barra 10 % de capacidad
	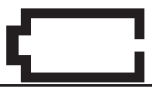

BOTÓN DE CONFIGURACIONES

- Mantenga presionado el botón de configuraciones por 3 segundos para ingresar al modo de configuraciones.

BOTÓN DE RESETEO DEL FILTRO

- Mantenga presionado el botón de reseteo del filtro por 3 segundos para activar el reseteo. NOTA: Debe estar en el modo de configuraciones para resetear los indicadores de la vida del filtro.
- Debería oír un pitido cuando el filtro se resetee exitosamente.

GUÍA DE RESOLUCIÓN DE PROBLEMAS Llámenos al 1-800-345-DELTA (3358)		
Problema	**Causa probable**	**Solución**
Hay una fuga de agua entre el cabezal y el cartucho del filtro	• Una junta tórica está dañada, sucia o fuera de lugar.	• Apague el suministro de agua y libere la presión de agua. Retire el cartucho del filtro e inspeccione las juntas tóricas para detectar daños o polvo y asegúrese de que las juntas tóricas estén en su lugar. Reinstale el cartucho del filtro, abra el suministro de agua y verifique si hay fugas de agua.
Hay una fuga de agua en la conexión de una manguera	• La manguera no está cortada en forma recta, está dañada o engarzada.	• Apague el suministro de agua y libere la presión de agua. Retire la placa de bloqueo de conexión rápida. Presione en el collarín alrededor del accesorio en la fuga y tire de la manguera para retirarla. Inspecciónela para detectar polvo o daños. Vuelva a insertar la manguera y la placa de bloqueo en el accesorio. Abra el suministro de agua y verifique si hay fugas de agua. Reinstale la placa de bloqueo.
Hay una fuga de agua en una conexión roscada	• La conexión está dañada o sucia. • La conexión está demasiado ajustada o no está lo suficientemente ajustada.	• Apague el suministro de agua y libere la presión de agua. Desconecte el accesorio e inspeccione el sello para detectar polvo o daños. Vuelva a conectar el accesorio de forma segura. **IMPORTANTE: NO lo ajuste en exceso.** Abra el suministro de agua y verifique si hay fugas de agua.
Hay poco caudal o no hay caudal	• Hay polvo o una obstrucción en la línea de la manguera. • Pueden haber quedado residuos del proceso de instalación que estén obstruyendo el aireador/la varilla del grifo de la cocina o, en el caso de grifos controlados electrónicamente [como los grifos Delta Touch2O], estos pueden tener mallas filtrantes adicionales cerca de la válvula electrónica además del aireador/la varilla. • El cartucho del filtro no está instalado por completo.	• Confirme que el grifo sea el frío. • Apague el suministro de agua y libere la presión de agua. Desconecte el accesorio e inspeccione el sello para detectar suciedad. Vuelva a conectar el accesorio de forma segura. **IMPORTANTE: NO lo ajuste en exceso.** • Consulte las instrucciones de instalación del fabricante de su grifo para conocer los pasos específicos para descargar el grifo de su cocina o los grifos de cocina controlados electrónicamente. Se recomienda verificar el aireador en la salida de la cocina y toda malla filtrante adicional en la línea que esté en su conexión. • Confirme que el cartucho del filtro esté instalado girándolo en el sentido horario hasta que ya no pueda girarlo. **NOTA:** Si es difícil girarlo, puede aliviar la presión apagando la línea de suministro de agua fría y abriendo el grifo de la cocina.

Garantía limitada de los sistemas de filtración del agua Delta®

Según corresponda, se garantiza al comprador usuario o al usuario comercial iniciales que el presente sistema de filtración del agua Delta® no tendrá defectos de material ni por la mano de obra durante los periodos que se indican más abajo.

Máquinas, envueltas y componentes del sistema de filtración del agua: Durante los cinco (5) años siguientes a la fecha en que el producto sea recibido por el comprador usuario inicial o su representante autorizado (p. ej., el contratista de instalaciones).

Cartuchos de los filtros, incluso los prefiltros, los remineralizadores y los repuestos: Durante los treinta (30) días siguientes a la fecha en que el producto sea recibido por el comprador inicial o su representante autorizado (p. ej., el contratista de instalaciones).

¿Qué haremos?: Según corresponda, durante los periodos de garantía que se indican más arriba Delta Faucet Company arreglará o cambiará gratis las piezas que tuvieren defectos de material o por la mano de obra, si la instalación, uso y mantenimiento del sistema han sido normales. A su entera discreción, Delta Faucet Company podrá utilizar piezas o productos nuevos, reacondicionados o rehomologados para hacer dichos arreglos o cambios. Si el arreglo o cambio en cuestión carecieren de sentido, Delta Faucet Company podrá optar por reembolsar el precio de compra (Delta Faucet Company podrá exigir la devolución del producto como contraprestación). **Estos son sus únicos recursos.**

¿Qué no está cubierto?: Como Delta Faucet Company no puede controlar la calidad de los productos de Delta® vendidos por vendedores no autorizados, esta garantía no cubrirá los productos de Delta vendidos por vendedores no autorizados, a menos que la ley lo prohíba.

Los gastos por trabajos en que incurriere el comprador por arreglar, cambiar, instalar o desinstalar el producto no estarán cubiertos por la presente garantía. Delta Faucet Company no será responsable por los daños resultantes del desgaste natural; el uso al aire libre; el uso indebido, incluso el uso del producto con fines diferentes de los pretendidos; el maltrato; el descuido; o la instalación, el mantenimiento o el arreglo incorrectos o inadecuados, incluso no seguir las indicaciones pertinentes de cuidado y mantenimiento. Delta Faucet Company recomienda recurrir a un plomero profesional para todas las instalaciones y arreglos. Asimismo, recomendamos que solo se usen repuestos auténticos de Delta®.

¿Qué tengo que hacer para recibir el servicio de garantía o los repuestos?: Los reclamos de garantías y los repuestos pueden hacerse o recibirse respectivamente llamando al 1 800 345 3358 o contactándonos por correo postal o internet de la siguiente forma (incluya el número de modelo, la fecha de la compra inicial y la documentación de la fecha de recibo del producto por el comprador inicial o su representante autorizado [p. ej., el contratista de instalaciones]):

En Estados Unidos
Delta Faucet Company
55 E. 111th Street
Carmel, IN 46280
Attention: Warranty Service
https://www.deltafaucet.com/service-parts/contact-us

Para hacer reclamos de garantías, el comprobante de compra (el recibo de la venta inicial con la fecha de compra) y la documentación de la fecha de recibo del producto por el comprador inicial o su representante autorizado (p. ej., el contratista de instalaciones) tienen que ponerse previamente a disposición de Delta Faucet Company, a menos que el comprador haya registrado el producto en cuestión ante Delta Faucet Company. Esta garantía vale únicamente para los productos instalados en los Estados Unidos de América.

Limitación de la duración de las garantías implícitas. Note que algunos estados no permiten limitar la duración de las garantías implícitas, así que es posible que las limitaciones de más abajo no sean aplicables a usted. A NO SER QUE EL DERECHO VIGENTE ESTABLEZCA OTRA COSA, LA DURACIÓN DE LAS GARANTÍAS IMPLÍCITAS, INCLUSO LAS GARANTÍAS IMPLÍCITAS DE LA COMERCIALIDAD Y DE LA IDONEIDAD PARA LOS USOS QUE SON PROPIOS, SE LIMITA AL PLAZO DE PRESCRIPCIÓN LEGAL O A LA DURACIÓN DE ESTA GARANTÍA (LO QUE SEA MENOR).

Limitaciones relativas a los daños especiales, incidentales o indirectos. Note que algunos estados no permiten excluir o limitar la responsabilidad por los daños especiales, incidentales o indirectos, así que es posible que las limitaciones y exclusiones de más abajo no sean aplicables a usted. A NO SER QUE EL DERECHO VIGENTE ESTABLEZCA OTRA COSA, LA PRESENTE GARANTÍA NO CUBRIRÁ, Y DELTA FAUCET COMPANY NO SERÁ REPONSABLE POR, LOS DAÑOS ESPECIALES, INCIDENTALES O INDIRECTOS, INCLUSO LOS GASTOS POR TRABAJOS EN QUE INCURRIERE EL COMPRADOR POR ARREGLAR, CAMBIAR, INSTALAR O DESINSTALAR EL PRODUCTO, RESULTANTES DE INCUMPLIMIENTOS, INCLUSO DE GARANTÍAS EXPRESAS O IMPLÍCITAS, DEL CONTRATO O DE RESPONSABILIDADES EXTRACONTRACTUALES. DELTA FAUCET COMPANY NO SERÁ RESPONSABLE POR LOS DAÑOS RESULTANTES DEL DESGASTE NATURAL; EL USO AL AIRE LIBRE; EL USO INDEBIDO, INCLUSO EL USO DEL PRODUCTO CON FINES DIFERENTES DE LOS PRETENDIDOS; EL MALTRATO; EL DESCUIDO; O LA INSTALACIÓN, EL MANTENIMIENTO O EL ARREGLO INCORRECTOS O INADECUADOS, INCLUSO NO SEGUIR LAS INDICACIONES PERTINENTES DE INSTALACIÓN CUIDADO Y MANTENIMIENTO. BAJO NINGUNA CIRCUNSTANCIA NUESTRA RESPONSABILIDAD PECUNIARIA POR INCUMPLIMIENTOS DE LA PRESENTE GARANTÍA LIMITADA PODRÁ SER MAYOR QUE LA SUMA PAGADA POR USTED POR EL PRODUCTO DEFECTUOSO.

Otros derechos: La presente garantía le otorga derechos legales específicos, y es posible que tenga otros derechos en función del estado en que reside.

La presente es la única garantía escrita de Delta Faucet Company y no es transferible.

Si tiene dudas o preguntas sobre el apoyo técnico, la instalación o nuestra garantía, contáctenos a través de los canales de más arriba o visite nuestro sitio web: www.deltafaucet.com.

© 2024 Masco Corporation de l'Indiana

see what Delta can do™

117549

X00117549

SYSTÈME DE FILTRATION AVANCÉE DE L'EAU CLARIFI® À 2 ÉTAGES SOUS L'ÉVIER

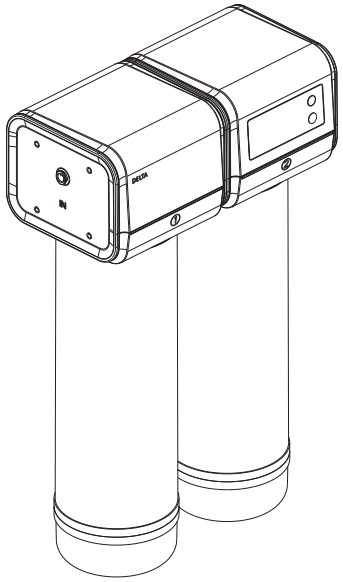

Numéro de modèle: DWQ3502020

Date d'achat : _____

Register Online
www.deltafaucet.com/registerme



Téléchargez l'application mobile DFC@Home à partir de l'Apple® App Store (utilisateurs iOS) ou de Google® Play Store (utilisateurs Android)

*L'application mobile DFC@Home permet l'enregistrement direct du produit à l'aide du code QR ci-dessous.

TÉLÉCHARGEZ L'APPLICATION DFC@HOME

1-800-345-3358
www.deltafaucet.com/service-parts

Lea todas las instrucciones antes de hacer la instalación.

⚠ ADVERTENCIA

El no leer estas instrucciones de instalación puede resultar en lesiones personales, daños a la propiedad, o falla en el funcionamiento del producto. El fabricante no asume ninguna responsabilidad por la falla del producto debido a una instalación incorrecta.

Pour référencer les pièces de rechange et accéder à des documents techniques et des informations supplémentaires sur les produits, visitez www.deltafaucet.com

BALAYEZ POUR ACCÉDER À LA FICHE DES DONNÉES DE PERFORMANCE
Ou visitez www.deltafaucet.com/Clarifi-2-stage-spec

DWQ3502020 ont été certifiés par IAPMO R&T et sont conformes aux normes NSF/ANSI 42, 53, 401 pour la réduction des substances pour des déclarations de performance spécifiques vérifiées et validées par des données d'essai, telles qu'indiquées dans la fiche de données des performances, et sont conformes à la norme NSF/ ANSI 372.

! NE PAS JETER !

Référencez l'unité pour l'entretien à long terme. Laissez l'unité avec le propriétaire du système.

* Apple® est une marque déposée d'Apple Inc. et Google® est une marque déposée de Google, Inc.

AVANT DE COMMENCER : LISEZ TOUTES LES INSTRUCTIONS AVANT D'UTILISER CETTE UNITÉ

Lisez ce manuel dans son intégralité et assurez-vous de comprendre son contenu pour éviter les blessures corporelles et/ou les dommages matériels lors de l'installation et de l'utilisation de ce produit.
Vérifiez toutes les exigences du code de plomberie local avant l'installation et suivez leurs directives lorsque vous installez ce système de filtration d'eau.

⚠ AVERTISSEMENT

N'utilisez pas le système avec de l'eau microbiologiquement dangereuse ou de qualité inconnue sans désinfection adéquate avant ou après le système.

⚠ AVERTISSEMENT

Gardez les petites pièces hors de la portée des enfants de moins de trois ans pendant l'installation de ce produit.

⚠ AVERTISSEMENT

This system is for use on water supplies that have been treated to public water systems standards. This system has been tested to demonstrate effective reduction of microcystins. However, in the event of a reported cyanotoxin in your water supply, follow the recommendations of your drinking water authority. Other cyanotoxins may be present in the drinking water which may not be effectively reduced by this system.

⚠ AVERTISSEMENT **Assurez-vous de respecter tous les codes nationaux et locaux applicables** **⚠ AVERTISSEMENT**

- Tous les contaminants ou substances présents dans votre eau ne sont pas éliminés par ce dispositif de filtration d'eau. Veuillez vous référer à la fiche des données de performance pour obtenir des informations sur les contaminants et les performances de réduction.
- Le système doit être alimenté uniquement en eau froide.
- Ce système de filtration n'est pas destiné à convertir les eaux usées ou les eaux usées brutes en eau potable.
- Il existe un risque d'exposition à des contaminants si cette unité n'est pas entretenue et utilisée comme spécifié dans le manuel d'installation suivant.
- Les contaminants ou autres substances éliminés par ce système de filtration peuvent ne pas être présents dans votre eau. Veuillez vous référer à la section Fiche des données des performance pour obtenir des informations sur les contaminants et les performances de réduction.
- Ce produit a une durée de vie limitée. Notez la date d'installation et toute opération d'entretien ou de remplacement de filtre effectuée. En raison de sa durée de vie limitée, remplacez le collecteur tous les 10 ans pour éviter des réparations coûteuses ou d'éventuels dégâts d'eau.

AVIS

Pour réduire le risque associé aux dommages matériels dus aux fuites d'eau :

- Lisez et suivez ces instructions avant l'installation et l'utilisation de ce système.
- L'installation et l'utilisation doivent être conformes à tous les codes de plomberie nationaux et locaux.
- N'installez pas l'unité dans un endroit où la température peut chuter sous le point de congélation, où elle peut être exposée à la lumière directe ou à la chaleur.
- La pression de l'eau ne doit pas dépasser 0,55 MPa (80 psi).
- Atténuez les conditions de coups de bélier.
- N'utilisez pas de chalumeau ou d'autres sources de température élevée à proximité du système de filtrage, des cartouches, des raccords en plastique ou de la tuyauterie en plastique.
- N'utilisez jamais de produit d'étanchéité pour tuyaux, d'enduit pour tuyaux ou de ruban d'étanchéité pour filetage sur les raccords en plastique.
- Soyez prudent lorsque vous utilisez des pinces ou des clés à tuyau pour serrer les raccords en plastique, car un serrage excessif peut causer des dommages.
- Positionnez le système de manière à ce qu'il ne soit pas heurté par d'autres éléments utilisés dans la zone d'installation.
- N'installez pas l'unité si des pièces sont manquantes. Contactez le service à la clientèle de Delta au 1 800 345-DELTA (3358) pour obtenir des pièces de rechange. Inspectez régulièrement la plomberie et l'approvisionnement en eau pour détecter tout dommage. Remplacez ou réparez selon les besoins.
- Remplacez rapidement les cartouches de filtre à la fin de leur durée de vie ou lorsqu'il y a une diminution notable du débit d'eau.

ENTRETIEN

Si la qualité de l'eau locale est inférieure ou supérieure à l'indice moyen, la durée de vie réelle de la cartouche de filtre peut différer de la durée de vie suggérée. La durée de vie et les performances du filtre sont évaluées dans des conditions de laboratoire contrôlées conformément aux normes NSF. Les performances et la longévité du filtre peuvent varier en raison des fluctuations naturelles des conditions réelles.

Si la cartouche de filtre est bloquée ou cesse de fonctionner prématurément, veuillez considérer les performances actuelles comme critère de base pour remplacer la cartouche de filtre.

Un rinçage manuel est requis lors du redémarrage du système ou si le système n'a pas été utilisé pendant environ quatre semaines. Laissez couler l'eau pendant 10 minutes avant d'utiliser l'eau filtrée. Dans le cas contraire, si le système n'est pas utilisé pendant plus de quatre semaines, les cartouches de filtre doivent être remplacées avant l'utilisation.

Contenu de la boîte

Inspection de la boîte

Déballez et familiarisez-vous avec tous les composants, les raccords de connexion et le système de filtration d'eau pour une installation rapide et facile. Inspectez-les conformément à la liste des pièces pour vous assurer que rien n'a été oublié ou endommagé pendant le transport. S'il y a des pièces fissurées et/ou cassées, veuillez ne pas procéder à l'installation et contacter le service à la clientèle au 1 800 345-DELTA (3358).

Caractéristiques

Pour obtenir des performances optimales, il est fortement recommandé d'utiliser le système dans les paramètres opérationnels.

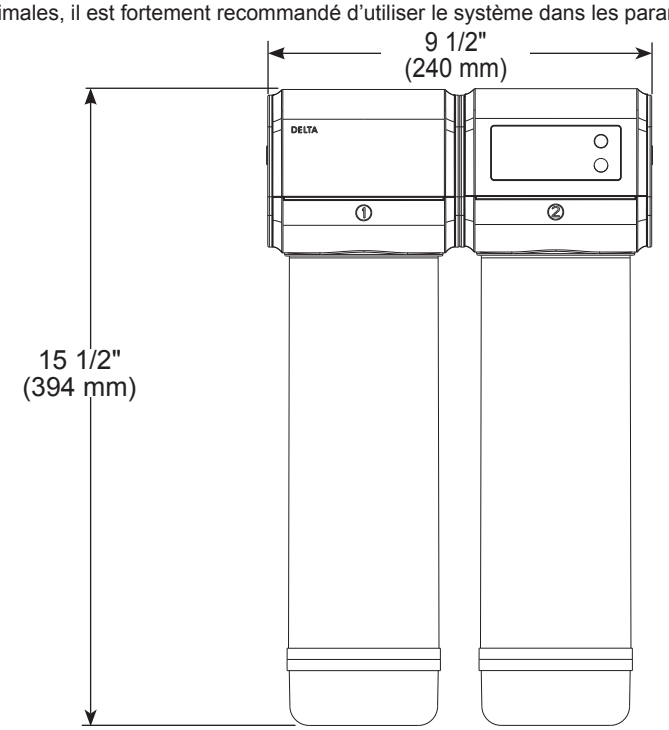

Modèle	DWQ3502020
Dimensions du système (L * l * H)	9 1/2" (L)x 5" (l)x15 1/2" (H)
Température ambiante	4 °C à 40 °C / 39 °F à 104 °F
Humidité ambiante	≤90%
Pression de l'eau à l'entrée	0,14 à 0,6 MPa / 20 à 100 PSI
Température de l'eau à l'entrée	5 °C à 38 °C / 41 °F à 100 °F
Besoins en eau à l'entrée	Source d'eau potable
Spécifications de puissance	Piles AA (3)
Durée de vie nominale	1,100 gal / 4164 L
Débit nominal d'eau filtrée	0.75 GPM / 2.8 LPM

- Si la pression d'arrivée d'eau dépasse la pression d'entrée d'eau requise, un réducteur de pression doit être installé (à acheter séparément).
- Si les conditions d'approvisionnement en eau sont inconnues, contactez votre service municipal de l'eau ou votre service de santé local pour obtenir une liste des contaminants dans votre région et une liste des laboratoires certifiés par votre province pour analyser l'eau potable.
- L'utilisation de cette unité avec des conditions d'arrivée d'eau en dehors de ces spécifications peut réduire son bon fonctionnement, entraînant une réduction du débit, des performances de filtration et/ou de la durée de vie du filtre.
- Utilisez uniquement des filtres et des composants de remplacement Delta Faucet Company d'origine pour une élimination continue des contaminants et pour garantir les performances du système.

TOOLS AND MATERIALS CHECKLIST

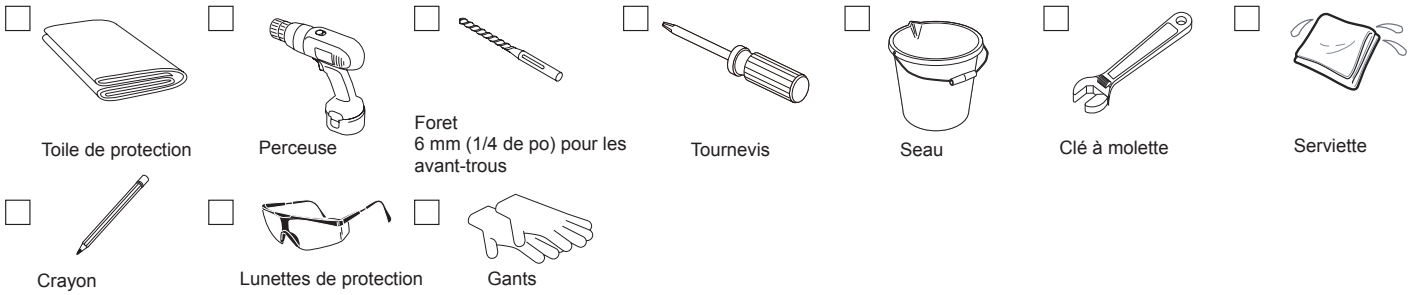

LISTE DES PIÈCES

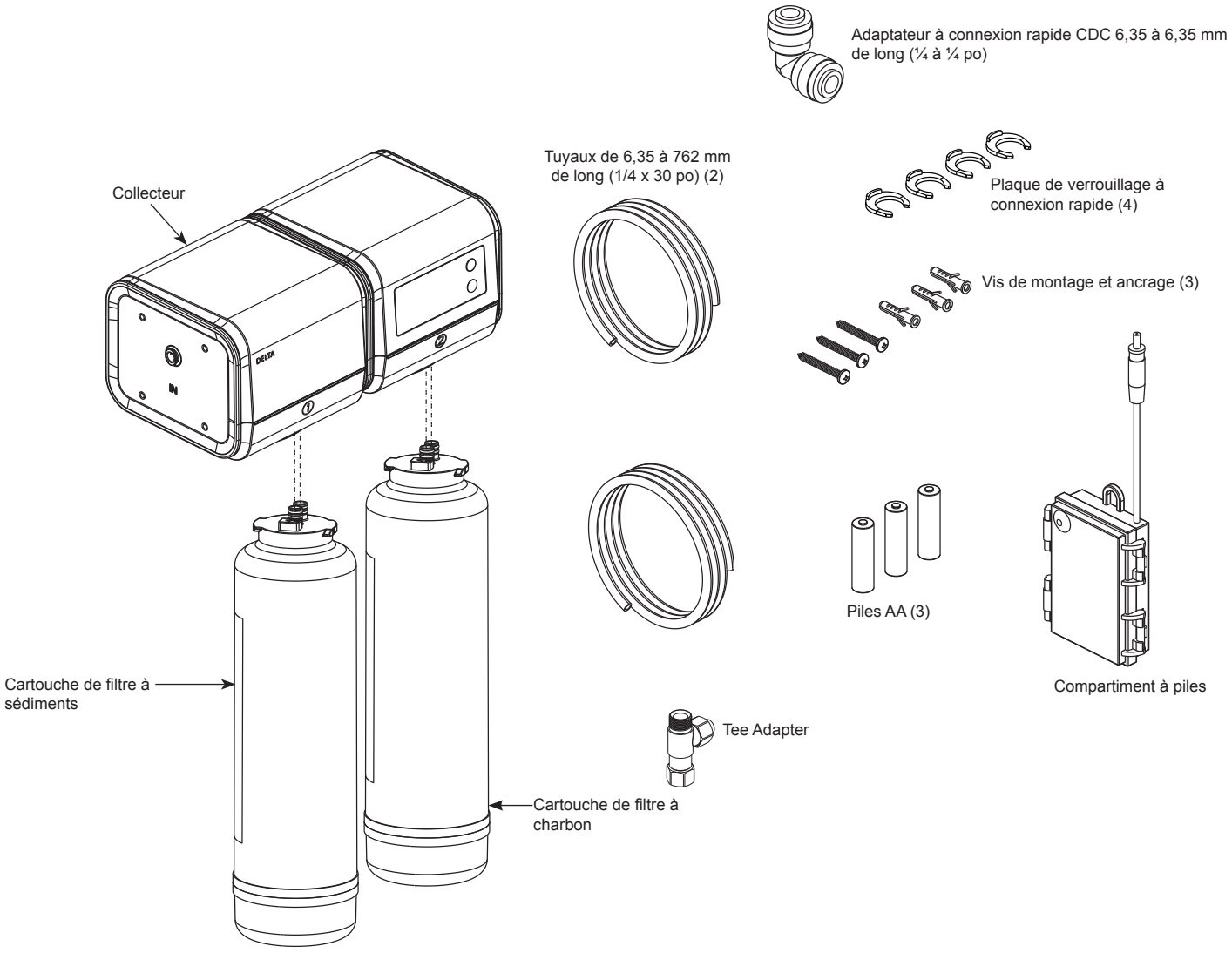

1 ENREGISTREZ VOTRE PRODUIT

RACCORDEMENT À L'ALIMENTATION EN EAU FROIDE

Le système de filtration d'eau doit être raccordé uniquement à l'alimentation en eau FROIDE.

2

⚠ AVERTISSEMENT

- N'installez PAS le système dans une zone où il sera exposé à la lumière du soleil, à des produits chimiques nocifs ou dans tout endroit où il pourrait être endommagé.
- NE PAS installer à proximité d'une source de chaleur.
- NE PAS installer à l'extérieur.

1. Fermez l'alimentation en eau froide, puis ouvrez le robinet de la cuisine (pour relâcher la pression de l'eau). Assurez-vous que l'eau a cessé de couler avant de passer à l'étape suivante. Vous aurez peut-être besoin d'un seau ou d'une serviette pour recueillir l'excédent d'eau.
2. Déconnectez la conduite d'alimentation en eau froide du robinet de la butée d'alimentation en eau froide.
3. Faites glisser l'écrou (A) sur le manchon en plastique (virole) (B). Commencez à insérer l'écrou (A) manuellement sur le raccord étanche en T (C) afin d'éviter le filetage croisé. Tournez l'écrou jusqu'à ce qu'il soit bien serré. Serrez ensuite l'écrou d'au moins 2 tours supplémentaires à l'aide d'une clé.
4. Connectez l'adaptateur en té (fourni avec l'unité) (1) à la butée d'alimentation. Serrez à la main, puis à l'aide d'une clé à molette, serrez d'un quart de tour supplémentaire.
5. Reconnectez la conduite d'alimentation en eau froide non filtrée (2) à l'adaptateur en té. Serrez à la main, puis à l'aide d'une clé à molette, serrez d'un quart de tour supplémentaire. **REMARQUE :** Faites passer le filetage soigneusement afin d'éviter le filetage croisé.
6. Inspectez délicatement le tuyau flexible pour vérifier qu'il est bien en place.

AVIS

Pour éviter les risques de dommages matériels, suivez les instructions pour une installation correcte. Si vous constatez que le tuyau d'alimentation de ce robinet est trop long et doit être raccourci pour que l'installation soit correcte, assurez-vous de lire les instructions et de prendre des dispositions à l'avance. Au moment de couper le tuyau d'alimentation, l'installateur accepte la responsabilité de le faire d'une manière qui permette de créer un joint étanche. Delta n'est pas responsable des tuyaux qui sont coupés trop courts ou d'une manière qui ne permet pas d'obtenir un joint étanche. N'utilisez PAS de manchon métallique (virole) ou de joint d'étanchéité (fourni avec le robinet) à la place du manchon en plastique (virole) fourni, sinon vous pourriez ne pas créer un joint étanche. N'utilisez pas d'enduits pour tuyaux ou d'autres produits d'étanchéité sur les raccords des conduites d'eau.

Pour les installations sur mesure, vous devez utiliser les manchons en plastique (viroles) fournis avec le modèle et les écrous inclus sur les lignes d'alimentation. **La coupe du tuyau doit être droite.** Faites glisser l'écrou (A) sur le manchon en plastique (virole) (B). Commencez à insérer l'écrou (A) manuellement sur le raccord du clapet antiretour (C) afin d'éviter le filetage croisé. Tournez l'écrou jusqu'à ce qu'il soit bien serré. Serrez ensuite l'écrou d'au moins 2 tours supplémentaires à l'aide d'une clé. Ouvrez l'alimentation en eau et vérifiez la présence de fuites.

Problèmes potentiels et solutions

- **Le tuyau n'est pas coupé perpendiculairement à l'axe du tuyau :** effectuez soigneusement une coupe supplémentaire, en veillant à ne pas couper le tuyau trop court.
- **Le tuyau est coupé trop court :** achetez un raccord d'accouplement et un tuyau d'alimentation de rechange qui s'emboîtent l'un dans l'autre. L'extrémité du raccord d'accouplement destinée à se connecter au robinet doit s'adapter aux écrous de raccordement standard de 9,53 mm (3/8 de po) et aux manchons en plastique (viroles) fournis avec le robinet.
- **Le manchon en plastique (virole) ou l'écrou de raccordement est perdu :** achetez un autre écrou et/ou un manchon en plastique (virole) qui sont conçus pour créer un joint étanche avec le tuyau PEX.

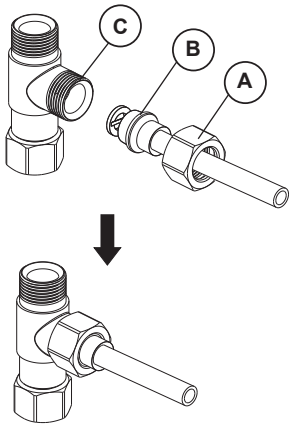

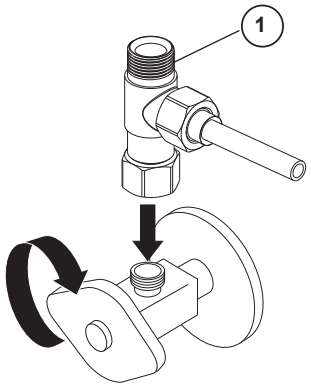

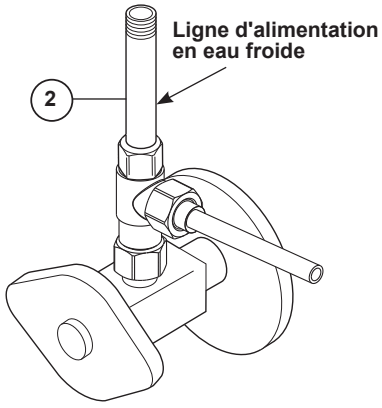

IMPORTANT

Le tuyau fourni avec ce système n'est pas conçu pour être utilisé avec des viroles de raccords à compression et ne doit être utilisé qu'avec les raccords fournis ou des raccords instantanés.

3 MONTAGE DE L'UNITÉ DE FILTRATION D'EAU

MISE EN GARDE

Pour éviter tout risque de blessure corporelle, portez des lunettes de protection et des gants résistants aux coupures avec une surface antidérapante lors du perçage.

1. À l'aide du gabarit de montage, installez le collecteur.
   REMARQUE : Ce système est conçu pour une installation verticale. Assurez-vous que le bas de la cartouche de filtre est à au moins 5,08 cm (2 pouces) du bas de l'armoire.
2. Alignez les trous de montage du collecteur sur l'emplacement de montage approprié.
3. Repérez les emplacements des trous sur votre gabarit de montage.
   REMARQUE : Assurez-vous d'inspecter la zone. Vérifiez et confirmez qu'il n'y a pas d'obstructions à l'arrière de la paroi de l'armoire. (p. ex. appareils électroménagers, cordons électriques, tuyaux)
4. Mettez le collecteur de côté et percez les avant-trous de montage, si nécessaire, en fonction des attaches sélectionnées.
5. Vissez partiellement les vis dans la paroi de l'armoire et faites glisser le collecteur sur les vis.
6. Si le collecteur semble instable, retirez et serrez davantage les vis, puis faites glisser le collecteur sur les vis. Répétez jusqu'à ce que le collecteur soit bien fixé.

A.

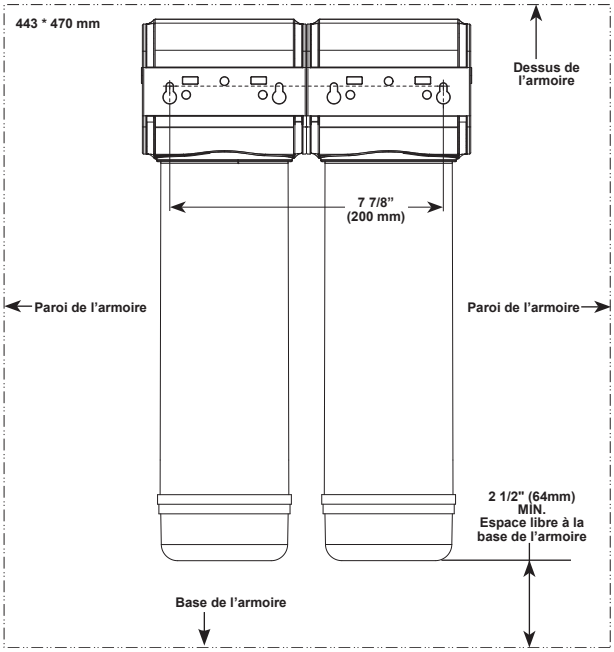

B.

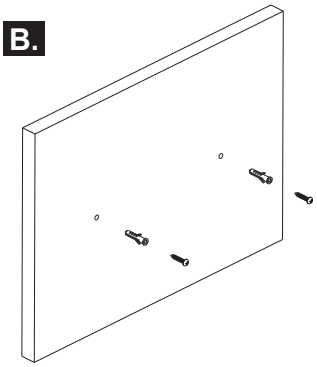

C.

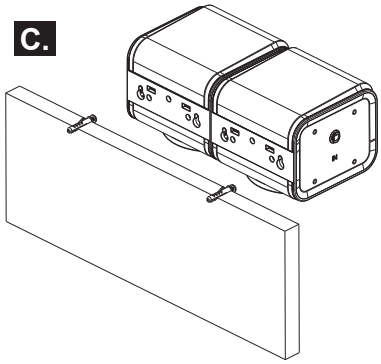

D.

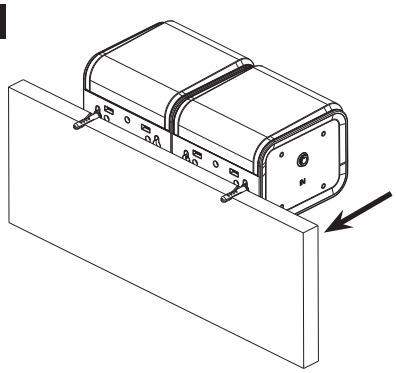

E.

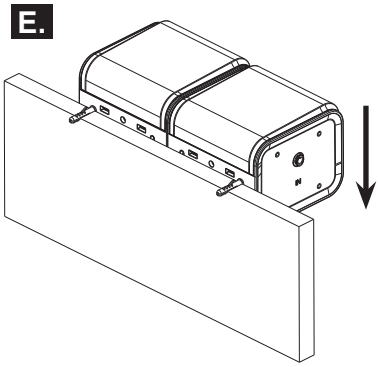

F.

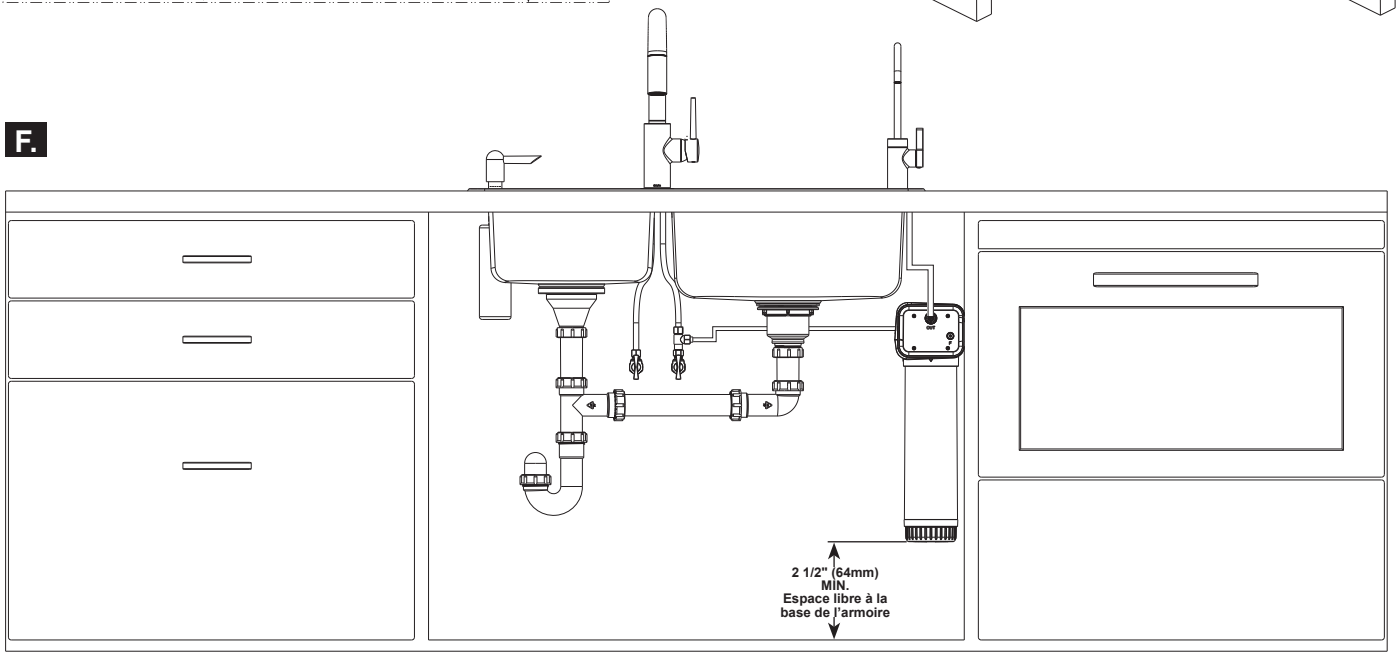

4 RACCORDEMENT DU SYSTÈME DE FILTRATION D'EAU

1. Connectez le tuyau flexible du raccord en té de l'alimentation en eau froide à l'orifice d'entrée du collecteur de filtre.
2. Le robinet d'eau filtrée peut être raccordé de deux façons :
   • Si le tuyau d'entrée de votre robinet est de 6,35 mm (1/4 de po), raccordez le robinet directement à l'orifice de sortie du collecteur de filtre.
   • Vous pouvez également utiliser un raccord de taille appropriée pour joindre le tuyau d'entrée du robinet au tuyau de 6,35 mm (1/4 de po) fourni, puis connecter ce tuyau à l'orifice de sortie du collecteur de filtre.
3. Insérez les plaques de verrouillage à connexion rapide fournies dans les deux raccords instantanés du collecteur. IMPORTANT : Utilisez les plaques de verrouillage à connexion rapide pour éviter toute libération accidentelle du tuyau.
4. Assurez-vous que tous les raccords sont bien fixés et que les tuyaux ne présentent aucun pli.

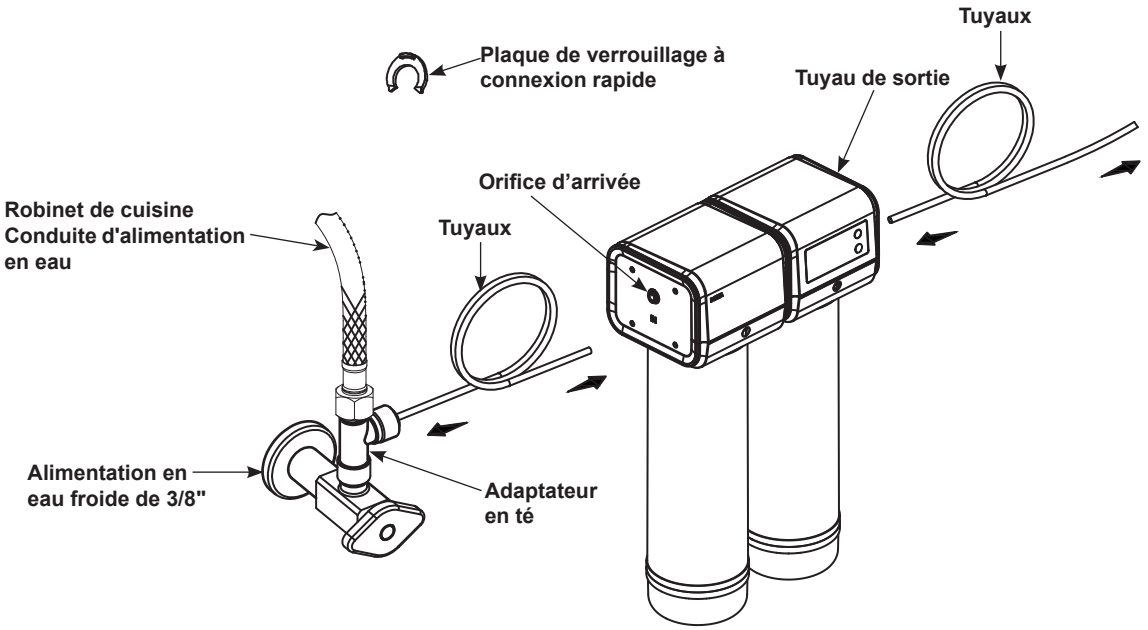

Comment utiliser les raccords rapides

Méthode correcte

Installation incorrecte

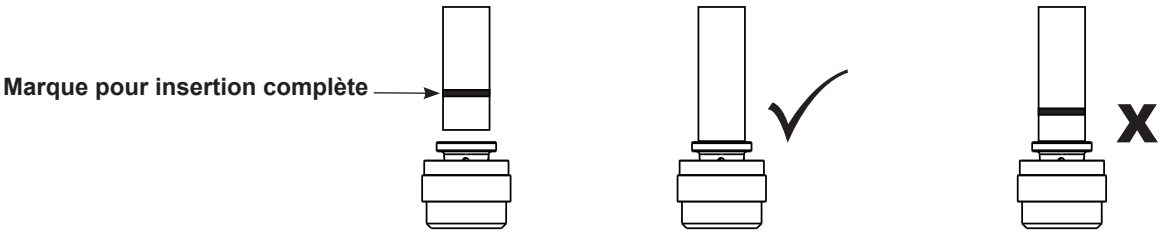

Si le tuyau souple ou le tube ne comporte pas déjà un repère de profondeur d'insertion ou si pour effectuer l'installation vous devez sectionner le tuyau ou le tube, faites une marque autour de celui-ci avec un marqueur à 5/8 po de son extrémité. Il s'agira de votre repère de profondeur d'insertion. Introduisez ensuite le tuyau ou le tube jusqu'à ce que la marque ne soit plus visible.

5

INSTALLATION DU COMPARTIMENT À PILES

- Insérez les piles dans le compartiment à piles en soulevant les languettes.

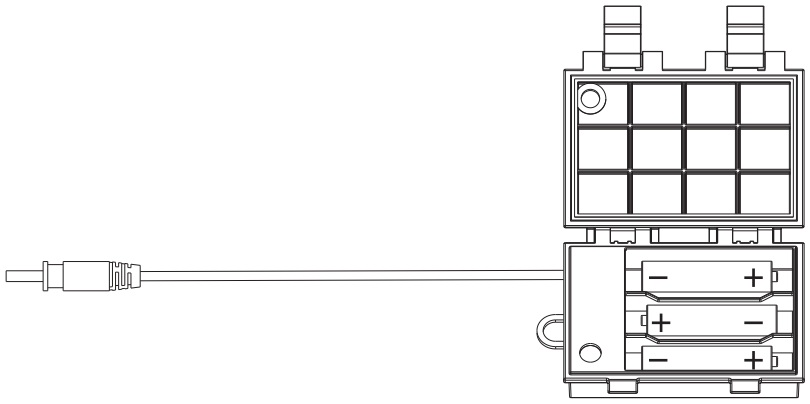

Support mural

- Percez un trou de 6,35 mm (1/4 de po) dans le mur, à quelques centimètres de votre système de filtration.
  REMARQUE : Assurez-vous d'inspecter la zone. Vérifiez et confirmez qu'il n'y a pas d'obstructions à l'arrière de la paroi de l'armoire. (p. ex. appareils électroménagers, cordons électriques, tuyaux)
- Placez l'ancrage à l'intérieur du trou puis fixez le compartiment à piles au mur en le vissant dans l'ancrage.

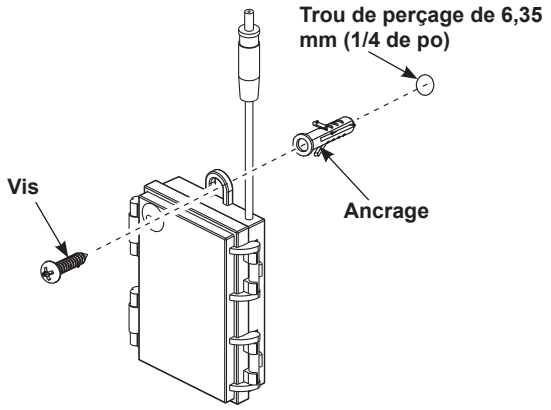

Montage sur la surface adhésive

- Utilisez la surface adhésive au dos du compartiment à piles pour le coller au mur.

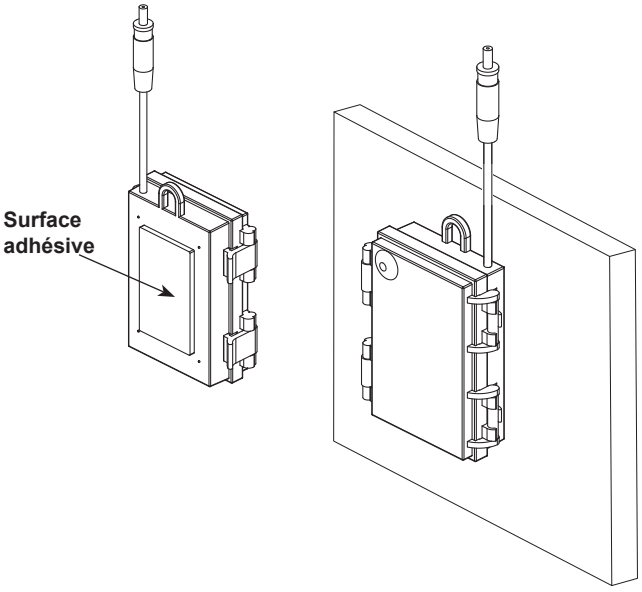

- Insérez le câble du compartiment à piles dans le collecteur.

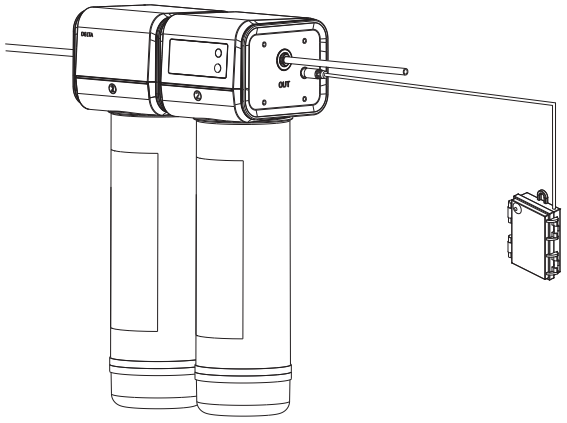

6 INSTALLATION DE LA CARTOUCHE DE FILTRE

1. Retirez la pellicule de protection et les capuchons d'expédition.
2. Inscrivez la date d'installation sur les deux étiquettes du filtre.
3. Vérifiez que les cartouches ne sont pas endommagées.
4. Assurez-vous que les deux ensembles de joints toriques sont installés et positionnés correctement.
5. Alignez la cartouche du filtre (1) comme indiqué et insérez-la vers le haut dans le collecteur selon la position marquée 1.
6. Tournez la cartouche du filtre d'un quart de tour vers la droite jusqu'à ce qu'elle soit bien fixée dans le collecteur de filtre.
7. Répétez les étapes 5 et 6 pour la deuxième cartouche. Insérez le filtre 2 vers le haut dans le collecteur selon la position marquée 2.

IMPORTANT!
La cartouche du filtre à sédiments (1) doit être sur le côté gauche. La cartouche de filtre à charbon (2) doit être sur le côté droit, sous l'écran d'affichage. Remplacez les cartouches en même temps pour maintenir de bonnes performances.

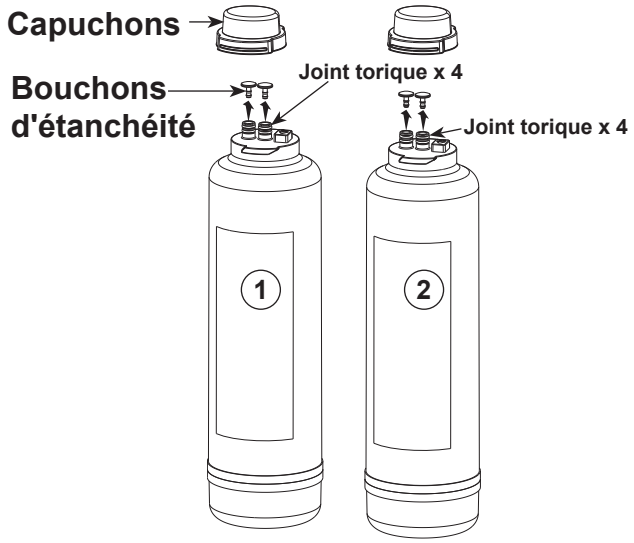

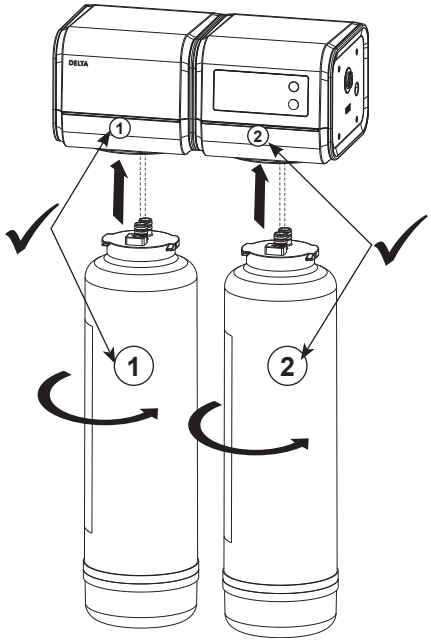

7 OUVRIR L'ALIMENTATION EN EAU FROIDE

1. Assurez-vous que tous les raccordements d'eau sont effectués comme décrit dans la section d'installation.
2. Vérifiez que le filtre est installé et verrouillé en place.
3. Assurez-vous que la poignée du robinet est en position fermée.
4. Ouvrez l'alimentation en eau froide de la conduite d'arrivée d'eau.
5. Vérifiez toutes les raccords pour détecter des fuites. Rincez manuellement le système pendant 10 minutes pour éliminer les particules d'air et de carbone présents dans le système.

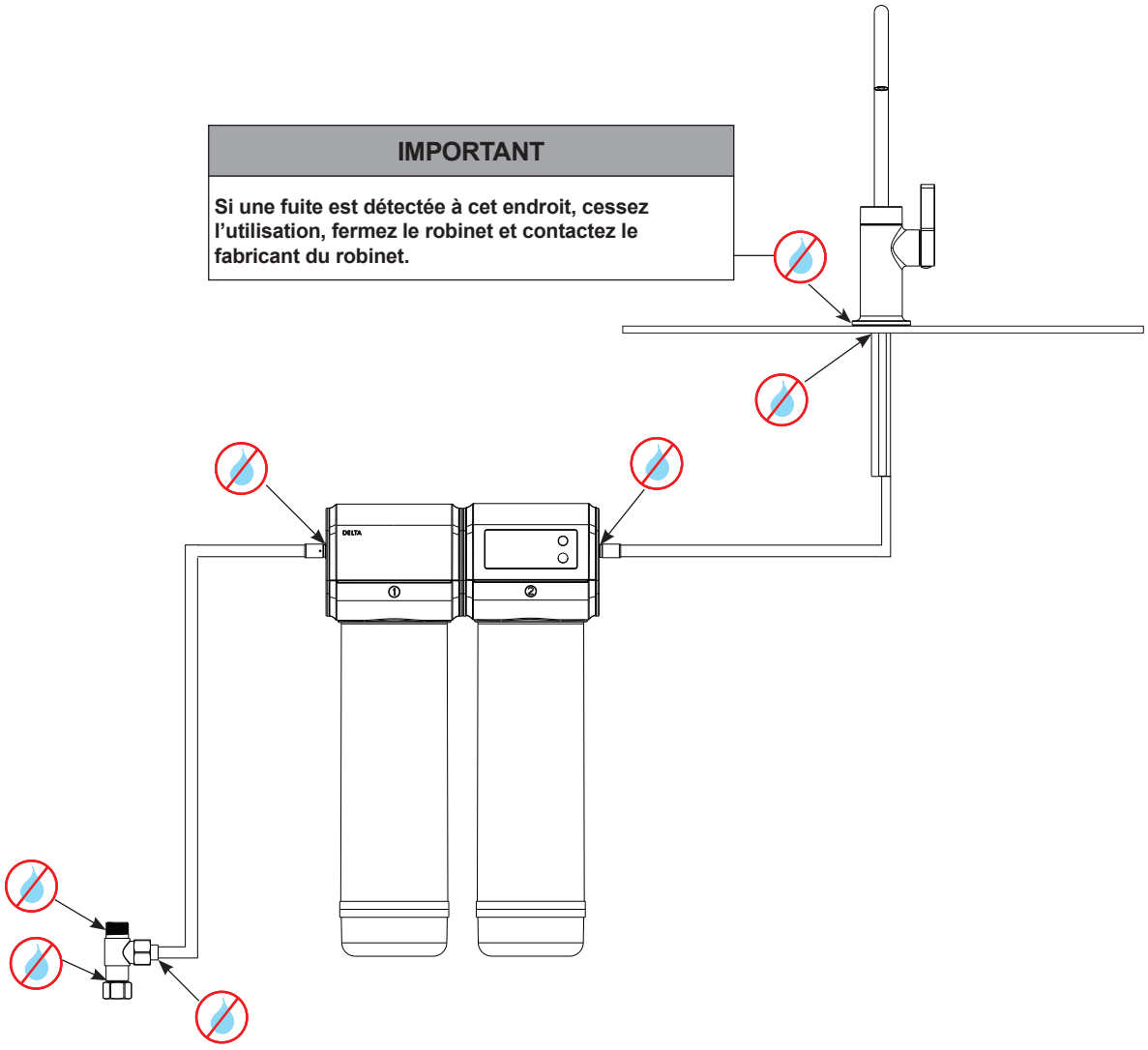

8 AFFICHAGE ET RÉINITIALISATION

1. Après avoir installé de nouveaux filtres, appuyez sur le bouton Paramètres et maintenez-le enfoncé pendant 3 secondes. L'icône du filtre 1 clignotera.
2. Appuyez sur le bouton Réinitialisation du filtre et maintenez-le enfoncé pendant 3 secondes. L'icône se réinitialisera alors à pleine capacité.
3. Appuyez sur le bouton Paramètres pour quitter le mode de réinitialisation.

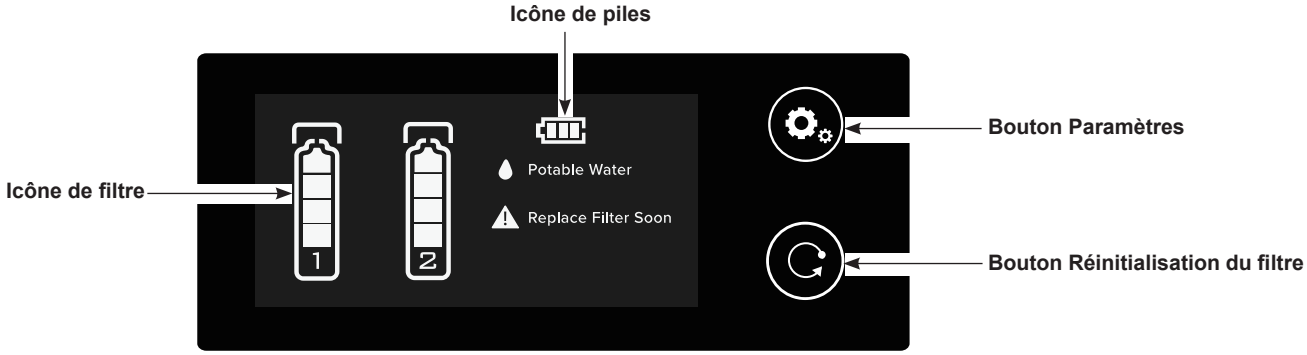

PANNEAU D'AFFICHAGE

- L'écran est éteint sans utilisation.
- L'écran est allumé pendant l'alimentation en au.
- L'écran est activé lorsque le bouton Paramètres ou Réinitialisation est enfoncé.

ICÔNE DE FILTRE

- L'icône de filtre représente la cartouche de filtre pour le DWQ3501510.

4 barres nouveau filtre, Capacité à 100 %	3 barres Capacité inférieure à 75 %	2 barres Capacité inférieure à 50 %	1 barre Capacité inférieure à 25 %	Aucune barre + numéros Capacité inférieure à 5 %	Aucune barre ni numéro Capacité à 0 %
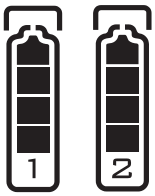	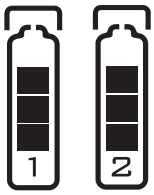	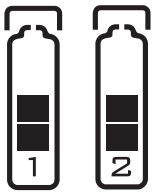	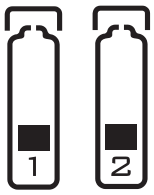	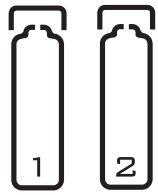	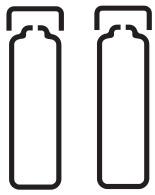

ICÔNE DE PILES

- Lorsque les piles atteignent moins de 10 % de leur capacité, l'icône de piles clignote et l'unité émet un bip sonore. L'écran d'affichage s'allume et s'éteint après 10 secondes.

3 barres Capacité à 100 %	0 barre 10 % de capacité
	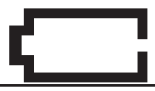

BOUTON PARAMÈTRES

- Appuyez sur le bouton Paramètres et maintenez-le enfoncé pendant 3 secondes pour accéder au mode des paramètres.

BOUTON RÉINITIALISATION DU FILTRE

- Appuyez sur le bouton Réinitialisation du filtre et maintenez-le enfoncé pendant 3 secondes pour activer la réinitialisation.
  REMARQUE : Vous devez être en mode des paramètres pour réinitialiser les indicateurs de durée de vie du filtre.
- Vous devriez entendre un bip sonore une fois que le filtre a été réinitialisé avec succès.

GUIDE DE DÉPANNAGE Appelez-nous au 1 800 345-DELTA (3358)		
Problème	**Cause probable**	**Solution**
Il y a une fuite d'eau entre la tête du filtre et la cartouche de filtre	• Un joint torique est endommagé, sale ou déplacé.	• Coupez l'alimentation en eau et relâchez la pression de l'eau. Retirez la cartouche de filtre et inspectez les joints toriques pour vérifier la présence de dommages ou de débris et assurez-vous que les joints toriques sont bien en place. Réinstallez la cartouche de filtre, rouvrez l'alimentation en eau et vérifiez la présence de fuites d'eau.
Il y a une fuite d'eau au niveau d'un raccord de tuyau	• Le tuyau n'est pas coupé d'équerre, est endommagé ou serti.	• Coupez l'alimentation en eau et relâchez la pression de l'eau. Retirez la plaque de verrouillage à connexion rapide. Appuyez sur le collier autour du raccord, au niveau de la fuite et tirez sur le tuyau pour le retirer. Vérifiez la présence de débris ou de dommages. Réinsérez le tuyau et la plaque de verrouillage dans le raccord. Ouvrez l'alimentation en eau et vérifiez la présence de fuites. Réinstallez la plaque de verrouillage.
Il y a une fuite d'eau au niveau d'un raccord fileté	• Le raccord est endommagé ou sale. • Le raccord est trop serré ou pas assez serré.	• Coupez l'alimentation en eau et relâchez la pression de l'eau. Débranchez le raccord et inspectez le joint pour vérifier la présence de dommages ou de débris. Reconnectez fermement le raccord. **IMPORTANT – NE PAS trop serrer.** Ouvrez l'alimentation en eau et vérifiez la présence de fuites.
L'écoulement est faible ou nul	• Il y a des débris ou une obstruction dans la conduite de tuyau. • Les débris qui peuvent s'être détachés pendant le processus d'installation et avoir obstrué l'aérateur/la baguette du robinet de cuisine ou, pour les robinets à commande électronique [tels que les robinets Touch2O de Delta], peuvent nécessiter des filtres supplémentaires près de la vanne électronique en plus de l'aérateur/de la baguette. • La cartouche de filtre n'est pas complètement installée.	• Assurez-vous que votre robinet est complètement ouvert sur l'eau froide. • Coupez l'alimentation en eau et relâchez la pression de l'eau. Débranchez le raccord et inspectez le joint pour vérifier la présence de débris. Reconnectez fermement le raccord. **IMPORTANT - NE PAS trop serrer.** • Consultez les instructions d'installation du fabricant de votre robinet pour connaître les étapes spécifiques à suivre pour rincer votre robinet de cuisine ou votre robinet de cuisine à commande électronique. Il est recommandé de vérifier l'aérateur du bec du robinet de cuisine et tous les filtres en ligne supplémentaires présents dans votre installation. • Vérifiez que la cartouche de filtre est complètement installée en la tournant dans le sens des aiguilles d'une montre jusqu'à ce qu'elle ne puisse plus être tournée. **REMARQUE :** S'il est difficile de la tourner, vous pouvez relâcher la pression en coupant l'alimentation en eau froide et en ouvrant le robinet de cuisine.

Garantie limitée des systèmes de filtration d'eau Delta®

Ce système de filtration d'eau Delta® bénéficie d'une garantie contre les défauts de matériaux et de fabrication accordée à l'acheteur initial ou à l'utilisateur commercial, selon le cas, pour la période applicable précisée ci-dessous :

Appareils de filtration de l'eau, boîtiers et composants: Cinq (5) ans à compter de la date de réception du produit par l'acheteur initial ou son représentant autorisé (entrepreneur en installation, etc.).

Cartouches filtrantes (y compris les préfiltres, les reminéralisateurs et les pièces de rechange): Trente (30) jours à compter de la date de réception du produit par l'acheteur initial ou son représentant autorisé (entrepreneur en installation, etc.).

Notre engagement: Delta Faucet Company réparera ou remplacera gratuitement, pendant la période de garantie applicable (telle que décrite ci-dessus), toute pièce qui s'avère défectueuse en raison d'un défaut de matériau ou de fabrication dans des conditions normales d'installation, d'utilisation et d'entretien. Delta Faucet Company peut, à sa seule discrétion, utiliser des pièces ou des produits neufs, remis à neuf ou recertifiés pour effectuer cette réparation ou ce remplacement. Si la réparation ou le remplacement ne s'avère pas possible, Delta Faucet Company peut décider de rembourser le prix d'achat (le retour du produit peut être exigé, à la discrétion de Delta Faucet Company). **Ce sont là les seuls recours dont vous disposez.**

Ce qui n'est pas couvert: Delta Faucet Company n'étant pas en mesure de contrôler la qualité des produits Delta® vendus par des vendeurs non autorisés, ces produits ne sont pas couverts par la présente garantie, à moins que la loi ne l'interdise.

Les frais de main-d'œuvre encourus par l'acheteur pour réparer, remplacer, installer ou retirer ce produit ne sont pas couverts par cette garantie. Delta Faucet Company n'est pas responsable des dommages résultant d'une usure raisonnable, d'une utilisation à l'extérieur, d'une mauvaise utilisation (y compris l'utilisation du produit pour une application non prévue), d'un usage abusif, de la négligence ou d'une installation, d'un entretien ou d'une réparation incorrects ou mal effectués, y compris le non-respect des instructions d'entretien et de nettoyage applicables. Delta Faucet Company recommande de faire appel à un plombier professionnel pour toute installation ou réparation. Nous vous recommandons également de n'utiliser que des pièces de rechange Delta® authentiques.

Ce qu'il faut faire pour obtenir un service de garantie ou des pièces de rechange: Pour faire une réclamation sous garantie et obtenir des pièces de rechange, il suffit d'appeler le 1 (800) 345 3358 ou de nous contacter par courrier ou en ligne en procédant comme suit (veuillez inclure le numéro de modèle, la date de l'achat original et le document attestant de la date de réception du produit par l'acheteur original ou son représentant autorisé (entrepreneur en installation, etc.)) :

Aux États-Unis :
Delta Faucet Company
55 E. 111th Street
Carmel, Indiana 46280
Attention : Service de garantie
https://www.deltafaucet.com/service-parts/contact-us

La preuve d'achat (reçu de caisse original indiquant la date d'achat) et le document attestant de la date de réception du produit par l'acheteur original ou son représentant autorisé (entrepreneur en installation, etc.) doivent être fournis à Delta Faucet Company pour toute réclamation sous garantie, à moins que l'acheteur n'ait enregistré le produit auprès de Delta Faucet Company. Cette garantie ne s'applique qu'aux produits installés aux États-Unis d'Amérique.

Limitation de la durée des garanties tacites. Veuillez noter que certains États ne permettent pas de limiter la durée d'une garantie tacite, de sorte que les limitations ci-dessous peuvent ne pas s'appliquer à votre cas. DANS LA MESURE MAXIMALE AUTORISÉE PAR LA LOI EN VIGUEUR, TOUTE GARANTIE TACITE, Y COMPRIS LES GARANTIES TACITES DE QUALITÉ MARCHANDE ET D'ADÉQUATION À UN USAGE PARTICULIER, EST LIMITÉE À LA PÉRIODE STATUTAIRE OU À LA DURÉE DE LA PRÉSENTE GARANTIE, LA DURÉE LA PLUS COURTE ÉTANT RETENUE.

Limitation des dommages particuliers, accessoires ou consécutifs. Veuillez noter que certains États n'autorisent pas l'exclusion ou la limitation des dommages particuliers, accessoires ou consécutifs, de sorte que les limitations et exclusions ci-dessous peuvent ne pas s'appliquer à votre cas. DANS LA MESURE MAXIMALE PERMISE PAR LA LOI EN VIGUEUR, CETTE GARANTIE NE COUVRE PAS, ET DELTA FAUCET COMPANY NE SERA PAS TENUE RESPONSABLE DES DOMMAGES PARTICULIERS, ACCESSOIRES OU CONSÉCUTIFS (Y COMPRIS LES FRAIS DE MAIN-D'ŒUVRE POUR RÉPARER, REMPLACER, INSTALLER OU RETIRER CE PRODUIT), QU'ILS RÉSULTENT D'UNE VIOLATION DE TOUTE GARANTIE EXPRESSE OU TACITE, D'UNE RUPTURE DE CONTRAT, D'UN DÉLIT CIVIL OU AUTRE. DELTA FAUCET COMPANY NE SERA PAS TENUE RESPONSABLE DE TOUT DOMMAGE RÉSULTANT D'UNE USURE RAISONNABLE, D'UNE UTILISATION À L'EXTÉRIEUR, D'UNE MAUVAISE UTILISATION (Y COMPRIS L'UTILISATION DU PRODUIT POUR UNE APPLICATION NON PRÉVUE), D'UN USAGE ABUSIF, DE LA NÉGLIGENCE OU D'UNE INSTALLATION, D'UN ENTRETIEN OU D'UNE RÉPARATION INCORRECTS OU MAL EFFECTUÉS, Y COMPRIS LE NON-RESPECT DES INSTRUCTIONS D'INSTALLATION, D'ENTRETIEN ET DE NETTOYAGE APPLICABLES. NOTRE RESPONSABILITÉ TOTALE EN CAS DE VIOLATION DE LA PRÉSENTE GARANTIE LIMITÉE NE PEUT EN AUCUN CAS DÉPASSER LE MONTANT RÉEL QUE VOUS AVEZ PAYÉ POUR LE PRODUIT DÉFECTUEUX.

Droits supplémentaires: Cette garantie vous donne des droits légaux spécifiques, et vous pouvez également disposer d'autres droits qui varient d'une province et d'un État à l'autre.

Ce document est la garantie écrite exclusive de Delta Faucet Company et cette garantie n'est pas transférable.

Pour toute question concernant l'assistance technique, l'installation ou la garantie, veuillez nous contacter comme indiqué ci-dessus ou visiter notre site Web à l'adresse www.deltafaucet.com.

© 2024 Masco Société de l'Indiana