SAFETY INFORMATION/ INFORMACIÓN DE SEGURIDAD

Please read and understand this entire manual before attempting to assemble, operate or install the product.
Lea y comprenda por completo este manual antes de intentar ensamblar, usar o instalar el producto.

WARNING /ADVERTENCIA

• This portable lamp has a polarized plug (one blade is wider than the other) as a safety feature to reduce the risk of electric shock.
Esta lámpara portátil tiene un enchufe polarizado (una clavija es más ancha que la otra)
como característica de seguridad para reducir el riesgo de descargas eléctricas.

•This plug will fit in a polarized outlet only one way. If the plug does not fit fully into the outlet, reverse the plug.
If it still does not fit, contact a qualified electrician. Never use with an extension cord unless plug can be fully inserted.
Este enchufe se introduce en un tomacòrrıente polarızado de una sola manera. Sı el enchufe
no encaja por completo en el tomacorriente, inviértalo. Si aún no encaja, póngase en
contacto con un electricista calificado. Nunca utilice extensiones eléctricas a menos que el
enchufe pueda insertarse completamente.

• Do not alter the plug./ No modifique el enchufe.

• Do not use the product if the plug is damaged in any way./ No use el producto si el enchufe presenta algún tipo de daño.

Never attempt to disassemble or alter the product in any way not instructed in this manual.
No intente desensamblar o modificar el producto de ninguna manera que
no sea la indicada en este manual.
This is not a toy and is not intended for use by children.
Always keep cords out of children's reach. They can wrap cords around their necks and strangle. Do not place near cribs, playpens, or play areas.
Esto no es un juguete y no está diseñado para ser usado por niños.
Mantenga siempre las cuerdas fuera del alcance de los niños.
Pueden envolver cuerdas alrededor de sus cuellos y estrangular.
No coloque cerca de cunas, parques de juegos o áreas de juego

PREPARATION/PREPARACIÓN

Before beginning assembly of product. make sure all parts are present. Compare parts with package contents list. If any part is missing or damaged, do not attempt to assemble, install or operate the product./ Antes de comenzar a ensamblar el producto, asegúrese de tener todas las piezas.Compare las.
piezas con la lista del contenido del paquete. No intente ensamblar, instalar ni usar el producto si falta alguna pieza o si están dañadas.

Estimated Assembly Time: 5 minutos.

Tiempo estimado de ensamblaje: 5 minutos.

CARE AND MAINTENANCE/ CUIDADO Y MANTENIMIENTO

• Bulb Replacement: Use 40 -watt max. medium-base incandescent bulbs or CFL/LED equivalents.
Reemplazo de las bombillas: Use bombillas incandescentes de base media de 40 vatios como máximo o bombillas CFL/LED equivalentes.

• Clean base with a soft, damp cloth./Limpie la base con un paño suave

• Do not use any chemicals, polishes or abrasives. / No use productos químicos, pulidores ni abrasivos.

• Do not immerse fixture in water./No sumerja el ensamble en agua.

TROUBLESHOOTING/SOLUCIÓN DE PROBLEMAS

Problem	Possible Cause	Corrective Action
Problema	**Causa posible**	**Acción correctiva**
Bulb won't light. La bombilla no se enciende.	1. Bulb is burned out./ La bombilla está quemada. 2. Power is off./No hay alimentación eléctrica.	1. Replace light bulb./ Reemplace la bombilla. 2. Check power supply and wiring connections./ Revise el suministro de electricidad y las conexiones del cableado.

Printed In China

Impreso en China

Item/ Artículo # 1260107

TABLE LAMP

Model/Modelo # TL20341

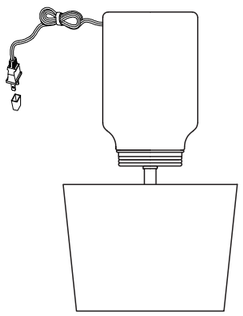

If you have any questions or problems, please call our customer service department at 1-800-643-0092, Monday through Friday 8:00 AM -12:00 PM and 1:00 PM - 5:00 PM CST.

Si tiene alguna pregunta o problema, por favor llame a nuestro departamento de servicio al cliente al 1-800-643-0092, de lunes a viernes de 8:00 AM a 12:00 PM y de 1:00 PM a 5:00 PM CST.

PACKAGE CONTENTS/ CONTENIDO DEL PAQUETE

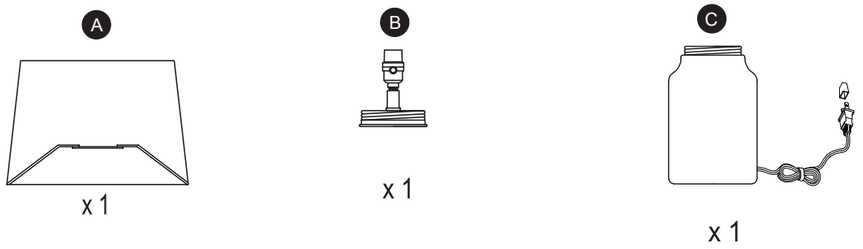

ASSEMBLY INSTRUCTIONS/INSTRUCCIONES DE ENSAMBLAJE

1

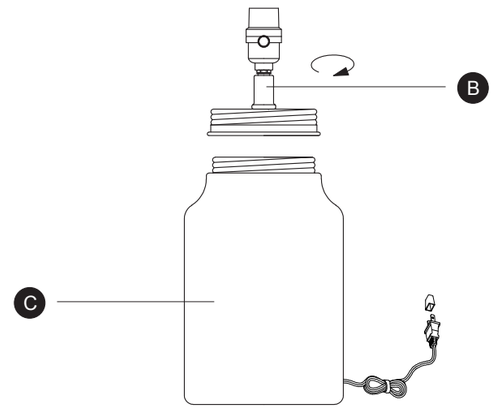

Screw (B) onto (C).

Atornille (B) en (C).

2

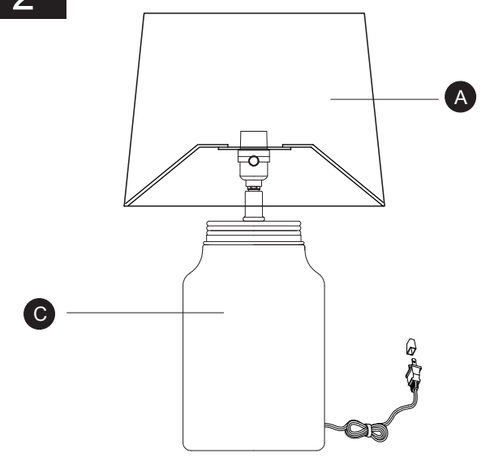

Fit (A) onto (C).

Encajar (A) en (C).

3

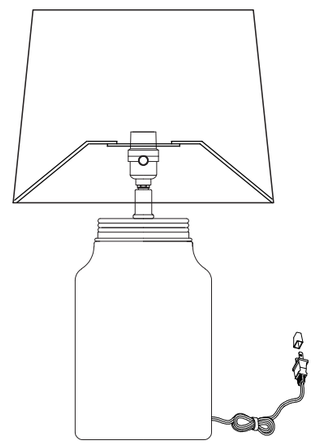

Use 40-watt max. medium-base incandescent bulb or LED equivalent.

Utilice 40 vatios máx. Bombilla incandescente de base media o LED equivalente.