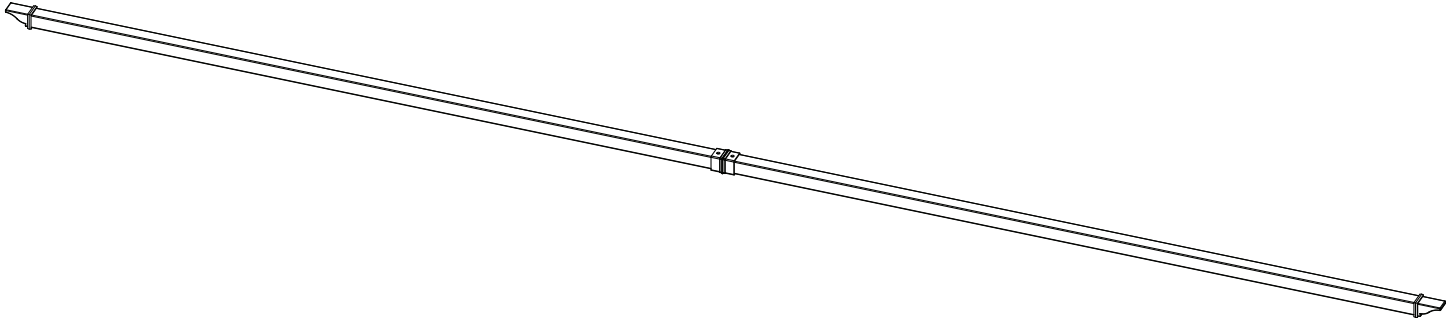

x14

