Good Earth Lighting

LED UNDER CABINET BAR (Page 2)
RAMPE D'ÉCLAIRAGE À DEL À INSTALLER SOUS UNE ARMOIRE (page 3)
BARRA CON LUZ LED PARA DEBAJO DEL GABINETE (página 4)

Model / Model / Modelo #: UC1138-WH1-12LF0-G, UC1138-WH1-18LF0-G, UC1138-WH1-24LF0-G, UC1138-WH1-30LF0-G

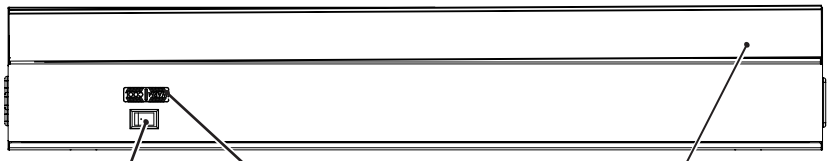

E ON/OFF Rocker Switch
F Interrupteur à bascule
S Interruptor oscilante de encendido/apagado

E Light Setting Slide Switch
F Interrupteur à glissière pour le réglage d'éclairage
S Interruptor deslizante para la configuración de luz

E Diffuser
F Diffuseur
S Difusor

Intertek

Hardware kit* / Trousse de quincaillerie* / Kit de aditamentos*

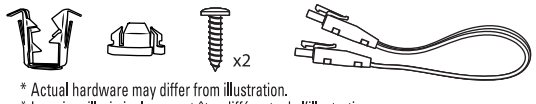

* Actual hardware may differ from illustration.
* La quincaillerie incluse peut être différente de l'illustration.
* Los aditamentos reales pueden diferir de los que se muestran en la ilustración.

Required
Nécessaire
Obligatorio

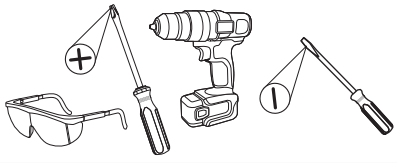

Need Help?
Questions? Call our Customer Service Center 1-800-291-8838.

Besoin d'aide?
Des questions? Communiquez avec notre service à la clientèle au 1 800 291-8838.

¿Necesita ayuda?
¿Preguntas? Llame a nuestro Departamento de Servicio al Cliente al 1-800-291-8838.

Warnings and Cautions / Avertissements et mises en garde / Advertencias y precauciones

English

Shut off power at the circuit breaker or fuse panel before removing the old fixture or installing a new one.
Read entire installation procedure before you begin and save instruction close to the fixture for future reference.
THIS FIXTURE IS DIMMABLE BY SPECIFIC FORWARD PHASE ELECTRONIC (TRAIC) DIMMERS. Dimmers tested to be compatible with this fixture are the Lutron: Diva® C*L™: DVWCL-153P* or DVCL-153P*, Lumea® C*L™: LGCL-153P*, and Toggler® C*L™: TGCL-153P*. Not recommended for use with motion or light sensors, timers, or any other external controls.

Important Safety

1. LED light output is strong enough to injure human eyes. Do not look directly at exposed LEDs.
2. LEDs gradually emit less light over their lifetime.
3. Do not use in wet locations. **FOR INDOOR USE ONLY.**
4. Do **NOT** mount to surfaces less than ¼ in.
5. For electrical requirements, see fixture. Minimum 90° C supply conductors.
6. Do **NOT** mount over sinks or stoves.
7. Do **NOT** install these lights inside of enclosed cabinets.
8. Turn power off before servicing.
9. Do not leave bare wires exposed.
10. Not intended for recessed installation in ceiling or soffits.
11. Maximum number of LED cabinet lighting fixtures per run should not exceed power supply wattage rating. Maximum 360 watts.

Français

Coupez le courant au panneau central de disjoncteurs ou de fusibles avant de retirer l'ancien luminaire ou d'en installer un nouveau.
Lisez le processus d'installation dans son ensemble et conservez ces instructions à proximité du luminaire afin de pouvoir les consulter ultérieurement.
L'INTENSITÉ DE CE LUMINAIRE PEUT ÊTRE RÉGLÉE À L'AIDE DE GRADATEURS ÉLECTRONIQUES À PHASE ASCENDANTE (TRIAC) PARTICULIERS.
Voici les gradateurs dont la compatibilité avec ce luminaire a été éprouvée – Lutron : Diva® C*L™ – DVWCL-153P* ou DVCL-153P*, Lumea® C*L™ – LGCL-153P* et Toggler® C*L™ – TGCL-153P*. Il n'est pas recommandé d'utiliser cet article avec un détecteur de mouvement, un capteur de lumière, une minuterie ou toute autre commande externe.

Mesure de sécurité importante

1. Le flux lumineux d'une ampoule à DEL est assez fort pour abîmer les yeux. Évitez de regarder directement l'ampoule à DEL allumée.
2. Les ampoules à DEL émettent progressivement moins de lumière au cours de leur durée de vie.
3. N'utilisez pas l'article dans des conditions humides. **POUR UN USAGE À L'INTÉRIEUR SEULEMENT.**
4. N'installez **PAS** l'article sur une surface de moins de 6,35 mm d'épaisseur.
5. Pour connaître les exigences électriques, consultez l'étiquette sur le luminaire. Conducteurs d'alimentation d'au moins 90 °C.
6. N'installez **PAS** ce luminaire au-dessus d'un évier ou d'une cuisinière.
7. N'installez **PAS** ce luminaire à l'intérieur d'une armoire fermée.
8. Coupez l'alimentation électrique avant d'effectuer l'entretien.
9. Ne laissez pas de fils dénudés exposés.
10. Ce luminaire n'est pas conçu pour une installation encastrée dans un plafond ou un soffite.
11. Ne raccordez pas plus de luminaires pour armoire à ampoules à DEL que le permet la puissance nominale de l'alimentation électrique. Utilisez des ampoules d'un maximum de 360 W.

Español

Antes de retirar la lámpara vieja o instalar una nueva, corte la alimentación en el interruptor de circuito o el panel de fusibles.
Lea todo el procedimiento de instalación antes de comenzar y guarde las instrucciones cerca de la lámpara para referencia futura.
ESTA LÁMPARA SE PUEDE REGULAR CON ATENUADORES ELECTRÓNICOS CON FASE DE AVANCE (TRIODO). Se ha probado la compatibilidad de esta lámpara con los siguientes atenuadores Lutron: Diva® C*L™: DVWCL-153P* o DVCL-153P*, Lumea® C*L™: LGCL-153P* y Toggler® C*L™: TGCL-153P*. No se recomienda usar con sensores de movimiento de luz, temporizadores ni cualquier otro control externo.

Seguridad importante

1. La salida de luz LED tiene suficiente intensidad como para dañar el ojo humano. No mire directamente a las luces LED expuestas.
2. Las luces LED emiten gradualmente menos luz durante su vida útil.
3. No la utilice en lugares húmedos o con agua. **SOLO PARA USO EN INTERIORES.**
4. **NO** instale en superficies con menos de 6,35 mm.
5. Para conocer los requisitos eléctricos, fíjese en la lámpara. Conductores de electricidad para 90 °C mínimo.
6. **NO** la coloque sobre un fregadero ni sobre una estufa.
7. **NO** instale las luces dentro de gabinetes cerrados.
8. Interrumpa la alimentación antes de realizar el mantenimiento.
9. No deje conductores desnudos expuestos.
10. No está diseñada para instalaciones empotradas en techos o en sofitos.
11. La cantidad máxima de lámparas con luz LED unidas para la iluminación del gabinete no debe superar el vataje del suministro de electricidad. 360 vatios como máximo.

English

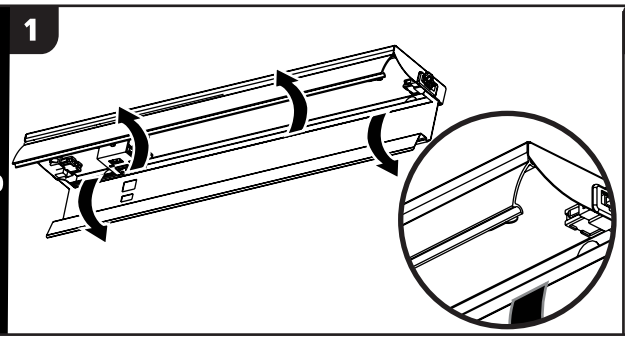

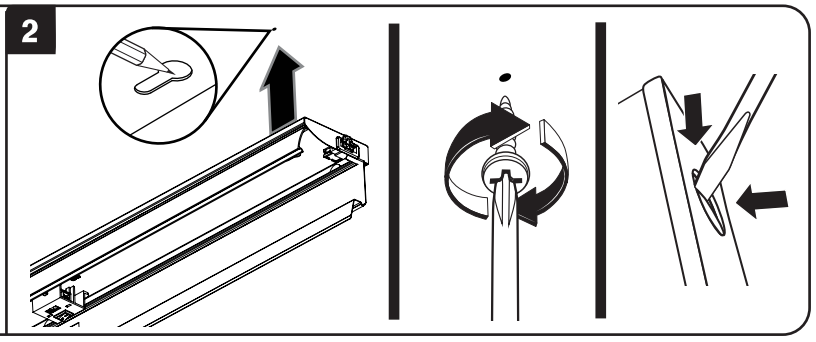

1 Remove diffuser by pulling back and up on the top edge corner of the diffuser. **NOTE:** Use a small knife or flat blade screwdriver to pry up and remove the decorative sliding switch cap prior opening the wire compartment cover. Open the wire compartment cover by pushing in the side of wire compartment cover to disengage both chassis locking tabs. **NOTE:** Be careful not to damage the LEDs when disengaging the wire compartment cover.

2 Locate the mounting keyhole slots on the back of the fixture. Mark the corresponding placement on the mounting surface area. Use a small drill or nail, make two small pilot holes at the marked locations. Tighten screws leaving ½ in. of the screw protruding from the surface. Determine which corresponding knock-out is closest to the supply wire feed and remove it. CAREFULLY REMOVE THE KNOCK-OUT BY HAMMERING A FLAT HEAD SCREWDRIVER OR PUNCH UNTIL THE SURFACE BREAKS. If the knock-out did not break free, use pliers (not included) and bend it back and forth until it snaps off.

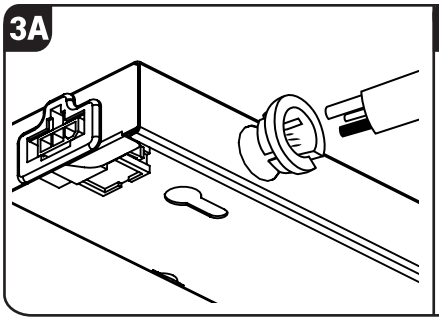

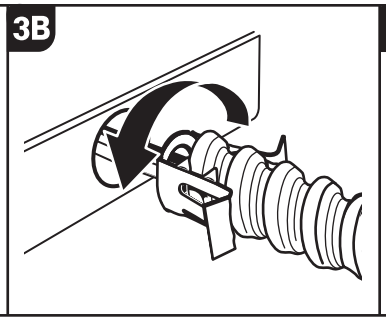

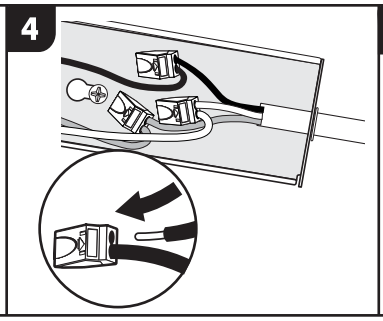

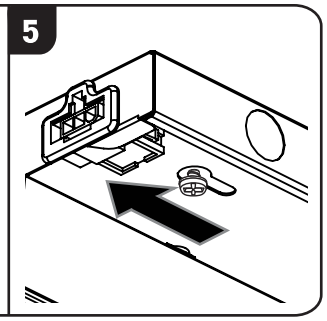

3A **OPTION A: 14/2+G Non-Metallic (NM) cable connection:** Attach the round plastic strain relief by inserting the threaded end through the knock-out and lock into position. Push the NM cable (not included) through the strain relief. Allow enough wire length to make the connection.

3B **OPTION B: 14/2 Metal Flexible cable connection:** Insert flexible whip through the metal strain relief and turn until the strain relief is fully engaged with the end of the cable. Push the strain relief and cable into the knock out and lock into position. Allow enough wire length to make the connection.

4 Fixture must be properly grounded. Connect fixture ground wire to ground wire. These wires can be either green or bare copper. Insert black supply lead into connector on black fixture wires and white supply lead into connector on white fixture wires.

5 Slide the fixture over until the narrow ends of the keyhole slots are under the heads of the wood screws. Finish tightening the wood screws until the fixture is tightly secured to the mounting surface.

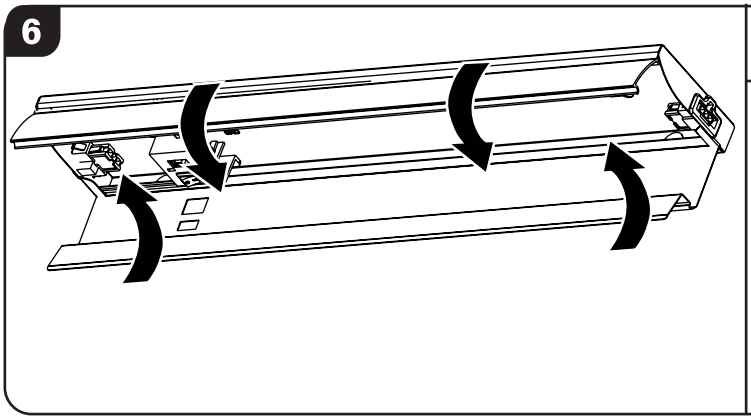

3 Light Setting Slide Switch

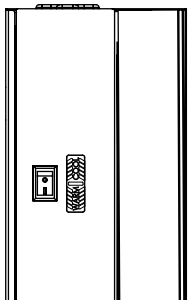

Slide switch that allows the color temperature of the light to be adjusted between 3 values:
Warm White: 2700°K,
Bright White: 3400°K
Cool White: 4000°K

6 Re-attach the wire compartment cover by hinging the cover with the fixture chassis and closing. Press on the cover and secure the front lip under the locking tab. Re-attach decorative sliding switch cap. Re-install diffuser.

Troubleshooting Guide

Before doing any work on the fixture, shut off power supply at the circuit breaker panel to avoid electrical shock.

Problem	Cause	Solution
Fixture doesn't light.	Power is off.	Check if power supply is on.
	Bad connection.	Check cords and/or wiring.
	Bad switch.	Test or replace switch.
Fuse blows or circuit breaker trips when light is turned on.	Discontinue use.	Call Customer Service Center **1-800-291-8838.**

Replacement Parts List

Hardware Kit:
ZH-UC1138F00-WH1

Replacement Diffuser:
ZD-UC1138LF12-FST
ZD-UC1138LF18-FST
ZD-UC1138LF24-FST
ZD-UC1138LF30-FST

Distributed by: **Good Earth Lighting**® 1400 East Business Center Drive, Ste. 108 Mount Prospect, IL 60056
Printed in China

SAVE THESE INSTRUCTIONS.

Français

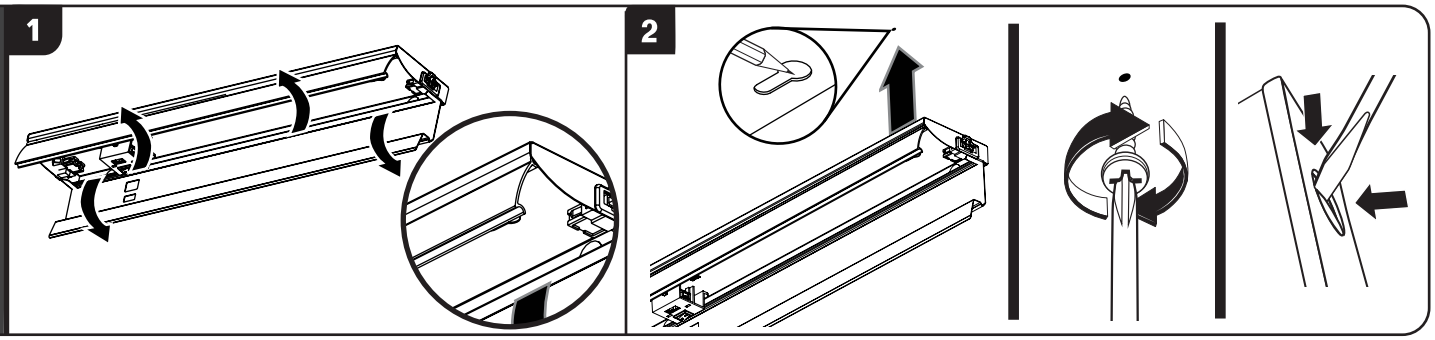

1 Retirez le diffuseur en tirant le coin de son rebord supérieur vers l'arrière et le haut. **REMARQUE :** Soulevez et retirez le capuchon décoratif de l'interrupteur à glissière à l'aide d'un petit couteau ou d'un tournevis à tête plate avant d'ouvrir le couvercle du compartiment des fils. Ouvrez le couvercle du compartiment des fils en le poussant sur le côté pour dégager les deux languettes de verrouillage du boîtier. **REMARQUE :** Prenez soin de ne pas endommager les ampoules à DEL en retirant le couvercle du compartiment des fils.

2 Repérez les encoches de montage en trou de serrure au dos du luminaire. Marquez l'endroit correspondant sur la surface de montage. À l'aide d'une petite perceuse ou d'un petit clou, percez deux avant-trous aux endroits que vous avez marqués. Serrez les vis en prenant soin de laisser chacune d'elle dépasser de la surface de 12,7 mm. Déterminez quelle pastille défonçable se trouve le plus près du fil d'alimentation et retirez-la. RETIREZ SOIGNEUSEMENT LA PASTILLE DÉFONÇABLE EN APPUYANT UN TOURNEVIS À TÊTE PLATE OU UN POINÇON SUR LA PASTILLE ET EN LE FRAPPANT À L'AIDE D'UN MARTEAU JUSQU'À CE QUE LA PASTILLE SE BRISE. Si vous ne pouvez pas retirer la pastille défonçable, pliez-la dans un sens et dans l'autre à l'aide de pinces (non incluses) jusqu'à ce qu'elle se rompe.

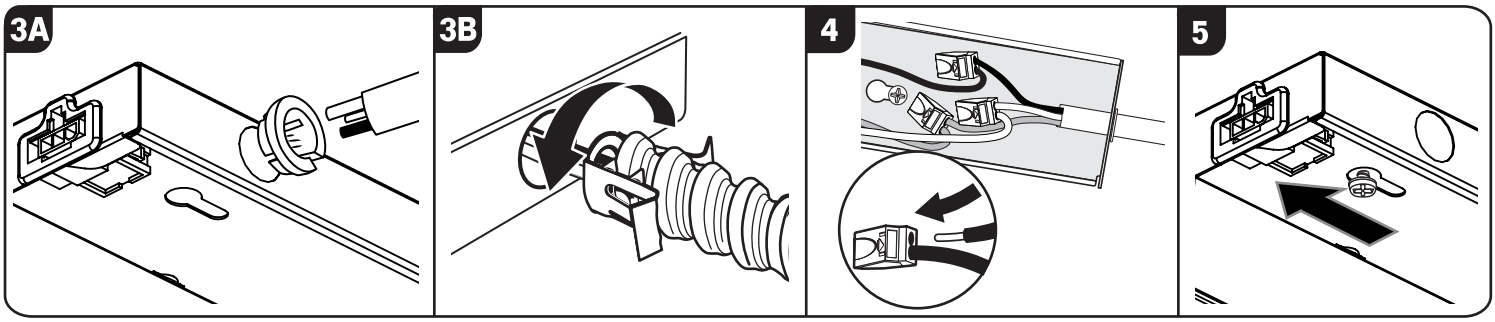

3A **OPTION A : Branchement du câble 14/2+G non métallique (NM) :** Installez le réducteur de tension en plastique en insérant l'extrémité filetée à travers le trou laissé par la pastille défonçable et bloquez-le en place. Passez le câble NM (non inclus) à travers le réducteur de tension. Prévoyez une longueur de câble suffisante pour la connexion.

3B **Option B : Branchement du câble 14/2 en métal flexible :** Insérez le câble souple à travers le réducteur de tension en métal et faites-le tourner jusqu'à ce que le réducteur de tension soit complètement inséré dans l'extrémité du câble. Passez le réducteur de tension et le câble à travers le trou laissé par la pastille défonçable et bloquez-les en place. Prévoyez une longueur de câble suffisante pour la connexion.

4 Le luminaire doit être mis à la terre de façon appropriée. Reliez le fil de mise à la terre du luminaire au fil de mise à la terre. Ces fils peuvent être verts ou en cuivre dénudé. Raccordez le fil d'alimentation noir au connecteur des fils noirs du luminaire. Raccordez le fil d'alimentation blanc au connecteur des fils blancs du luminaire.

5 Faites glisser le luminaire jusqu'à ce que les extrémités étroites des encoches en trou de serrure soient sous les têtes des vis à bois. Serrez complètement les vis à bois jusqu'à ce que le luminaire soit solidement fixé à la surface de montage.

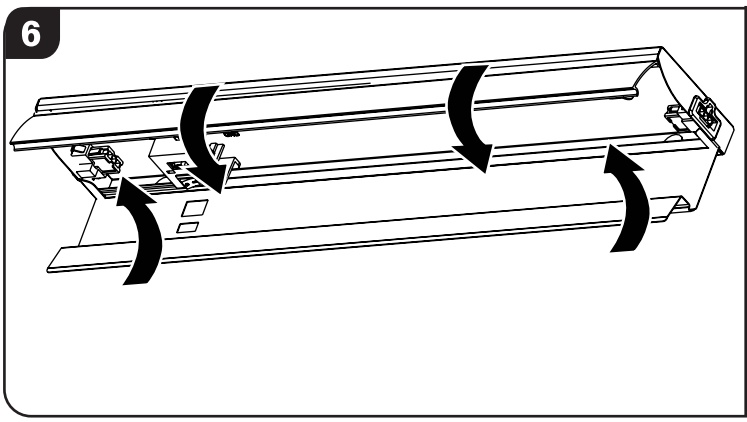

Interrupteur à glissière à 3 positions

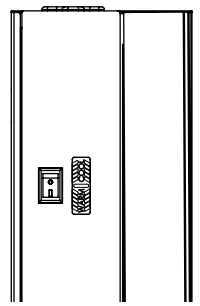

L'interrupteur à glissière à 3 positions permet de choisir l'éclairage selon 3 valeurs :
Blanc chaud : 2700 K
Blanc brillant : 3400 K
Blanc froid : 4000 K

6 Fixez de nouveau le couvercle du compartiment des fils en rattachant le couvercle au boîtier du luminaire et en le fermant. Appuyez sur le couvercle et fixez le rebord avant sous la languette de verrouillage. Remettez le capuchon décoratif de l'interrupteur à glissière en place. Remettez le diffuseur en place.

Guide de dépannage

Avant de manipuler le luminaire, coupez l'alimentation électrique sur le panneau central de disjoncteurs pour éliminer les risques de choc électrique.

Problem	Cause	Solution
Le luminaire ne s'allume pas.	L'alimentation est coupée. La connexion est mauvaise. L'interrupteur est défectueux.	Vérifiez si la prise de courant est sous tension. Vérifiez les cordons d'alimentation et les connexions. Testez ou remplacez l'interrupteur.
Un fusible saute ou un disjoncteur se déclenche lorsque le luminaire est mis sous tension.	Cessez l'utilisation.	Communiquez avec le service à la clientèle. **1-800-291-8838**.

Liste des pièces de rechange

Trousse de quincaillerie :
ZH-UC1138F00-WH1

Diffuseur de rechange :
ZD-UC1138LF12-FST
ZD-UC1138LF18-FST
ZD-UC1138LF24-FST
ZD-UC1138LF30-FST

Distribué par : **Good Earth Lighting**® 1400 East Business Center Drive, Ste. 108 Mount Prospect, IL 60056
Imprimé en Chine

CONSERVEZ CES INSTRUCTIONS.

Español

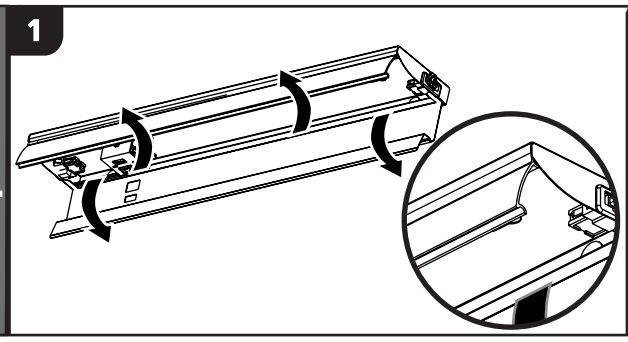

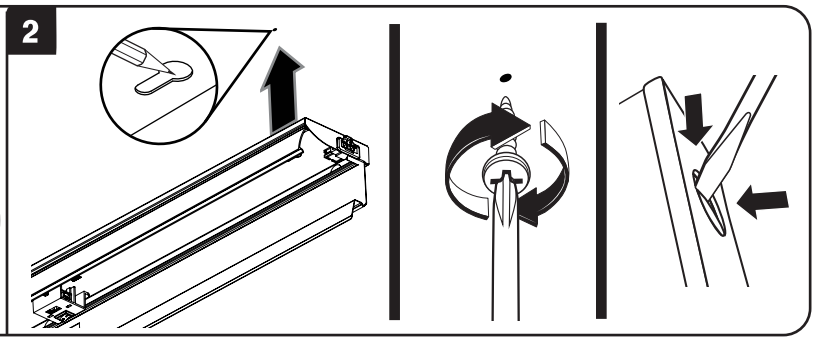

1 Retire el difusor. Para ello, jale hacia atrás y hacia arriba sobre la esquina del borde superior de este. **NOTA:** Use un cuchillo pequeño o un destornillador de punta plana para hacer palanca y retirar la tapa decorativa del interruptor deslizante antes de abrir la cubierta del compartimiento de conductores. Para abrir la cubierta del compartimiento de conductores, presione el costado de esta a fin de desenganchar ambas lengüetas de empalme de la estructura. **NOTA:** Tenga cuidado de no dañar las luces LED al desenganchar la cubierta del compartimiento de conductores.

2 Ubique las ranuras de montaje con forma de cerradura en la parte posterior de la lámpara. Marque la ubicación correspondiente en la superficie de instalación. Use un clavo o taladro pequeño para hacer dos orificios guía pequeños en las ubicaciones marcadas. Apriete los tornillos y deje que 12,7 mm de los tornillos sobresalgan de la superficie. Determine el orificio semiperforado correspondiente que está más cerca de los conductores del suministro y retírelo. RETIRE CON CUIDADO CADA ORIFICIO SEMIPERFORADO GOLPEÁNDOLO CON UN DESTORNILLADOR DE CABEZA PLANA O PUNZÓN HASTA QUE SE ABRA. Si no se puede perforar el orificio, utilice pinzas (no se incluyen) y dóblelo hacia delante y hacia atrás hasta que se desprenda.

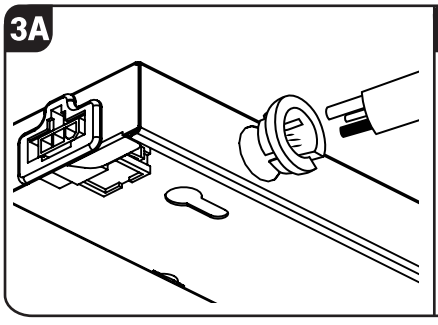

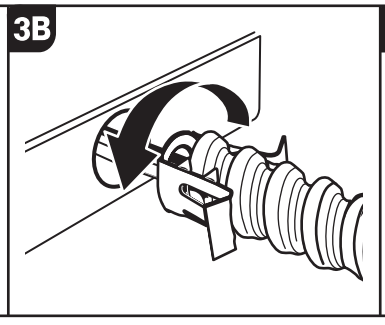

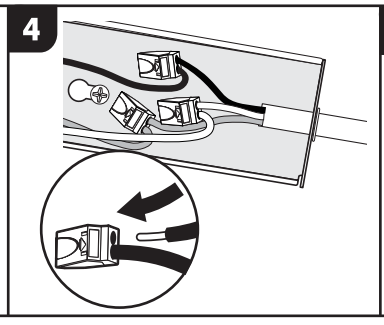

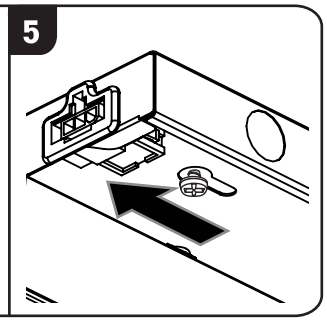

3A **OPCIÓN A: Conexión de cable no metálico (NM) 14/2+G:** Fije el aliviador de tensión redondo plástico insertando el extremo roscado por el orificio semiperforado y asegurándolo en su lugar. Pase el cable NM (no se incluye) a través del aliviador de tensión. Deje suficiente cable para realizar la conexión.

3B **OPCIÓN B: Conexión de cable flexible de metal 14/2:** Inserte la conexión flexible a través del aliviador de tensión de metal y gire hasta que este esté completamente acoplado con el extremo del cable. Empuje el aliviador de tensión y el cable dentro del orificio semiperforado y asegúrelo en su lugar. Deje suficiente cable para realizar la conexión.

4 La lámpara debe tener una puesta a tierra adecuada. Conecte el conductor de tierra de la lámpara al conductor de tierra. Estos conductores pueden ser de cobre desnudo o de color verde. Inserte el terminal de suministro negro en el conector de los cables negros de la lámpara y el terminal de suministro blanco en el conector de los cables blancos de la lámpara.

5 Deslice la lámpara por encima hasta que los extremos delgados de las ranuras en forma de cerrojo estén debajo de la cabeza de los tornillos para madera. Termine de apretar los tornillos para madera hasta que la lámpara esté bien asegurada a la superficie de montaje.

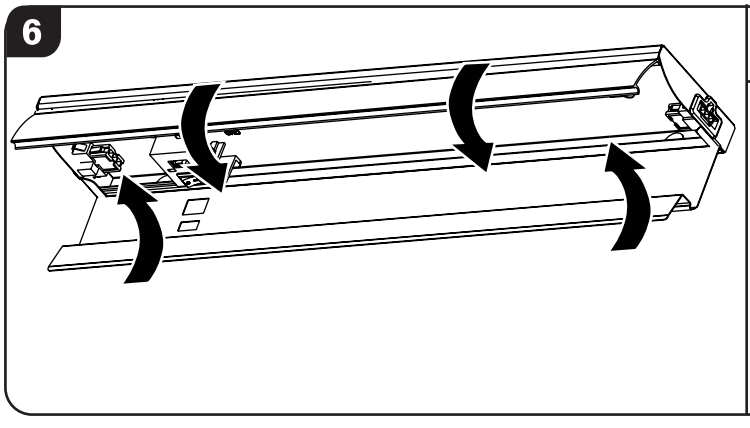

3 Interruptor deslizante para la configuración de luz

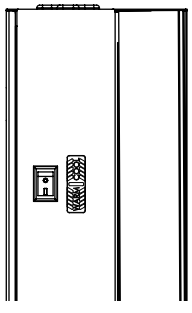

Interruptor deslizante que permite ajustar el color de la luz de temperatura entre 3 valores: Blanco cálido:
Blanco cálido: 2700°K
Blanco brillante: 3400°K
Blanco frío: 4000°K

6 Vuelva a colocar la cubierta del compartimiento de conductores. Para ello, haga girar la cubierta con la estructura de la lámpara y ciérrela. Presione la cubierta y fije el borde frontal bajo la lengüeta de empalme. Vuelva a colocar la tapa decorativa del interruptor deslizante. Vuelva a instalar el difusor.

Guía de solución de problemas

Antes de realizar cualquier trabajo en la lámpara, corte el suministro de electricidad en el panel del interruptor de circuito para evitar descargas eléctricas.

Problema	Causa	Solución
La lámpara no enciende.	No hay alimentación eléctrica.	Compruebe si el suministro de electricidad está activado.
	La conexión es deficiente.	Revise los cables o el cableado.
	El interruptor no funciona.	Pruebe o reemplace el interruptor.
Cuando se enciende la luz, el fusible se quema o el interruptor de circuito se dispara.	Suspenda su uso.	Llame a Servicio al Cliente **1-800-291-8838**.

Lista de piezas de repuesto

Kit de aditamentos:
ZH-UC1138F00-WH1

Difusor de repuesto:
ZD-UC1138LF12-FST
ZD-UC1138LF18-FST
ZD-UC1138LF24-FST
ZD-UC1138LF30-FST

Distribuido por: **Good Earth Lighting**® 1400 East Business Center Drive, Ste. 108 Mount Prospect, IL 60056

Impreso en China

GUARDE ESTAS INSTRUCCIONES.

Care and Maintenance

Periodically clean the fixture and diffuser using a mild, non-abrasive cleaner and soft cloth. When cleaning the fixture, make sure the power is turned off. Do not spray cleaner directly onto any part of the fixture of LEDs.

6 YEAR LIMITED WARRANTY

The manufacturer warrants this lighting fixture to be free from defects in materials and workmanship for a period of (6) years from the date of original purchase by the consumer. The fixture is not warrantied for use in a commercial or retail application. The warranty is limited to use in a residential environment. We will repair or replace (at our option) the unit in the original color and style if available, or in a similar color and style if the original item has been discontinued, without charge. Defective units must be properly packed and returned to the manufacturer with a letter of explanation and your original purchase receipt showing date of purchase. Call **1-800-291-8838** to obtain a return authorization number and an address where to ship your defective product. Note: C.O.D. shipments will NOT be accepted. The liability of the manufacturer is in any case limited to replacement of the defective light fixture product. The manufacturer will not be liable for any other loss, damage, labor costs or injury which is caused by the product. This limitation upon the liability of the manufacturer includes any loss, damage, labor costs or injury which is (I) to person or property or otherwise; (II) incidental or consequential in nature; (III) based upon theories of warranty, contract, negligence, strict liability, tort, or otherwise; or (IV) directly, or indirectly related to the sale, use, or repair of the product. This warranty gives you specific rights, and you may also have other rights which vary from state to state.

This device complies with Part 15 of the FCC rules. Operation is subject to the following two conditions: (1) This device may not cause harmful interference, and (2) this device must accept any interference received, including interference that may cause undesired operation. Warning: Changes or modifications to this unit not expressly approved by the party responsible for compliance could void the user's authority to operate the equipment.The user is cautioned that any changes or modifications not expressly approved by the party responsible for compliance could void the user's authority to operate the equipment. Note: This equipment has been tested and found to comply with the limits for a Class B digital device, pursuant to Part 15 of the FCC rules. These limits are designed to provide reasonable protection against harmful interference in a residential installation. This equipment generates, uses and can radiate radio frequency energy and, if not installed and used in accordance with the instructions, may cause harmful interference to radio communications. However, there is no guarantee that the interference will not occur in a particular installation. If this equipment does cause harmful interference to radio or television reception, which can be determined by turning the equipment off and on, the user is encouraged to try to correct the interference by one or more of the following measures: 1) Reorient or relocate the receiving antenna. 2) Increase the separation between the equipment and receiver. 3) Connect the equipment into an outlet on a circuit different from that of the receiver. 4) Consult the dealer or an experienced radio/TV technician for help.

Entretien

Nettoyez périodiquement le luminaire et le diffuseur à l'aide d'un nettoyant doux et non abrasif et d'un linge doux. Assurez-vous que le luminaire est éteint avant de le nettoyer. Ne vaporisez pas de produit nettoyant directement sur les pièces du luminaire ou sur les ampoules à DEL.

GARANTIE LIMITÉE DE 6 ANS

Le fabricant garantit ce luminaire contre les défauts de matériaux ou de fabrication pour une période de six (6) ans à compter de la date d'achat originale. Le luminaire n'est pas garanti s'il est utilisé pour une application commerciale ou au détail. La présente garantie est limitée à l'utilisation dans un environnement résidentiel. Nous réparerons le produit ou nous le remplacerons (à notre discrétion) par le même produit, de la même couleur et du même style s'il est offert, sans frais. Si le produit original n'est plus offert, il sera remplacé par un produit d'une couleur et d'un style similaires. Les produits défectueux doivent être correctement remballés et retournés au fabricant avec une lettre d'explication et le reçu original sur lequel figure la date d'achat. Composez le 1 800 291-8838 pour obtenir un numéro d'autorisation de retour et l'adresse pour livrer les produits défectueux. Remarque : Aucun envoi C.R. ne sera accepté. La responsabilité du fabricant se limite au remplacement des luminaires défectueux. Le fabricant n'est pas responsable des pertes, des dommages, des frais de main-d'œuvre ou des blessures occasionnés par le produit. Cette limite de responsabilité du fabricant inclut (I) les blessures ainsi que les pertes, les frais de main-d'œuvre et les dommages matériels ou autres; (II) les dommages accessoires ou consécutifs; (III) les blessures, les pertes, les frais de main-d'œuvre et les dommages reposant sur une théorie de garantie, de contrat, de négligence, de responsabilité stricte, de délit ou autre; (IV) les blessures, les pertes, les frais de main-d'œuvre et les dommages directement ou indirectement liés à la vente, à l'utilisation ou à la réparation du produit. Cette garantie vous confère des droits précis. Il est possible que vous disposiez également d'autres droits, qui varient d'un État ou d'une province à l'autre.

Cet appareil est conforme à l'alinéa 15 du règlement de la FCC. Son fonctionnement est soumis aux deux conditions suivantes : (1) Cet appareil ne doit pas causer d'interférences nuisibles et (2) cet appareil doit accepter toutes les interférences reçues, y compris les interférences pouvant causer un fonctionnement non souhaité. Avertissement : Les modifications non autorisées expressément par la partie responsable de la conformité peuvent annuler le droit de l'utilisateur de se servir de cet appareil. L'utilisateur est avisé que les modifications non autorisées expressément par la partie responsable de la conformité peuvent annuler le droit de l'utilisateur de se servir de cet appareil. Remarque : Cet appareil a été testé et déclaré conforme aux limites imposées aux appareils numériques de classe B, conformément à l'alinéa 15 du règlement de la FCC. Ces limites sont destinées à assurer une protection raisonnable contre les interférences nuisibles dans un environnement résidentiel. Cet appareil génère, utilise et peut émettre de l'énergie radiofréquence et, s'il n'est pas installé et utilisé conformément aux instructions, risque de provoquer des interférences nuisibles aux communications radio. Cependant, tout risque d'interférence ne peut être totalement exclu. S'il constate des interférences nuisibles à la réception des signaux de radio ou de télévision (il suffit, pour le vérifier, d'allumer et d'éteindre successivement l'appareil), l'utilisateur devra prendre les mesures nécessaires pour les éliminer. À cette fin, il devra : 1) réorienter ou déplacer l'antenne de réception; 2) augmenter la distance entre l'équipement et le récepteur; 3) brancher l'appareil sur une prise de courant appartenant à un circuit différent de celui du récepteur; 4) consultez le détaillant ou un technicien en radio ou en télévision expérimenté afin d'obtenir de l'aide.

Cuidado y mantenimiento

Limpie la lámpara y el difusor periódicamente con un paño suave y un limpiador suave y no abrasivo. Cuando limpie la lámpara, asegúrese de desconectar la fuente de alimentación. No use limpiador directamente en ninguna parte de la lámpara o de las luces LED.

6 AÑOS DE GARANTÍA LIMITADA

El fabricante garantiza que esta lámpara no presentará defectos en los materiales ni en la mano de obra por un período de (6) años a partir de la fecha de compra original. La lámpara no está cubierta por esta garantía si se la utiliza en aplicaciones comerciales o minoristas. La garantía se limita al uso en entornos residenciales. Repararemos o reemplazaremos sin costo alguno (según nuestro criterio) la unidad en el color y el estilo originales si están disponibles, o en un estilo y un color similares si el artículo original se ha discontinuado. Las unidades defectuosas se deben empaquetar correctamente y devolver al fabricante con una carta explicativa y el recibo de compra original con la fecha de compra. Llame al 1-800-291-8838 para obtener un número de autorización de devolución y una dirección donde enviar el producto defectuoso. Nota: NO se aceptarán envíos contrarreembolso (C.O.D., por sus siglas en inglés). La responsabilidad del fabricante se limita, en todos los casos, al reemplazo de la lámpara defectuosa. El fabricante no será responsable por ninguna pérdida, daños, costos de mano de obra ni lesiones causadas por el producto. Esta limitación de la responsabilidad del fabricante incluye toda pérdida, daño, costos de mano de obra o lesión (I) que involucre a una persona o propiedad u otros casos; (II) que sea de naturaleza accidental o resultante; (III) que se base en teorías de la garantía, contrato, negligencia, responsabilidad estricta, agravio o de otro tipo; o (IV) que se relacione de manera directa o indirecta con la venta, uso o reparación del producto. Esta garantía le otorga derechos específicos, pero podría tener también otros derechos que varían según el estado

Este dispositivo cumple con la Parte 15 de las reglas FCC. El funcionamiento está sujeto a las siguientes dos condiciones: (1) Este dispositivo no debe causar interferencia perjudicial y (2) debe aceptar cualquier interferencia recibida, incluida la interferencia que pudiese causar un funcionamiento no deseado. Advertencia: Los cambios o las modificaciones a esta unidad que no estén expresamente aprobados por la parte responsable del cumplimiento podrían anular la autorización del usuario para utilizar el equipo. Se le advierte al usuario que todo cambio o modificación a esta unidad que no esté expresamente aprobada por la parte responsable del cumplimiento podría anular la autorización del usuario para utilizar el equipo. Nota: Este equipo ha sido probado, y se ha verificado que cumple los límites para un dispositivo digital clase B, conforme a la sección 15 de las reglas de la FCC. Estos límites están diseñados para proporcionar protección razonable contra interferencias perjudiciales en una instalación residencial. Este equipo genera, utiliza y puede irradiar energía de radiofrecuencia y, si no se instala y se usa de acuerdo con las instrucciones, puede causar interferencia perjudicial para las comunicaciones de radio. Sin embargo, no se garantiza que no se producirán interferencias en una instalación en especial. Si este equipo causa interferencia perjudicial a la recepción de radio o televisión, lo que se puede determinar al encender y apagar el equipo, se recomienda al usuario que intente corregir la interferencia con una o más de las siguientes medidas: 1) Reoriente o reubique la antena de recepción. 2) Aumente la separación entre el equipo y el receptor. 3) Conecte el equipo en un tomacorriente de un circuito distinto del que está usando el receptor. 4) Solicite ayuda al distribuidor o a un técnico con experiencia en radio/TV..