UTILITECH®

UTILITECH and logo design are trademarks
or registered trademarks of LF, LLC.
All rights reserved.

ITEM #955646/955647
MODEL #148001/148002

SUBMERSIBLE UTILITY PUMP

Español p. 9

ATTACH YOUR RECEIPT HERE

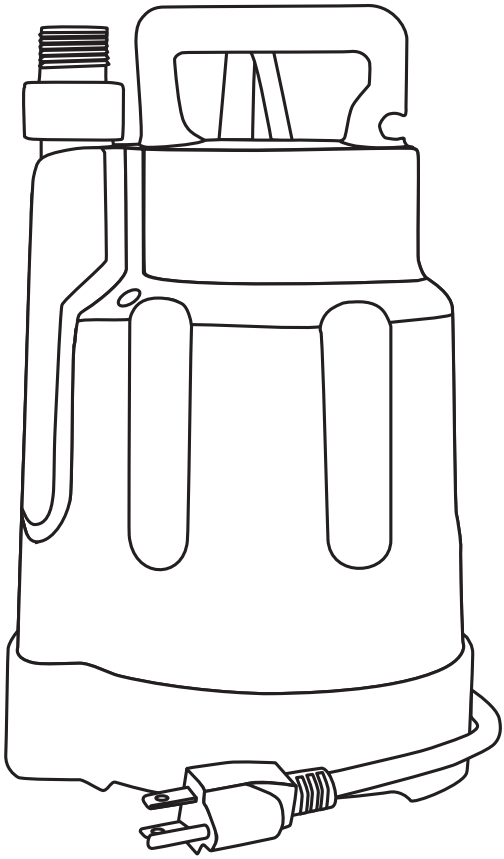

Manufactured Date Code _____

Purchase Date _____

Thank you for purchasing this **UTILITECH** product.
Questions, problems or missing parts?
Before returning, contact us on:
866-994-4148, 8 a.m. - 8 p.m., EST, Monday - Sunday

TABLE OF CONTENTS

Package Contents..... 3

Safety Information..... 3

Preparation..... 4

Installation Instructions..... 5

Operating Instructions..... 6

Care and Maintenance 7

Troubleshooting..... 8

Warranty..... 8

PRODUCT SPECIFICATIONS

SPECIFICATIONS											
ITEM	HP	PHASE	VOLTS	HERTZ	AMPS	PERFORMANCE IN GALLONS PER MINUTE					DISCHARGE SIZE
						0 FT.	5 FT.	10 FT.	15 FT.	20 FT.	
955646	1/6	1	115	60	3.0	25	20	15	9	-	1-in NPT
955647	1/3	1	115	60	4.5	33	29	24	19	13	1-in NPT

This pump is:
- Thermally Protected
- A submersible pump
- Enclosure type 3
- Acceptable for indoor and outdoor use

Use this pump for temporary water removal from basements, spas, pools and more. For permanent basement protection, use an automatic sump pump.

Choose this model when you want a pump that can operate under water.

Attach garden hose adapter to the pump discharge and then connect garden hose (not included) to adapter. Hand tight plus an additional 1/4 to 1/2 turn should be sufficient.

NOTE: Do not overtighten the garden hose or hose adapter.

When the water level at bottom of pump drops to approximately 3/16 in., pump will continue to run but will stop moving water. Unplug pump when water stops flowing from the hose. Running pump when it is not submerged in water will damage the seal and impeller, and void the warranty.

NOTE: Do not run dry.

PACKAGE CONTENTS

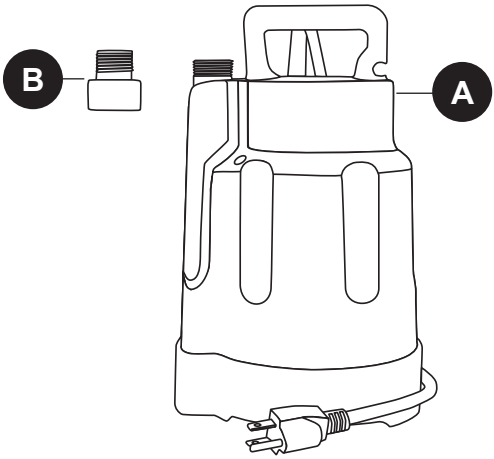

PART	DESCRIPTION	QUANTITY	WIDTH	HEIGHT	CORD LENGTH
A	Booster Pump	1	6.75 in.	10.5 in.	9 ft.
B	Garden Hose Adapter	1	1.375 in.	1.375 in.	

⚠ SAFETY INFORMATION

Please read and understand this entire manual before attempting to assemble, operate or install the product.

NOTE: This product is Listed to applicable standards and requirements by UL Solutions. CSA certified pumps are certified to CSA Standard C22.2 No. 108. (CUS)

⚠ DANGER

- **FIRE/EXPLOSION HAZARD.**
  Pump only clear water. Do not pump flammable or explosive fluids such as gasoline, fuel oil, kerosene, etc. Do not use in a flammable and/or explosive atmosphere. Failure to follow these warnings could result in death or serious injury and/or property damage.
- **RISK OF ELECTRIC SHOCK.**
  These pumps have not been investigated for use in swimming pool or marine areas.
- **RISK OF ELECTRIC SHOCK.**
  Always disconnect power source before attempting to install, service, or maintain the pump. Never handle a pump with wet hands or when standing on wet or damp surface or in water. Fatal electrical shock could occur.

⚠ WARNING

- **ELECTRICAL SHOCK ALERT.**
  Before installing this product, have the electrical circuit checked by an electrician to ensure proper grounding. All electrical installations must conform to the National Electric Code and all local codes.
- **ELECTRICAL SHOCK ALERT.**
  Never use an extension cord.

⚠ SAFETY INFORMATION

⚠ WARNING

- **ELECTRICAL SHOCK ALERT.**
  Connect this product to a properly-grounded 115 volt circuit equipped with a Ground Fault Circuit Interrupter (GFCI) device. Make sure the electrical supply circuit is equipped with fuses or circuit breakers with a minimum capacity of 15 amps. To Reduce The Risk Of Electric Shock, Install Only On A Circuit Protected By A Ground-Fault Circuit-Interrupter (GFCI)
- **ELECTRICAL SHOCK ALERT.**
  Do not handle pump or pump motor with wet hands or when standing on a wet or damp surface or in water.
- **ELECTRICAL SHOCK ALERT.**
  These pumps are supplied with a 3-prong grounded plug to help protect you against the possibility of electrical shock. DO NOT UNDER ANY CIRCUMSTANCES REMOVE THE GROUND PIN.
- **ELECTRICAL SHOCK ALERT.**
  BE CERTAIN the pump power source is disconnected before installing or servicing pump.
- **ELECTRICAL SHOCK ALERT.**
  Protect electrical cord from sharp objects, hot surfaces, oil and chemicals. Avoid kinking the cord.
- **PERSONAL INJURY ALERT**.
  Provide a means of pressure relief if the pump discharge can be shut off or obstructed. Pumps operating with a closed discharge can create hot liquid, which can cause burns.
- **PERSONAL INJURY ALERT.**
  This pump is thermally protected and equipped with an automatic thermal overload and can restart without warning.
- **CHEMICAL ALERT.**
  Prop65 Warning for California residents:
  ⚠ WARNING: Cancer and Reproductive Harm - www.P65Warnings.ca.gov

CAUTION

- **PERSONAL INJURY OR PRODUCT DAMAGE MAY RESULT.**
  Check to be sure your power source is capable of handling the voltage requirements of the motor, as indicated on the pump name plate.
- **PERSONAL INJURY OR PRODUCT DAMAGE MAY RESULT.**
  To reduce the risk of electric shock, pull plug before servicing this pump.
- **PRODUCT DAMAGE MAY RESULT.**
  These pumps are not designed or intended to be used to handle sewage or effluent.
- **PRODUCT DAMAGE MAY RESULT.**
  This pump has been evaluated for use with WATER only.
- **PRODUCT DAMAGE MAY RESULT.**
  Maximum continuous operating water temperature for standard model pumps must not exceed 86°F (30°C).
- **PRODUCT DAMAGE MAY RESULT.**
  Not designed for continuous, ongoing operation. Design life is 4,500 accumulated hours.
- **PRODUCT DAMAGE MAY RESULT.**
  Do not run dry

PREPARATION

Before beginning assembly of product, make sure all parts are present. Compare parts with package contents list and hardware contents list. If any part is missing or damaged, do not attempt to assemble the product.

Estimated Assembly Time: 5 minutes

No Tools Required for Assembly.

INSTALLATION INSTRUCTIONS

1. Attach garden hose adapter (B) to the pump discharge and then connect garden hose (not included) to adapter.

   NOTE: Do not overtighten the garden hose or hose adapter.

   Hand tight plus an additional 1/4 to 1/2 turn should be sufficient.

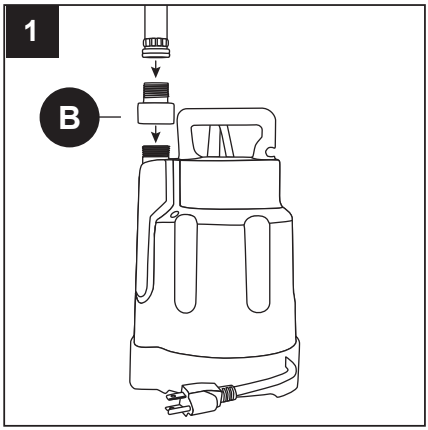

2. Place pump in the water on a hard surface. Pump will operate continuously whether partially or fully submerged. Avoid placing pump directly on sand, dirt, or mud.

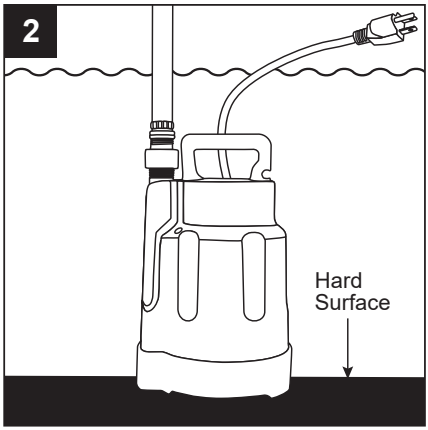

3. Plug pump into a properly grounded 115 V AC power outlet.

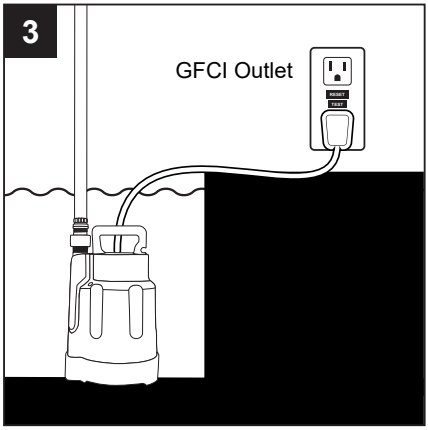

INSTALLATION INSTRUCTIONS

4. Pump has an air valve to prevent air-locking. Air-locking will keep pump from pumping water. A small spray of water from the air valve is normal and does not represent a defective pump.

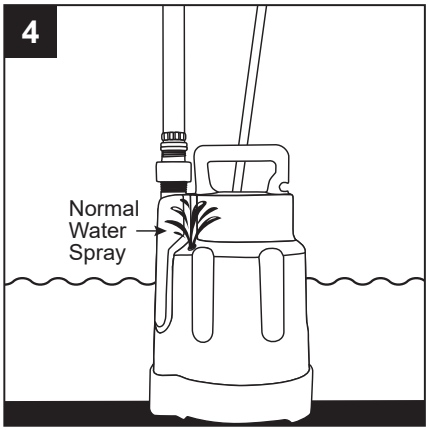

OPERATING INSTRUCTIONS

1. When the water level at bottom of pump drops to approximately 3/16 in., pump will continue to run but will stop moving water. Unplug pump when water stops flowing from the hose.

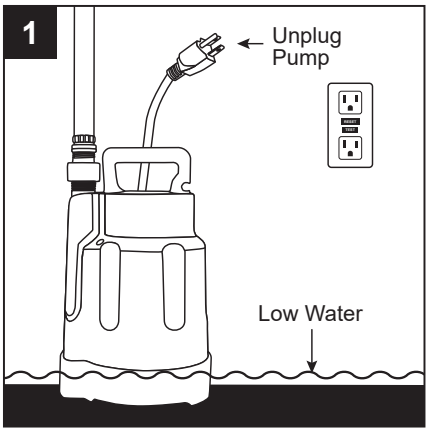

2. DO NOT RUN DRY. Running pump when it is not submerged in water will damage the seal and impeller, and void the warranty.

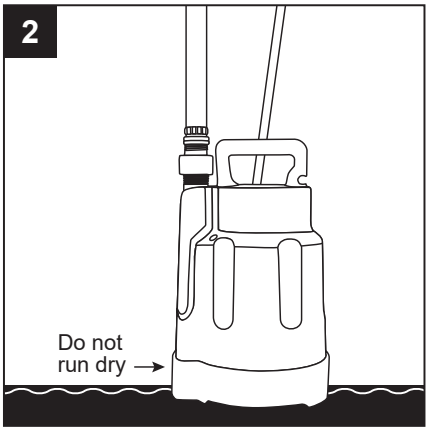

CARE AND MAINTENANCE

The motor housing of pump is completely sealed and requires no service. Disassembly of the motor housing or alteration of the power cord voids all warranty.

1. Periodically unplug pump to inspect the inlet and remove any debris. Make sure your hands are dry and that you are not standing in water.

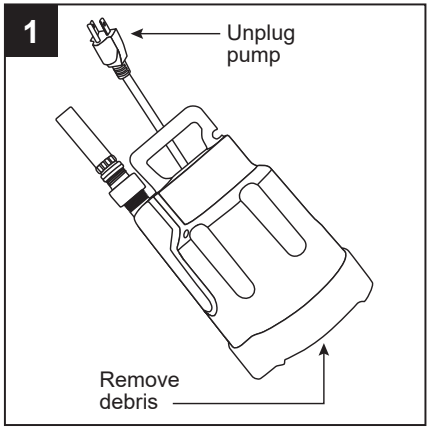

2. If pump clogs, unplug the pump from the power supply. Attach one end of a garden hose to a spigot and the other end to pump discharge. Turn on the spigot to run water through pump to clean it out.

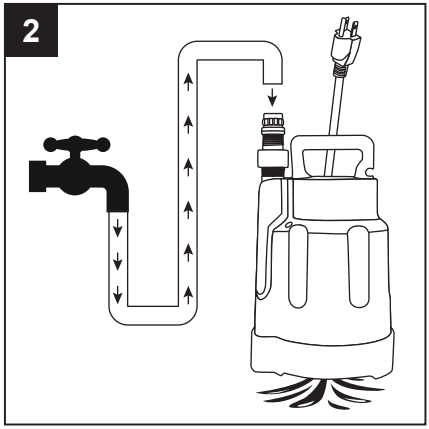

TROUBLESHOOTING

PROBLEM	POSSIBLE CAUSE	CORRECTIVE ACTION
Pump runs, but no water is discharged.	1. Hose kinked.	1. Straighten hose.
	2. Defective pump.	2. Replace pump.
	3. Discharge height too great.	3. Reduce discharge height.
	4. Clogged inlet.	4. Clean inlet.
Motor runs too hot.	1. Voltage incorrect.	1. Connect to 115 volt outlet.
	2. Restricted discharge hose.	2. Increase hose diameter to 3/4 in.
	3. Pump damaged.	3. Replace pump.
	4. Plugged or kinked discharge.	4. Clean and straighten hose.
Flow rate is low.	1. Hose kinked.	1. Straighten hose.
	2. Clogged impeller.	2. Clear obstruction.
	3. Excessive length of hose.	3. Reduce length of outlet hose.
Pump will not run.	1. No power.	1. Verify that unit is plugged into 115 volt outlet.
	2. Motor overheated.	2. Motor has automatic thermal protector. Wait 15 minutes for motor to cool.

AUTHORIZED SELLER WARRANTY

This product is warranted for one year from the date of purchase from an authorized seller. Subject to the conditions hereinafter set forth, the manufacturer will repair or replace to the original consumer any portion of the product which proves defective due to defective materials or workmanship. To obtain warranty service, contact the dealer from whom the product was purchased. The manufacturer retains the sole right and option to determine whether to repair or replace defective equipment, parts, or components. Damage due to conditions beyond the control of the manufacturer is not covered by this warranty.

THIS WARRANTY WILL NOT APPLY: (a) To defects or malfunctions resulting from failure to properly install, operate, or maintain the unit in accordance with printed instructions provided; (b) to failures resulting from abuse, accident, or negligence, or use of inappropriate chemicals or additives in the water; (c) to normal maintenance services and the parts used in connection with such service; (d) to units which are not installed in accordance with normal applicable local codes, ordinances, and good trade practices; (e) if the unit is used for purposes other than for what it was designed and manufactured; and (f) if the unit is damaged due to freezing temperatures.

RETURN OF WARRANTED COMPONENTS: Any item to be repaired or replaced under this warranty must be returned to the store in which product was purchased, or such other place as the manufacturer may designate, freight prepaid.

THE WARRANTY PROVIDED HEREIN IS IN LIEU OF ALL OTHER EXPRESS WARRANTIES, AND MAY NOT BE EXTENDED OR MODIFIED BY ANYONE. ANY IMPLIED WARRANTIES SHALL BE LIMITED TO THE PERIOD OF THE LIMITED WARRANTY AND THEREAFTER ALL SUCH IMPLIED WARRANTIES ARE DISCLAIMED AND EXCLUDED. THE MANUFACTURER SHALL NOT, UNDER ANY CIRCUMSTANCES, BE LIABLE FOR INCIDENTAL, CONSEQUENTIAL OR SPECIAL DAMAGES, SUCH AS, BUT NOT LIMITED TO DAMAGE TO, OR LOSS OF, OTHER PROPERTY OR EQUIPMENT, LOSS OF PROFITS, INCONVENIENCE, OR OTHER INCIDENTAL OR CONSEQUENTIAL DAMAGES OF ANY TYPE OR NATURE. THE LIABILITY OF THE MANUFACTURER SHALL NOT EXCEED THE PRICE OF THE PRODUCT UPON WHICH SUCH LIABILITY IS BASED.

This warranty gives you specific legal rights, and you may have other rights which vary from state to state. Some states do not allow limitations on duration of implied warranties or exclusion of incidental or consequential damages, so the above limitations may not apply to you.

In those instances where damages are incurred as a result of an alleged pump failure, the Homeowner must retain possession of the pump for investigation purposes.

Printed in China or Thailand

UTILITECH®

UTILITECH y el diseño del logotipo son marcas comerciales o marcas registradas de LF, LLC. Todos los derechos reservados.

ARTÍCULO #955646/955647
MODELO #148001/148002

BOMBA SUMERGIBLE PARA USO GENERAL

ADJUNTE SU RECIBO AQUÍ

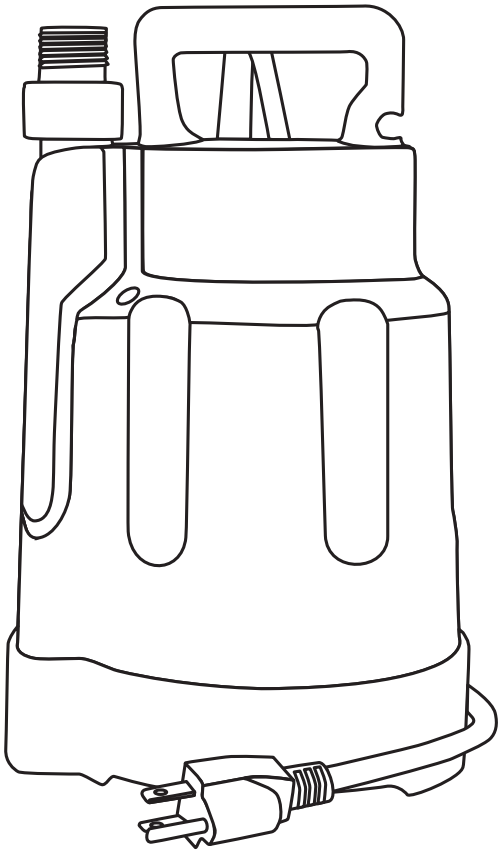

Código de fecha de fabricación _____

Fecha de compra _____

Gracias por comprar este producto UTILITECH.
¿Preguntas, problemas o piezas faltantes?
Antes de devolver el producto, póngase en contacto al:
teléfono 866-994-4148, de lunes a domingo, de 8 a.m. a 8 p.m., hora estándar del Este.

ÍNDICE

Contenido del paquete....11

Información de seguridadad....11

Preparación....12

Instrucciones de instalación....13

Instrucciones de funcionamiento....14

Cuidado y mantenimiento....15

Solución de problemas....16

Garantía....16

ESPECIFICACIONES DEL PRODUCTO

ESPECIFICACIONES											
ARTÍCULO	HP	FASE	VOLTIOS	HERCIOS	AMPERIOS	RENDIMIENTO EN GALONES POR MINUTO					TUBERÍA DE DESCARGA
						0 M	1.52 M	3.04 M	4.57 M	6.09 M	
955646	1/6	1	115	60	3.0	25	20	15	9	-	NPT de 2.54 cm
955647	1/3	1	115	60	4.5	33	29	24	19	13	NPT de 2.54 cm

Esta bomba:
- Tiene protección térmica.
- Es sumergible.
- Tiene estructura exterior tipo 3.
- Es apta para uso en interiores y exteriores.

Use esta bomba para la eliminación temporal de agua de sótanos, spas, piscinas y más. Para una protección de sótanos permanente, use una bomba de sumidero automática.

Escoja este modelo cuando desee una bomba que pueda funcionar bajo el agua.

Fije el adaptador de manguera para jardín a la descarga de la bomba y luego conecte la manguera para jardín (no se incluye) en el adaptador.

NOTA: No apriete demasiado la manguera para jardín ni el adaptador para manguera.

Cuando el nivel de agua en el fondo de la bomba baja a aproximadamente 4.76 mm, la bomba continuará funcionando, pero dejará de mover agua. Desenchufe la bomba cuando el agua deje de fluir desde la manguera. Hacer funcionar la bomba cuando la bomba no está sumergida en agua dañará el sello y el impulsor, lo que anulará la garantía.

NOTA: No haga funcionar la bomba en seco.

CONTENIDO DEL PAQUETE

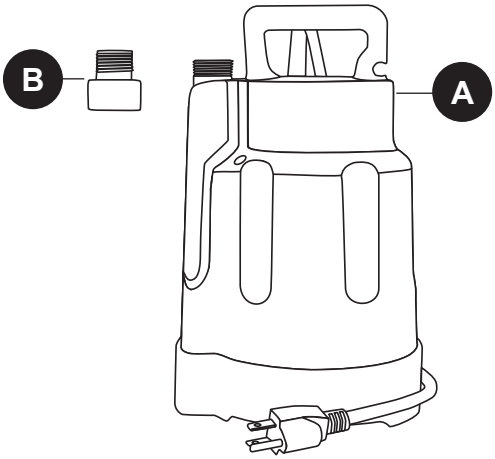

PIEZA	DESCRIPCIÓN	CANTIDAD	ANCHO	ALTURA	LARGO DEL CABLE
A	Bomba	1	17.15 cm	26.67 cm	2.7 metros
B	Adaptador de manguera para jardín	1	3.49 cm	3.49 cm	

⚠ INFORMACIÓN DE SEGURIDADAD

Lea y comprenda completamente este manual antes de intentar ensamblar, usar o instalar el producto.

NOTA: Este producto está homologado conforme a las normas y requisitos aplicables por UL Solutions. Las bombas certificadas por CSA se certifican según la norma CSA C22.2 n.º 108 (CUS.).

⚠ PELIGRO

- **PELIGRO DE INCENDIO/EXPLOSIÓN.**
  Bombee solo agua limpia. No bombee líquidos inflamables o explosivos como gasolina, gasoil, queroseno, etc. No la utilice en una atmósfera inflamable o explosiva. No seguir estas instrucciones puede provocar la muerte, lesiones graves o daños a la propiedad
- **RIESGO DE DESCARGA ELÉCTRICA.**
  No se ha verificado el uso de estas bombas en piscinas ni en zonas marinas.
- **RIESGO DE DESCARGA ELÉCTRICA.**
  Desconecte siempre la fuente de alimentación antes de intentar instalar, reparar, reubicar o realizarle mantenimiento a la bomba. Nunca manipule la bomba con las manos mojadas ni cuando esté parado sobre una superficie húmeda o en el agua. Podría ocurrir una descarga eléctrica fatal.

⚠ ADVERTENCIA

- **ALERTA DE DESCARGA ELÉCTRICA.**
  Antes de instalar este producto, haga que un electricista revise su circuito para asegurarse de que la puesta a tierra sea adecuada. Todas las instalaciones eléctricas deben cumplir con el Código Nacional de Electricidad (NEC, por sus siglas en inglés) y con todos los códigos locales.
- **ALERTA DE DESCARGA ELÉCTRICA.**
  Nunca utilice una extensión eléctrica.

⚠ INFORMACIÓN DE SEGURIDAD

⚠ ADVERTENCIA

- **ALERTA DE DESCARGA ELÉCTRICA.**
  Conecte este producto a un circuito de 115 voltios con la debida puesta a tierra, equipado con un interruptor de circuito de falla de puesta a tierra (GFCI, por sus siglas en inglés). Asegúrese de que el circuito de suministro eléctrico esté equipado con fusibles o interruptores de circuito con una capacidad mínima de 15 amperios. Para reducir el riesgo de descargas eléctricas, instale solo a un tomacorriente protegido por un interruptor de circuito de falla de puesta a tierra (GFCI, por sus siglas en inglés).
- **ALERTA DE DESCARGA ELÉCTRICA.**
  No manipule la bomba o el motor de la bomba con las manos húmedas ni cuando esté parado en una superficie húmeda o en el agua.
- **ALERTA DE DESCARGA ELÉCTRICA.**
  Estas bombas se suministran con un enchufe de 3 clavijas con puesta a tierra para ayudar a protegerlo contra la posibilidad de descargas eléctricas. NO RETIRE LA CLAVIJA DE PUESTA A TIERRA BAJO NINGUNA CIRCUNSTANCIA.
- **ALERTA DE DESCARGA ELÉCTRICA.**
  ASEGÚRESE de que la fuente de alimentación de la bomba esté desconectada antes de instalar o reparar la bomba.
- **ALERTA DE DESCARGA ELÉCTRICA.**
  Proteja el cable eléctrico de objetos afilados, superficies calientes, aceite y sustancias químicas. Evite torcer el cable.
- **ALERTA DE LESIONES PERSONALES.**
  Proporcione un medio de descarga de presión por si la descarga de la bomba se pudiera cerrar u obstruir. Las bombas que funcionan con una descarga cerrada pueden crear líquidos calientes, los que pueden causar quemaduras.
- **ALERTA DE LESIONES PERSONALES.**
  Esta bomba está protegida térmicamente y equipada con una sobrecarga térmica automática, y se puede reiniciar sin advertencia.
- **ALERTA SOBRE PRODUCTOS QUÍMICOS.**
  Advertencia de la Prop. 65 para los residentes de California:
  ⚠ ADVERTENCIA: causantes de cáncer y de daños en el aparato reproductivo: www.P65Warnings.ca.gov

PRECAUCIÓN

- **PODRÍAN PRODUCIRSE LESIONES PERSONALES O DAÑOS AL PRODUCTO.**
  Verifique que la fuente de alimentación sea capaz de cumplir los requisitos de voltaje del motor, como se indica en la placa de nombre de la bomba.
- **PODRÍAN PRODUCIRSE LESIONES PERSONALES O DAÑOS AL PRODUCTO.**
  Para reducir el riesgo de descarga eléctrica, tire del enchufe antes de realizar mantenimiento de esta bomba.
- **SE PODRÍAN PROVOCAR DAÑOS EN EL PRODUCTO.**
  Estas bombas no están diseñadas para su uso en el manejo de aguas residuales o servidas.
- **SE PODRÍAN PROVOCAR DAÑOS EN EL PRODUCTO.**
  Esta bomba se evaluó solo para el uso con AGUA.
- **SE PODRÍAN PROVOCAR DAÑOS EN EL PRODUCTO.**
  La temperatura máxima del agua de funcionamiento continuo para bombas de modelo estándar no debe exceder los 30 °C (86 °F).
- **SE PODRÍAN PROVOCAR DAÑOS EN EL PRODUCTO.**
  El producto no está diseñado para su funcionamiento constante y continuo. La vida útil de diseño es 4500 horas acumuladas.
- **SE PODRÍAN PROVOCAR DAÑOS EN EL PRODUCTO.**
  No haga funcionar en seco.

⚠ PREPARACIÓN

Antes de comenzar a ensamblar el producto, asegúrese de tener todas las piezas. Compare las piezas con la lista del contenido del paquete y la lista de aditamentos. No intente ensamblar el producto si falta alguna pieza o si alguna está dañada.

Tiempo estimado de ensamblaje: 5 minutos

No se necesitan herramientas para el ensamblaje.

INSTRUCCIONES DE INSTALACIÓN

1. Fije el adaptador de manguera para jardín a la descarga de la bomba y luego conecte la manguera para jardín (no se incluye) en el adaptador.

   NOTA: No apriete demasiado la manguera para jardín ni el adaptador para manguera.

   Apretar con la mano más 1/4 a 1/2 giro adicional debería ser suficiente.

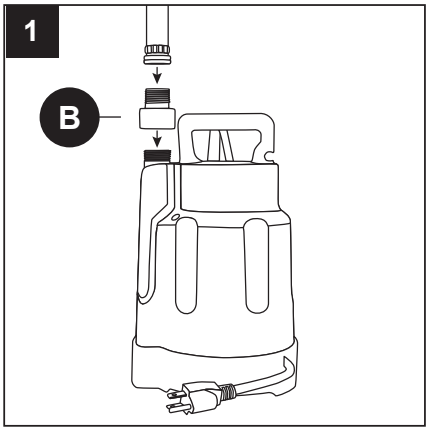

2. Coloque la bomba en el agua sobre una superficie dura. La bomba funcionará continuamente, ya sea que esté completa o parcialmente sumergida. Evite colocar la bomba directamente sobre arena, tierra o lodo.

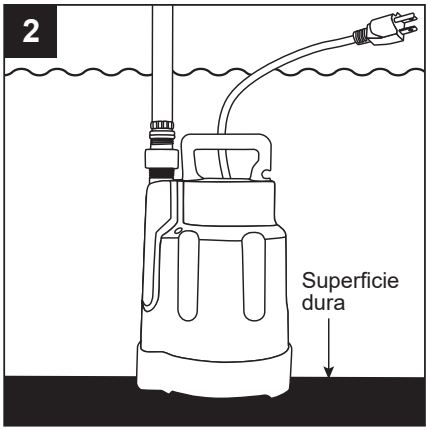

3. Conecte la bomba a un tomacorriente de 115 V CA con la debida puesta a tierra.

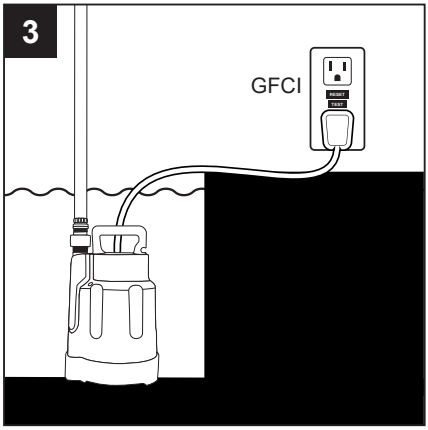

INSTRUCCIONES DE INSTALACIÓN

4. La bomba tiene una válvula de aire para evitar el bloqueo de aire. Un bloqueo de aire evitará que la bomba bombee agua. Es normal que haya un pequeño rocío de agua desde la válvula de aire y no representa una bomba defectuosa.

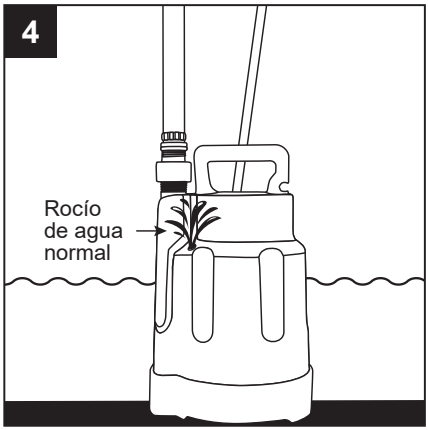

INSTRUCCIONES DE FUNCIONAMIENTO

1. Cuando el nivel de agua en el fondo de la bomba baja a aproximadamente 4.76 mm, la bomba continuará funcionando, pero dejará de mover agua. Desenchufe la bomba cuando el agua deje de fluir desde la manguera.



2. NO HAGA FUNCIONAR LA BOMBA EN SECO. Hacer funcionar la bomba cuando no está sumergida en agua dañará el sello y el impulsor, lo que anulará la garantía.



CUIDADO Y MANTENIMIENTO

La carcasa del motor de la bomba está completamente sellado y no requiere reparaciones. Si desensamble la carcasa del motor o altera el cable de alimentación, se anulará la garantía.

1. Desenchufe periódicamente la bomba para inspeccionar la entrada y retire cualquier desecho. Asegúrese de tener las manos secas y de no estar parado sobre agua.

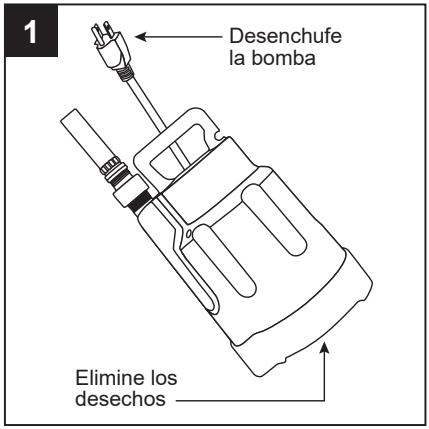

2. Si la bomba se obstruye, desenchufe la bomba del suministro de electricidad. Fije un extremo de la manguera para jardín a un grifo y el otro extremo a la descarga de la bomba. Abra el grifo para hacer correr agua por la bomba para limpiarla.

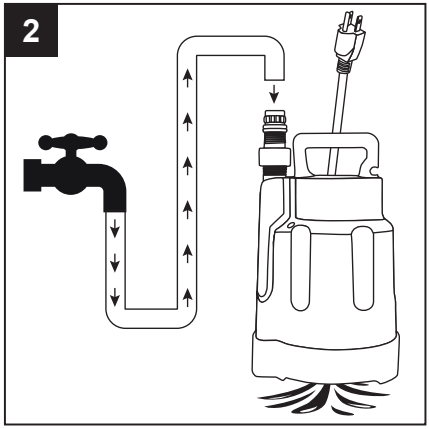

SOLUCIÓN DE PROBLEMAS

PROBLEMA	CAUSA POSIBLE	ACCIÓN CORRECTIVA
La bomba funciona, pero no sale agua.	1. La manguera está torcida.	1.Enderece la manguera.
	2. La bomba está defectuosa.	2. Reemplace la bomba.
	3. La altura de descarga es demasiado alta.	3. Disminuya la altura de descarga.
	4. La entrada está obstruida.	4. Limpie la entrada.
El motor se calienta demasiado.	1. El voltaje es incorrecto.	1. Conecte a un tomacorriente de 115 voltios.
	2. La manguera de descarga está restringida.	2. Aumente el diámetro de la manguera a 3/4 pulg.
	3. La bomba está dañada.	3. Reemplace la bomba.
	4. La descarga está obstruida o torcida.	4. Limpie y enderece la manguera.
El flujo es bajo.	1. La manguera está torcida	1. Enderece la manguera.
	2. El impulsor está obstruido.	2. Despeje la obstrucción.
	3. La longitud de la manguera es excesiva.	3. Reduzca la longitud de la manguera de salida.
La bomba no funciona.	1. No hay alimentación.	1. Compruebe que la unidad esté enchufada en un tomacorriente de 115 voltios.
	2. El motor se sobrecalentó.	2. El motor tiene un protector térmico automático. Espere 15 minutos para que se enfríe el motor.

GARANTÍA PARA DISTRIBUIDORES AUTORIZADOS

Este producto tiene una garantía de un año a partir de la fecha de compra de un distribuidor autorizado. Sujeto a las condiciones establecidas en el presente, el fabricante reparará o reemplazará, para el consumidor original, cualquier parte del producto que se compruebe que está defectuosa debido a defectos en los materiales o la mano de obra. Esta garantía no cubre las piezas de repuesto por falla debido a desgaste normal. Para obtener los servicios de garantía, póngase en contacto con el distribuidor donde adquirió el producto. El fabricante se reserva el derecho y la opción exclusivos de determinar la reparación o el reemplazo de equipos, piezas o componentes defectuosos. Los daños causados por condiciones que escapen del control del fabricante no están cubiertos por esta garantía.
ESTA GARANTÍA NO SE APLICARÁ: (a) a defectos o mal funcionamiento como resultado de una falla en la instalación, operación o mantenimiento de la unidad según lo indicado en las instrucciones impresas provistas; (b) a los fallos resultantes del abuso, accidentes o negligencia o uso inapropiado de productos químicos o aditivos en el agua; (c) a los servicios de mantenimiento normativos y las piezas utilizadas en conexión con dichos servicios; (d) a unidades que no se instalaron según los códigos normativos locales, las ordenanzas o las buenas prácticas comerciales aplicables; (e) si la unidad se utiliza para fines para los cuales no está destinada ni fabricada; y (f) a que la unidad se dañe debido a temperaturas bajo cero grados.
DEVOLUCIÓN DE COMPONENTES EN GARANTÍA: Cualquier artículo que deba ser reparado o reemplazado en virtud de esta garantía debe devolverse a la tienda en la que se compró el producto, o en cualquier otro lugar que el fabricante pueda designar, con flete pagado. El producto devuelto debe incluir el comprobante de compra.
LA GARANTÍA QUE SE PROPORCIONA EN EL PRESENTE REEMPLAZA A TODAS LAS DEMÁS GARANTÍAS EXPLÍCITAS Y NO PUEDE SER EXTENDIDA NI MODIFICADA POR NADIE. CUALQUIER GARANTÍA IMPLÍCITA ESTARÁ LIMITADA AL PERÍODO DE LA GARANTÍA LIMITADA Y, POR CONSIGUIENTE, SE RECHAZAN Y SE EXCLUYEN TODAS DICHAS GARANTÍAS IMPLÍCITAS. BAJO NINGUNA CIRCUNSTANCIA, EL FABRICANTE SERÁ RESPONSABLE DE DAÑOS ACCIDENTALES, RESULTANTES O ESPECIALES, INCLUIDOS, ENTRE OTROS, LOS DAÑOS A LA PROPIEDAD O AL EQUIPO, O LA PÉRDIDA DE ESTOS, LA PÉRDIDA DE GANANCIAS, INCONVENIENTES U OTROS DAÑOS ACCIDENTALES O RESULTANTES DE CUALQUIER TIPO O NATURALEZA. LA RESPONSABILIDAD DEL FABRICANTE NO SUPERARÁ EL PRECIO DEL PRODUCTO SOBRE EL CUAL SE BASA DICHA RESPONSABILIDAD.
Esta garantía le otorga derechos legales específicos, pero usted podría tener otros derechos que varían según el estado. Algunos estados no permiten las limitaciones sobre la duración de las garantías implícitas, o la exclusión de los daños accidentales o resultantes, de modo que las limitaciones mencionadas anteriormente podrían no aplicarse en su caso.

En aquellas instancias en que haya daños causados por una presunta falla de la bomba, el propietario deberá conservar la bomba a fin de investigar dicha falla.

Impreso en China o Tailandia