ITEM #8352712

MODEL #1103UTS-24-100

27-IN FREESTANDING UTILITY SINK WITH FAUCET

STYLE SELECTIONS and logo design are trademarks or registered trademarks of LF, LLC. All rights reserved.

Español p. 12

ATTACH YOUR RECEIPT HERE

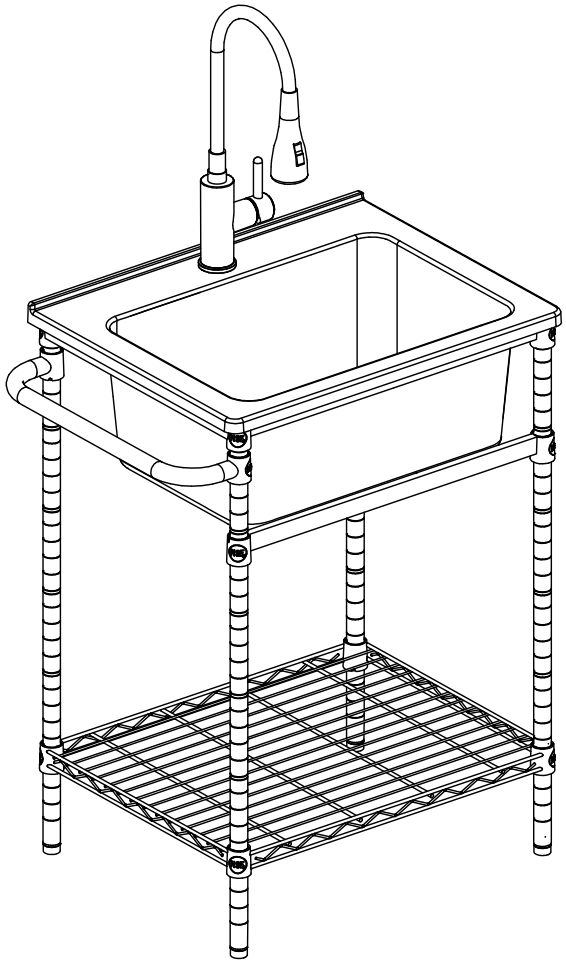

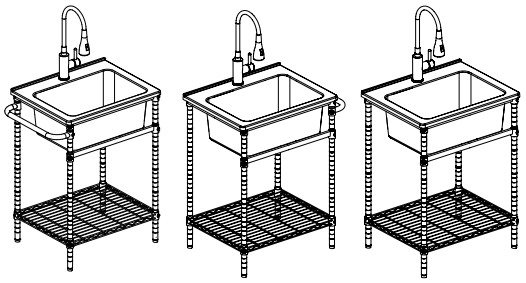

Serial Number_____

Purchase Date_____

Note: The towel bar included with this unit can be installed on the left or right side, or may be left uninstalled if desired.

Thank you for purchasing this **STYLE SELECTIONS** product.
Questions, problems or missing parts?
Before returning contact us on:
877-888-8225, 8 a.m. - 8 p.m., EST, Monday - Sunday.

DF26355

TABLE OF CONTENTS

Package Contents 3

Hardware Contents 3

Safety Information 3

Warning 3

Preparation 4

Installation Instructions 4

Care and Maintenance 9

Warranty 10

Replacement Parts List 11

PACKAGE CONTENTS

Carefully check all components for damages and/or missing parts prior to installation. If there are any damages or if you are missing parts, do not proceed with the installation. Report damages and/or missing parts immediately to the manufacturer.

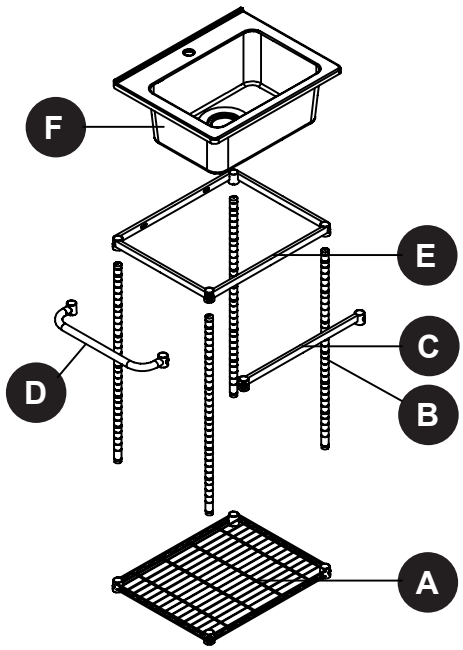

PART	DESCRIPTION	QUANTITY
A	Shelf	1
B	Leg	4
C	Front Bar	1
D	Towel Bar	1
E	Top Frame	1
F	Utility Sink	1

HARDWARE CONTENTS (NOT SHOWN ACTUAL SIZE)

AA



Slip Sleeves
Qty. 12

GG



Faucet with
Supply Lines
Qty. 1

II



Basket Strainer
Assembly
Qty. 1

SAFETY INFORMATION

Please read and understand this entire manual before attempting to assemble, operate, or install the product.

WARNING

- Keep small parts away from children.
- Some steps are more easily handled with 2 adults.

PREPARATION

Before beginning assembly of product, make sure all parts are present. Compare parts with package contents list and hardware contents list. If any part is missing or damaged, do not attempt to assemble the product.

Estimated Installation Time: 40 minutes (24 hours for the neutral cure 100% silicone to dry). Tools Required for Installation (not included): Rubber mallet, utility knife or scissors, neutral cure 100% silicone, power drill with drill bit.

Helpful Tools (not included): Measuring tape, level, stud finder.

Decide on the shelf location before beginning the assembly. Once the product is assembled, it is very difficult to move a shelf without taking the entire assembly apart and starting over.

INSTALLATION INSTRUCTIONS

A thorough inspection must be carried out before installation. Any damage or missing parts must be reported promptly. If any issues are found, do not proceed with the installation. Do not dispose of the packaging until you are satisfied with your new washing stand.

1. Attach the slip sleeves (AA) into the grooves on the legs (B) at your desired shelf height. Ensure each clip is fully secured and does not slip. Align all clips at the same height on each leg to keep the shelf level and stable.

Insert the four legs (B) into the underside corners of the shelf (A). Slide the shelf (A) down over the legs until it rests on the slip sleeves (AA). Press firmly, or tap gently with a rubber mallet, to ensure a secure fit, as shown in Diagram 4.

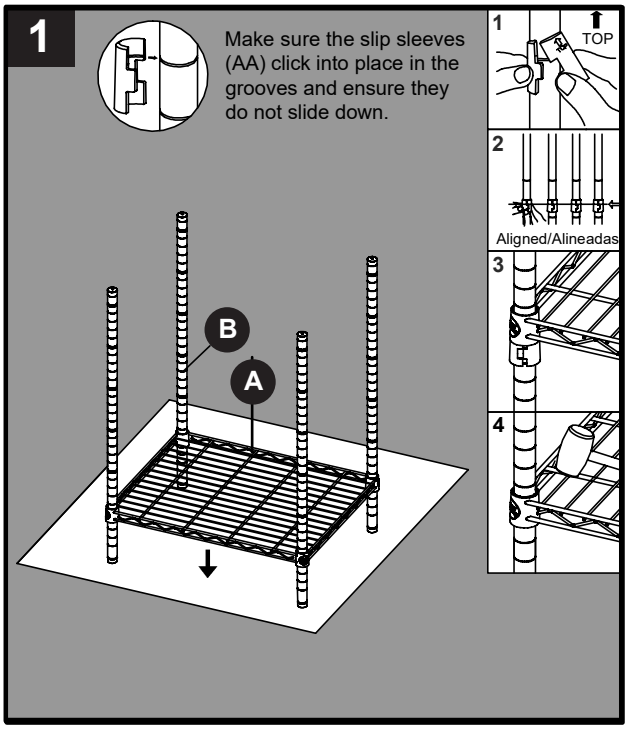

Hardware Used

AA	Slip Sleeves		x4

INSTALLATION INSTRUCTIONS

2. Attach the slip sleeves (AA) into the grooves on the legs (B) by counting down 9 notches down from the top. Ensure each clip is fully secured and does not slip. Align all clips at the same height on each leg and lower the front bar (C) until it rests on the slip sleeves (AA). Press firmly, or tap gently with a rubber mallet, to ensure a secure fit, as shown in Diagram 4.

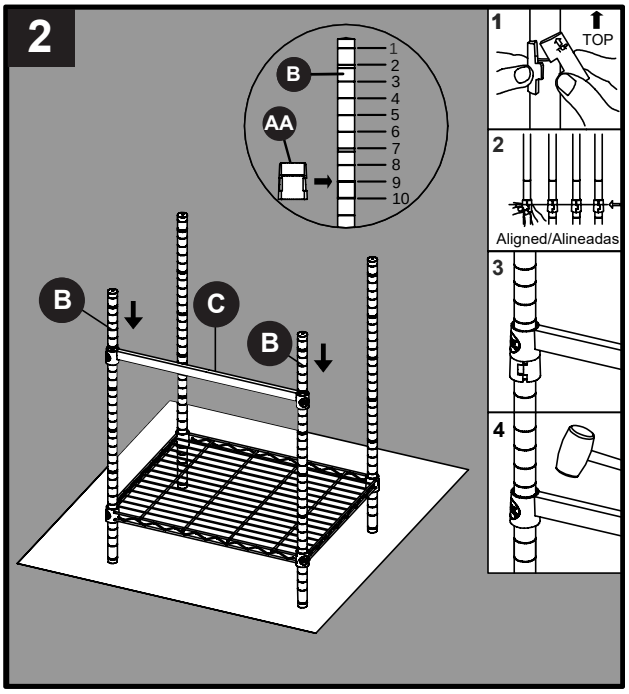

Hardware Used

AA Slip Sleeves		x2

3. Determine whether you would like to install the towel bar (D) on the left side, right side, or not install it.

   For left side installation, follow Diagram 3. For right side installation, follow Diagram 4. If you choose not to install the towel bar, set it aside and proceed to Step 4.

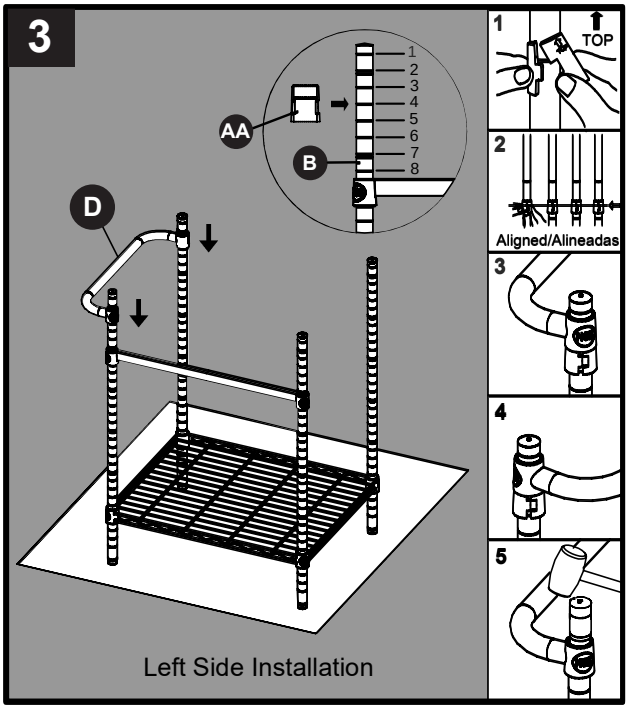

Left Side Installation:
Attach the slip sleeves (AA) into the grooves on the legs (B), positioning them 4 notches down from the top. Ensure each sleeve is fully secured and does not slip. Align the sleeves at the same height on both legs, then lower the towel bar (D) onto the slip sleeves (AA). Press firmly, or tap gently with a rubber mallet, to ensure a secure fit, as shown in Diagram 3.

Right Side Installation:
Attach the slip sleeves (AA) into the grooves on the legs (B), positioning them 4 notches down from the top. Ensure each sleeve is fully secured and does not slip. Align the sleeves at the same height on both legs, then lower the towel bar (D) onto the slip sleeves (AA). Press firmly, or tap gently with a rubber mallet, to ensure a secure fit, as shown in Diagram 4.

Hardware Used

AA Slip Sleeves		x2

INSTALLATION INSTRUCTIONS

4. Attach the slip sleeves (AA) into the top grooves on all four legs (B). Ensure each sleeve is fully secured and does not slip. Align the sleeves at the same height on all legs, then lower the top frame (E) onto the slip sleeves (AA). Press firmly, or tap gently with a rubber mallet, to ensure a secure fit, as shown in Diagram 4.

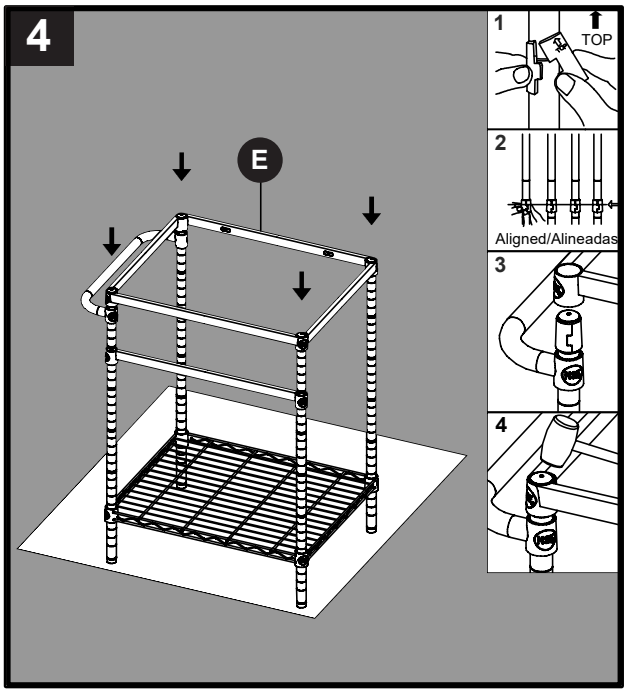

Hardware Used

AA Slip Sleeves		x4

Note: Clean the installation area before beginning. Ensure the vanity will not interfere with any water supply or drain lines once installed.

5. Move the assembled sink base into its final position against the wall. While holding the frame steady, use the pre installed levelers at the bottom of each leg to level the vanity. Turn the levelers counterclockwise to raise the height and clockwise to lower it.

   Once the unit is level, mark the wall through the mounting holes in the frame. Move the sink frame away and drill holes at the marked locations. Reposition the frame, aligning the mounting holes with the drilled holes, as shown in Diagram 5.

   Using appropriate wall mounting hardware not included, secure the sink frame to the wall. For best stability, attach the frame to at least two wall studs if possible, or use suitable drywall anchors not included.

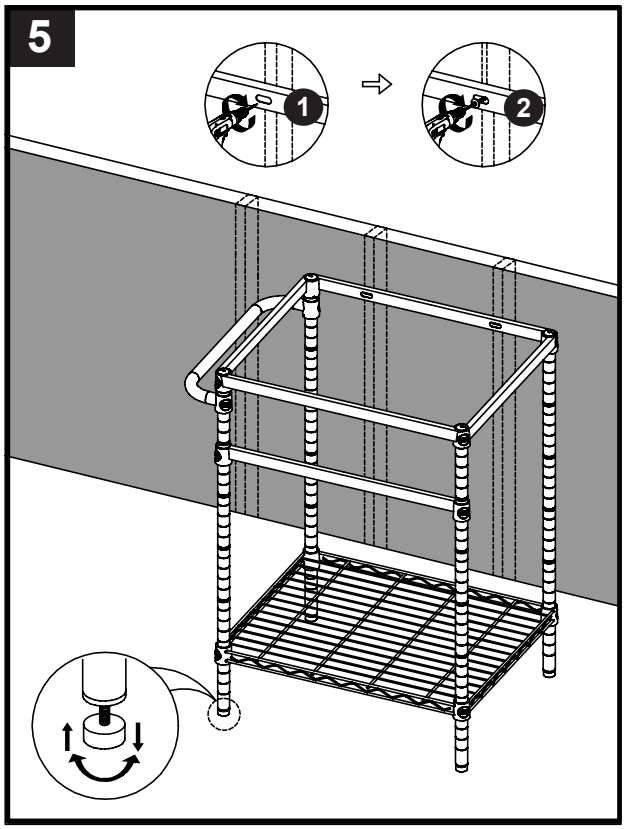

INSTALLATION INSTRUCTIONS

6. Install the basket strainer assembly (II) onto the sink (F) before placing the sink into the cabinet.

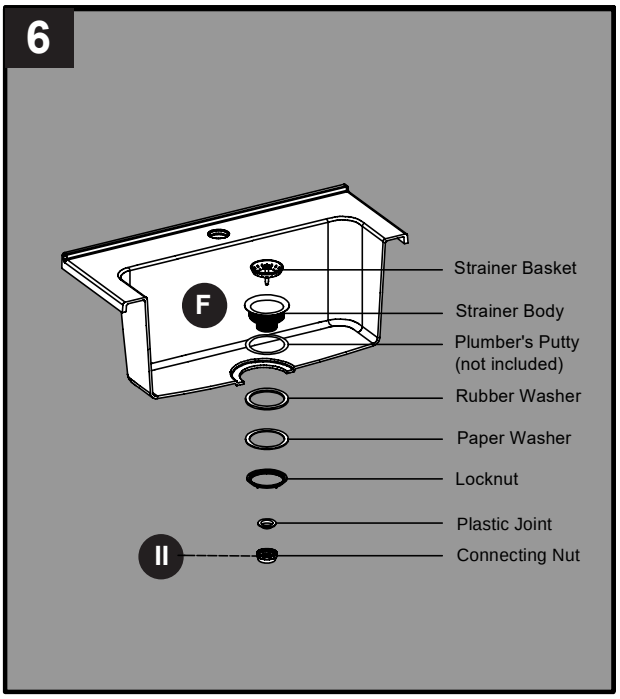

- Remove all components from the strainer body (II).
- Apply a continuous ring of plumber's putty (not included) to the underside of the strainer flange.
- From the top of the sink, insert the strainer body into the drain opening.
- From the underside of the sink, install the rubber washer, followed by the paper washer, and then the locknut with its flat side against the paper washer. Hand-tighten securely. Do not overtighten, as this may damage or deform the strainer body.
- Attach the plastic joint and connecting nut to the bottom of the strainer body.
- Insert the strainer basket into the top of the strainer body.

Install the drain kit (not included) according to the manufacturer's instructions.

7. Install the faucet with supply lines (GG) onto the sink (F) before placing the sink into the sink frame assembly.

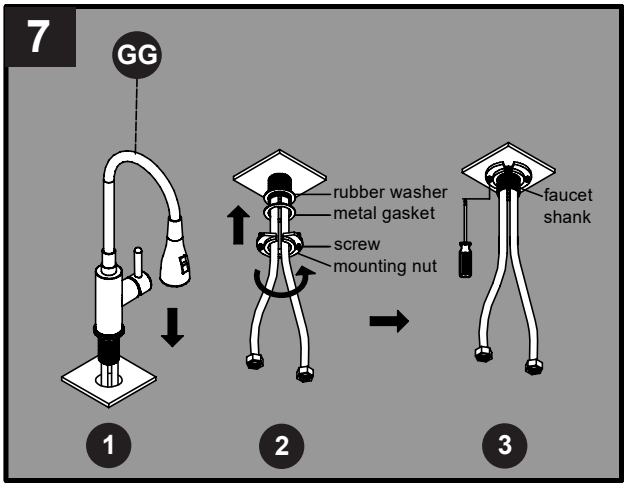

- Take the faucet out of the packing box and fit the faucet shank and hoses through the mounting hole on the sink, as shown in diagram 1.
- Slide the rubber washer first, the metal gasket second and then the mounting nut over the hoses onto the faucet shank and hand tighten them firmly, as shown in diagram 2
- Use a Phillips screwdriver to tighten the two screws, as shown in diagram 3.

8. Apply a continuous bead of neutral cure 100% silicone (not included) around the top edge of the assembled frame. Carefully lower the sink (F) onto the assembled frame, ensuring it is centered and evenly positioned.

   Wipe away any excess silicone. Use masking tape to hold the sink in place while the silicone cures. Allow approximately 24 hours for the silicone to fully dry before proceeding.

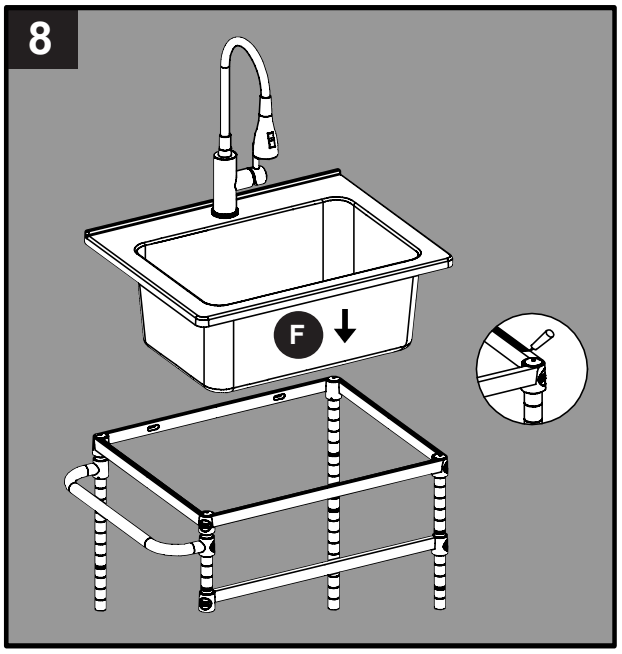

9. Connecting the Water Supply Lines

- Thread the supply line nuts onto the water supply valve outlets as shown in diagram 1.
- Tighten with a wrench. Do not overtighten.

Flushing and Checking for Leaks

- Turn on both the hot and cold water supply valves, then turn on the faucet.
- Hold the faucet head inside the sink and set the faucet to the warm position to mix hot and cold water as shown in diagram 2.
- Allow water to run for one minute to flush out any debris that could damage internal components.
- Check all connections for leaks. Tighten connections if necessary, but do not overtighten.

Testing Functionality

- Turn on the water and verify the sprayer switches properly between stream and spray modes as shown in diagram 3.
- While water is running, inspect all connections again for any leaks.

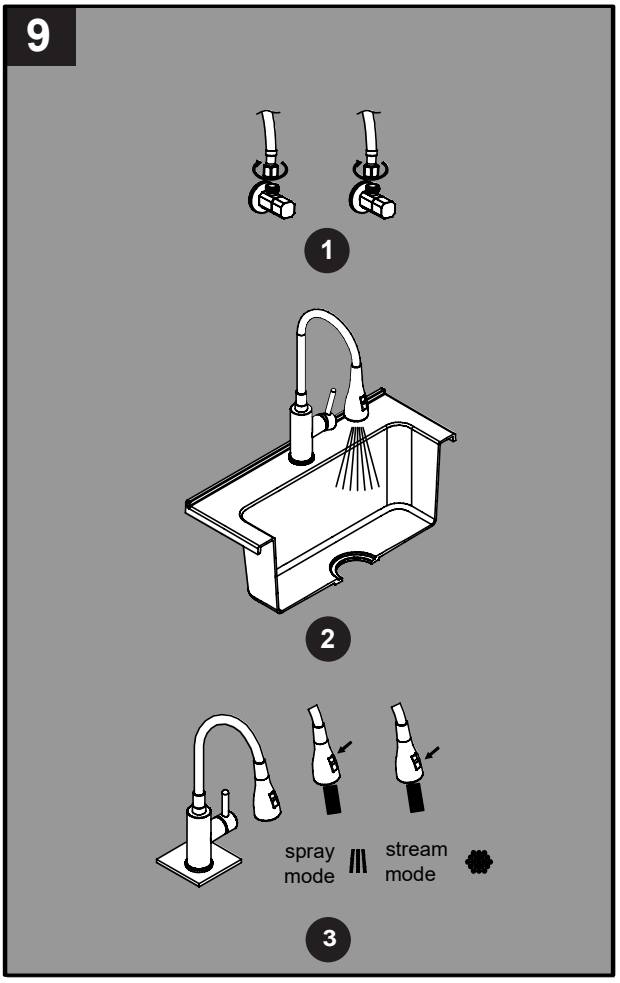

CARE AND MAINTENANCE

Do's

- After use, always rinse your sink with tap water to dilute and remove deposits.
- Towel dry after use whenever possible to prevent water spots. Should water spots occur, clean with a mild solution of vinegar and water followed by a thorough rinse.
- Use liquid soap, a general household cleaner, or a weak solution of vinegar and water for regular cleaning.
- Only use plastic scouring pads recommended for use in stainless steel sinks, and only use them in the bowl of the sink. Scrub in the direction of the satin finish lines.

Dont's

- Do not allow any food, detergent, soap or grease to dry or sit for extended periods of time on the surface of the sink.
- Never use abrasive cleaning products, as they will dull and scratch the finish.
- Do not use scouring pads on the deck, as they will dull the mirror finish.
- Never use steel wool pads, as they will leave iron particles on the sink, which will cause corrosion.
- Never leave steel or cast iron pans in your sink for extended periods of time, as this can cause corrosion.

Do's

- Remove dust and dry dirt with a soft, damp cloth.
- Clean grease, oil, paint and ink stains with isopropyl (rubbing alcohol). Immediately rinse with water after stain removal.

Dont's

- Do not allow your cabinet surface to come into contact with products such as acetone (nail polish remover), nail polish, dry cleaning solution, lacquer thinners, gasoline, pine oil, etc.
- Use caution when using sharp instruments that may fall and scratch the surface.

This sink is manufactured with the highest grade stainless steel and will provide you many years of enjoyment with the proper care.

WARRANTY

The manufacturer warrants this item against defects in materials and workmanship for a period of one (1) year from the date of original retail purchase. This warranty applies only to the original purchaser. This warranty does not apply to any damage to the product caused by accident, misuse, modified, improper installation or by affixing accessories not produced by the manufacturer.
The manufacturer will not be held liable for damages caused from cleaners or soaps that etch or stain the stone top. The manufacturer is not accountable whatsoever for product installation during the warranty period. There is no further express warranty. The manufacturer shall not be legally responsible for incidental, consequential or special damages arising at or in connection with product use or performance except as may otherwise be required by law. The manufacturer disclaims any and all implied warranties.

REPLACEMENT PARTS LIST

For replacement parts, call our customer service department at **877-888-8225**, 8 a.m. -8 p.m., EST, Monday - Sunday.

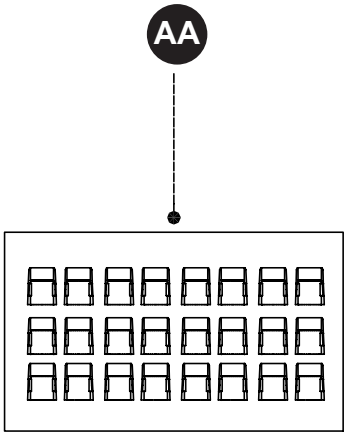







PART	DESCRIPTION	PART#	COVERED UNDER WARRANTY
AA	Slip Sleeve Packet	HW-4068-01	Yes
DD	Leveler	T-1007	Yes
GG	Faucet With Supply Lines	782-MB	Yes
II	Basket Strainer Assembly	791-BN	Yes

Printed in Vietnam

ARTÍCULO #8352712

MODELO #1103UTS-24-100

FREGADERO INDEPENDIENTE PARA USO GENERAL DE 68.58 CM CON GRIFO

STYLE SELECTIONS y el diseño del logotipo son marcas comerciales o marcas registradas de LF, LLC. Todos los derechos reservados.

Español p. 12

ADJUNTE SU RECIBO AQUÍ

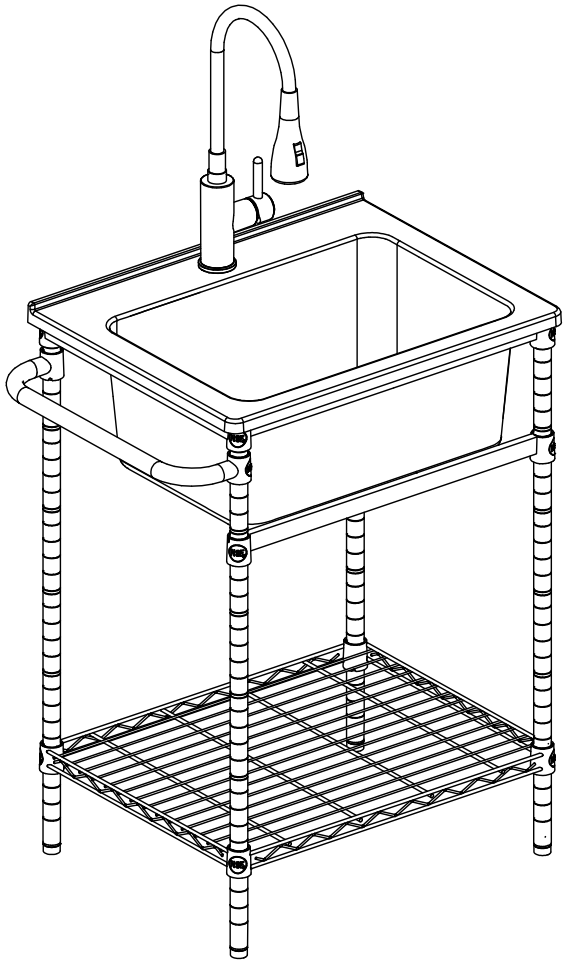

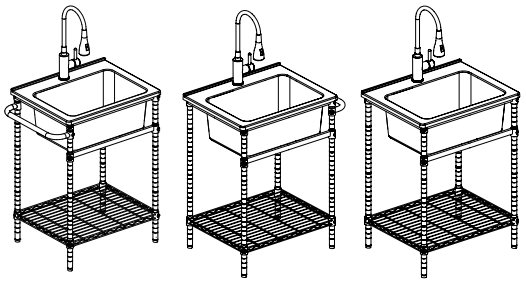

Número de serie_____

Fecha de compra_____

Nota: el toallero incluido con esta unidad se puede instalar en el lado izquierdo o derecho, o bien, se puede dejar sin instalar, si se prefiere.

Gracias por comprar este producto STYLE SELECTIONS.
¿Preguntas, problemas o piezas faltantes?
Antes de volver a la tienda, póngase en contacto con nosotros al:
877-888-8225, de lunes a domingo de 8 a.m. a 8 p.m., hora estándar del Este.

DF26355

ÍNDICE

Contenido del paquete 14

Aditamentos 14

Información de seguridad 14

Advertencia 14

Preparación 15

Instrucciones de instalación 15

Cuidado y mantenimiento 20

Garantía 21

Lista de piezas de repuesto 22

CONTENIDO DEL PAQUETE

Verifique detenidamente que ninguno de los componentes esté dañado o que no falte ninguna pieza antes de la instalación. Si hay piezas dañadas o faltantes, no continúe con la instalación. Informe al fabricante de inmediato sobre los daños y las piezas faltantes.

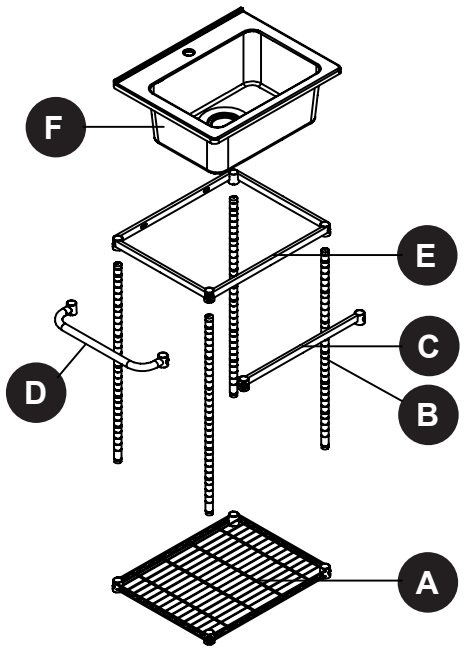

PIEZA	DESCRIPCIÓN	CANTIDAD
A	Estante	1
B	Pata	4
C	Barra frontal	1
D	Toallero	1
E	Estructura superior	1
F	Fregadero para uso general	1

ADITAMENTOS (NO SE MUESTRAN EN TAMAÑO REAL)

AA



Manguitos deslizantes
Cant. 12

GG



Grifo con líneas
de entrada
Cant. 1

II



Ensamble de colador
tipo canasta
Cant. 1

INSTRUCCIONES DE SEGURIDAD

Lea y comprenda completamente este manual antes de intentar ensamblar, usar o instalar el producto.

ADVERTENCIA

- Mantenga a los niños alejados de las piezas pequeñas.
- Algunos de los pasos se pueden realizar con mayor facilidad entre 2 adultos.

PREPARACIÓN

Antes de comenzar a ensamblar el producto, asegúrese de tener todas las piezas. Compare las piezas con la lista del contenido del paquete y la lista de aditamentos.
producto si falta alguna pieza o alguna está

Tiempo estimado de instalación: 40 minutos (24 horas para que se seque la masilla de calafateo de silicona 100% de curado neutron).

Herramientas necesarias para la instalación (no incluidas): mazo de goma, cuchillo para uso general o tijeras, masilla de calafateo de silicona 100% de curado neutron, taladro eléctrico con broca para taladro.

Herramientas útiles (no incluidas): cinta métrica, nivel, detector de vigas.

Decida dónde desea colocar el estante antes de comenzar a ensamblar el producto. Una vez que el producto esté ensamblado será muy difícil mover un estante sin tener que desensamblar todo el producto.

INSTRUCCIONES DE INSTALACIÓN

Antes de la instalación, deberá realizarse una inspección exhaustiva. Cualquier daño o pieza faltante se debe informar de inmediato. Si nota algún problema, no continúe con la instalación. No elimine el empaque hasta estar satisfecho con su nuevo soporte para lavado.

1. Coloque los manguitos deslizantes (AA) en las ranuras de la pata (B) a la altura deseada del estante. Asegúrese de que cada sujetador esté bien sujeto y no se deslice. Alinee todos los sujetadores a la misma altura en cada pata para mantener el estante nivelado y estable.

   Inserte las cuatro patas (B) en las esquinas inferiores del estante (A). Deslice el estante (A) hacia abajo sobre las patas hasta que descanse sobre los manguitos deslizantes (AA). Presione firmemente o golpee suavemente con un mazo de goma para garantizar un ajuste seguro, como se muestra en el Diagrama 4.

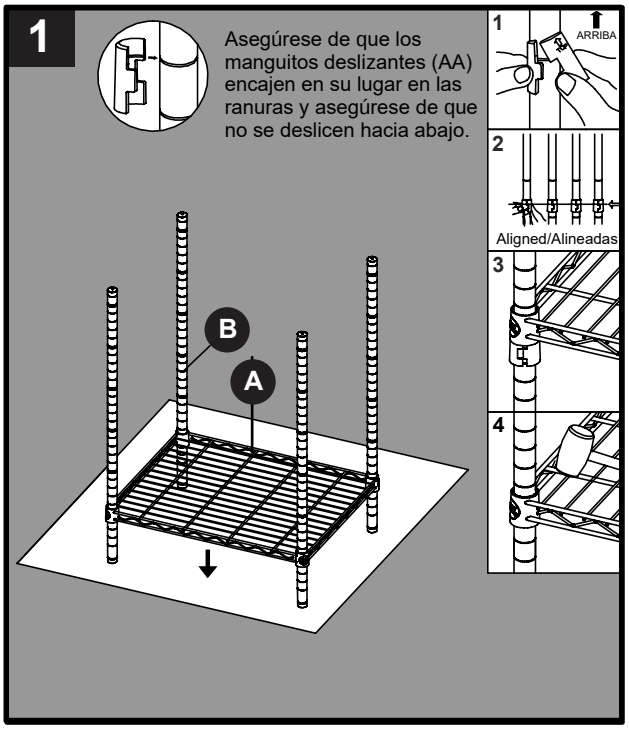

Aditamentos utilizados

AA	Manguitos deslizantes	x4

INSTRUCCIONES DE INSTALACIÓN

Coloque los manguitos deslizantes (AA) en las ranuras de las 2 patas (B) al contar 9 ranuras hacia abajo desde la parte superior. Asegúrese de que cada sujetador esté bien sujeto y no se deslice. Alinee todos los sujetadores a la misma altura en cada pata y baje la barra frontal (C) hasta que descanse sobre los manguitos deslizantes (AA). Presione firmemente o golpee suavemente con un mazo de goma para garantizar un ajuste seguro, como se muestra en el Diagrama 4.

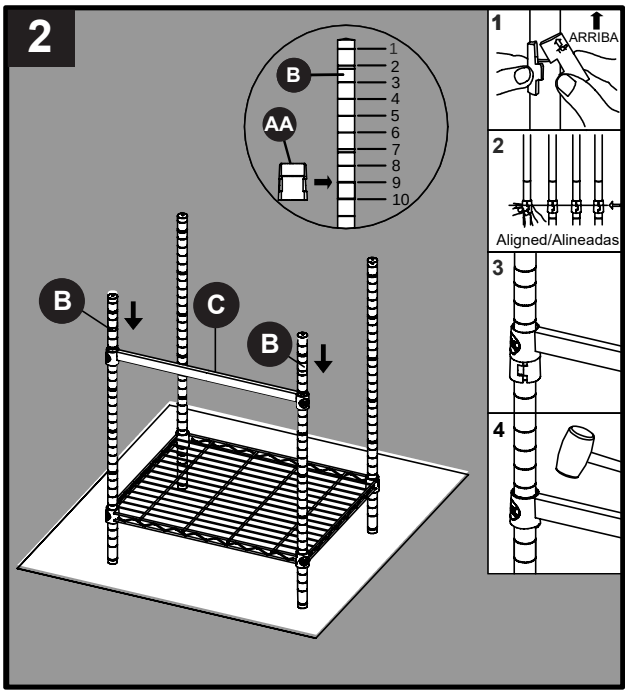

Aditamentos utilizados

AA Manguitos deslizantes x2

3. Determine si desea instalar el toallero (D) en el lado izquierdo, en el lado derecho o si no lo instalará.

   Para la instalación en el lado izquierdo, siga el Diagrama 3. Para la instalación en el lado derecho, siga el Diagrama 4. Si decide no instalar el toallero, apártelo y continúe con el Paso 4.

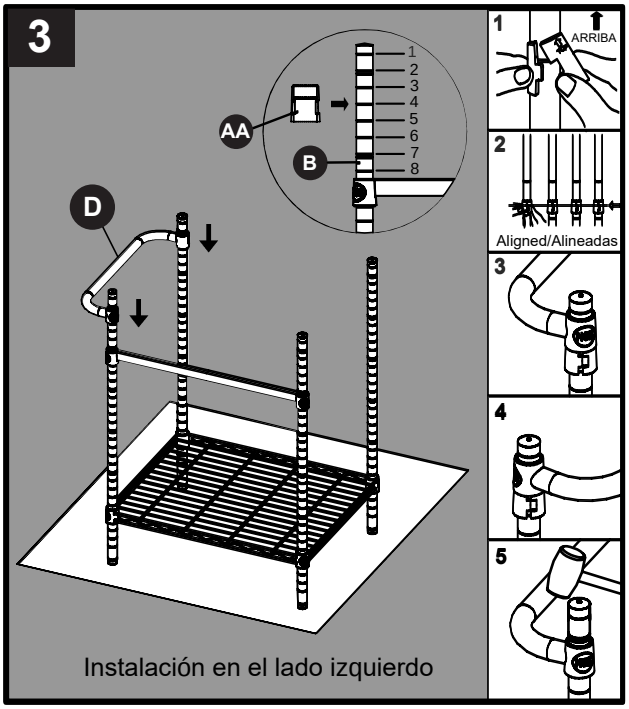

Instalación en el lado izquierdo

Instalación en el lado izquierdo:
Fije los manguitos deslizantes (AA) en las ranuras de la patas (B), al posicionarlos 4 muescas hacia abajo desde la parte superior. Asegúrese de que cada manguito esté bien sujeto y no se deslice. Alinee los manguitos a la misma altura en ambas patas y luego baje el toallero (D) sobre los manguitos deslizantes (AA). Presione firmemente o golpee suavemente con un mazo de goma para garantizar un ajuste seguro, como se muestra en el Diagrama 3.

Instalación en el lado derecho:
Fije los manguitos deslizantes (AA) en las ranuras de la patas (B), al posicionarlos 4 muescas hacia abajo desde la parte superior. Asegúrese de que cada manguito esté bien sujeto y no se deslice. Alinee los manguitos a la misma altura en ambas patas y luego baje el toallero (D) sobre los manguitos deslizantes (F). Presione firmemente o golpee suavemente con un mazo de goma para garantizar un ajuste seguro, como se muestra en el Diagrama 4.

Aditamentos utilizados

AA Manguitos deslizantes x2

INSTRUCCIONES DE INSTALACIÓN

4. Fije los manguitos deslizantes (AA) en las ranuras superiores de las patas (B). Asegúrese de que cada manguito esté bien sujeto y no se deslice. Alinee los manguitos a la misma altura en todas las patas y luego baje la estructura superior (E) sobre los manguitos deslizantes (AA). Presione firmemente o golpee suavemente con un mazo de goma para garantizar un ajuste seguro, como se muestra en el Diagrama 4.

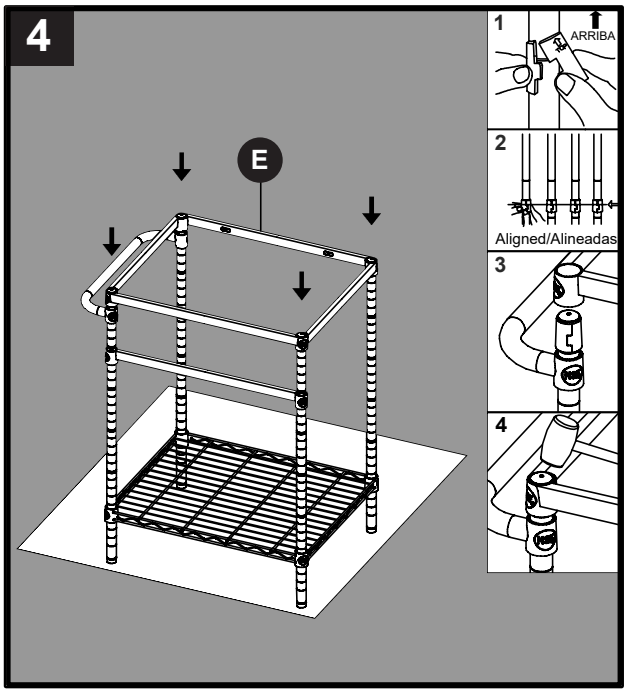

Aditamentos utilizados

AA	Manguitos deslizantes	x4

Nota: limpie la zona de instalación antes de comenzar. Asegúrese de que el tocador no interfiera con ninguna tubería de suministro de agua o desagüe una vez instalado.

5. Mueva la base del fregadero ensamblada a su posición final contra la pared. Mientras sujeta firmemente la estructura, utilice los niveladores preinstalados en la parte inferior de cada pata para nivelar el tocador. Gire los niveladores en dirección contraria a las manecillas del reloj para subir la altura y en dirección de las manecillas del reloj para bajarla.

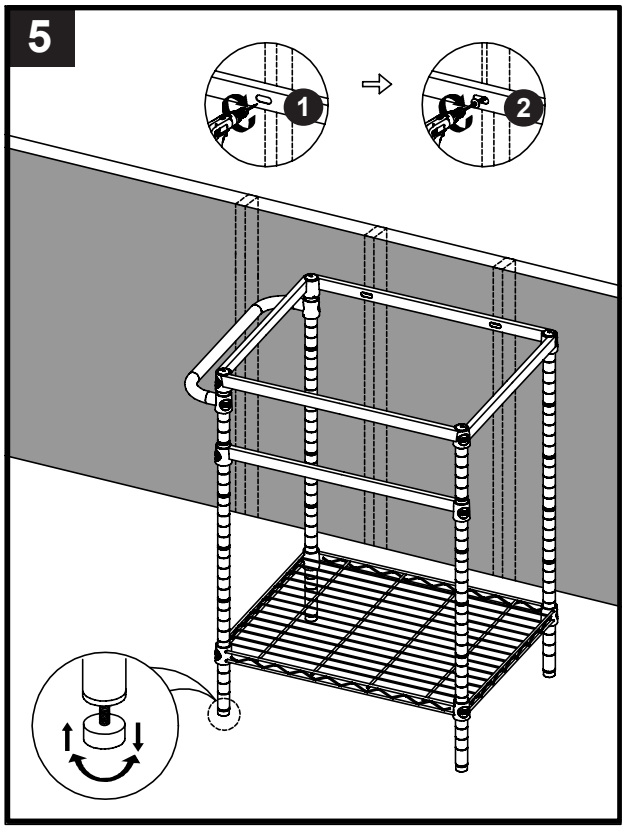

Una vez que la unidad esté nivelada, marque la pared a través de los orificios de montaje de la estructura. Retire la estructura del fregadero y taladre orificios en las ubicaciones marcadas. Vuelva a colocar la estructura al alinear los orificios de montaje con los orificios perforados, como se muestra en el Diagrama 5.

Asegure la estructura del fregadero a la pared con los aditamentos de montaje en pared apropiados (no se incluyen). Para una mayor estabilidad, fije la estructura al menos a dos montantes de la pared, si es posible, o utilice anclas de expansión para paneles de yeso adecuados (no incluidos).

6. Instale el ensamble del colador tipo canasta (II) en el fregadero (F) antes de colocar el fregadero en el gabinete.
   - Retire todos los componentes del cuerpo del colador (II).
   - Aplique un anillo continuo de masilla de plomero (no se incluye) en la parte inferior del reborde del colador.
   - Desde la parte superior del fregadero, inserte el cuerpo del colador en la abertura del desagüe.
   - Desde la parte inferior del fregadero, instale la arandela de goma, seguida de la arandela de papel y, a continuación, la contratuerca con su lado plano contra la arandela de papel. Apriete a mano firmemente. No apriete demasiado, ya que esto podría dañar o deformar el cuerpo del colador.
   - Fije la junta de plástico y la tuerca de conexión a la parte inferior del cuerpo del colador.
   - Inserte la cesta del colador en la parte superior del cuerpo del colador.

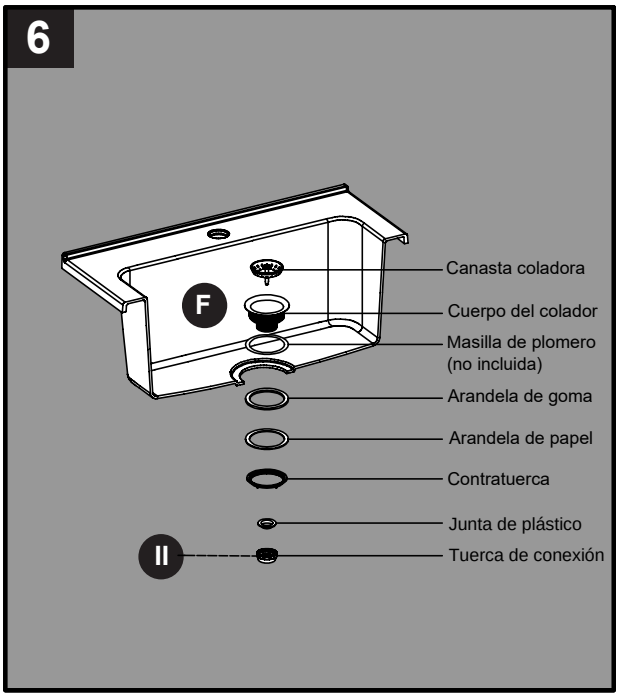

Instale el kit de desagüe (no se incluye) según las instrucciones del fabricante.

7. Instale el grifo con las líneas de entrada (GG) en el fregadero (F) antes de colocar el fregadero en el ensamble de la estructura del gabinete.
   - Saque el vástago del grifo y las mangueras de la caja y páselos por el orificio de montaje del fregadero, como se muestra en el diagrama 1.
   - Deslice la arandela de goma primero, luego el empaque de metal y después la tuerca de montaje sobre las mangueras en el vástago del grifo y apriete con la mano firmemente, como se muestra en el diagrama 2.
   - Use un destornillador Phillips para apretar los dos tornillos, como se muestra en el diagrama 3.

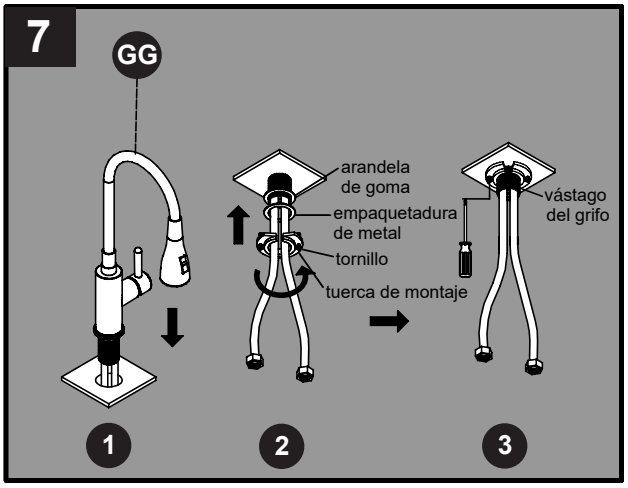

INSTRUCCIONES DE INSTALACIÓN

8. Aplique un cordón continuo de silicona masilla de calafateo de silicona 100% de curado neutron (no incluida) alrededor del borde superior de la estructura ensamblada. Baje con cuidado el fregadero (F) sobre la estructura ensamblada y asegúrese de que esté centrado y colocado de manera uniforme.

   Limpie cualquier exceso de silicona. Use cinta protectora para mantener el fregadero en su lugar mientras se cura la silicona. Deje que la silicona se seque completamente durante aproximadamente 24 horas antes de continuar.

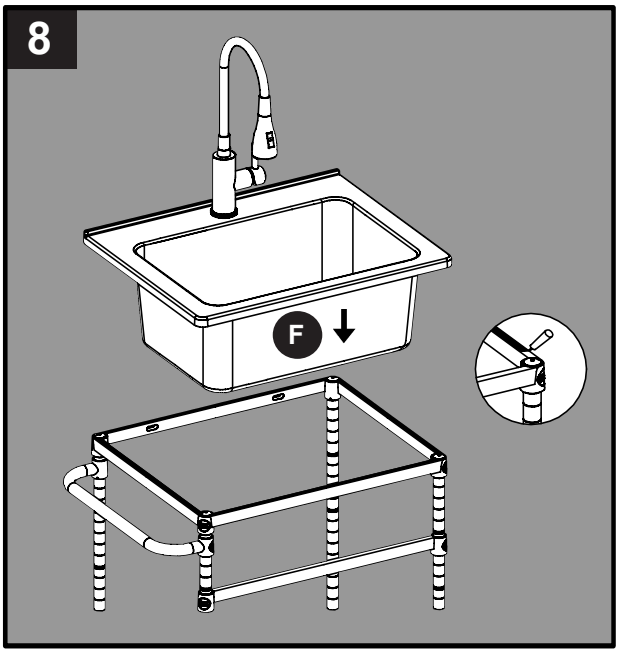

9. Conexión de las líneas de entrada de agua

- Enrosque las tuercas de la línea de entrada en las salidas de la válvula de entrada de agua como se muestra en el diagrama 1.
- Apriete con una llave inglesa. No apriete demasiado.

Descarga y revisión de fugas

- Abra ambas válvulas de entrada, del agua caliente y fría, y luego abra el grifo.
- Sujete el cabezal del grifo dentro del fregadero y coloque el grifo en la posición de agua caliente para mezclar agua caliente y fría como se muestra en el diagrama 2.
- Deje correr el agua durante un minuto para eliminar cualquier residuo que pueda dañar los componentes internos.
- Revise todas las conexiones para detectar fugas. Apriete las conexiones si es necesario, pero no las apriete demasiado.

Funcionalidad de prueba

- Abra el grifo y verifique que el rociador cambie correctamente entre los modos de chorro y rociado, como se muestra en el diagrama 3.
- Mientras el agua esté corriendo, revise nuevamente todas las conexiones para detectar posibles fugas.

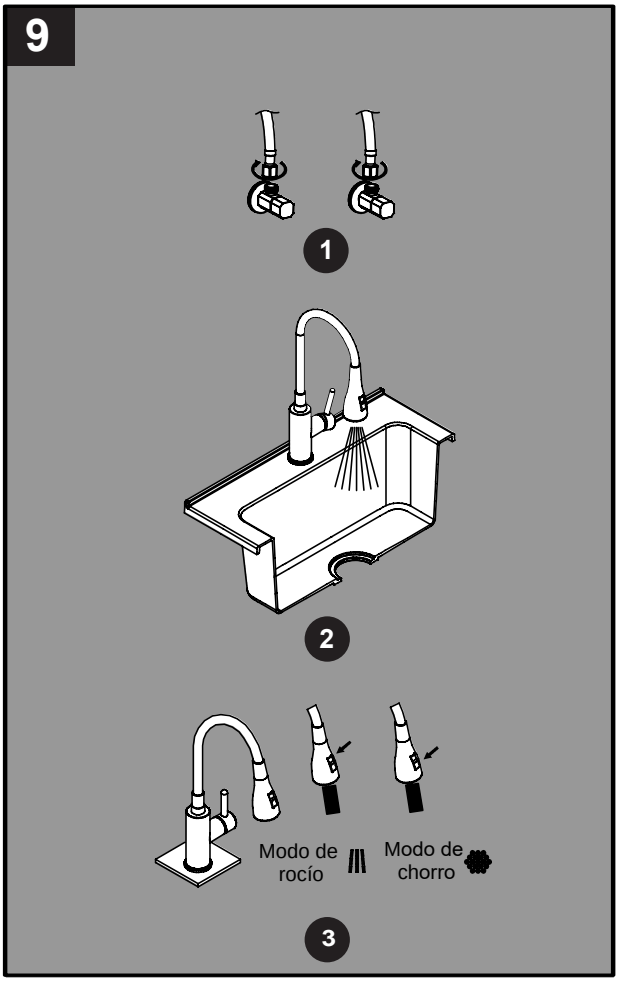

CUIDADO Y MANTENIMIENTO

Sí	Sí
• Después de su uso, siempre enjuague el fregadero con agua del grifo para diluir y eliminar los depósitos. • Seque con una toalla después de su uso siempre que sea posible para evitar manchas de agua. Si aparecen manchas de agua, lave con una solución suave de vinagre y agua y luego enjuague con abundante agua. • Use jabón líquido, un limpiador doméstico general o una solución débil de vinagre y agua para la limpieza regular. • Solo use almohadillas abrasivas plásticas recomendadas para uso en fregaderos de acero inoxidable y úselas solo en el tazón del fregadero. Frote en la dirección de las líneas del acabado satinado.	• Elimine el polvo y suciedad seca con un paño suave húmedo. • Limpie la grasa, el aceite, la pintura y las manchas de tinta con alcohol isopropílico (alcohol para frotar). Enjuague inmediatamente con agua después de quitar la mancha.
No	**No**
• No permita que ningún alimento, detergente, jabón o grasa se seque o se asiente durante períodos prolongados sobre la superficie del fregadero. • Nunca utilice productos de limpieza abrasivos, ya que opacarán y rayarán el acabado. • No use almohadillas abrasivas en la plataforma, ya que opacarán el acabado del espejo. • Nunca use almohadillas de lana de acero, ya que dejarán partículas de hierro en el fregadero, lo que provocará corrosión. • Nunca deje sartenes de acero o hierro fundido en el fregadero durante períodos prolongados, ya que esto puede causar corrosión.	• No permita que la superficie de su gabinete entre en contacto con productos como acetona (quitaesmalte de uñas), esmalte de uñas, solución de lavado en seco, diluyentes de laca, gasolina, aceite de pino, etc. • Tenga cuidado al utilizar instrumentos afilados que puedan caer y rayar la superficie.

Este fregadero está fabricado con acero inoxidable de la más alta calidad y le proporcionará muchos años de disfrute con el cuidado adecuado.

GARANTÍA

El fabricante garantiza este artículo contra defectos en los materiales y la mano de obra por un período de un (1) año a partir de la fecha de compra original. Esta garantía es válida solo para el comprador original. Esta garantía no se aplica a ningún daño del producto causado por accidentes, uso indebido, modificación o instalación incorrecta, o a causa de elementos accesorios que no son del fabricante. El fabricante no asume ningún tipo de responsabilidad por la instalación del producto durante el período de garantía. No existe otro tipo de garantía explícita. El fabricante no será responsable legal por daños accidentales, resultantes o especiales que surjan en relación con el uso o el funcionamiento del producto, excepto que la ley indique lo contrario. El fabricante rechaza todas las garantías implícitas.

LISTA DE PIEZAS DE REPUESTO

Para obtener piezas de repuesto, llame a nuestro departamento de Servicio al Cliente al **877-888-8225**, de lunes a domingo, de 8 a.m. a 8 p.m., hora estándar del Este.

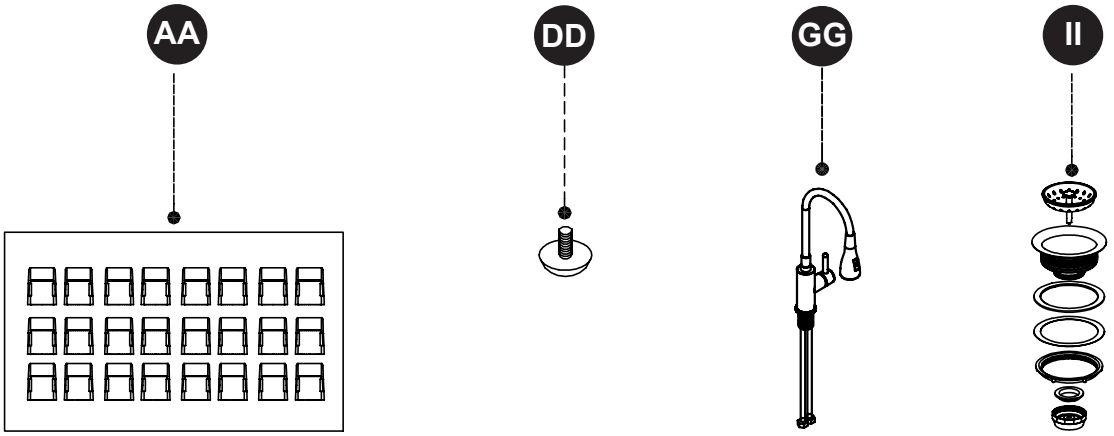

PIEZA	DESCRIPCIÓN	PIEZA #	CUBIERTO POR LA GARANTÍA
AA	Paquete con manguito deslizante	HW-4068-01	Sí
DD	Nivelador	T-1007	Sí
GG	Grifo con líneas de entrada	782-MB	Sí
II	Ensamble de colador tipo canasta	791-BN	Sí

Impreso en Vietnam