T563H4570B • T563H5330B

TANDEM PLUS BLUMOTION



Full Extension Concealed Slides for Face Frame Cabinet
with Soft Close

Correderas de cajón ocultas de extensión completa para gabinete con marco
con cierre suave

FOR 5/8" (16 MM) THICK DRAWER BOX
PARA CAJONES CON PAREDES DE 16 MM (5/8") DE GROSOR

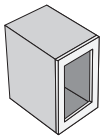

Face Frame Cabinet
Gabinete con marco

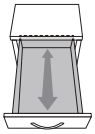

Full Extension
Extensión completa



Weight Capacity
Capacidad de carga



ASSEMBLY INSTRUCTIONS ■ INSTRUCCIONES DE MONTAJE

PACKAGE CONTENTS
CONTENIDO DEL PAQUETE

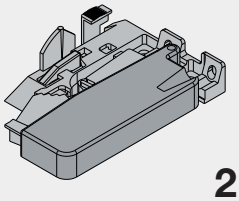

2
LOCKING DEVICES
DISPOSITIVOS DE BLOQUEO

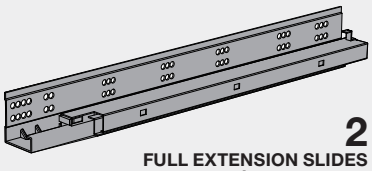

2
FULL EXTENSION SLIDES
CORREDERAS DE EXTENSIÓN COMPLETA

2
MOUNTING BRACKETS
SOPORTES DE MONTAJE

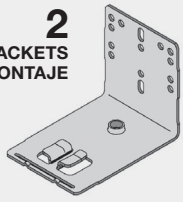



MOUNTING SCREWS
TORNILLOS DE FIJACIÓN

FINAL ASSEMBLY
MONTAJE FINAL

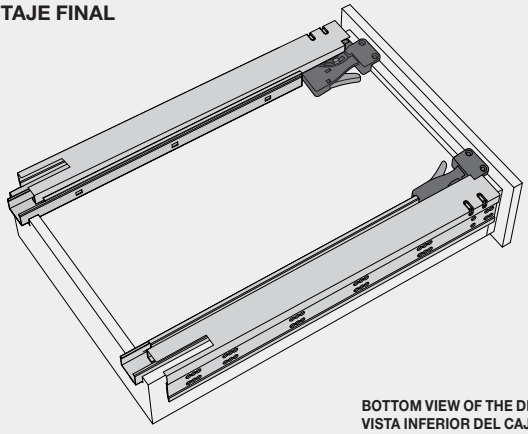

BOTTOM VIEW OF THE DRAWER
VISTA INFERIOR DEL CAJÓN

INSTALLATION DIAGRAM
DIAGRAMA DE INSTALACIÓN

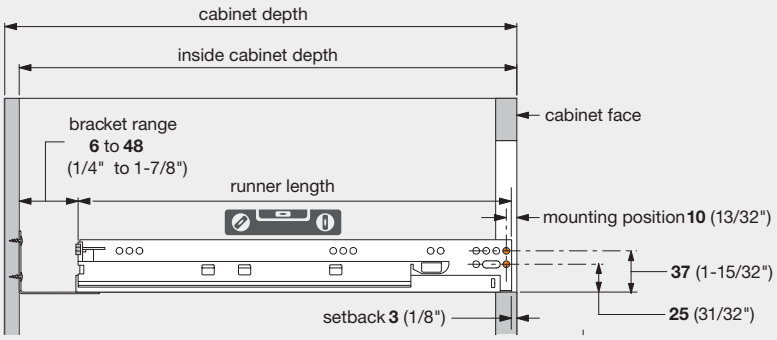

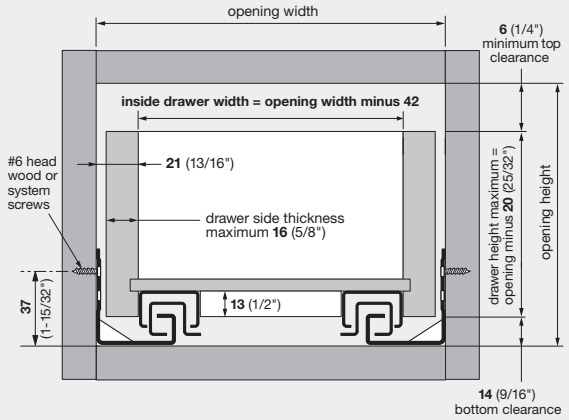

REFER TO THE PRODUCT CODE FOR THE CORRECT INSTALLATION BASED ON THE SIZE OF THE SLIDES

CONSULTE EL CÓDIGO DEL PRODUCTO PARA LA CORRECTA INSTALACIÓN BASADA EN LAS MEDIDAS DE LAS CORREDERAS

	T563H4570B	T563H5330B
Inside cabinet depth / Profondeur du cabinet / Profundidad del gabinete **MIN.**	**18-29/32" (480 mm)**	**21-15/16" (557 mm)**
Inside cabinet depth / Profondeur du cabinet / Profundidad del gabinete **MAX.**	**25-19/32" (653 mm)**	**23-13/16" (605 mm)**

Dimensions in millimeters (inch equivalents as noted)

1

Install the locking devices under the drawer. Place the two locking devices on both corners of the bottom of the front face of the drawer.
Screw the locking devices into the base of the drawer, as shown in the drawing

Instale los dispositivos de bloqueo debajo del cajón. Coloque los dos dispositivos de bloqueo en ambas esquinas y en la base de la parte frontal del cajón.
Atornille los dispositivos de bloqueo en la base del cajón, como se muestra en el dibujo.

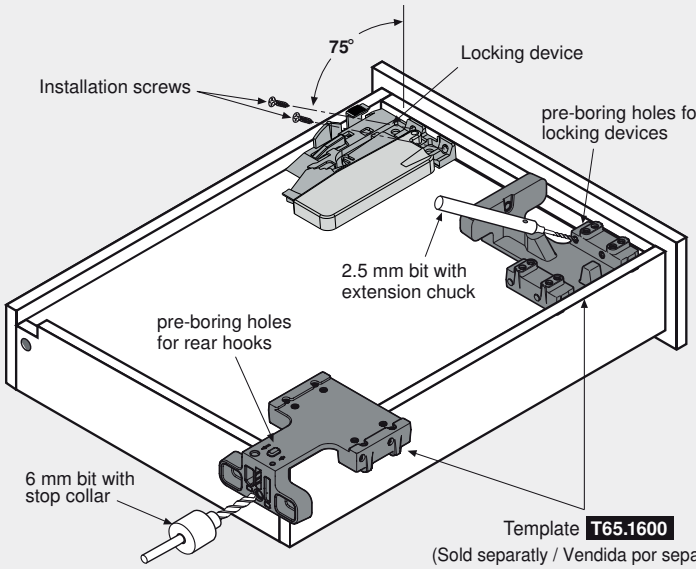

2

Prepare drawer for slides.
Cut notches for the slides and drill holes for the slide hooks on both sides of the drawer's back.

Prepare el cajón para las correderas.
Haga los rebajes para las correderas y taladre los agujeros para los ganchos de corredera en ambos lados de la parte posterior del cajón.

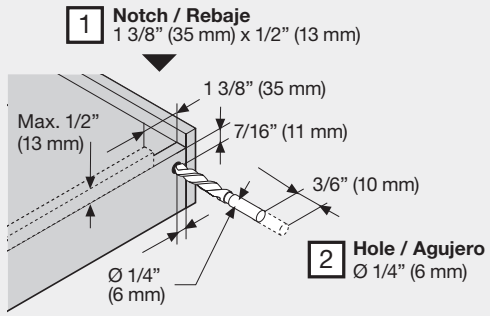

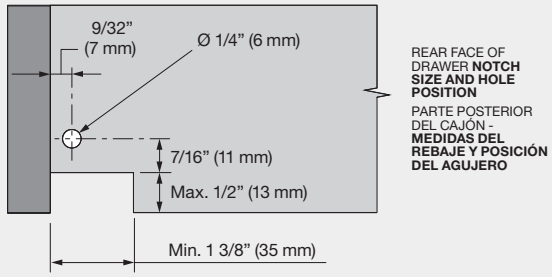

3

Install mounting brackets.
Using four screws, install the brackets at the back of the cabinet. The brackets should be level with the cabinet's cross rail.

Instale los soportes de montaje.
Utilizando cuatro tornillos, instale los soportes en la parte posterior del gabinete. Los soportes deben estar a nivel con el larguero horizontal del gabinete.

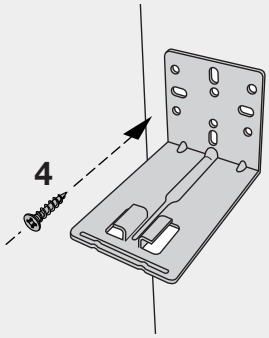

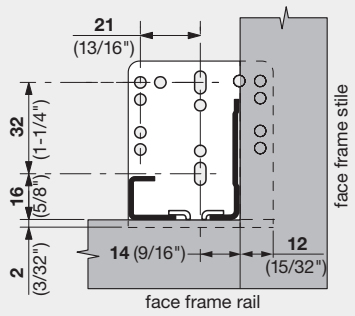

Insert the slides on the brackets.

Inserte las correderas en los soportes.

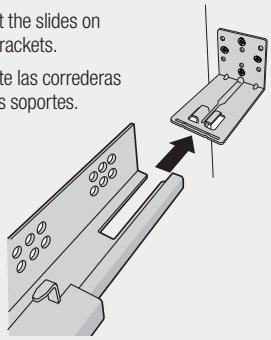

4

Install the slides in the cabinet.
Fix the slides with one screw in the first hole on each side. Make sure the slides are installed 3 mm (1/8") from the front edge of the cabinet.

Instale las correderas en el gabinete.
Fije las correderas con un tornillo en el primer agujero de cada lado. Asegúrese de que las correderas queden instaladas a 3 mm (1/8") del borde frontal del gabinete.

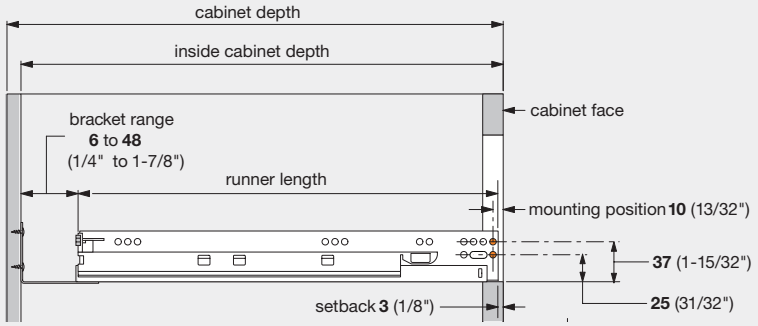

5

Drawer insertion
Extend the drawer runners fully. Place the drawer on the runners and close. The locking devices automatically engage with the runners. Make adjustments if necessary.

Inserción del cajón
Extienda completamente las guías del cajón. Coloque el cajón sobre las guías y ciérrelo. Los dispositivos de bloqueo se acoplan automáticamente a las guías. Realice los ajustes necesarios.

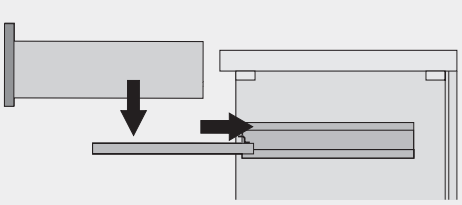

Drawer removal
1. Squeeze orange handles on locking devices
2. Pull drawer straight out and up

Extracción del cajón
1. Apriete las manijas naranjas de los dispositivos de bloqueo
2. Tire del cajón hacia afuera y hacia arriba

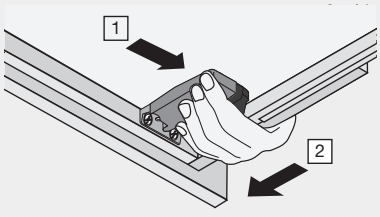

Distributed by / Distribuido por
Richelieu America Ltd.
500 Regency Drive, Glendale Heights IL 60139 **richelieu**.com

Assembled in USA, from components of Austria
Assemblé aux É-U, à partir de composantes provenant d'Autriche
Ensamblado en EE.UU a partir de componentes de Austria