VEVOR

Affordable. Reliable. Home Improvement.

AUTOMOTIVE HUB PULLER

MODEL: XC9027C

VEVOR
Affordable. Reliable. Home Improvement.

AUTOMOTIVE HUB PULLER

MODEL: XC9027C



<Picture Only For Reference >

This is the original instruction, please read all manual instructions carefully before operating. VEVOR reserves a clear interpretation of our user manual. The appearance of the product shall be subject to the product you received. Please forgive us that we won't inform you again if there are any technology or software updates on our product.

IMPORTANT SAFEGUARDS



WARNING: Read and understand this entire manual before operating or servicing this product. Failure to follow these warnings and instructions can cause personal injury or damage to valuable property.

- Avoid children using the product. And this product is not a toy. Do not allow children to play.

ASSEMBLY PRECAUTIONS

1. Assemble only according to these instructions. Improper assembly can create hazards.

2. Wear ANSI-approved safety goggles and heavy-duty work gloves during assembly and use.

3. Keep assembly area clean and well-lit.

4. Keep bystanders out of the area during assembly.

5. Do not assemble when tired or when under the influence of alcohol, drugs or medication.

6. Product capabilities apply to properly and completely assembled products only.

7. For additional information regarding the parts listed in the following pages, please refer to the Assembly Diagram of this manual. Unwrap and separate all parts in a clean work area. Please keep small spare parts out of children's reach.

8. Assemble and use this product ONLY in accordance with these instructions and for its intended purpose of bearing removal and bearing housing separation.

9. Read vehicle owner's manual and instruction manual for Jack (not included) for proper jacking positions(where applicable) before use.

10. Maintain this product. Check for misalignment, binding, wear, or other damage before use. If any damage is detected, repair or replace the problematic components before further use.

SAVE THESE INSTRUCTIONS

SPECIFICATION

Model	XC9027C
Hammer Weight	4.3lbs
Functions	Internal or external 3-jaw puller Internal or external 2-jaw puller Puller hook Rear axle puller Dent puller Threaded Puller/Wrench Adapter

PACKAGE LIST

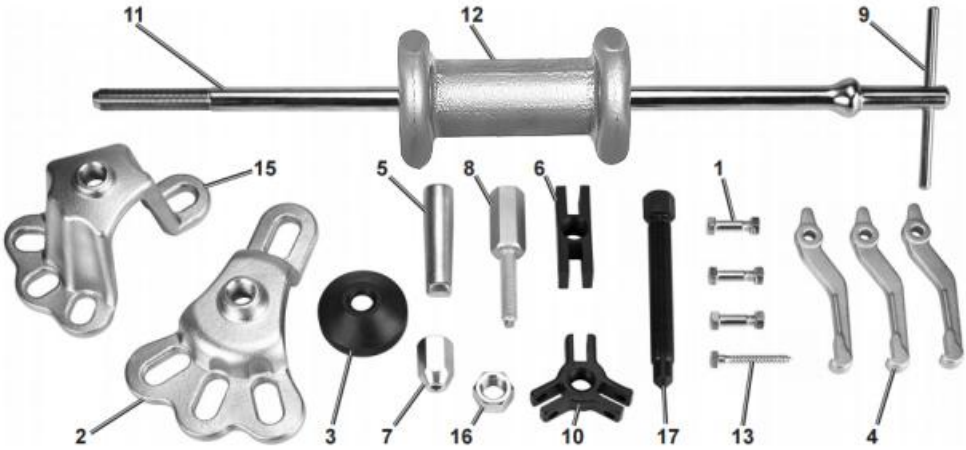

No.	Name	QTY	No.	Name	QTY
1	Bolt and Nut Set (M8x1.25)	3	10	3-Jaw Puller Adapter	1
2	Rear Axle Puller	1	11	Spindle	1
3	Lock Nut	1	12	Hammer	1
4	Jaw	3	13	Screw	1
5	Puller Hook	1	14	Carrying Case (not shown)	1
6	2-Jaw Puller Adapter	1	15	Forward Hub Puller	1
7	Dent Puller Adapter	1	16	Nut	1
8	Bolt Adapter (M12x1.25)	1	17	Center Bolt	1
9	Handle Cross Bar	1	18	Manual (not shown)	1

INSTRUCTIONS

1. Assembly

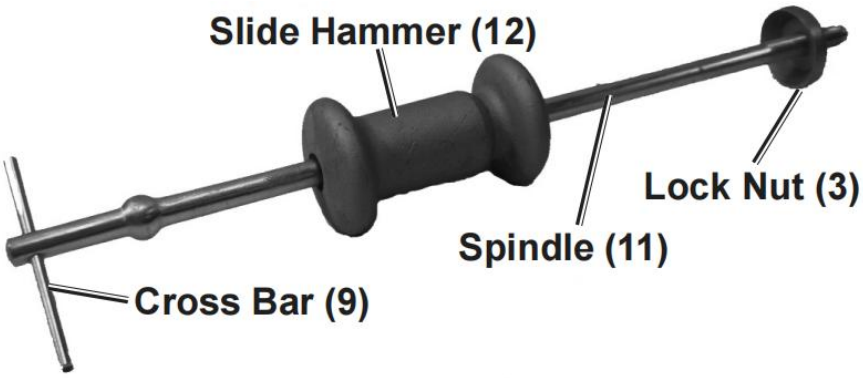

Figure A

1.1. Slide the end of the Hammer (12)with the largest convex opening onto the Spindle (11) first.
1.2. Thread Lock Nut (3) onto threaded end of Spindle (11), hollow side first. It serves as a Hammer Stop for the forward motion of the Slide Hammer(12)

2. Pulling Operation (Hub/Axle/Drum)

2.1. Raise the vehicle according to its service instructions Safely support the vehicle on lift or jack stands (not included).

2.2. Remove the wheel and tire and any nuts, bolts or accessories (such as brake calipers) that may get in the way of removing the Hub/Axle/Drum.

2.3. Bolt the Rear Axle Puller (2) or Forward Hub Puller (15) onto the Hub/ Axle/Drum using the original lug nuts. If your vehicle has a four-bolt Hub, match the Puller to two axle bolts. If it has a five-bolt Hub, match to three axle bolts. Tighten the lug nuts.

2.4. Thread the Spindle into the Puller hub until its non-threaded end exits the hub. Turn the Lock Nut (3) forward until it seats against the Puller hub and hand tighten.

2.5. Push the Slide Hammer towards the workpiece, and then forcefully pull it back towards the cross bar end. Repeat and adjust force as needed.

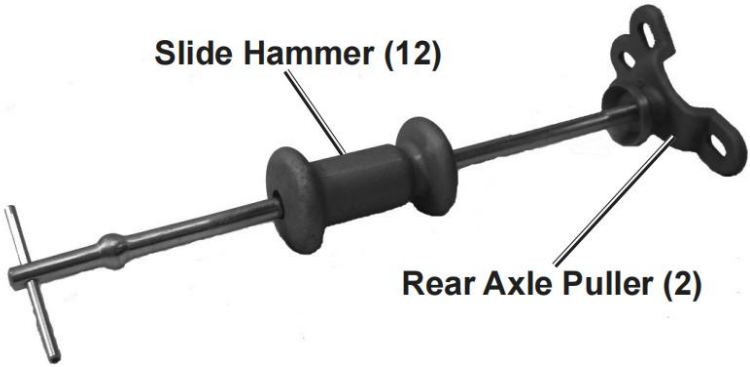

Figure B

3. External Grip Jaw Operation

3.1. Use the Bolts and Nuts to attach the Jaws to the 2 or 3 Jaw Puller Adapters (6/10), as needed. Thread the adapter onto the Spindle until non-threaded end of the Spindle exits the Adapter.

Note: To grip the workpiece externally, turn the claws of the Jaws inward, as shown in Figure C and Figure D.

3.2. Clamp the Jaws onto the object to be pulled. Turn Lock Nut (3) clockwise against the end of the Jaws, forcing them closed, causing the claws to be pushed inward against the workpiece. Tighten the Bolts and Nuts firmly.

3.3. Push the Slide Hammer towards the workpiece, and then forcefully pull it back towards the cross bar end. Repeat and adjust force as needed.

Note: To pull more gradually, use the Center Bolt (17) instead of the Spindle. Thread it through the Puller Adapter instead of the Spindle, then tighten it to apply force. Use anti-seize lubricant (not included) on the threads of Center Bolt (17).

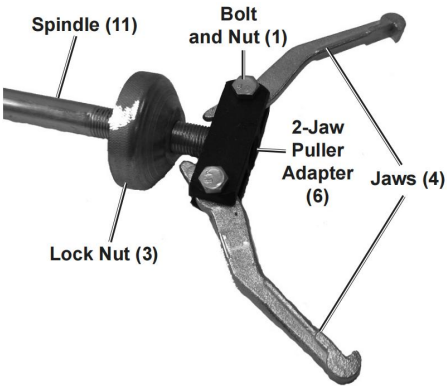

Figure C

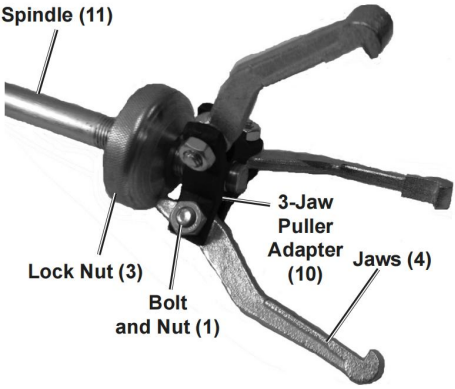

Figure D

4. Internal Grip Jaw Operation

4.1. To use Jaws to grip an object from the inside, thread the Lock Nut onto the spindle with the conical side first.

4.2. Use the Bolts and Nuts to attach the Jaws to the 2 or 3 Jaw Puller Adapters (6/10), as needed.Thread the adapter onto the Spindle until non-threaded end of the Spindle exits the Adapter.

4.3. Back-off the Lock Nut (3) to permit the jaws to be attached to the workpiece. Turn the Lock Not forward, causing the claws to expand and grip the workpiece

firmly. Tighten the fasteners.

4.4.Push the Slide Hammer towards the workpiece, and then forcefully pull it back towards the cross bar end. Repeat and adjust force as needed.

Note: To pull more gradually, use the Center Bolt (17) instead of the Spindle. Thread it through the Puller Adapter instead of the Spindle, then tighten it to apply force. Use anti-seize lubricant (not included) on the threads of Center Bolt (17).

5. Dent Pulling Operation

5.1. Drill a 1/8" hole into the center of the dent.

5.2. Place the Screw (13) through the Dent Puller Adapter (7). See Figure E.

5.3. Thread the Screw into the drilled hole using a #2 Phillips screwdriver.

5.4. Thread the Spindle into the Dent Puller Adapter. Thread the Lock Nut (3) against the Dent Puller Adapter and hand tighten.

5.5. Push the Slide Hammer towards the work piece, and then forcefully pull it back towards the cross bar end. Repeat and adjust force as needed.

CAUTION! Do not use excessive force when pulling dents. Sheet metal can easily bend or tear.

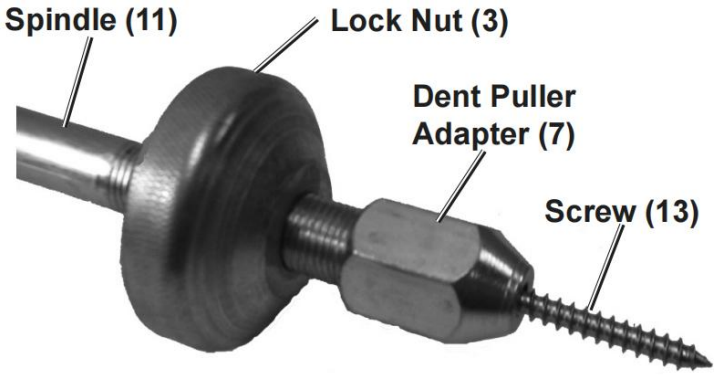

Figure E

6. Hook/Thread Pulling Operation

6.1. Identify the lip area you will be inserting the Puller Hook (5) into.

6.2. Thread the Puller Hook onto the end of the Spindle. See Figure F.

6.3. Place the Puller Hook tip onto the edge of the lip of object to be pulled.

6.4. Push the Slide Hammer toward the object to be pulled. Gently pull the Slide Hammer toward the Handle Cross Bar.

6.5. Repeat Step 4 until object has been pulled out.

6.6. Use the Bolt Adapter (8) for larger cross sections, thicker sheet metal, and concentrated deep dents. See Figure G.

6.7. Follow the Steps 1-5 until threaded object has been pulled out.

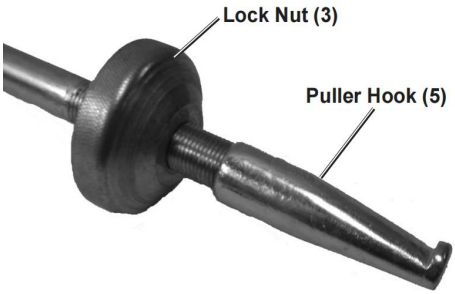

Figure F

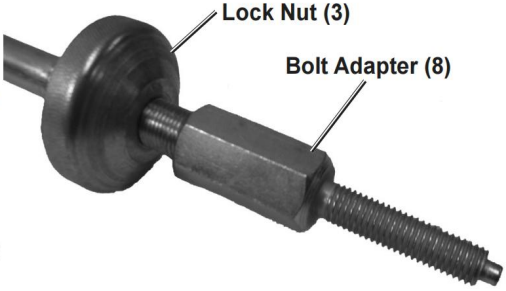

Figure G

MAINTENANCE

- Clean these tools with a clean cloth after each use. Do not use caustic chemicals or harsh abrasives and store it in a dry place.
- Lubricate attachments as needed to ensure smooth operation.
- Replace components if their threading begins to wear and cannot be used smoothly and safely.

Manufacturer: Shanghaimuxinmuyeyouxiangongsi
Address: Shuangchenglu 803nong11hao1602A-1609shi, baoshanqu, shanghai 200000 CN.
Imported to AUS: SIHAO PTY LTD. 1 ROKEVA STREETEASTWOOD NSW 2122 Australia
Imported to USA: Sanven Technology Ltd. Suite 250, 9166 Anaheim Place, Rancho Cucamonga, CA 91730

UK REP

YH CONSULTING LIMITED.
C/O YH Consulting Limited Office 147,
Centurion House, London Road,
Staines-upon-Thames, Surrey, TW18 4AX

EC REP

E-CrossStu GmbH
Mainzer Landstr.69,
60329 Frankfurt am Main.

VEVOR

Affordable. Reliable. Home Improvement.

EXTRACTEUR DE MOYEU AUTOMOBILE

MODÈLE : XC9027C

VEVOR
Affordable. Reliable. Home Improvement.

AUTOMOTIVE HUB PULLER

MODÈLE : XC9027C



< Image à titre indicatif uniquement >

Ceci est le mode d'emploi d'origine. Veuillez lire attentivement l'intégralité du manuel avant utilisation. VEVOR se réserve le droit d'interpréter clairement ce manuel d'utilisation. L'apparence du produit dépend du produit que vous avez reçu. Veuillez nous excuser pour les éventuelles mises à jour technologiques ou logicielles.

MESURES DE SÉCURITÉ IMPORTANTES



AVERTISSEMENT : Veuillez lire attentivement et comprendre l'intégralité de ce manuel avant d'utiliser ou d'entretenir ce produit. Le non-respect de ces avertissements et instructions peut entraîner des blessures corporelles ou des dommages matériels.

- Évitez que les enfants utilisent ce produit . Ce produit n'est pas un jouet. Ne laissez pas les enfants jouer avec .

PRÉCAUTIONS DE MONTAGE

11. Assemblez uniquement conformément à ces instructions. Un assemblage incorrect peut créer des dangers.

12. Portez des lunettes de sécurité approuvées ANSI et des gants de travail robustes pendant l'assemblage et l' utilisation .

13. Gardez la zone de montage propre et bien éclairée.

14. Gardez les spectateurs hors de la zone pendant le montage.

15. Ne vous assemblez pas lorsque vous êtes fatigué ou sous l'influence de l'alcool, de drogues ou de médicaments.

16. uniquement aux produits correctement et entièrement assemblés .

17. Pour plus d'informations sur les pièces listées dans les pages suivantes, veuillez vous référer au schéma d'assemblage de ce manuel. Déballez et séparez toutes les pièces dans un espace de travail propre. Veuillez conserver les petites pièces de rechange hors de portée des enfants.

18. Assemblez et utilisez ce produit UNIQUEMENT conformément à ces instructions et aux fins prévues de retrait du roulement et de séparation du boîtier de roulement.

19. Lisez le manuel du propriétaire du véhicule et manuel d'instructions pour Jack (pas (inclus) pour les positions de levage appropriées (le cas échéant) avant utilisation.

20. Entretenez ce produit. Vérifiez l'absence de défauts d'alignement, de grippage, d'usure ou de tout autre dommage avant utilisation. Si vous constatez un dommage, réparez ou remplacez les composants défectueux avant toute nouvelle utilisation.

CONSERVEZ CES INSTRUCTIONS

SPÉCIFICATION

Modèle	XC9027C
Poids du marteau	4,3 livres
Fonctions	Extracteur à 3 mâchoires interne ou externe Extracteur à 2 mâchoires interne ou externe Crochet d'extraction Extracteur d'essieu arrière Extracteur de bosses Adaptateur d'extracteur/clé fileté

LISTE DES PAQUETS

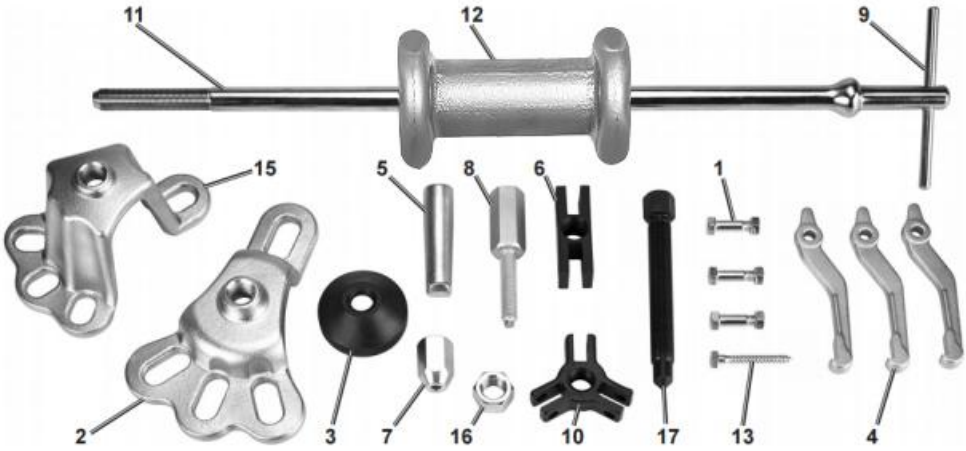

Non.	Nom	Qté	Non.	Nom	Qté
1	Ensemble de boulons et d'écrous (M8 x 1,25)	3	10	Adaptateur d'extracteur à 3 mâchoires	1
2	Extracteur d'essieu arrière	1	11	Broche	1
3	Contre-écrou	1	12	Marteau	1
4	Mâchoire	3	13	Vis	1
5	Crochet d'extraction	1	14	Étui de transport (non illustré)	1
6	Adaptateur d'extracteur à 2 mâchoires	1	15	Extracteur de moyeu avant	1
7	Adaptateur pour extracteur de bosses	1	16	Noix	1
8	Adaptateur de boulon (M12x1,25)	1	17	Boulon central	1
9	Barre transversale de poignée	1	18	Manuel (non illustré)	1

INSTRUCTIONS

7. Assemblée

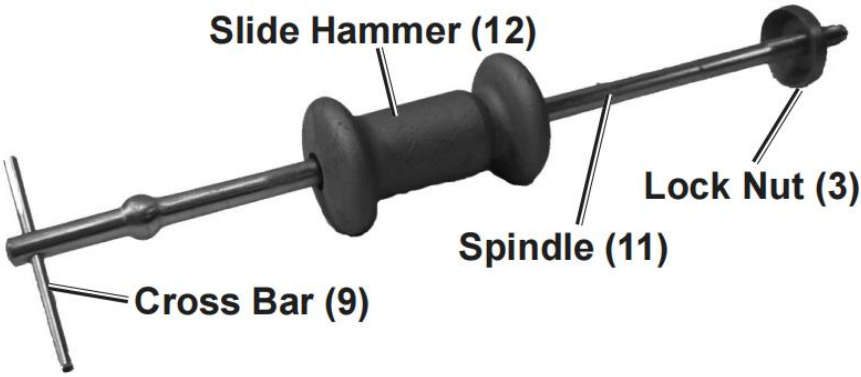

Figure A

1.3. Faites d’abord glisser l’extrémité du marteau (12) avec la plus grande ouverture convexe sur la broche (11).

1.4. Vissez l'écrou de blocage (3) sur l'extrémité filetée de la broche (11), côté creux en premier. Il sert de butée de marteau pour le mouvement vers l'avant du marteau coulissant (12)

8. Opération de traction (moyeu/essieu/tambour)

8.1. Soulevez le véhicule conformément aux instructions d'entretien. Soutenez le véhicule en toute sécurité sur un pont élévateur ou des chandelles (non inclus).

8.2. Retirez la roue et le pneu ainsi que tous les écrous, boulons ou accessoires (tels que les étriers de frein) qui pourraient gêner le retrait du moyeu/essieu/tambour.

8.3. Vissez l'extracteur d'essieu arrière (2) ou l'extracteur de moyeu avant (15) sur le moyeu/

Essieu/tambour avec écrous de roue d'origine. Si votre véhicule est équipé d'un moyeu à quatre boulons,

Associez l'extracteur à deux boulons d'essieu. Si le moyeu est à cinq boulons, associez-le à trois.

boulons d'essieu. Serrez les écrous de roue.

8.4. Vissez la broche dans le moyeu de l'extracteur jusqu'à ce que son extrémité

non filetée ressorte du moyeu. Tournez le contre-écrou (3) vers l'avant jusqu'à ce qu'il soit en appui contre le moyeu de l'extracteur, puis serrez à la main.

8.5. Poussez le marteau coulissant vers la pièce, puis tirez avec force Remettez-le en place vers l'extrémité de la barre transversale. Répétez l'opération et ajustez la force si nécessaire.

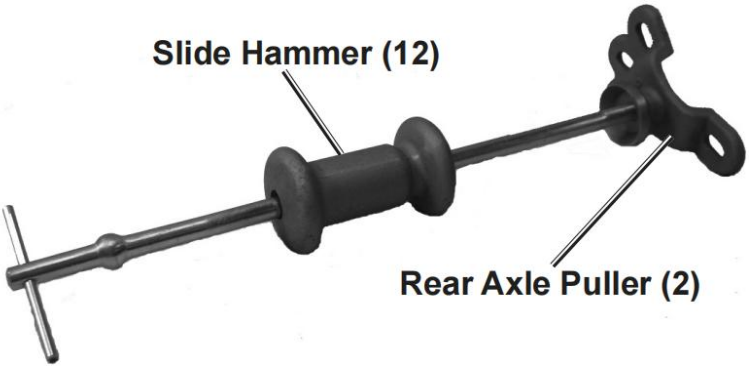

Figure B

9. Fonctionnement de la mâchoire de préhension externe

9.1. Utilisez les boulons et les écrous pour fixer les mâchoires aux adaptateurs d'extracteur à 2 ou 3 mâchoires (6/10), selon les besoins. Vissez l'adaptateur sur la broche jusqu'à ce que l'extrémité non filetée de la broche ressorte de l'adaptateur.

Remarque : Pour saisir la pièce de l'extérieur, tournez les griffes des mâchoires vers l'intérieur, comme illustré dans les figures C et D.

9.2. Fixez les mâchoires sur l'objet à extraire. Tournez le contre-écrou (3) dans le sens horaire.

contre l'extrémité des mâchoires, les forçant à se fermer, provoquant la rupture des griffes

Poussé vers l'intérieur contre la pièce. Serrez fermement les boulons et les écrous.

9.3. Poussez le marteau coulissant vers la pièce, puis tirez-le avec force vers l'extrémité de la barre transversale. Répétez l'opération et ajustez la force si nécessaire.

Remarque : Pour une traction plus progressive, utilisez le boulon central (17) au lieu de la broche. Enfilez-le dans l'adaptateur d'extraction au lieu de la broche, puis serrez-le pour appliquer la force. Appliquez du lubrifiant antigrippant (non fourni) sur le filetage du boulon central (17).

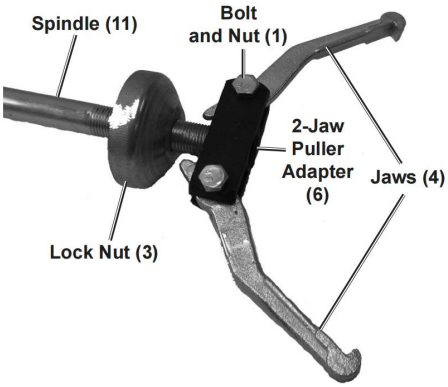

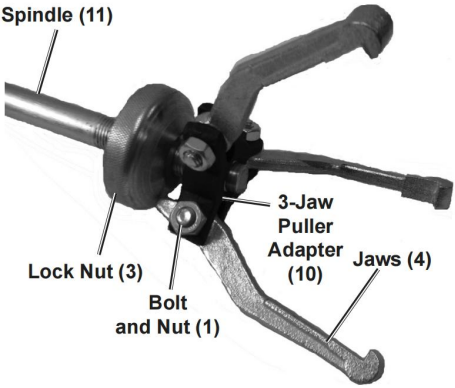

Figure C Figure D

10. Fonctionnement de la mâchoire de préhension interne

4.1. Pour utiliser les mâchoires pour saisir un objet de l'intérieur, vissez l'écrou de blocage sur la broche avec le côté conique en premier.

4.2. Utilisez les boulons et les écrous pour fixer les mâchoires à l'extracteur à 2 ou 3 mâchoires.

Adaptateurs (6/10), selon les besoins. Enfilez l'adaptateur sur la broche jusqu'à ce que l'extrémité non filetée de la broche sorte de l'adaptateur.

4.3. Desserrez le contre-écrou (3) pour fixer les mâchoires à la pièce. Tournez le contre-écrou vers l'avant, ce qui permet aux griffes de se déployer et de serrer fermement la pièce. Serrez les fixations.

4.4. Poussez le marteau coulissant vers la pièce, puis tirez-le avec force vers l'extrémité de la barre transversale. Répétez l'opération et ajustez la force si nécessaire.

Remarque : Pour une traction plus progressive, utilisez le boulon central (17) au lieu de la broche. Enfilez-le dans l'adaptateur d'extraction au lieu de la broche, puis serrez-le pour appliquer la force. Appliquez du lubrifiant antigrippant (non fourni) sur le filetage du boulon central (17).

11. Opération de débosselage

5.1. Percez un trou de 1/8" au centre de la bosse.

5.2. Placez la vis (13) dans l'adaptateur de débosselage (7). Voir figure E.

5.3. Enfilez la vis dans le trou percé à l'aide d'un tournevis cruciforme n° 2 .

5.4. Vissez la broche dans l'adaptateur de débosselage. Vissez le contre-écrou (3) contre l'adaptateur et serrez à la main.

5. 5. Poussez le marteau coulissant vers la pièce, puis tirez-le avec force vers l'extrémité de la barre transversale. Répétez l'opération et ajustez la force si nécessaire.

ATTENTION ! Ne forcez pas trop pour retirer les bosses. La tôle peut facilement se plier ou se déchirer.

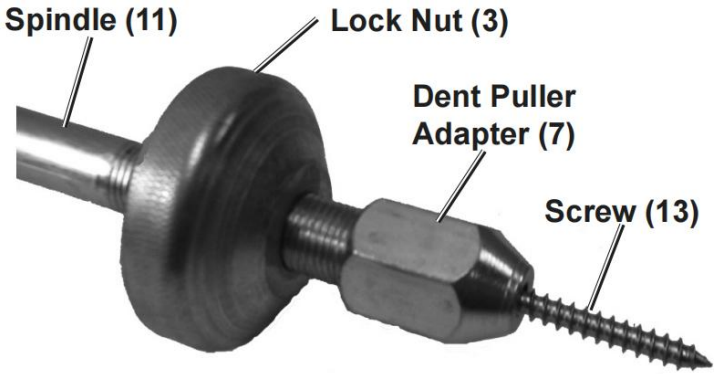

Figure E

12. Opération de traction du crochet/fil

12.1. Identifiez la zone des lèvres dans laquelle vous allez insérer le crochet d'extraction (5).

12.2. Enfilez le crochet d'extraction à l'extrémité de la broche. Voir figure F.

12.3. Placez la pointe du crochet d’extraction sur le bord de la lèvre de l’objet à tirer.

12.4. Poussez le marteau coulissant vers l'objet à tirer. Tirez doucement le marteau coulissant vers la barre transversale du manche.

12.5. Répétez l’étape 4 jusqu’à ce que l’objet soit retiré.

12.6. Utilisez l'adaptateur de boulon (8) pour les sections transversales plus grandes et les tôles plus épaisses métal et bosses profondes concentrées. Voir la figure G.

12.7. Suivez les étapes 1 à 5 jusqu’à ce que l’objet fileté soit retiré.

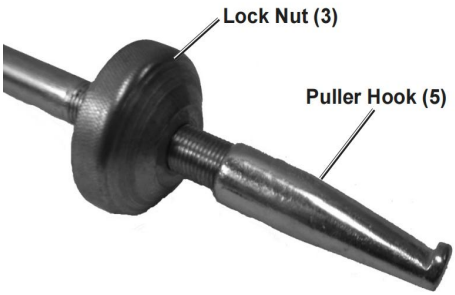

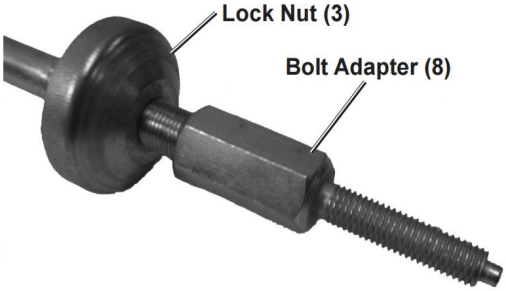

Figure F Figure G

ENTRETIEN

- Nettoyez ces outils avec un chiffon propre après chaque utilisation. N'utilisez pas de produits chimiques caustiques ni d'abrasifs agressifs et rangez -les dans un endroit sec .
- Lubrifiez les accessoires selon les besoins pour assurer un fonctionnement fluide.
- Remplacez les composants si leur filetage commence à s'user et ne peut pas être utilisé en douceur et en toute sécurité.

Fabricant : Shanghaimuxinmuyeyouxiangongsi
Adresse : Shuangchenglu 803nong11hao1602A-1609shi, baoshanqu, shanghai 200000 CN.
Importé en Australie : SIHAO PTY LTD. 1 ROKEVA STREET, ASTWOOD NSW 2122, Australie
Importé aux États-Unis : Sanven Technology Ltd. Suite 250, 9166 Anaheim Place, Rancho Cucamonga, CA 91730

UK REP

YH CONSULTING LIMITED.
C/O YH Consulting Limited Office 147,
Centurion House, London Road,
Staines-upon-Thames, Surrey, TW18 4AX

EC REP

E-CrossStu GmbH
Mainzer Landstr.69,
60329 Frankfurt am Main.

VEVOR

Affordable. Reliable. Home Improvement.

KFZ-RADNABENABZIEHER

MODELL: XC9027C

VEVOR
Affordable. Reliable. Home Improvement.

AUTOMOTIVE HUB PULLER

MODELL: XC9027C



< Bild nur als Referenz >

Dies ist die Originalanleitung. Bitte lesen Sie alle Anweisungen sorgfältig durch, bevor Sie das Gerät in Betrieb nehmen. VEVOR behält sich das Recht vor , die Bedienungsanleitung klar und deutlich zu interpretieren. Das Aussehen des Produkts hängt vom gelieferten Produkt ab. Bitte haben Sie Verständnis dafür, dass wir Sie nicht erneut über Technologie- oder Software-Updates informieren.

WICHTIGE SICHERHEITSHINWEISE



WARNUNG: Lesen Sie dieses Handbuch vollständig durch, bevor Sie dieses Produkt bedienen oder warten. Die Nichtbeachtung dieser Warnungen und Anweisungen kann zu Verletzungen oder Sachschäden führen.

- des Produkts durch Kinder . Dieses Produkt ist kein Spielzeug. Erlauben Sie Kindern nicht, damit zu spielen .

VORSICHTSMAßNAHMEN BEI DER MONTAGE

21. Führen Sie die Montage ausschließlich gemäß dieser Anleitung durch. Eine unsachgemäße Montage kann zu Gefahren führen.

22. und Verwendung eine ANSI-zugelassene Schutzbrille und strapazierfähige Arbeitshandschuhe .

23. Halten Sie den Versammlungsbereich sauber und gut beleuchtet.

24. Halten Sie während der Montage unbeteiligte Personen vom Bereich fern.

25. Montieren Sie nicht, wenn Sie müde sind oder unter dem Einfluss von Alkohol, Drogen oder Medikamenten stehen.

26. Die Produktfunktionen gelten nur für ordnungsgemäß und vollständig montierte Produkte .

27. Weitere Informationen zu den auf den folgenden Seiten aufgeführten Teilen finden Sie im Montageplan dieser Anleitung. Packen Sie alle Teile an einem sauberen Arbeitsplatz aus und trennen Sie sie voneinander. Bewahren Sie kleine Ersatzteile außerhalb der Reichweite von Kindern auf.

28. Montieren und verwenden Sie dieses Produkt NUR gemäß dieser Anleitung und für den vorgesehenen Zweck der Lagerentfernung und Lagergehäusetrennung.

29. Lesen Sie die Bedienungsanleitung Ihres Fahrzeugs und Bedienungsanleitung für Jack (nicht (im Lieferumfang enthalten) für die richtigen Wagenheberpositionen (sofern zutreffend) vor der Verwendung.

30. Warten Sie dieses Produkt. Überprüfen Sie es vor der Verwendung auf

Fehlausrichtung, Klemmen, Verschleiß oder andere Schäden. Sollten Schäden festgestellt werden, reparieren oder ersetzen Sie die betreffenden Komponenten vor der weiteren Verwendung.

BEWAHREN SIE DIESE ANWEISUNGEN AUF

SPEZIFIKATION

Modell	XC9027C
Hammergewicht	4,3 Pfund
Funktionen	Innen- oder Außenabzieher mit 3 Armen Innen- oder Außenabzieher mit 2 Arm Abziehhaken Hinterachsabzieher Dellenzieher Gewindeabzieher/Schraubenschlüsseladapter

PAKETLISTE

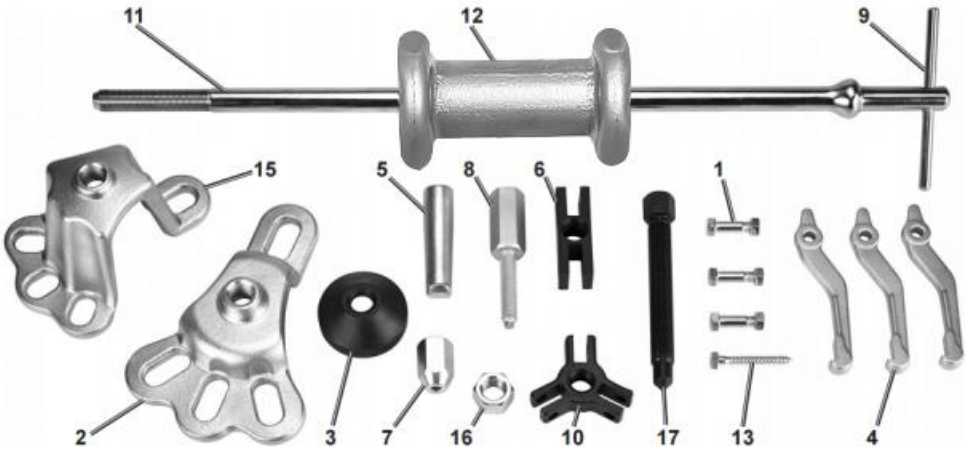

NEIN.	Name	MENGE	NEIN.	Name	MENGE TY
1	Schrauben- und Mutternsatz (M8 x 1,25)	3	10	3-Arm-Abzieheradapter	1
2	Hinterachsabzieher	1	11	Spindel	1
3	Kontermutter	1	12	Hammer	1
4	Kiefer	3	13	Schrauben	1
5	Abziehhaken	1	14	Tragetasche (nicht abgebildet)	1
6	2-armiger Abzieheradapter	1	15	Vorwärtsnabenabzieher	1
7	Dellenzieher-Adapter	1	16	Nuss	1
8	Bolzenadapter (M12x1,25)	1	17	Mittelbolzen	1
9	Griffquerstange	1	18	Handbuch (nicht abgebildet)	1

ANWEISUNGEN

13. Montage

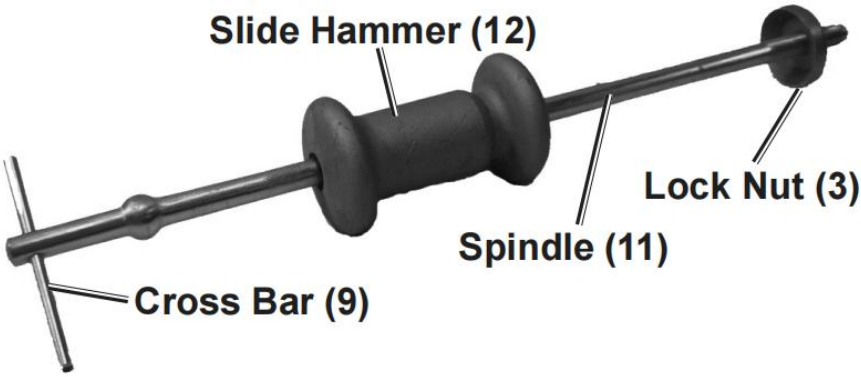

Abbildung A

1.5. Schieben Sie zuerst das Ende des Hammers (12) mit der größten konvexen Öffnung auf die Spindel (11).
1.6. Schrauben Sie die Kontermutter (3) mit der hohlen Seite zuerst auf das Gewindeende der Spindel (11). Es dient als Hammerstopp für die Vorwärtsbewegung des Gleithammers (12)

14. Zugvorgang (Nabe/Achse/Trommel)

14.1. Heben Sie das Fahrzeug gemäß den Wartungsanweisungen an. Stützen Sie das Fahrzeug sicher auf Hebebühnen oder Wagenhebern ab (nicht im Lieferumfang enthalten).

14.2. Entfernen Sie Rad und Reifen sowie alle Muttern, Schrauben oder Zubehörteile (wie etwa Bremssättel), die beim Entfernen der Nabe/Achse/Trommel im Weg sein könnten.

14.3. Den Hinterachsabzieher (2) oder den Vorderachsabzieher (15) auf die Nabe schrauben/

Achse/Trommel mit den originalen Radmuttern. Wenn Ihr Fahrzeug eine Vier-Schrauben-Nabe hat,

Passen Sie den Abzieher an zwei Achsbolzen an. Wenn es eine Fünfbolzennabe hat, passen Sie an drei

Achsschrauben. Radmuttern festziehen.

14.4. Die Spindel in die Abziehernabe einschrauben, bis das gewindelose Ende

aus der Nabe herausragt. Die Kontermutter (3) nach vorne drehen, bis sie an der Abziehernabe anliegt und handfest anziehen.

14.5. Schieben Sie den Gleithammer in Richtung Werkstück und ziehen Sie ihn dann kräftig es zurück zum Ende der Querstrebe. Wiederholen Sie den Vorgang und passen Sie die Kraft nach Bedarf an.

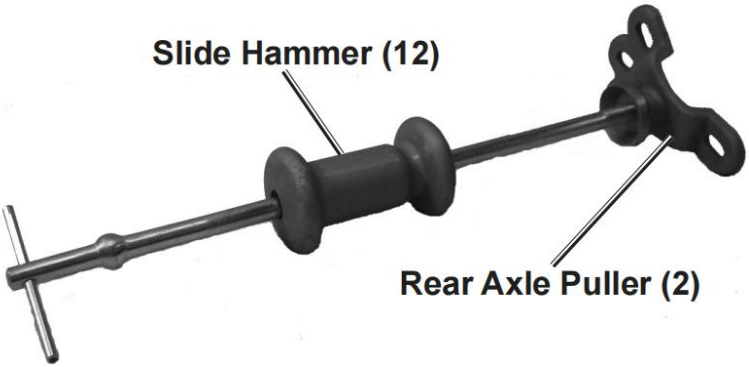

Abbildung B

15. Externe Greifbackenbedienung

15.1. Befestigen Sie die Backen mit den Schrauben und Muttern je nach Bedarf an den 2- oder 3-Backen-Abzieheradaptern (6/10). Schrauben Sie den Adapter auf die Spindel, bis das gewindelose Ende der Spindel aus dem Adapter herausragt.

Hinweis: Um das Werkstück von außen zu greifen, drehen Sie die Klauen der Backen nach innen, wie in Abbildung C und Abbildung D gezeigt.

15.2. Klemmen Sie die Backen auf das zu ziehende Objekt. Drehen Sie die Kontermutter (3) im Uhrzeigersinn
gegen das Ende der Kiefer, wodurch sie geschlossen werden, wodurch die Klauen nach innen gegen das Werkstück gedrückt. Ziehen Sie die Schrauben und Muttern fest an.

15.3. Drücken Sie den Gleithammer in Richtung Werkstück und ziehen Sie ihn anschließend kräftig zurück zum Querstangenende. Wiederholen Sie den Vorgang und passen Sie die Kraft nach Bedarf an.

Hinweis: Um das Ziehen sanfter zu gestalten, verwenden Sie anstelle der Spindel

die Mittelschraube (17). Führen Sie diese durch den Abzieheradapter und ziehen Sie sie fest. Tragen Sie ein Gleitmittel (nicht im Lieferumfang enthalten) auf das Gewinde der Mittelschraube (17) auf.

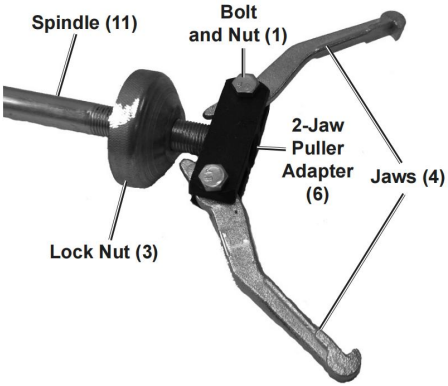

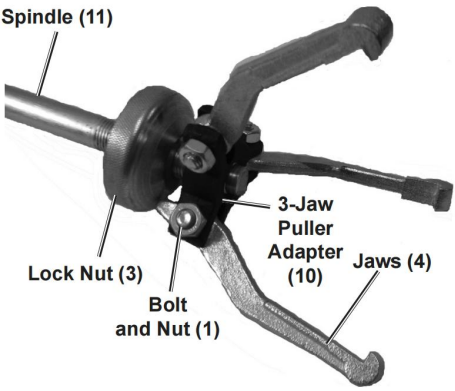

Abbildung C Abbildung D

16. Interne Greifbackenbedienung

4.1. Um mit den Backen ein Objekt von innen zu greifen, schrauben Sie die Kontermutter mit der konischen Seite zuerst auf die Spindel.

4.2. Verwenden Sie die Schrauben und Muttern, um die Backen am 2- oder 3-Backen-Abzieher zu befestigen

Adapter (6/10), je nach Bedarf. Schrauben Sie den Adapter auf die Spindel, bis das gewindelose Ende der Spindel aus dem Adapter herausragt.

4.3. Lösen Sie die Kontermutter (3), um die Spannbacken am Werkstück zu befestigen. Drehen Sie die Kontermutter nach vorne, wodurch sich die Spannbacken ausdehnen und das Werkstück fest umklammern. Ziehen Sie die Befestigungselemente fest.

4.4. Drücken Sie den Gleithammer in Richtung Werkstück und ziehen Sie ihn dann kräftig zurück zum Querstangenende. Wiederholen Sie den Vorgang und passen Sie die Kraft nach Bedarf an.

Hinweis: Um das Ziehen sanfter zu gestalten, verwenden Sie anstelle der Spindel die Mittelschraube (17). Führen Sie diese durch den Abzieheradapter und ziehen Sie sie fest. Tragen Sie ein Gleitmittel (nicht im Lieferumfang enthalten) auf das Gewinde der Mittelschraube (17) auf.

17. Dellenziehen

5.1. Bohren Sie ein 1/8-Zoll-Loch in die Mitte der Delle.

5.2. Die Schraube (13) durch den Dellenzieher-Adapter (7) stecken. Siehe Abbildung E.

5.3. Schrauben Sie die Schraube mit einem Kreuzschlitzschraubendreher Nr. 2 in das gebohrte Loch .

5.4. Schrauben Sie die Spindel in den Dellenzieher-Adapter. Schrauben Sie die Kontermutter (3) gegen den Dellenzieher-Adapter und ziehen Sie sie handfest an.

5. 5. Drücken Sie den Gleithammer in Richtung Werkstück und ziehen Sie ihn anschließend kräftig zurück zum Querstangenende. Wiederholen Sie den Vorgang und passen Sie die Kraft nach Bedarf an.

VORSICHT! Wenden Sie beim Ausbeulen keine übermäßige Kraft an. Blech kann sich leicht verbiegen oder reißen.

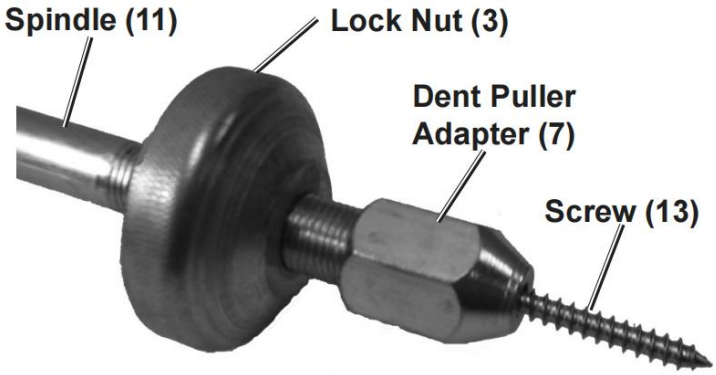

Abbildung E

18. Haken-/Fadenziehvorgang

18.1. Identifizieren Sie den Lippenbereich, in den Sie den Abziehhaken (5) einführen werden.

18.2. Fädeln Sie den Abziehhaken auf das Ende der Spindel. Siehe Abbildung F.

18.3. Platzieren Sie die Spitze des Abziehhakens auf der Kante der Lippe des abzuziehenden Objekts.

18.4. Drücken Sie den Gleithammer in Richtung des zu ziehenden Objekts. Ziehen Sie den Gleithammer vorsichtig in Richtung der Griffquerstange.

18.5. Wiederholen Sie Schritt 4, bis das Objekt herausgezogen wurde.

18.6. Für größere Querschnitte, dickere Bleche verwenden Sie den Bolzenadapter (8) Metall und konzentrierte tiefe Dellen. Siehe Abbildung G.

18.7. Befolgen Sie die Schritte 1 – 5, bis das Gewindeobjekt herausgezogen wurde.

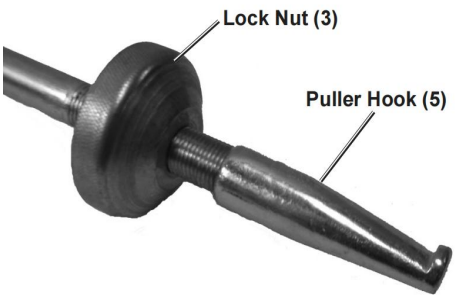

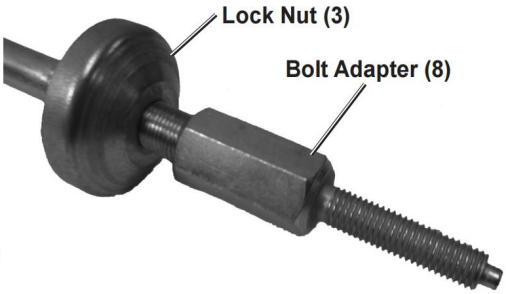

Abbildung F Abbildung G

WARTUNG

- Reinigen Sie diese Werkzeuge nach jedem Gebrauch mit einem sauberen Tuch. Verwenden Sie keine ätzenden Chemikalien oder scharfen Scheuermittel und bewahren Sie sie an einem trockenen Ort auf .
- Schmieren Sie die Anbaugeräte nach Bedarf, um einen reibungslosen Betrieb zu gewährleisten.
- Ersetzen Sie Komponenten, wenn deren Gewinde verschleißen und nicht mehr reibungslos und sicher verwendet werden können.

Hersteller: Shanghaimuxinmuyeyouxiangongsi
Adresse: Shuangchenglu 803nong11hao1602A-1609shi, baoshanqu, Shanghai 200000 CN.
Importiert nach AUS: SIHAO PTY LTD. 1 ROKEVA STREETEASTWOOD NSW 2122 Australien
Importiert in die USA: Sanven Technology Ltd. Suite 250, 9166 Anaheim Place, Rancho Cucamonga, CA 91730

UK REP

YH CONSULTING LIMITED.
C/O YH Consulting Limited Office 147,
Centurion House, London Road,
Staines-upon-Thames, Surrey, TW18 4AX

EC REP

E-CrossStu GmbH
Mainzer Landstr.69,
60329 Frankfurt am Main.

VEVOR

Affordable. Reliable. Home Improvement.

ESTRATTORE PER MOZZI AUTO

MODELLO: XC9027C

VEVOR
Affordable. Reliable. Home Improvement.

AUTOMOTIVE HUB PULLER

MODELLO: XC9027C



< Immagine solo per riferimento >

Queste sono le istruzioni originali, si prega di leggere attentamente tutte le istruzioni del manuale prima di utilizzare il prodotto. VEVOR si riserva la piena interpretazione del manuale utente. L'aspetto del prodotto dipenderà dal prodotto ricevuto. Vi preghiamo di non informarvi ulteriormente in caso di aggiornamenti tecnologici o software relativi al nostro prodotto.

IMPORTANTI MISURE DI SICUREZZA



AVVERTENZA: Leggere attentamente e comprendere l'intero manuale prima di utilizzare o effettuare la manutenzione del prodotto. La mancata osservanza di queste avvertenze e istruzioni può causare lesioni personali o danni a beni di valore.

- Evitare che i bambini utilizzino il prodotto . Questo prodotto non è un giocattolo. Non permettere ai bambini di giocarci .

PRECAUZIONI DI MONTAGGIO

31. Montare solo seguendo queste istruzioni. Un montaggio improprio può comportare pericoli.

32. e l'uso , indossare occhiali di sicurezza approvati ANSI e guanti da lavoro resistenti .

33. Mantenere l'area di riunione pulita e ben illuminata.

34. Tenere gli astanti fuori dall'area durante l'assemblea.

35. Non riunirsi quando si è stanchi o sotto l'effetto di alcol, droghe o medicinali.

36. solo ai prodotti correttamente e completamente assemblati .

37. Per ulteriori informazioni sui componenti elencati nelle pagine seguenti, fare riferimento allo schema di montaggio di questo manuale. Disimballare e separare tutti i componenti in un'area di lavoro pulita. Tenere i piccoli pezzi di ricambio fuori dalla portata dei bambini.

38. Montare e utilizzare questo prodotto ESCLUSIVAMENTE in conformità alle presenti istruzioni e per lo scopo previsto, ovvero la rimozione dei cuscinetti e la separazione dell'alloggiamento dei cuscinetti.

39. Leggere il manuale del proprietario del veicolo e manuale di istruzioni per Jack (non incluso) per le corrette posizioni di sollevamento (ove applicabile) prima dell'uso.

40. Manutenere questo prodotto. Verificare eventuali disallineamenti, inceppamenti, usura o altri danni prima dell'uso. Se si rilevano danni, riparare o sostituire i componenti difettosi prima di un ulteriore utilizzo.

CONSERVARE QUESTE ISTRUZIONI

SPECIFICHE

Modello	MODELLO XC9027C
Peso del martello	4,3 libbre
Funzioni	Estrattore a 3 griffe interno o esterno Estrattore a 2 griffe interno o esterno Gancio di trazione Estrattore dell'asse posteriore Estrattore di ammaccature Adattatore per estrattore/chiave filettata

ELENCO DEI PACCHETTI

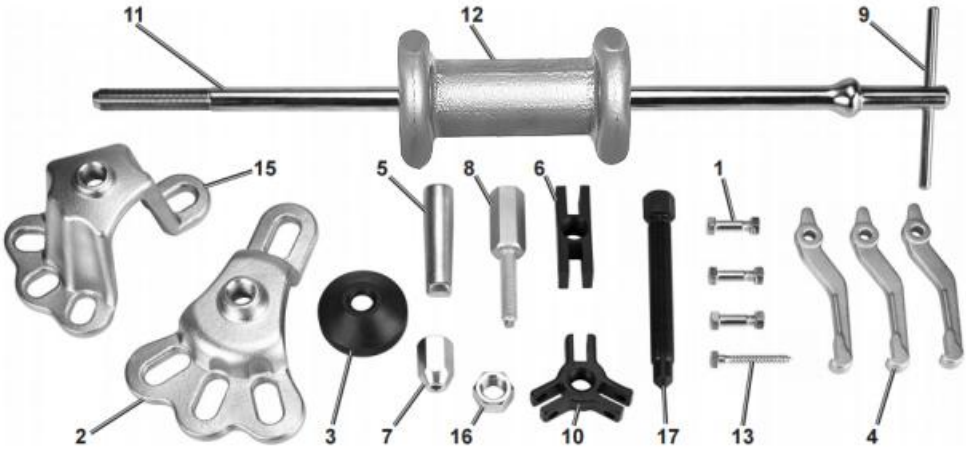

NO.	Nome	QUANTITÀ	NO.	Nome	Q TY
1	Set di bulloni e dadi (M8 x 1,25)	3	10	Adattatore per estrattore a 3 griffe	1
2	Estrattore dell'asse posteriore	1	11	Mandrino	1
3	Controdado	1	12	Martello	1
4	Mascella	3	13	Vite	1
5	Gancio di trazione	1	14	Custodia per il trasporto (non mostrata)	1
6	Adattatore per estrattore a 2 ganasce	1	15	Estrattore del mozzo anteriore	1
7	Adattatore per estrattore di ammaccature	1	16	Noce	1
8	Adattatore per bullone (M12x1,25)	1	17	Bullone centrale	1
9	Barra trasversale della maniglia	1	18	Manuale (non mostrato)	1

ISTRUZIONI

19. Assemblea

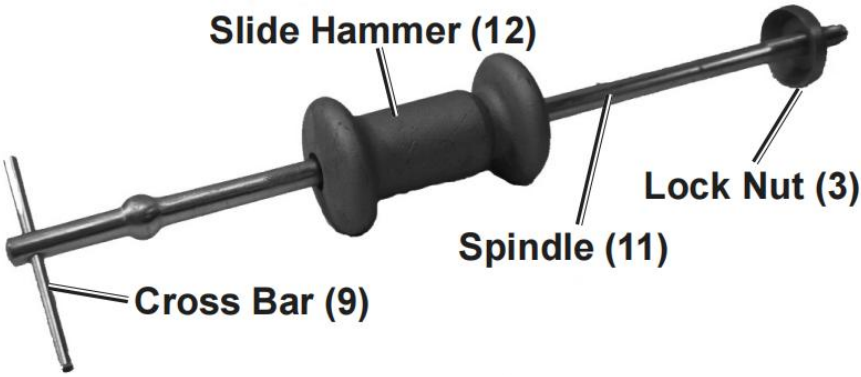

Figura A

1.7. Far scorrere prima l'estremità del martello (12) con l'apertura convessa più grande sul mandrino (11).
1.8. Avvitare il controdado (3) sull'estremità filettata del mandrino (11), partendo dal lato cavo. Serve come arresto del martello per il movimento in avanti del martello scorrevole (12)

20. Operazione di trazione (mozzo/asse/tamburo)

20.1. Sollevare il veicolo secondo le istruzioni di manutenzione. Sostenere in modo sicuro il veicolo su cavalletti di sollevamento o martinetti (non inclusi).

20.2. Rimuovere la ruota e il pneumatico, nonché eventuali dadi, bulloni o accessori (ad esempio le pinze dei freni) che potrebbero ostacolare la rimozione del mozzo/asse/tamburo.

20.3. Avvitare l'estrattore dell'asse posteriore (2) o l'estrattore del mozzo anteriore (15) sul mozzo/

Assale/tamburo utilizzando i dadi ruota originali. Se il veicolo ha un mozzo a quattro bulloni,

abbinare l'estrattore a due bulloni dell'asse. Se ha un mozzo a cinque bulloni, abbinarlo a tre

Bulloni dell'assale. Stringere i dadi delle ruote.

20.4. Avvitare il mandrino nel mozzo dell'estrattore fino a quando l'estremità non filettata non fuoriesce dal mozzo. Ruotare il controdado (3) in avanti fino a quando

non si appoggia sul mozzo dell'estrattore e serrare a mano.

20.5. Spingere il martello scorrevole verso il pezzo in lavorazione, quindi tirare con forza Riportarlo verso l'estremità della barra trasversale. Ripetere e regolare la forza secondo necessità.

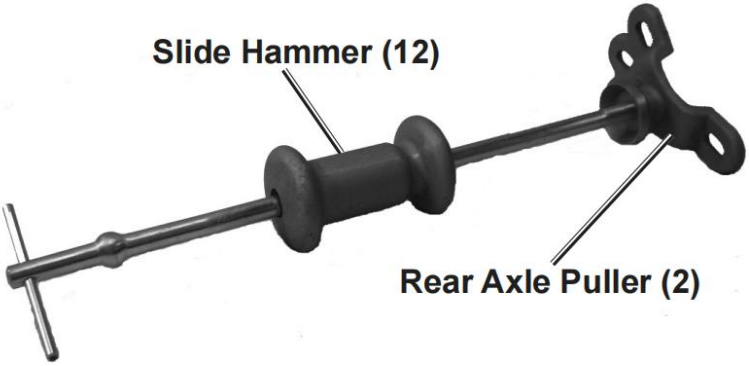

Figura B

21. Funzionamento della ganascia di presa esterna

21.1. Utilizzare bulloni e dadi per fissare le ganasce agli adattatori per estrattori a 2 o 3 ganasce (6/10), secondo necessità. Avvitare l'adattatore sul mandrino fino a quando l'estremità non filettata del mandrino non fuoriesce dall'adattatore.

Nota: per afferrare il pezzo in lavorazione esternamente, ruotare gli artigli delle ganasce verso l'interno, come mostrato nella Figura C e nella Figura D.

21.2. Bloccare le ganasce sull'oggetto da tirare. Ruotare il controdado (3) in senso orario

contro l'estremità delle mascelle, costringendole a chiudersi, facendo sì che gli artigli siano

Spinto verso l'interno contro il pezzo in lavorazione. Serrare saldamente bulloni e dadi.

21.3. Spingere il martello scorrevole verso il pezzo in lavorazione, quindi tirarlo con forza verso l'estremità della barra trasversale. Ripetere l'operazione e regolare la forza secondo necessità.

Nota: per un'estrazione più graduale, utilizzare il bullone centrale (17) al posto del perno. Infilarlo nell'adattatore di estrazione al posto del perno, quindi serrarlo per

applicare la forza. Utilizzare lubrificante antigrippaggio (non incluso) sulle filettature del bullone centrale (17).

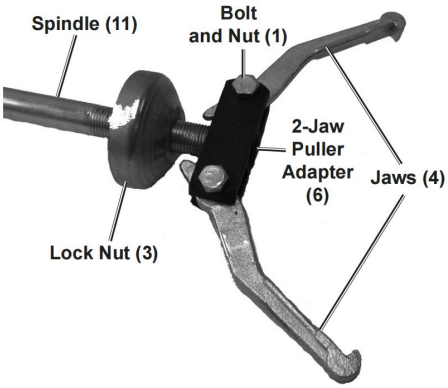

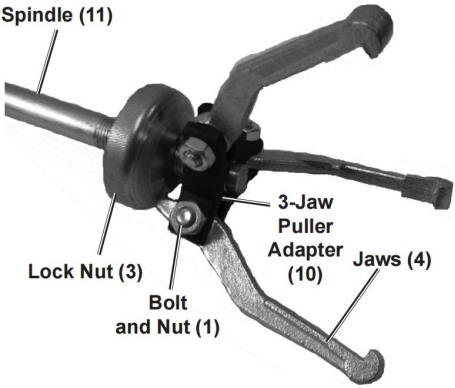

Figura C Figura D

22. Funzionamento della ganascia di presa interna

4.1. Per utilizzare le ganasce per afferrare un oggetto dall'interno, avvitare il controdado sul mandrino partendo dal lato conico.

4.2. Utilizzare i bulloni e i dadi per fissare le ganasce all'estrattore a 2 o 3 ganasce Adattatori (6/10), secondo necessità. Avvitare l'adattatore sul mandrino fino a quando l'estremità non filettata del mandrino non esce dall'adattatore.

4.3. Allentare il controdado (3) per consentire il fissaggio delle ganasce al pezzo in lavorazione. Ruotare il controdado in avanti, facendo sì che le ganasce si espandano e afferrino saldamente il pezzo in lavorazione. Serrare gli elementi di fissaggio.

4.4. Spingere il martello scorrevole verso il pezzo in lavorazione, quindi tirarlo con forza verso l'estremità della barra trasversale. Ripetere l'operazione e regolare la forza secondo necessità.

Nota: per un'estrazione più graduale, utilizzare il bullone centrale (17) al posto del perno. Infilarlo nell'adattatore di estrazione al posto del perno, quindi serrarlo per applicare la forza. Utilizzare lubrificante antigrippaggio (non incluso) sulle filettature del bullone centrale (17).

23. Operazione di estrazione ammaccature

5.1. Praticare un foro da 1/8" al centro dell'ammaccatura.

5.2. Inserire la vite (13) attraverso l'adattatore per l'estrazione delle ammaccature (7). Vedere Figura E.

5.3. Avvitare la vite nel foro praticato utilizzando un cacciavite Phillips n. 2.

5.4. Avvitare il mandrino nell'adattatore per l'estrazione delle ammaccature. Avvitare il controdado (3) contro l'adattatore per l'estrazione delle ammaccature e serrare a mano.

5. 5. Spingere il martello scorrevole verso il pezzo in lavorazione, quindi tirarlo con forza verso l'estremità della barra trasversale. Ripetere l'operazione e regolare la forza secondo necessità.

ATTENZIONE! Non usare una forza eccessiva quando si rimuovono le ammaccature. La lamiera può piegarsi o strapparsi facilmente.

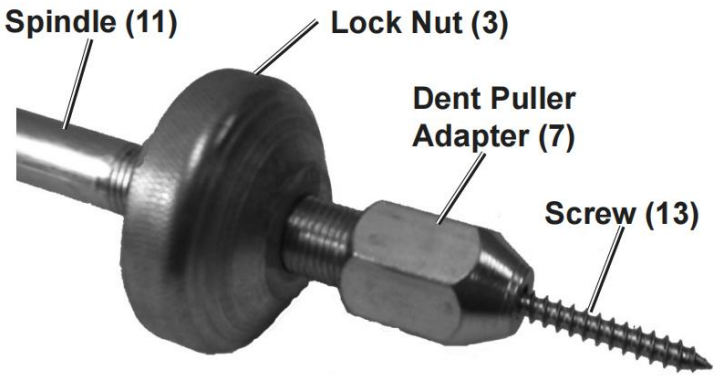

Figura E

24. Operazione di trazione del gancio/filo

24.1. Identificare l'area del labbro in cui verrà inserito il gancio di estrazione (5).

24.2. Infilare il gancio di estrazione all'estremità del mandrino. Vedere Figura F.

24.3. Posizionare la punta del gancio di trazione sul bordo del labbro dell'oggetto da tirare.

24.4. Spingere il percussore scorrevole verso l'oggetto da tirare. Tirare delicatamente il percussore scorrevole verso la barra trasversale dell'impugnatura.

24.5. Ripetere il passaggio 4 finché l'oggetto non sarà stato estratto.

24.6. Utilizzare l'adattatore per bulloni (8) per sezioni trasversali più grandi, lamiere più spesse metallo e ammaccature profonde e concentrate. Vedi Figura G.

24.7. Seguire i passaggi da 1 a 5 fino a quando l'oggetto filettato non sarà stato estratto.

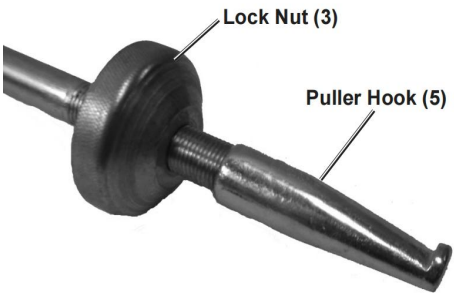

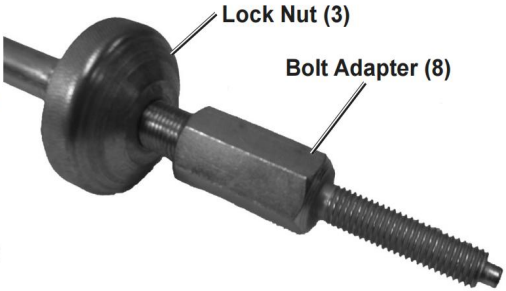

Figura F Figura G

MANUTENZIONE

- Pulire questi strumenti con un panno pulito dopo ogni utilizzo . Non utilizzare prodotti chimici caustici o abrasivi aggressivi e conservarli in un luogo asciutto .
- Lubrificare gli accessori secondo necessità per garantire un funzionamento regolare.
- Sostituire i componenti se la filettatura inizia a usurarsi e non è più possibile utilizzarli in modo fluido e sicuro.

Produttore: Shanghaimuxinmuyeyouxiangongsi
Indirizzo: Shuangchenglu 803nong11hao1602A-1609shi, baoshanqu, shanghai 200000 CN.

Importato in AUS: SIHAO PTY LTD. 1 ROKEVA STREETEASTWOOD NSW 2122 Australia
Importato negli USA: Sanven Technology Ltd. Suite 250, 9166 Anaheim Place, Rancho Cucamonga, CA 91730

UK REP

YH CONSULTING LIMITED.
C/O YH Consulting Limited Office 147,
Centurion House, London Road,
Staines-upon-Thames, Surrey, TW18 4AX

EC REP

E-CrossStu GmbH
Mainzer Landstr.69,
60329 Frankfurt am Main.

319383

VEVOR

Affordable. Reliable. Home Improvement.

ŚCIĄGACZ PIAST SAMOCHODOWYCH

MODEL: XC9027C

VEVOR
Affordable. Reliable. Home Improvement.

AUTOMOTIVE HUB PULLER

MODEL: XC9027C



< Zdjęcie tylko w celach poglądowych >

To jest oryginalna instrukcja, przed użyciem należy uważnie przeczytać wszystkie instrukcje. VEVOR zastrzega sobie jasną interpretację naszej instrukcji obsługi. Wygląd produktu będzie zależał od produktu, który otrzymałeś. Prosimy o wybaczenie, że nie poinformujemy Cię ponownie, jeśli w naszym produkcie pojawią się jakiekolwiek aktualizacje technologiczne lub oprogramowania.

WAŻNE ZABEZPIECZENIA



OSTRZEŻENIE: Przed rozpoczęciem obsługi lub serwisowania tego produktu należy przeczytać i zrozumieć całą instrukcję. Nieprzestrzeganie tych ostrzeżeń i instrukcji może spowodować obrażenia ciała lub uszkodzenie cennego mienia.

- Unikaj używania produktu przez dzieci . Produkt ten nie jest zabawką. Nie pozwalaj dzieciom się nim bawić .

ŚRODKI OSTROŻNOŚCI PODCZAS MONTAŻU

41. Montaż należy wykonywać wyłącznie zgodnie z niniejszą instrukcją. Nieprawidłowy montaż może stwarzać zagrożenia.

42. i użytkowania należy nosić okulary ochronne zatwierdzone przez ANSI oraz wytrzymałe rękawice robocze .

43. Utrzymuj miejsce zgromadzeń w czystości i zapewnij dobre oświetlenie.

44. Nie dopuszczać osób postronnych na teren montażu podczas jego trwania.

45. Nie przychodź na spotkania, jeśli jesteś zmęczony lub pod wpływem alkoholu, narkotyków lub leków.

46. produktów prawidłowo i kompletnie zmontowanych .

47. Aby uzyskać dodatkowe informacje dotyczące części wymienionych na kolejnych stronach, zapoznaj się ze schematem montażu w tej instrukcji. Rozpakuj i rozdziel wszystkie części w czystym miejscu pracy. Trzymaj małe części zamienne poza zasięgiem dzieci.

48. Ten produkt należy montować i używać WYŁĄCZNIE zgodnie z niniejszą instrukcją i zgodnie z jego przeznaczeniem, tj. wyjmowaniem łożysk i oddzielaniem obudów łożysk.

49. Przeczytaj instrukcję obsługi pojazdu i instrukcja obsługi do Jacka (nie (włącznie z informacjami) dotyczącymi prawidłowej pozycji podnośnika (jeśli ma to zastosowanie) przed użyciem.

50. Konserwuj ten produkt. Przed użyciem sprawdź, czy nie ma niewspółosiowości, wiązania, zużycia lub innych uszkodzeń. Jeśli wykryto

jakiekolwiek uszkodzenie, napraw lub wymień problematyczne elementy przed dalszym użyciem.

ZAPISZ TE INSTRUKCJE

SPECYFIKACJA

Model	XC9027C
Waga młota	4,3 funta
Funkcje	Ściągacz 3-ramienny wewnętrzny lub zewnętrzny Ściągacz 2-ramienny wewnętrzny lub zewnętrzny Hak do wyciągania Ściągacz tylnej osi Wyciągacz wgnieceń Adapter do ściągacza gwintowanego/klucza

LISTA PAKIETÓW

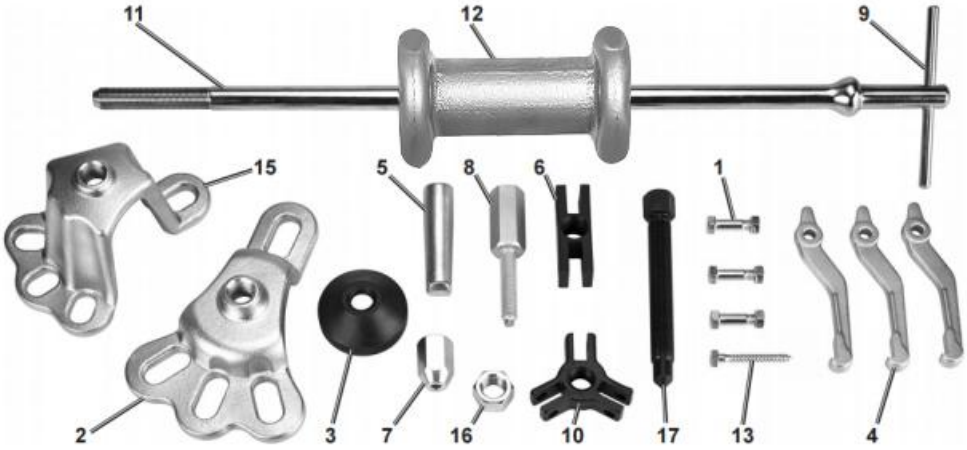

NIE.	Nazwa	ILOŚĆ	NIE.	Nazwa	Ilość
1	Zestaw śrub i nakrętek (M8 x 1,25)	3	10	Adapter ściągacza 3-ramiennego	1
2	Ściągacz tylnej osi	1	11	Wrzeciono	1
3	Nakrętka zabezpieczająca	1	12	Młotek	1
4	Szczęka	3	13	Śruba	1
5	Hak ściągający	1	14	Etui transportowe (nie pokazano)	1
6	Adapter ściągacza 2-ramiennego	1	15	Ściągacz piasty przedniej	1
7	Adapter do usuwania wgnieceń	1	16	Nakrętka	1
8	Adapter śrubowy (M12x1,25)	1	17	Śruba centralna	1
9	Uchwyt poprzeczny	1	18	Instrukcja (nie pokazano)	1

INSTRUKCJE

25. Montaż

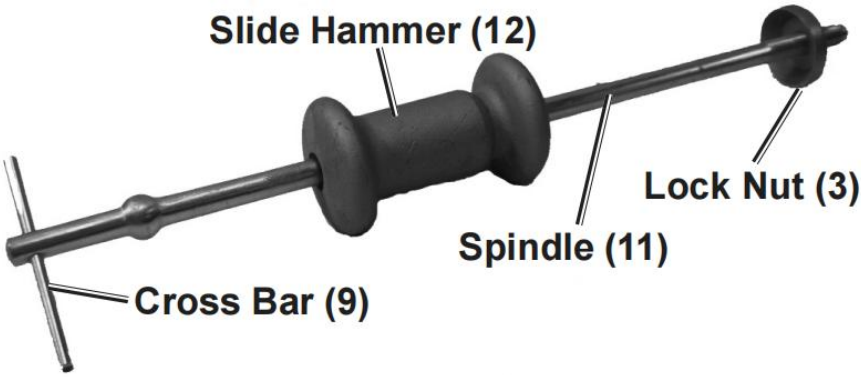

Rysunek A

1.9. Najpierw nasuń koniec młotka (12) z największym wypukłym otworem na wrzeciono (11).

1.10. Nakręć nakrętkę zabezpieczającą (3) na gwintowany koniec wrzeciona (11), zaczynając od strony pustej. Służy jako ogranicznik młota do ruchu do przodu młota ślizgowego (12)

26. Operacja ciągnięcia (piasta/oś/bęben)

26.1. Podnieś pojazd zgodnie z instrukcją serwisową. Podeprzyj pojazd za pomocą podnośnika lub podstawek podnośnikowych (brak w zestawie).

26.2. Zdejmij koło i oponę oraz wszystkie nakrętki, śruby i akcesoria (takie jak zaciski hamulcowe), które mogą przeszkadzać w demontażu piasty/osi/bębna.

26.3. Przykręć ściągacz tylnej osi (2) lub ściągacz piasty przedniej (15) do piasty/ Oś/bęben z oryginalnymi nakrętkami. Jeśli Twój pojazd ma piastę z czterema śrubami,

dopasuj Puller do dwóch śrub osi. Jeśli ma piastę z pięcioma śrubami, dopasuj do trzech

śruby osi. Dokręć nakrętki kół.

26.4. Wkręć wrzeciono w piastę ściągacza, aż jego niegwintowany koniec wyjdzie z piasty. Przekręć nakrętkę zabezpieczającą (3) do przodu, aż dotknie piasty ściągacza i dokręć ręcznie.

26.5. Naciśnij młotek ślizgowy w kierunku przedmiotu obrabianego, a następnie mocno pociągnij z powrotem w kierunku końca poprzeczki. Powtórz i dostosuj siłę w razie potrzeby.

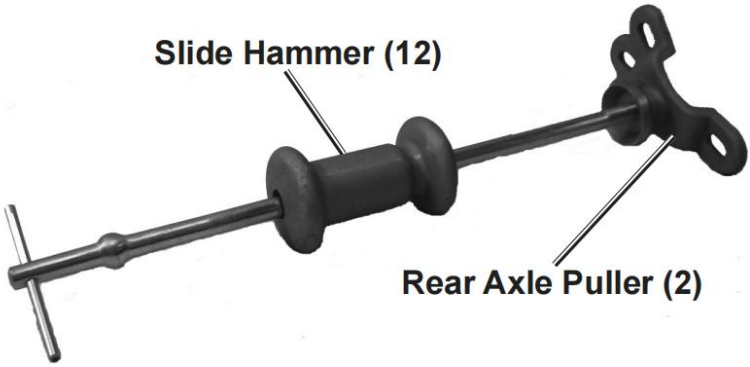

Rysunek B

27. Działanie szczęki chwytu zewnętrznego

27.1. Za pomocą śrub i nakrętek przymocuj szczęki do adapterów ściągacza 2- lub 3-szczękowego (6/10), jeśli to konieczne. Nakręć adapter na wrzeciono, aż niegwintowany koniec wrzeciona wyjdzie z adaptera.
Uwaga: Aby chwycić przedmiot obrabiany od zewnątrz, należy obrócić pazury szczęk do wewnątrz, jak pokazano na rysunku C i rysunku D.
27.2. Zaciśnij szczęki na przedmiocie, który ma zostać wyciągnięty. Obróć nakrętkę zabezpieczającą (3) zgodnie z ruchem wskazówek zegara.

na końcu szczęk, zmuszając je do zamknięcia, co powoduje, że pazury są

dociskany do wewnątrz w kierunku przedmiotu obrabianego. Mocno dokręć śruby i nakrętki.

27.3. Przesuń młotek ślizgowy w kierunku obrabianego przedmiotu, a następnie

mocno pociągnij go z powrotem w kierunku końca poprzeczki. Powtórz i dostosuj siłę w razie potrzeby.

Uwaga: Aby ciągnąć bardziej stopniowo, użyj śruby centralnej (17) zamiast wrzeciona. Przeciągnij ją przez adapter ściągacza zamiast wrzeciona, a następnie dokręć, aby zastosować siłę. Użyj smaru zapobiegającego zapiekaniu (brak w zestawie) na gwintach śruby centralnej (17).

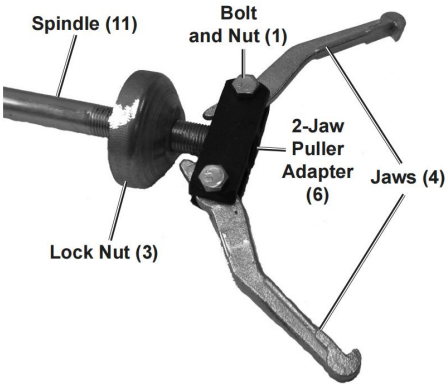

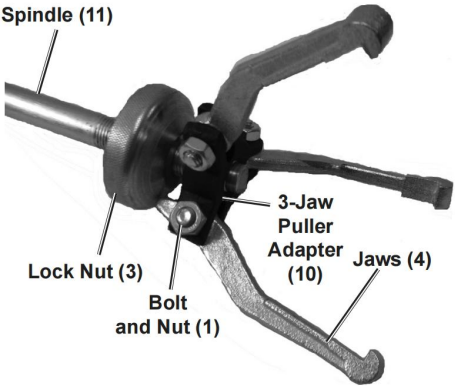

Rysunek C Rysunek D

28. Działanie szczęki uchwytu wewnętrznego

4.1. Aby chwycić przedmiot od wewnątrz za pomocą szczęk, należy nakręcić nakrętkę zabezpieczającą na wrzeciono, zaczynając od strony stożkowej.

4.2. Za pomocą śrub i nakrętek przymocuj szczęki do ściągacza 2- lub 3-szczękowego

Adaptery (6/10), w razie potrzeby. Nakręć adapter na wrzeciono, aż niegwintowany koniec wrzeciona wyjdzie z adaptera.

4.3. Odkręć nakrętkę zabezpieczającą (3), aby umożliwić przymocowanie szczęk do przedmiotu obrabianego. Obróć blokadę Not do przodu, powodując rozszerzenie się pazurów i mocne chwycenie przedmiotu obrabianego. Dokręć elementy mocujące.

4.4. Wciśnij młotek ślizgowy w stronę przedmiotu obrabianego, a następnie mocno

pociągnij go w kierunku końca poprzeczki. Powtórz i dostosuj siłę w razie potrzeby.

Uwaga: Aby ciągnąć bardziej stopniowo, użyj śruby centralnej (17) zamiast wrzeciona. Przeciągnij ją przez adapter ściągacza zamiast wrzeciona, a następnie dokręć, aby zastosować siłę. Użyj smaru zapobiegającego zapiekaniu (brak w

zestawie) na gwintach śruby centralnej (17).

29. Operacja usuwania wgnieceń

5.1. Wywierć otwór o średnicy 1/8" w środku wgniecenia.

5.2. Przełóż śrubę (13) przez adapter do usuwania wgnieceń (7). Zobacz rysunek E.

5.3. Wkręć śrubę do wywierconego otworu za pomocą wkrętaka krzyżakowego nr 2 .

5.4. Wkręć wrzeciono do adaptera ściągacza wgnieceń. Wkręć nakrętkę zabezpieczającą (3) do adaptera ściągacza wgnieceń i dokręć ręcznie.

5. 5. Przesuń młotek ślizgowy w kierunku obrabianego przedmiotu, a następnie mocno pociągnij go z powrotem w kierunku końca poprzeczki. Powtórz i dostosuj siłę w razie potrzeby.

UWAGA! Nie używaj nadmiernej siły podczas wyciągania wgnieceń. Blacha może się łatwo wygiąć lub rozerwać.

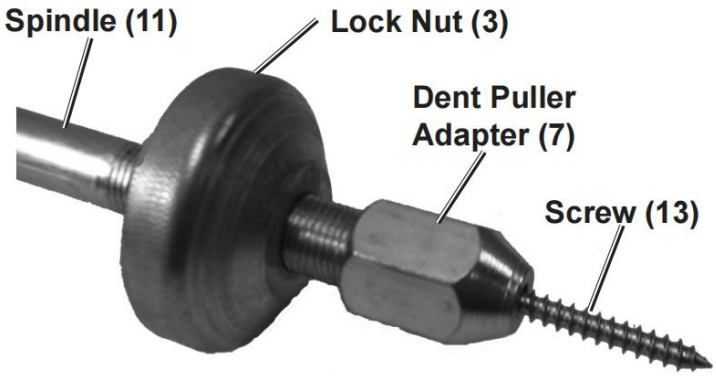

Rysunek E

30. Operacja naciągania haka/nici

30.1. Określ obszar wargi, w który będziesz wsuwać hak ściągający (5).

30.2. Nawlecz hak ściągacza na koniec wrzeciona. Zobacz rysunek F.

30.3. Umieść końcówkę haka ściągacza na krawędzi krawędzi przedmiotu, który chcesz wyciągnąć.

30.4. Pchnij młotek ślizgowy w kierunku przedmiotu, który ma zostać pociągnięty. Delikatnie pociągnij młotek ślizgowy w kierunku poprzeczki uchwytu.

30.5. Powtarzaj krok 4, aż obiekt zostanie wyciągnięty.

30.6. W przypadku większych przekrojów i grubszych blach należy stosować adapter śrubowy (8). metalu i skoncentrowanych głębokich wgnieceń. Zobacz rysunek G.

30.7. Powtarzaj kroki 1-5, aż do wyciągnięcia przedmiotu z nitką.

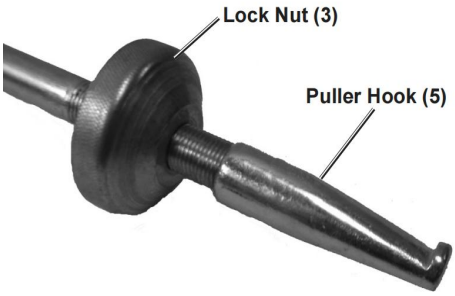

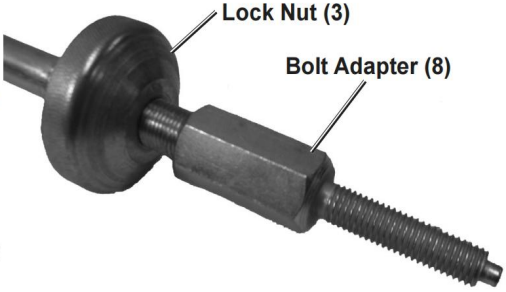

Rysunek F Rysunek G

KONSERWACJA

- Wyczyść te narzędzia czystą szmatką po każdym użyciu. Nie używaj żrących chemikaliów ani szorstkich materiałów ściernych i przechowuj je w suchym miejscu .
- W razie potrzeby nasmaruj elementy mocujące, aby zapewnić ich płynną pracę.

● Wymień komponenty, jeśli ich gwinty zaczną się zużywać i nie będzie można ich używać płynnie i bezpiecznie.

Producent: Shanghaimuxinmuyeyouxiangongsi
Adres: Shuangchenglu 803nong11hao1602A-1609shi, baoshanqu, szanghaj 200000 CN.
Importowane do AUS: SIHAO PTY LTD. 1 ROKEVA STREETEASTWOOD NSW 2122 Australia
Importowane do USA: Sanven Technology Ltd. Suite 250, 9166 Anaheim Place, Rancho Cucamonga, CA 91730

UK REP

YH CONSULTING LIMITED.
C/O YH Consulting Limited Office 147,
Centurion House, London Road,
Staines-upon-Thames, Surrey, TW18 4AX

EC REP

E-CrossStu GmbH
Mainzer Landstr.69,
60329 Frankfurt am Main.



VEVOR

Affordable. Reliable. Home Improvement.

AUTO-NAAFTREKKER

MODEL: XC9027C

VEVOR
Affordable. Reliable. Home Improvement.

AUTOMOTIVE HUB PULLER

MODEL: XC9027C



< Afbeelding alleen ter referentie >

Dit is de originele handleiding. Lees alle instructies zorgvuldig door voordat u het product gebruikt. VEVOR behoudt zich het recht voor om de gebruiksaanwijzing duidelijk te interpreteren. Het uiterlijk van het product is afhankelijk van het product dat u hebt ontvangen. Neemt u het ons niet kwalijk dat we u niet meer op de hoogte stellen van eventuele technologische of software-updates voor ons product.

BELANGRIJKE VEILIGHEIDSMAATREGELEN



WAARSCHUWING: Lees deze volledige handleiding zorgvuldig door voordat u dit product bedient of onderhoudt. Het niet opvolgen van deze waarschuwingen en instructies kan leiden tot persoonlijk letsel of schade aan waardevolle eigendommen.

- Laat kinderen dit product niet gebruiken . Dit product is geen speelgoed. Laat kinderen er niet mee spelen .

VOORZORGSMAATREGELEN VOOR MONTAGE

51. Monteer uitsluitend volgens deze instructies. Onjuiste montage kan gevaarlijk zijn.

52. Draag een ANSI-goedgekeurde veiligheidsbril en stevige werkhandschoenen tijdens montage en gebruik .

53. Zorg ervoor dat de verzamelplaats schoon en goed verlicht is.

54. Houd omstanders tijdens de montage uit de buurt.

55. Kom niet in actie als u moe bent of onder invloed van alcohol, drugs of medicijnen.

56. De producteigenschappen gelden alleen voor producten die correct en volledig zijn gemonteerd.

57. Raadpleeg voor meer informatie over de onderdelen die op de volgende pagina's worden vermeld het montageschema in deze handleiding. Pak alle onderdelen uit en scheid ze van elkaar op een schone werkplek. Houd kleine reserveonderdelen buiten bereik van kinderen.

58. Monteer en gebruik dit product ALLEEN volgens deze instructies en voor het beoogde doel, namelijk het verwijderen van lagers en het scheiden van de lagerbehuizing.

59. Lees de handleiding van het voertuig en gebruiksaanwijzing voor Jack (niet (inclusief) voor de juiste krikposities (indien van toepassing) vóór gebruik.

60. Onderhoud dit product. Controleer het vóór gebruik op verkeerde uitlijning, vastlopen, slijtage of andere schade. Repareer of vervang de problematische

onderdelen vóór verder gebruik als er schade wordt geconstateerd.

BEWAAR DEZE INSTRUCTIES

SPECIFICATIE

Model	XC9027C
Hamergewicht	4,3 pond
Functies	Binnen- of buitentrekker met 3 klauwen Binnen- of buitentrekker met 2 klauwen Trekhaak Achteras trekker Deukentrekker Adapter voor schroefdraadtrekker/sleutel

PAKKETLIJST

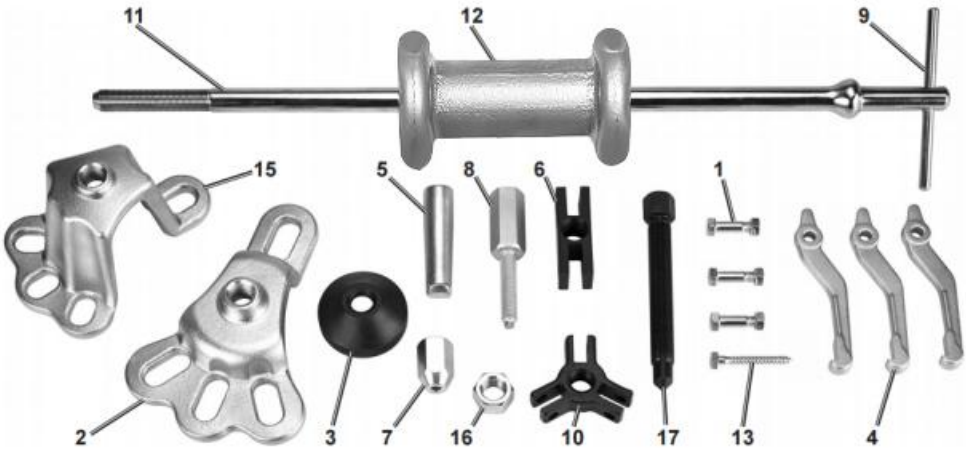

Nee.	Naam	AANTAL	Nee.	Naam	Aantal
1	Bouten- en moerset (M8 x 1,25)	3	10	3-klauw trekkeradapter	1
2	Achteras trekker	1	11	Spindel	1
3	Borgmoer	1	12	Hamer	1
4	Kaak	3	13	Schroef	1
5	Trekhaak	1	14	Draagtas (niet afgebeeld)	1
6	2-klauw trekkeradapter	1	15	Voorwaartse naaftrekker	1
7	Deuktrekkeradapter	1	16	Moer	1
8	Boutadapter (M12x1.25)	1	17	Centrale bout	1
9	Handvat dwarsbalk	1	18	Handleiding (niet afgebeeld)	1

INSTRUCTIES

31. Montage

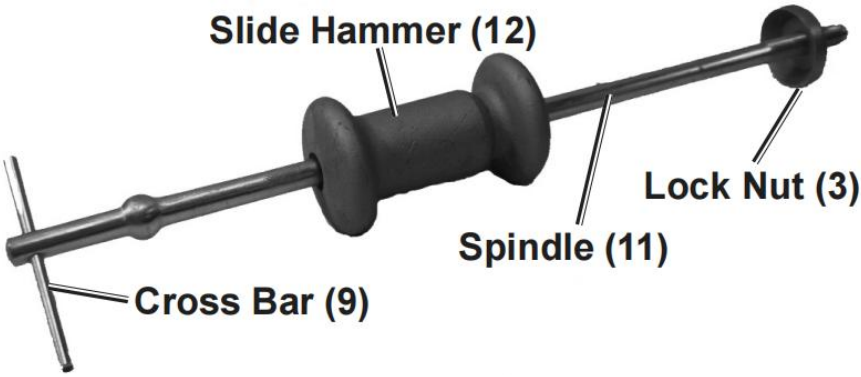

Figuur A

1.11. Schuif het uiteinde van de hamer (12) met de grootste bolle opening eerst op de spindel (11).
1.12. Draai de borgmoer (3) op het schroefdraadeinde van de spindel (11), eerst de holle kant. Het dient als een hamerstop voor de voorwaartse beweging van de glijhamer (12)

32. Trekbewerking (naaf/as/trommel)

32.1. Breng het voertuig omhoog volgens de onderhoudsinstructies. Ondersteun het voertuig veilig op een hefbrug of assteunen (niet meegeleverd).

32.2. Verwijder het wiel en de band en alle moeren, bouten of accessoires (zoals remklauwen) die in de weg kunnen zitten bij het verwijderen van de naaf/as/trommel.

32.3. Schroef de achteras-trekker (2) of de voornaaf-trekker (15) vast op de naaf/

As/trommel met de originele wielmoeren. Als uw voertuig een naaf met vier bouten heeft,

Plaats de trekker op twee asbouten. Als de naaf een vijfboutsnaaf heeft, plaats hem dan op drie.

asbouten. Draai de wielmoeren vast.

32.4. Draai de spindel in de trekkernaaf totdat het uiteinde zonder schroefdraad eruit komt. Draai de borgmoer (3) naar voren totdat deze tegen de trekkernaaf aan zit en draai deze handvast.

32.5. Duw de glijhamer richting het werkstuk en trek er vervolgens krachtig aan. Trek hem terug naar het uiteinde van de dwarsbalk. Herhaal dit en pas de kracht indien nodig aan.

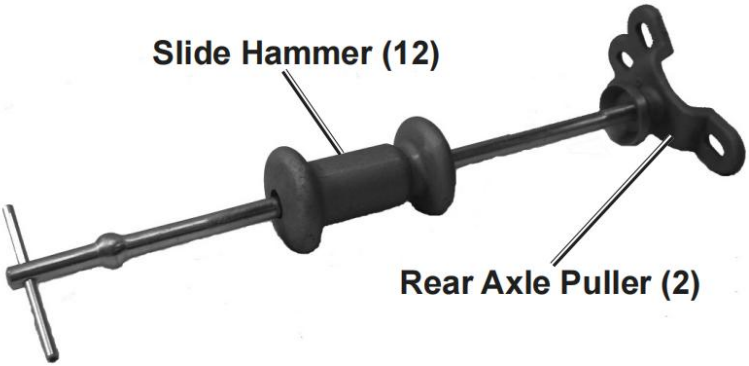

Figuur B

33. Bediening van de externe gripbek

33.1. Gebruik de bouten en moeren om de kaken te bevestigen aan de 2 of 3 kaken-trekadapters (6/10), indien nodig. Draai de adapter op de spindel totdat het niet-geschroefde uiteinde van de spindel uit de adapter komt.

Let op: Om het werkstuk aan de buitenkant vast te pakken, draait u de klauwen van de bekken naar binnen, zoals weergegeven in Afbeelding C en Afbeelding D.

33.2. Klem de kaken vast op het te trekken object. Draai de borgmoer (3) met de klok mee.

tegen het einde van de kaken, waardoor ze gesloten worden en de klauwen worden

naar binnen tegen het werkstuk geduwd. Draai de bouten en moeren stevig vast.

33.3. Duw de glijhamer richting het werkstuk en trek hem vervolgens krachtig terug naar het uiteinde van de dwarsbalk. Herhaal dit en pas de kracht indien nodig aan.

Let op: Gebruik voor geleidelijker trekken de middelste bout (17) in plaats van de spindel. Rijg deze door de trekadapter in plaats van de spindel en draai hem vervolgens vast om kracht uit te oefenen. Gebruik anti-vastloopmiddel (niet meegeleverd) op de schroefdraad van de middelste bout (17).

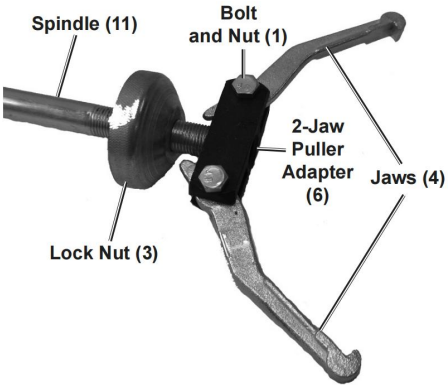

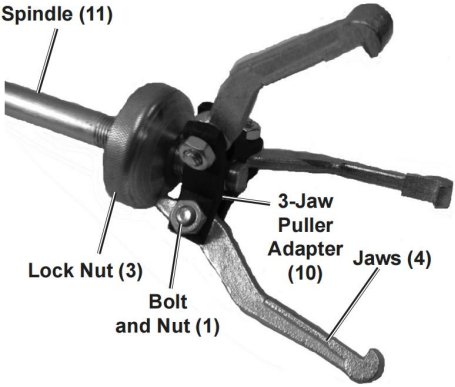

Figuur C Figuur D

34. Interne gripbekbediening

4.1. Om de Jaws te gebruiken om een voorwerp van binnenuit vast te pakken, draait u de borgmoer eerst met de conische zijde op de spindel.

4.2. Gebruik de bouten en moeren om de kaken aan de 2- of 3-kakentrekker te bevestigen

Adapters (6/10), indien nodig. Draai de adapter op de spindel totdat het uiteinde van de spindel zonder schroefdraad uit de adapter komt.

4.3. Draai de borgmoer (3) terug zodat de klauwen aan het werkstuk bevestigd kunnen worden. Draai de borgmoer naar voren, waardoor de klauwen uitzetten en het werkstuk stevig vastgrijpen. Draai de bevestigingsmiddelen vast.

4.4. Duw de glijhamer richting het werkstuk en trek hem vervolgens krachtig terug naar het uiteinde van de dwarsbalk. Herhaal dit en pas de kracht indien nodig aan.

Let op: Gebruik voor geleidelijker trekken de middelste bout (17) in plaats van de spindel. Rijg deze door de trekadapter in plaats van de spindel en draai hem vervolgens vast om kracht uit te oefenen. Gebruik anti-vastloopmiddel (niet meegeleverd) op de schroefdraad van de middelste bout (17).

35. Deuken verwijderen

5.1. Boor een gat van 3 mm in het midden van de deuk.

5.2. Plaats de schroef (13) door de deukentrekkeradapter (7). Zie afbeelding E.

5.3. Draai de schroef met een #2 kruiskopschroevendraaier in het geboorde gat .

5.4. Draai de spindel in de deukentrekkeradapter. Draai de borgmoer (3) tegen de deukentrekkeradapter en draai deze handvast.

5.5 . Duw de glijhamer richting het werkstuk en trek hem vervolgens krachtig terug naar het uiteinde van de dwarsbalk. Herhaal dit en pas de kracht indien nodig aan.

LET OP! Gebruik geen overmatige kracht bij het uitdeuken. Plaatwerk kan gemakkelijk buigen of scheuren.

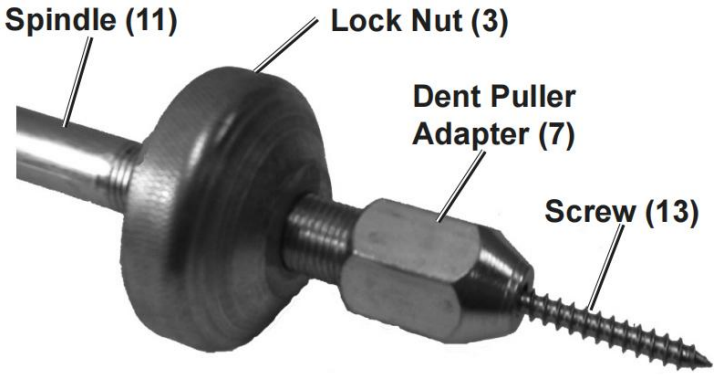

Figuur E

36. Haak-/draadtrekbewerking

36.1. Bepaal het lipgebied waar u de trekhaak (5) gaat plaatsen.

36.2. Rijg de trekhaak over het uiteinde van de spindel. Zie afbeelding F.

36.3. Plaats de punt van de Puller Hook op de rand van de lip van het object dat u wilt trekken.

36.4. Duw de glijhamer richting het te trekken object. Trek de glijhamer voorzichtig richting de dwarsstang van de handgreep.

36.5. Herhaal stap 4 totdat het object eruit is getrokken.

36.6. Gebruik de boutadapter (8) voor grotere doorsneden en dikkere platen metaal en geconcentreerde diepe deuken. Zie figuur G.

36.7. Volg stap 1-5 totdat het vastgeschroefde object eruit is getrokken.

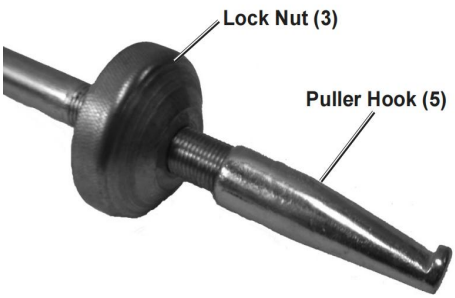

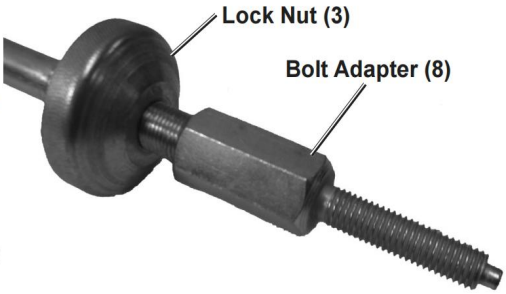

Figuur F Figuur G

ONDERHOUD

- Reinig dit gereedschap na elk gebruik met een schone doek. Gebruik geen bijtende chemicaliën of agressieve schuurmiddelen en bewaar het op een droge plaats .
- Smeer de hulpstukken indien nodig om een soepele werking te garanderen.
- Vervang onderdelen als de schroefdraad versleten is en ze niet meer soepel en veilig te gebruiken zijn.

Fabrikant: Shanghaimuxinmuyeyouxiangongsi
Adres: Shuangchenglu 803nong11hao1602A-1609shi, baoshanqu, shanghai 200000 CN.
Geïmporteerd naar AUS: SIHAO PTY LTD. 1 ROKEVA STREETEASTWOOD NSW 2122 Australië
Geïmporteerd naar de VS: Sanven Technology Ltd. Suite 250, 9166 Anaheim Place, Rancho Cucamonga, CA 91730

UK REP

YH CONSULTING LIMITED.
C/O YH Consulting Limited Office 147,
Centurion House, London Road,
Staines-upon-Thames, Surrey, TW18 4AX

EC REP

E-CrossStu GmbH
Mainzer Landstr.69,
60329 Frankfurt am Main.

VEVOR

Affordable. Reliable. Home Improvement.

NAVDRAGARE FÖR BILAR

MODELL: XC9027C

VEVOR
Affordable. Reliable. Home Improvement.

AUTOMOTIVE HUB PULLER

MODELL: XC9027C



< Bilden är endast för referens >

Detta är originalinstruktionerna, vänligen läs alla instruktioner noggrant innan du använder produkten. VEVOR förbehåller sig en tydlig tolkning av vår användarmanual. Produktens utseende ska vara beroende av den produkt du mottagit. Vi ber om ursäkt för att vi inte kommer att informera dig igen om det finns några teknik- eller programuppdateringar för vår produkt.

VIKTIGA SÄKERHETSÅTGÄRDER



VARNING: Läs och förstå hela denna manual innan du använder eller utför service på denna produkt. Underlåtenhet att följa dessa varningar och instruktioner kan orsaka personskador eller skador på värdefull egendom.

- Undvik att barn använder produkten . Och den här produkten är inte en leksak. Låt inte barn leka .

MONTERINGSFÖRSIKTIGHETSÅTGÄRDER

61. Montera endast enligt dessa instruktioner. Felaktig montering kan skapa risker.

62. Använd ANSI-godkända skyddsglasögon och kraftiga arbetshandskar under montering och användning .

63. Håll samlingsområdet rent och väl upplyst.

64. Håll åskådare borta från området under monteringen.

65. Montera inte när du är trött eller påverkad av alkohol, droger eller mediciner.

66. Produktegenskaperna gäller endast korrekt och fullständigt monterade produkter .

67. För ytterligare information om delarna som listas på följande sidor, se monteringsschemat i denna manual. Packa upp och separera alla delar på en ren arbetsyta. Förvara små reservdelar utom räckhåll för barn.

68. Montera och använd denna produkt ENDAST i enlighet med dessa instruktioner och för dess avsedda ändamål att demontera lager och separera lagerhus.

69. Läs fordonets instruktionsbok och instruktionsmanual för Jack (inte inkluderad) för korrekta domkraftspositioner (där så är tillämpligt) före användning.

70. Underhåll denna produkt. Kontrollera om det finns feljustering, kärvning, slitage eller andra skador före användning. Om några skador upptäcks, reparera eller byt ut de problematiska komponenterna före vidare användning.

SPARA DESSA INSTRUKTIONER

SPECIFIKATION

Modell	XC9027C
Hammarvikt	1,8 kg
Funktioner	Invändig eller utvändig 3-käftsavdragare Invändig eller utvändig 2-käftsavdragare Avdragarkrok Bakaxelavdragare Bucklautdragare Gängad avdragare/nyckeladapter

PAKETLISTA

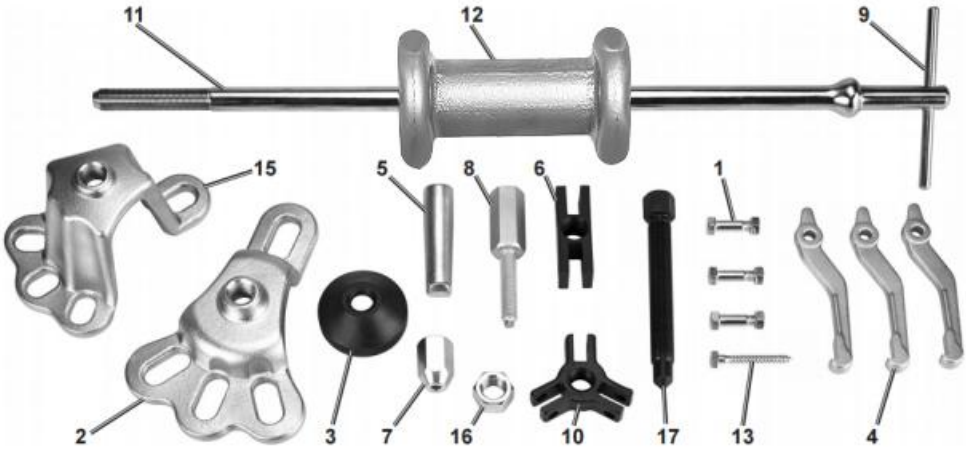

Inga.	Namn	ANTAL	Inga.	Namn	Q TY
1	Bult- och muttersats (M8 x 1,25)	3	10	3-käftad avdragaradapter	1
2	Bakaxelavdragare	1	11	Axel	1
3	Låsmutter	1	12	Hammare	1
4	Käke	3	13	Skruva	1
5	Avdragarkrok	1	14	Bärväska (visas ej)	1
6	2-käftad avdragaradapter	1	15	Framåtriktad navdragare	1
7	Adapter för buckla	1	16	Mutter	1
8	Bultadapter (M12x1.25)	1	17	Centrumbult	1
9	Handtag Tvärstång	1	18	Manuell (visas ej)	1

INSTRUKTIONER

37. Montering

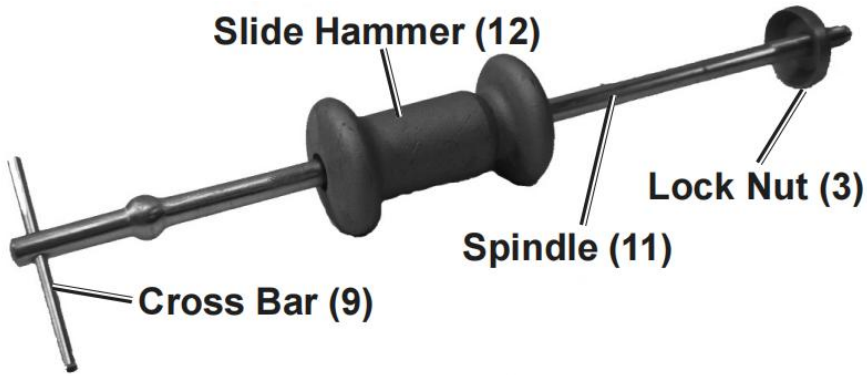

Figur A

1.13. Skjut först in änden av hammaren (12) med den största konvexa öppningen på spindeln (11).
1.14. Skruva på låsmuttern (3) på den gängade änden av spindeln (11), med den ihåliga sidan först. Den fungerar som ett hammarstopp för glidhammarens (12) framåtrörelse.

38. Dragoperation (nav/axel/trumma)

38.1. Lyft fordonet enligt dess serviceinstruktioner. Stöd fordonet säkert på lyftar eller pallbockar (ingår ej).

38.2. Ta bort hjulet och däcket och alla muttrar, bultar eller tillbehör (t.ex. bromsok) som kan vara i vägen för att ta bort navet/axeln/trumman.

38.3. Bulta fast bakaxelavdragaren (2) eller främre navavdragaren (15) på navet/

Axel/Trumma med originalhjulmuttrarna. Om ditt fordon har ett fyrbultat nav,

Matcha avdragaren med två axelbultar. Om den har ett nav med fem bultar, matcha med tre

axelbultar. Dra åt hjulmuttrarna.

38.4. Skruva in spindeln i avdragarens nav tills dess icke-gängade ände kommer ut ur navet. Vrid låsmuttern (3) framåt tills den sitter mot avdragarens nav och dra åt den för hand.

38.5. Tryck glidhammaren mot arbetsstycket och dra sedan kraftigt tillbaka den mot tvärstångens ände. Upprepa och justera kraften efter behov.

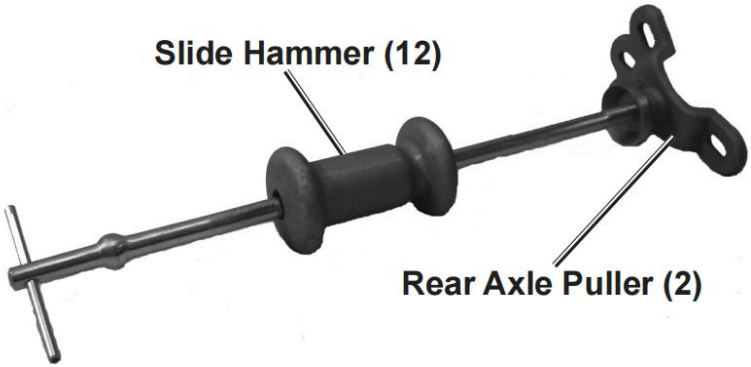

Figur B

39. Utvändig greppkäkefunktion

39.1. Använd bultarna och muttrarna för att fästa käftarna på de 2 eller 3 käftavdragaradaptrarna (6/10), efter behov. Skruva på adaptern på spindeln tills den icke-gängade änden av spindeln kommer ut ur adaptern.

Obs: För att greppa arbetsstycket utåt, vrid käftarnas klor inåt, som visas i figur C och figur D.

39.2. Kläm fast käftarna på föremålet som ska dras. Vrid låsmuttern (3) medurs. mot änden av käftarna, vilket tvingar dem att stängas och gör att klorna blir tryckt inåt mot arbetsstycket. Dra åt bultarna och muttrarna ordentligt.

39.3. Tryck glidhammaren mot arbetsstycket och dra den sedan kraftigt tillbaka mot tvärstångens ände. Upprepa och justera kraften efter behov.

Obs: För att dra mer gradvis, använd mittbulten (17) istället för spindeln. Trä den genom avdragaradaptern istället för spindeln och dra sedan åt den för att applicera kraft. Använd antikärvningsmedel (ingår ej) på gängorna på mittbulten (17).

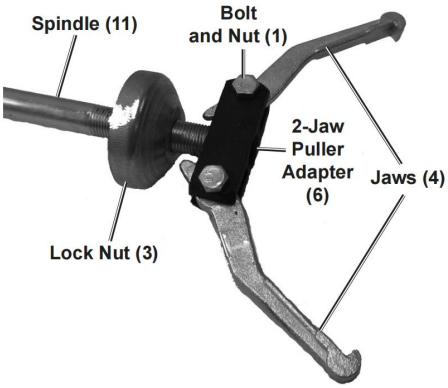

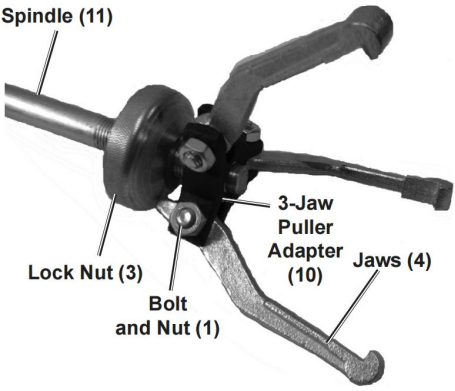

Figur C Figur D

40. Intern greppkäkefunktion

4.1. För att använda käftar för att gripa ett föremål från insidan, gänga låsmuttern på spindeln med den koniska sidan först.

4.2. Använd bultarna och muttrarna för att fästa käftarna på avdragaren med 2 eller 3 käftar

Adaptrar (6/10), efter behov. Trä på adaptern på spindeln tills den icke-gängade änden av spindeln kommer ut ur adaptern.

4.3. Dra tillbaka låsmuttern (3) så att käftarna kan fästas på arbetsstycket. Vrid låsmuttern framåt, så att klorna expanderar och greppar arbetsstycket ordentligt. Dra åt fästelementen.

4.4. Tryck glidhammaren mot arbetsstycket och dra den sedan kraftigt tillbaka mot tvärstagets ände. Upprepa och justera kraften efter behov.

Obs: För att dra mer gradvis, använd mittbulten (17) istället för spindeln. Trä den genom avdragaradaptern istället för spindeln och dra sedan åt den för att applicera kraft. Använd antikärvningsmedel (ingår ej) på gängorna på mittbulten (17).

41. Bucklutdragning

5.1. Borra ett 1/8" hål i mitten av bucklan.

5.2. Placera skruven (13) genom bucklucksavdragarens adapter (7). Se figur E.

5.3. Skruva in skruven i det borrade hålet med en Phillips - mejsel nr 2.

5.4. Skruva in spindeln i bucklucksadaptern. Skruva in låsmuttern (3) mot bucklucksadaptern och dra åt den för hand.

5. 5. Tryck glidhammaren mot arbetsstycket och dra den sedan kraftigt tillbaka mot tvärstångens ände. Upprepa och justera kraften efter behov.

VARNING! Använd inte för mycket kraft när du drar ut bucklor. Plåten kan lätt böjas eller rivas sönder.

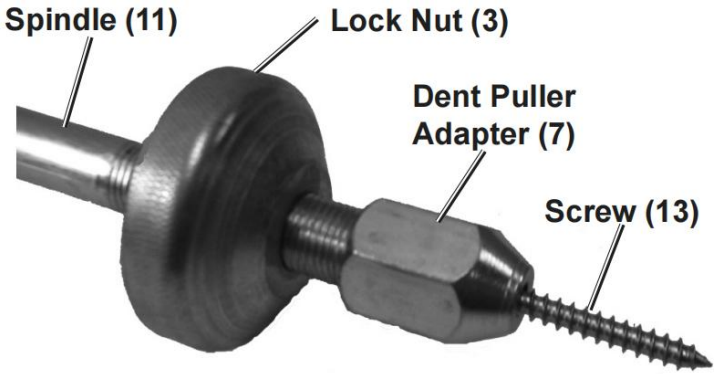

Figur E

42. Krok-/tråddragningsoperation

42.1. Identifiera det område runt kanten där du ska sätta in avdragarkroken (5).

42.2. Trä på avdragarkroken på spindelns ände. Se figur F.

42.3. Placera avdragarkrokens spets på kanten av föremålet som ska dras.

42.4. Tryck glidhammaren mot föremålet som ska dras. Dra försiktigt glidhammaren mot handtagets tvärstång.

42.5. Upprepa steg 4 tills föremålet har dragits ut.

42.6. Använd bultadaptern (8) för större tvärsnitt och tjockare plåt. metall och koncentrerade djupa bucklor. Se figur G.

42.7. Följ steg 1 – 5 tills det gängade föremålet har dragits ut.

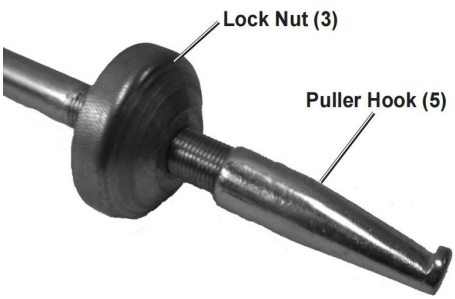

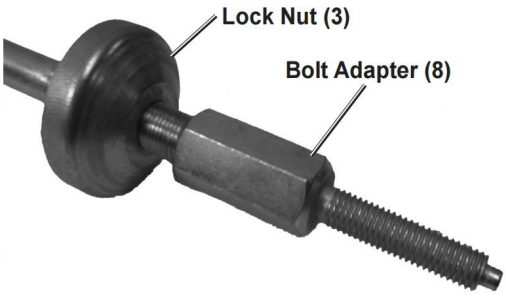

Figur F Figur G

UNDERHÅLL

- Rengör dessa verktyg med en ren trasa efter varje användning. Använd inte frätande kemikalier eller starka slipmedel och förvara dem på en torr plats .
- Smörj tillbehören efter behov för att säkerställa smidig drift.
- Byt ut komponenter om deras gängor börjar slitas och inte kan användas smidigt och säkert.

Tillverkare: Shanghaimuxinmuyeyouxiangongsi
Adress: Shuangchenglu 803nong11hao1602A-1609shi, baoshanqu, shanghai 200000 CN.
Importerad till Australien: SIHAO PTY LTD. 1 ROKEVA STREETEASTWOOD NSW 2122 Australien
Importerad till USA: Sanven Technology Ltd. Suite 250, 9166 Anaheim Place, Rancho Cucamonga, CA 91730

UK REP

YH CONSULTING LIMITED.
C/O YH Consulting Limited Office 147,
Centurion House, London Road,
Staines-upon-Thames, Surrey, TW18 4AX

EC REP

E-CrossStu GmbH
Mainzer Landstr.69,
60329 Frankfurt am Main.