HOLIDAY LIVING™

HOLIDAY LIVING and logo design are trademarks or registered trademarks of LF, LLC.
All rights reserved.
HOLIDAY LIVING y el diseño del logotipo son marcas comerciales o marcas registradas de LF, LLC. Todos los derechos reservados.

ITEM/ARTÍCULO #8251654
MODEL/MODELO #NL26125

INSTRUCTION MANUAL FOR 7-FT RGB TREE LIGHTS FUNCTIONS

SG26186

When using the remote control, please point to the control box

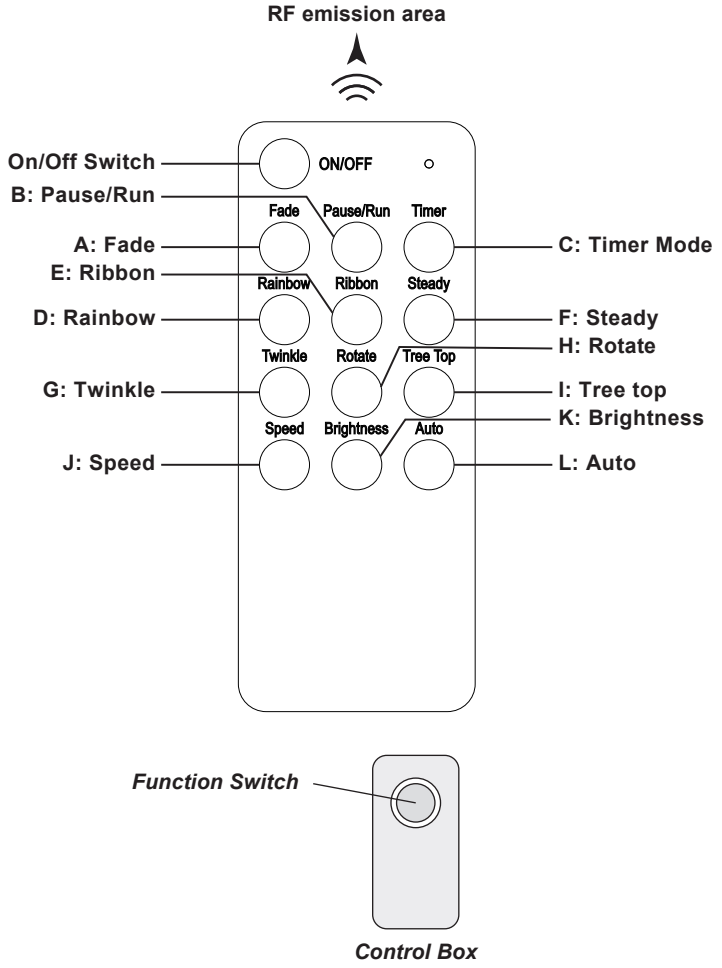

The Remote Control is for indoor use only

The Power On/Off functions and lighting modes can be controlled with either the remote control or the control box

Timer Mode: Pressing will activate lighting timer for 5 hours. At the end of 5 hours, the Lights automatically turn on the next evening at the same time.

Letters A , D to I, L: Correspond to the 8 function keys identified on the remote control, which correspond to the functions list below. For example, press the key A to cycle the function of the A switch in the list. Press the key D to recycle the functions 1-6 of the D switch in the list, the corresponding function Rainbow Combo...

Function Switch: Some functions of the product can be shown through the Function Switch of the Control Box.The corresponding function order is key A, 2-6 of the key D, 2-6 of the key E, 1-9 of the key F, 3-6 of the key G, 2-6 of the key H, 2-3 of the key L, And OFF function.

SWITCH	FUNCTION DESCRIPTION
A	Fade Combo
B	Pause/Run
D	1: Rainbow Combo
	2: Colorful Fashion
	3: Layer Chasing
	4: Layer Colorful
	5: Halo flow
	6: Layer Build
E	1: Ribbon Combo
	2: R/B/W Ribbon
	3: Ribbon
	4: Meteor Ribbon

SWITCH	FUNCTION DESCRIPTION
E	5: R/W/G Ribbon
	6: Ribbon Chasing
F	1-9: Steady: R/Gr/B/Go/T/P/W/WW/Multi
G	1: Twinkle Combo
	2: SLO-GLO
	3: Twinkle Covering
	4: Flash Twinkle
	5: Fade & Twinkle
	6: Random Twinkle
H	1: Rotate Combo
	2: R/B/W Rotate

SWITCH	FUNCTION DESCRIPTION
H	3: Multi Rotate
	4: Layer Cross
	5: Fade & White Rotate
	6: Meteor Chasing
I	1: Warm White
	2: Follow Tree Function
	3: Off
J	Speed
K	Brightness
L	1: Auto
	2: Warm White Combo
	3: Multi Combo

Questions, problems or missing parts? Before returning, contact us on: **888-251-1006,** 8 a.m. - 8 p.m., EST, Monday - Sunday or **ascs@lowes.com.**

Remote Control: 25118
Printed in China

HOLIDAY LIVING™

ITEM/ARTÍCULO #8251654
MODEL/MODELO #NL26125

MANUAL DE INSTRUCCIONES PARA LAS FUNCIONES DE LUCES DE ÁRBOL RGB DE 2.1 M

HOLIDAY LIVING and logo design are trademarks or registered trademarks of LF, LLC.
All rights reserved.
HOLIDAY LIVING y el diseño del logotipo son marcas comerciales o marcas registradas de LF, LLC. Todos los derechos reservados.

Cuando utilice el control remoto, apunte a la caja de control

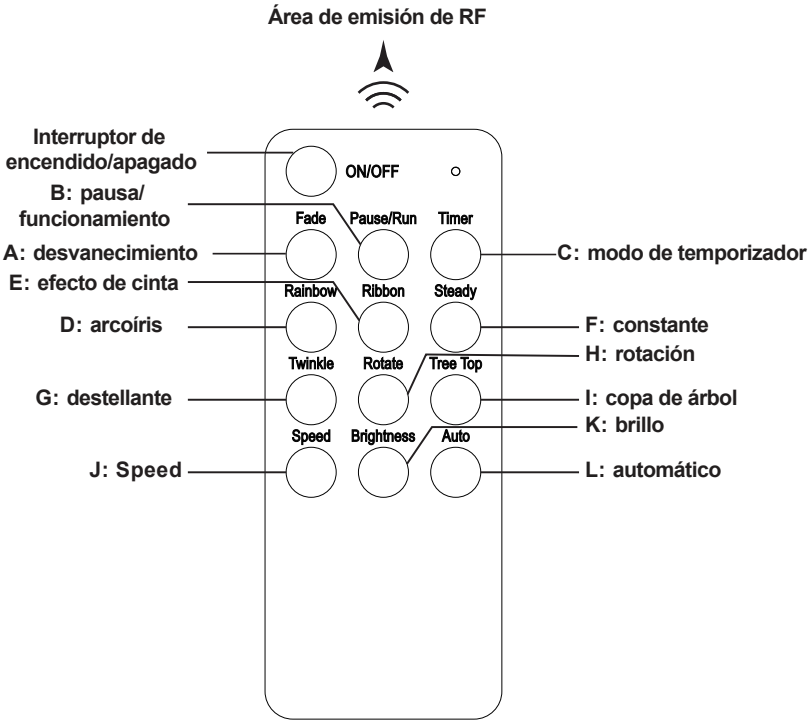

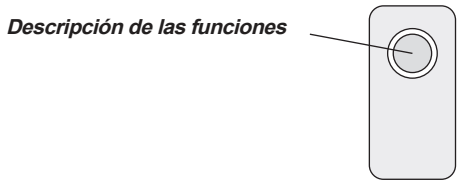

Caja de control

El control remoto es solo para uso en interiores

Las funciones de encendido/apagado y los modos de iluminación pueden controlarse con el control remoto o la caja de control

Modo de temporizador: Al presionar se activará el temporizador de iluminación durante 5 horas. Al cabo de 5 horas, las luces se encienden automáticamente la noche siguiente a la misma hora

Letras A, D a L: Corresponden a las 8 teclas de función identificadas en el control remoto, que corresponden a la siguiente lista de funciones. Por ejemplo, presione la tecla A para alternar la función del interruptor A en la lista. Presione la tecla D para volver a alternar las funciones 1-6 del interruptor D en la lista, la función correspondiente de la combinación de arcoíris...

Interruptor de función: Algunas funciones del producto pueden mostrarse a través del interruptor de función de la c aja dede control. El orden de función correspondiente es la tecla A, 2-6 de la tecla D, 2-6 de la clave E, 1-9 de la clave F, 3-6 de la tecla G, 2-6 de la tecla H, 2-3 de la tecla L y función de apagado.

INTERRUPTOR	DESCRIPCIÓN DE LAS FUNCIONES
A	Combinación de desvanecimiento
B	Pausa/Ejecutar
D	1: efecto de combinación de arcoíris
	2: efecto de moda colorida
	3: efecto de persecución por niveles
	4: efecto de colores por niveles
	5: efecto de flujo de halo
	6: efecto de construcción por niveles
E	1: efecto de combinación de cinta
	2: efecto de cinta R/B/N
	3: efecto de cinta
	4: efecto de cinta de meteoritos

INTERRUPTOR	DESCRIPCIÓN DE LAS FUNCIONES
E	5: efecto de cinta R/W/G
	6: efecto de persecución de cinta
F	1-9: constante: R/Gr/B/Go/T/P/W/WW/múltiple
G	1: efecto de combinación destellante
	2: brillo suave
	3: efecto de cobertura destellante
	4: efecto de parpadeo destellante
	5: efecto de desvanecimiento y destello
	6: efecto de destello aleatorio
H	1: efecto de combinación de rotación
	2: efecto de rotación R/B/N

INTERRUPTOR	DESCRIPCIÓN DE LAS FUNCIONES
H	3: efecto de rotación múltiple
	4: efecto de cruz por niveles
	5: efecto de rotación de desvanecimiento y blanco
	6: efecto de persecución de meteoritos
I	1: blanco cálido
	2: función de seguir el árbol
	3: apagado
J	velocidad
K	brillo
L	1: automático
	2: combinación de blanco cálido
	3: combinación multicolor

¿Preguntas, problemas o piezas faltantes? Antes de volver a la tienda, póngase en contacto al: 888-251-1006, de lunes a domingo, de 8 a.m. a 8 p.m., hora estándar del Este, o escriba a ascs@lowes.com.

Control remoto: 25118
Impreso en China