HOLIDAY LIVING™

HOLIDAY LIVING and logo design are trademarks or registered trademarks of LF, LLC. All rights reserved.

HOLIDAY LIVING y el diseño del logotipo son marcas comerciales o marcas registradas de LF, LLC. Todos los derechos reservados.

ITEM/ARTÍCULO #8251671
MODEL/MODELO #ES79-283L



CAR WITH PRESENTS
AUTO CON REGALOS

DF26140

Questions, problems or missing parts?
Before returning, contact us on:
888-251-1006, 8 a.m. - 8 p.m., EST, Monday - Sunday or **ascs@lowes.com.**
¿Preguntas, problemas o piezas faltantes?
Antes de devolver, póngase en contacto con nosotros en el:
888-251-1006, de lunes a domingo, 8 a.m. a 8 p.m. hora estándar del Este, o al correo electrónico **ascs@lowes.com.**

Thank you for purchasing this HOLIDAY LIVING product. We've created these easy-to-follow instructions to ensure you spend your time enjoying the product instead of putting it together. But, if you need more information than what is provided here, please visit Lowes.com, search the item number and refer to the Guides & Documents tab on the product's page.

Gracias por comprar este producto HOLIDAY LIVING. Hemos creado estas instrucciones fáciles de seguir para garantizar que pase su tiempo disfrutando el Producto en lugar de armándolo. No obstante, si necesita más información que la entregada aquí, visite Lowes.com, busque el número de artículo y consulte La pestaña Guides & Documents (Guías y documentos) en la página del producto.

PREPARATION/PREPARACIÓN

Before beginning assembly of product, make sure all parts are present. Compare parts with package contents list and hardware contents list.
If any part is missing or damaged, do not attempt to assemble the product.

Antes de comenzar a ensamblar el producto, asegúrese de tener todas las piezas. Compare las piezas con la lista del contenido del paquete y la lista de aditamentos.
No intente ensamblar el producto si falta alguna pieza o si estas están dañadas.

Estimated Assembly Time: 20 minutes
Tiempo estimado de ensamblaje: 20 minutos

FEELING CONFIDENT? START YOUR NEXT PROJECT/¿SE SIENTE CONFIADO? INICIE SU PRÓXIMO PROYECTO

·Visit US - Lowes.com for more information./Visite en EE,UU.: Lowes.com para obtener más información.



Printed in Cambodia
Impreso en Camboya

TROUBLESHOOTING/SOLUCIÓN DE PROBLEMAS

PROBLEM PROBLEM	POSSIBLE CAUSE CAUSA POSIBLE	CORRECTIVE ACTION ACCIÓN CORRECTIVA
No lights light up. No se enciende ninguna de las luces.	Power is not on. El producto no está encendido.	Turn on the power. Encienda la alimentación.
	Extension cord. Extensión eléctrica.	Make sure the power is on. Compruebe que haya alimentación.

⚠ SAFETY INFORMATION/SOLUCIÓN DE PROBLEMAS

IMPORTANT SAFETY INSTRUCTIONS
READ AND FOLLOW ALL SAFETY INSTRUCTIONS
INSTRUCCIONES IMPORTANTES DE SEGURIDAD
LEA Y SIGA TODAS LAS INSTRUCCIONES DE SEGURIDAD

When using electrical products, basic precautions should always be followed, including the following:/Al usar productos eléctricos, siempre se deben respetar las siguientes medidas de precaución básicas:
Read and follow all instructions that are on the product or provided with the product./Lea y siga todas las instrucciones que están en el producto o que se proporcionan junto a este.
For a cord-connected or direct plug-in power unit, do not use an extension cord./En el caso de unidades eléctricas conectadas con cable o enchufadas directamente, no utilice una extensión.
Refer the National Electrical Code, ANSI/NFPA 70, specifically for the installation of wiring and clearances from power and lighting conductors./Consulte el reglamento oficial estadounidense para instalaciones eléctricas (NEC) ANSI/NFPA N.º 70, en especial para la instalación del cableado y las distancias mínimas para los conductores de energía y de iluminación.
Installation work and electrical wiring must be done by qualified person(s) in accordance with all applicable codes and standards, including fire-rated construction.
El trabajo de instalación y el cableado eléctrico deben ser realizados por personas calificadas, de acuerdo con todos los códigos y normas aplicables, incluida la fabricación con resistencia al fuego.
For a cord-connected or direct plug-in power unit, do not install or use within 10 feet of a pool./En el caso de unidades eléctricas conectadas con cable o enchufadas directamente, no las instale o utilice a menos de 91,44 cm de distancia de una piscina.

⚠ SAFETY INFORMATION/INFORMACIÓN DE SEGURIDAD

For a cord-connected or direct plug-in unit, do not use in a bathroom./En el caso de unidades eléctricas conectadas con cable o enchufadas directamente, no utilice en baños.
For a direct plug-in or cord-connected power unit, do not use in a bathroom. /En el caso de unidades eléctricas conectadas con cable o enchufadas directamente, no utilice en baños.

WARNING: Risk of Electric Shock. When used outdoors, install only to a covered Class A GFCI protected receptacle that is weatherproof with the power unit connected to the receptacle. If one is not provided, contact a qualified electrician for proper installation. Ensure that the power unit and cord do not interfere with completely closing the receptacle cover.
For a permanently connected power unit:

ADVERTENCIA: Riesgo de descarga eléctrica. Cuando se utilice en el exterior, instale el producto únicamente en un tomacorriente con interruptor de circuito de falla de puesta a tierra (GFCI) clase A cubierto, que sea impermeable cuando la unidad está conectada en él. Si no se le proporcionó uno de estos, póngase en contacto con un electricista calificado para que realice la instalación adecuada. Asegúrese de que dicha unidad y su cable no obstaculicen cerrar por completo la cubierta del tomacorriente.
para una unidad eléctrica conectada permanentemente:

WARNING: Risk of Electric shock, when used outdoors, install only on a circuit protected by a class A GFCI.

ADVERTENCIA: riesgo de descarga eléctrica. Cuando use el producto en exteriores, instale solo en un circuito protegido por un interruptor de circuito por falla a tierra (GFCI, por sus siglas en inglés) clase A.

WARNING: Risk of Fire, installation involves special wiring methods to run wiring through a building structure, consult a qualified electrician. for a unit intended to be mounted greater than 0.30 M (1 foot) from the ground surface.

ADVERTENCIA: riesgo de incendio. La instalación involucra métodos especiales de cableado para hacer pasar el cableado a través de la estructura de un edificio, consulte con un electricista calificado. Para unidades que se van a instalar a más de 0,3 m (1 pie) del suelo.

WARNING: Risk of Electric shock, mount the unit at a height greater than 1 foot from the ground surface. This power unit is intended to be correctly orientated in a vertical or floor mount position.

ADVERTENCIA: riesgo de descarga eléctrica. Instale la unidad a una altura mayor a 0,3 m del suelo. Esta unidad eléctrica está pensada para orientarse correctamente en una posición de montaje vertical o de piso.

SAFETY INFORMATION/INFORMACIÓN DE SEGURIDAD

SAVE THESE INSTRUCTIONS
GUARDE ESTAS INSTRUCCIONES

– This manual contains important safety and operating instructions for power units. For power units.
– Este manual contiene instrucciones importantes de seguridad y funcionamiento para las unidades eléctricas.

Caution: Changes or modifications not expressly approved by the party responsible for compliance could void the user's authority to operate the equipment.

Precaución: los cambios o las modificaciones que no estén expresamente aprobados por la parte responsable del cumplimiento podrían anular la autorización del usuario para utilizar el equipo.

Note: This equipment has been tested and found to comply with the limits for a Class B digital device, pursuant to part 15 of the FCC Rules. These limits are designed to provide reasonable protection against harmful interference in a residential installation. This equipment generates, uses and can radiate radio frequency energy and, if not installed and used in accordance with the instructions, may cause harmful interference to radio communications. However, there is no guarantee that interference will not occur in an installation. If this equipment does cause harmful interference to radio or television reception, which can be determined by turning the equipment off and on, the user is encouraged to try to correct the interference by one or more of the following measures:

Nota: este equipo se probó y se verificó que cumple con los límites para un dispositivo digital de clase B, conforme a la sección 15 de las reglas de la FCC. Estos límites están diseñados para proporcionar protección razonable contra interferencias perjudiciales en una instalación residencial. Este equipo genera, utiliza y puede irradiar energía de radiofrecuencia y, si no se instala y se usa de acuerdo con las instrucciones, puede causar interferencia perjudicial para las comunicaciones de radio. Sin embargo, no se garantiza que no se producirán interferencias en una instalación. Si este equipo genera una interferencia perjudicial para la recepción de radio o televisión, que se puede determinar al encender y apagar el equipo, se recomienda al usuario que intente corregir la interferencia con una o más de las siguientes medidas:

—Reorient or relocate the receiving antenna.
—Reoriente o reubique la antena de recepción.
—Increase the separation between the equipment and receiver.
—Aumente la separación entre el equipo y el receptor.
—Connect the equipment into an outlet on a circuit different from that to which the receiver is connected.
—Conecte el equipo a un tomacorriente de un circuito distinto al que usa el receptor.
—Consult the dealer or an experienced radio/TV technician for help
—Solicitar ayuda al distribuidor o a un técnico con experiencia en radio/TV.

SAFETY INFORMATION/INFORMACIÓN DE SEGURIDAD

This device complies with part 15 of the FCC Rules. Operation is subject to the following two conditions:
Este dispositivo cumple con la sección 15 de las reglas de la FCC. El funcionamiento está sujeto a las siguientes dos condiciones:

(1) This device may not cause harmful interference, and

Este dispositivo no debe causar interferencia perjudicial y

(2) This device must accept any interference received, including interference that may cause undesired operation.

Este dispositivo deberá aceptar cualquier interferencia recibida, incluida la interferencia que pudiese causar un funcionamiento no deseado.

Everstar Merchandise Co., Ltd
7180 Troy Hill Drive, Suite E, Elkridge, MD 21075
1-800-833-3390
Product Name: CAR WITH PRESENTS
Model No.: ES79-283L

Everstar Merchandise Co., Ltd
7180 Troy Hill Drive, Suite E, Elkridge, MD 21075
1-800-833-3390
Nombre del producto: AUTO CON REGALOS
Modelo No.: ES79-283L

QUICK REFERENCE GUIDE/GUÍA DE REFERENCIA RÁPIDA

PACKAGE CONTENTS/CONTENIDO DEL PAQUETE

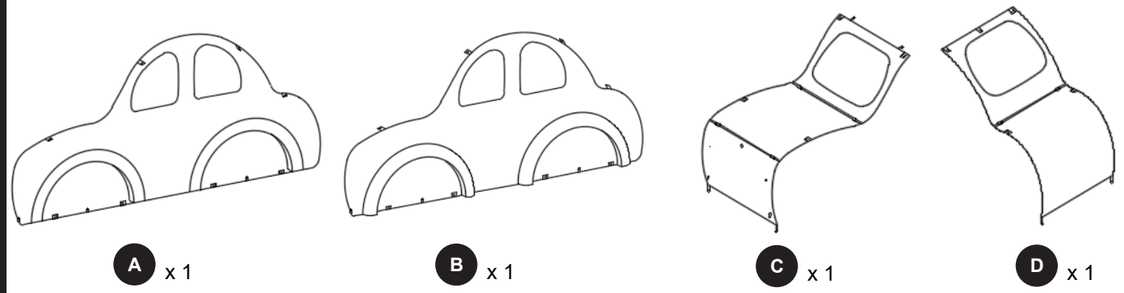

A x 1 | B x 1 | C x 1 | D x 1

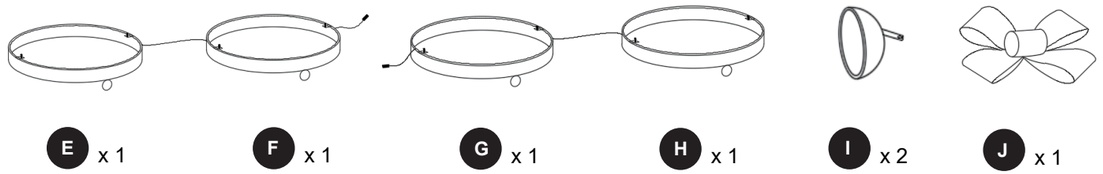

E x 1 | F x 1 | G x 1 | H x 1 | I x 2 | J x 1

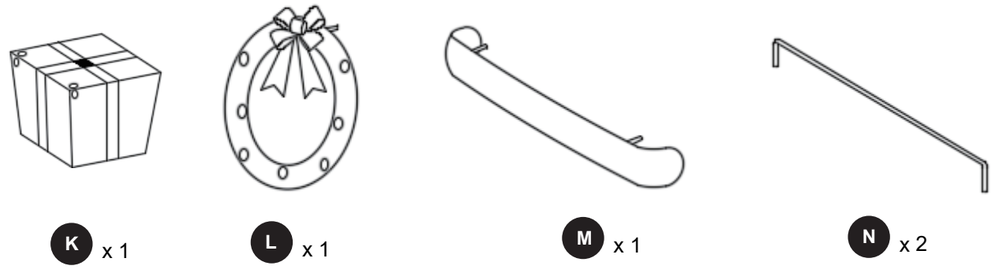

K x 1 | L x 1 | M x 1 | N x 2

HARDWARE CONTENTS/ADITAMENTOS

Note: Hardware shown at actual size./Nota: los aditamentos se muestran en tamaño real.



AA
x 8 (6 pre-installation)
x 8 (6 antes de la instalación)

BB
Wing Nut
x 9 (8 pre-installation)
x 9 (8 antes de la instalación)

CC
Screw
x 10 (9 pre-installation)
x 10 (9 antes de la instalación)

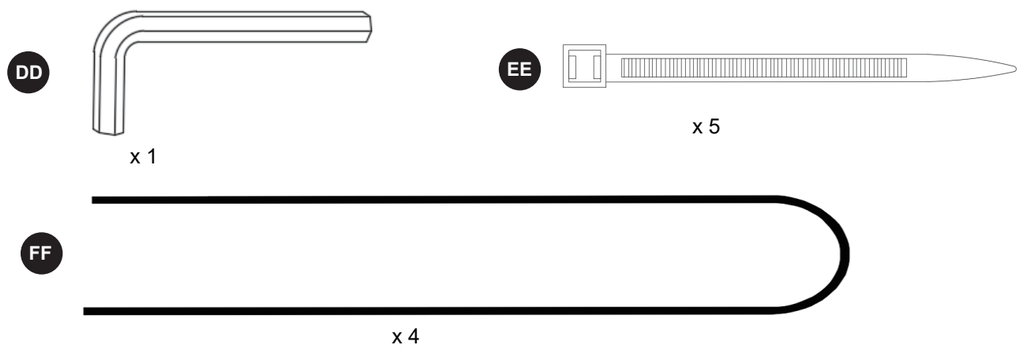

DD
x 1

EE
x 5

FF
x 4

INSTALLATION OVERVIEW/DESCRIPCIÓN GENERAL DE LA INSTALACIÓN

1

·It is recommended that at least 2 people help to assemble this item.
Se recomienda que al menos 2 personas ayuden a ensamblar este artículo.
·Attach (E) and (F) to (A), secure with (BB). Make sure the wheel l abeled "a" attach to the position labeled "a", and "b" to "b".
Fije (E) y (F) a (A) y asegúrelos con (BB). Asegúrese de que la rueda etiquetada como "a" se fije a la posición etiquetada como "a", y la "b" a la posición "b".
·Please note that the rings on the wheels for lawn stakes should be on the bottom.
Tenga en cuenta que los anillos de las ruedas para las estacas de césped deben estar en la parte inferior.

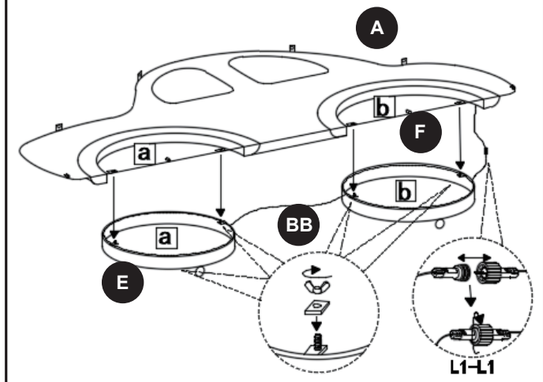

2

·Attach (G) and (H) to (B), secure with (BB). Make sure the wheel labeled "c" attach to the position labeled "c", and "d" to "d".
Fije (G) y (H) a (B), asegúrelos con (BB). Asegúrese de que la rueda etiquetada como "c" se fije a la posición etiquetada como "c", y la "d" a la posición "d".
·Please note that the rings on the wheels for lawn stakes should be on the bottom.
Tenga en cuenta que los anillos de las ruedas para las estacas de césped deben estar en la parte inferior.

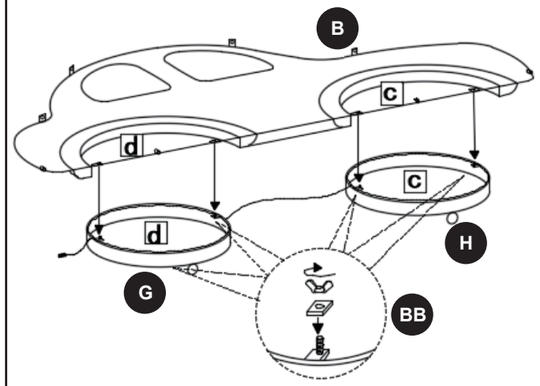

3

·Connect the plugs L2 to L2, secure with the waterproof cap.
Fije los conectores L2 a L2 y asegúrelos con la tapa impermeable.
·Attach the 2 (N) between (A) and (B), secure with (AA).
Fije los 2 (N) entre (A) y (B), asegúrelos con (AA).

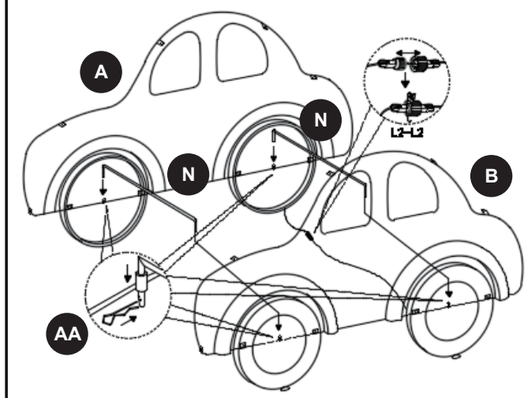

4

·Attach the 2 (I) to the front of (C), secure with (AA) on the back
Fije los 2 (I) en la parte frontal de (C), asegúrelos con (AA) en la parte posterior.

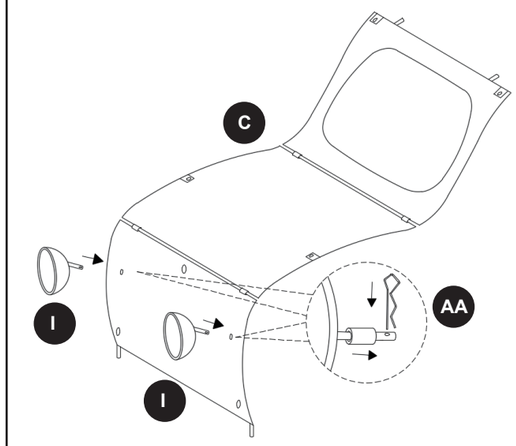

QUICK REFERENCE GUIDE/GUÍA DE REFERENCIA RÁPIDA

INSTALLATION OVERVIEW/DESCRIPCIÓN GENERAL DE LA INSTALACIÓN

5 ·Connect the plugs L3 to L3, secure with the waterproof cap.
Fije los conectores L3 a L3 y asegúrelos con la tapa impermeable.
·Attach (C) between (A) and (B) , secure with (CC) using (DD).
Fije (C) entre (A) y (B), asegúrelo con (CC) mediante el uso de (DD).

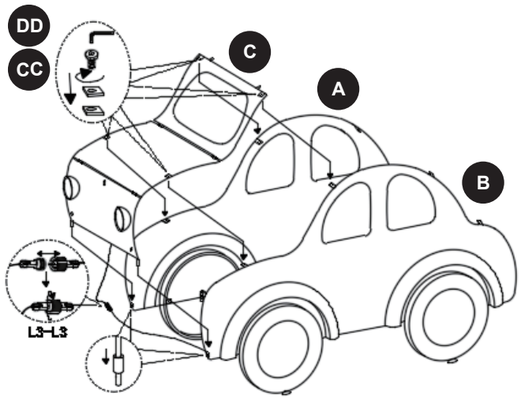

6 ·Connect the plugs L4 to L4 and L5 to L5, secure with the waterproof caps.
Fije los conectores L4 a L4 y L5 a L5, y asegúrelos con las tapas impermeables.
·Attach (D) between (A) and (B) , secure with (CC) using (DD).
Fije (D) entre (A) y (B), asegúrelo con (CC) mediante el uso de (DD).

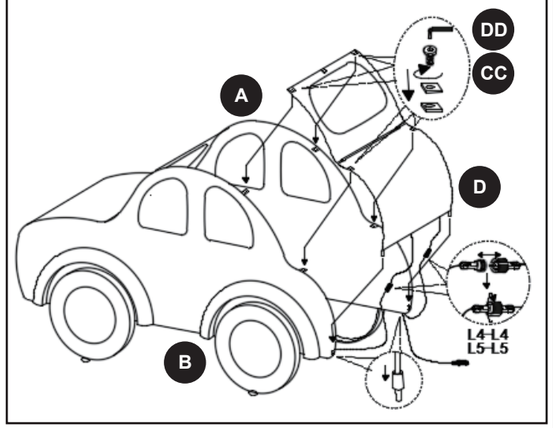

7 ·Unfold (K), close the lid, secure by using (EE) through the holes.
Despliegue (K), cierre la tapa y asegure con (EE) a través de los orificios.
·Attach (J) on (K) using the pre-attached Velcro.
Fije (J) en (K) con el uso del velcro fijado previamente.

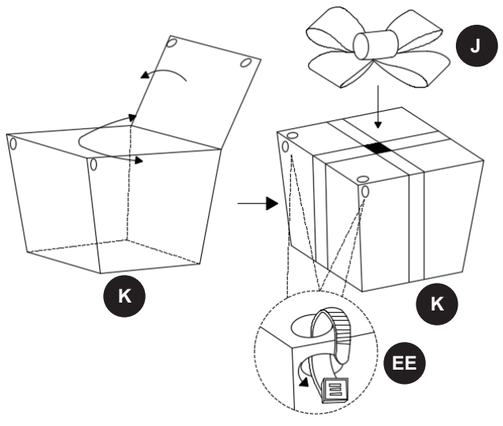

8 ·Connect the plugs L6 to L6, secure with the waterproof cap.
Fije los conectores L6 a L6 y asegúrelos con la tapa impermeable.
·Attach (K) on the tops of (C) and (D), secure with (CC) using (DD) on the back.
Fije (K) en las partes superiores de (C) y (D), asegure con (CC) mediante el uso de (DD) en la parte posterior.

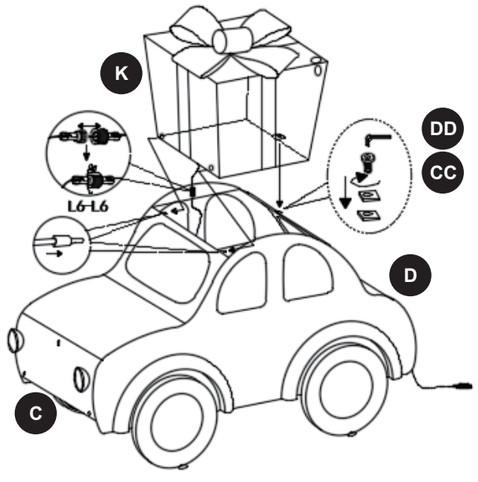

INSTALLATION OVERVIEW/DESCRIPCIÓN GENERAL DE LA INSTALACIÓN

9 ·Attach (M) on the front bottom of (C).
Coloque (M) en la parte inferior frontal de (C).
·Connect the plugs L3 to L3, secure with the waterproof cap.
Fije los conectores L3 a L3 y asegúrelos con la tapa impermeable.
·Attach (L) on the front of (C).
Fije (L) en la parte frontal de (C).

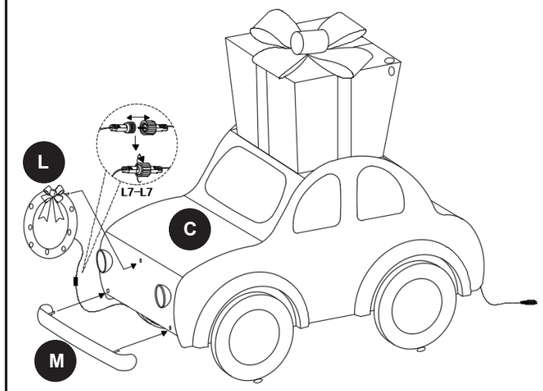

10 ·Secure the item firmly into the ground using (FF).
Asegure el artículo al suelo con firmeza con (FF).

