MulchControl™ For 42 Inch, 48 Inch, and 54 Inch Accel Deep™ Mower Decks

JOHN DEERE

OPERATOR'S MANUAL

S200, X300, X500, X700, X900, and ZTrak™ Accel Deep™ Mower Decks

OMUC22011 ISSUE K5 (MULTI-LINGUAL)

CALIFORNIA

Proposition 65 Warning

Diesel engine exhaust and some of its constituents are known to the State of California to cause cancer, birth defects, and other reproductive harm.

If this product contains a gasoline engine:

⚠ WARNING

The engine exhaust from this product contains chemicals known to the State of California to cause cancer, birth defects or other reproductive harm.

The State of California requires the above two warnings.

John Deere Horicon Works
Worldwide Edition
Printed in U.S.A.

MulchControl™ For 42 Inch, 48 Inch, and 54 Inch Accel Deep™ Mower Decks

JOHN DEERE

OPERATOR'S MANUAL

S200, X300, X500, X700, X900, and ZTrak™ Accel Deep™ Mower Decks

OMUC22011E ISSUE K5 (ENGLISH)

CALIFORNIA

Proposition 65 Warning

Diesel engine exhaust and some of its constituents are known to the State of California to cause cancer, birth defects, and other reproductive harm.

If this product contains a gasoline engine:

⚠ WARNING

The engine exhaust from this product contains chemicals known to the State of California to cause cancer, birth defects or other reproductive harm.

The State of California requires the above two warnings.

John Deere Horicon Works
Worldwide Edition
Printed in U.S.A.

Introduction

Thank You for Purchasing a John Deere Product

We appreciate having you as a customer and wish you many years of safe and satisfied use of your machine.

MX00654,000020B-19-17SEP25

Using Your Operator's Manual

Read this operator's manual, watch the safety video, and review the safety signs on your machine before use. They all contain important safety information and operating instructions that must be followed to help keep you and others safe. Be sure everyone who uses the machine has read the manual, reviewed the safety signs, and knows how to use the machine safely and properly.

Your machine was designed and built to be operated in accordance with all the safe operating instructions. Since it was designed to cut grass, it can amputate hands and feet and throw objects. If you do not follow safety instructions, serious injury or death can occur.

This operator manual is organized in sections to help you find information quickly. You can use this manual to find answers to many of your operating and servicing questions. An index at the end of this book helps you find needed information quickly. Contact your dealer if this manual does not answer your questions.

Before using your machine:

- Know how to operate the machine. The Operating Controls section helps you understand the controls of your machine and what they do.
- Prepare your machine and the mowing area by performing required daily checks outlined in the General Instructions section.
- Follow instructions in the Preventing Injuries section, especially related to:
  - Keeping children safe by following instructions in the Protect Children section.
  - Avoiding injury on slopes and near terrain hazards by following instructions in the Operating on Slopes and Near Terrain Hazards section.
  - Follow the instructions in the Avoid Thrown Objects section and keep all guards in place, including discharge chute.
  - Cleaning machine during use and before storing as outlined in the Prevent Fires section.
- Understand how to service and inspect your machine.

If you do not understand the instructions or have questions, contact your dealer.

The machine shown in this manual can differ slightly from your machine.

RIGHT-HAND and LEFT-HAND sides are determined by facing in the direction that the machine travels when going forward. When you see a broken line (------), the item referenced is hidden from view.

Before delivering this machine, your dealer performed a predelivery inspection to ensure best performance.

This manual is an important part of your machine. Keep this manual with the machine when you sell it.

OUO2005,000078D-19-11FEB20

John Deere Is at Your Service

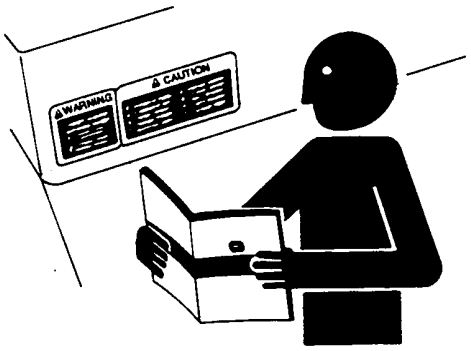

TS201—UN—15APR13

Customer satisfaction is important to John Deere.

Our dealers strive to provide you with prompt, efficient parts, and service:

• Maintenance and service parts to support your equipment.

• Trained service technicians and the necessary diagnostic and repair tools to service your equipment.

• **John Deere replacement parts, repair services, and information for maintenance or repair are available. For more information, please visit deere.com or deere.ca.**

DX,IFC,JDS-19-30SEP25

Machine Use

This machine is designed solely for use in customary lawn mowing operations. Use in any other way is considered as contrary to the intended use.

The manufacturer accepts no liability for damage or injury resulting from this misuse, and these risks must be borne solely by the user. Compliance with and strict adherence to the conditions of operation, service, and repair as specified by the manufacturer also constitute essential elements for the intended use.

This machine should be operated, serviced, and repaired only by persons familiar with all its particular characteristics and acquainted with the relevant safety rules (accident prevention). The accident prevention

regulations, all other generally recognized regulations on safety and occupational medicine, and the road traffic regulations must be observed at all times.

Setting fuel delivery beyond published factory specifications or otherwise overpowering will result in loss of warranty protection for this machine.

Any arbitrary modifications carried out on this machine will relieve the manufacturer of all liability for any resulting damage or injury.

OUO1023,0000025-19-05JUN17

Special Messages

Your manual contains special messages to bring attention to potential safety concerns and machine damage, as well as helpful operating and servicing information. Please read all the information carefully to avoid injury and machine damage.

CAUTION: Avoid injury! This symbol and text highlight potential hazards or death to the operator or bystanders that may occur if the hazards or procedures are ignored.

IMPORTANT: Avoid damage! This text is used to tell the operator of actions or conditions that might result in damage to the machine.

NOTE: General information is given throughout the manual that may help the operator in the operation or service of the machine.

MX00654,000020D-19-04AUG25

Service Literature

If you would like to purchase a copy of the Parts Catalog or Technical Manual for this machine, visit The John Deere Technical Information Store at:

https://techpubs.deere.com/

or call:

- **U.S. & Canada:** 1-800-522-7448.
- **All Other Regions:** Your John Deere dealer.

TH84124,0000199-19-04AUG25

Parts

We recommend John Deere quality parts and lubricants, available at your John Deere dealer.

When you order parts, your John Deere dealer needs the serial number or product identification number (PIN) for your machine or attachment. These are the numbers that you recorded in the Product Identification section of this manual.

Order Service Parts Online

Visit https://partscatalog.deere.com/jdrc/ for your Internet connection to parts ordering and information.

TC00531,00000E9-19-04AUG25

Contents

Page

Product Identification
Product Compatibility 00-1
Record Purchase Information 00-1

Safety
Read Safety in Machine Operator's Manual 05-1
Parking Safely 05-1
Protect Children 05-1
Service and Maintenance 05-1
Disposing of Waste Products and Chemicals 05-1

Operating
Switching to Open and Closed Modes 10-1
Unplugging Mower 10-1

Preparing
Removing Mower 15-1
Remove Shields, European Models Only (ZTrak™) 15-1
Remove Shields, European Models Only (42 in Accel Deep™ Decks—X300 and X500) 15-2
Remove Shields, European Models Only (X700 and X900) 15-2
Removing Discharge Blades 15-2

Installation 42 Inch Accel Deep™ Decks
Parts in Kit 20-1
Installing MulchControl™ Discharge Plate 20-1
Installing Deflector Assembly 20-1
Installing Handle Assembly (For X3, X5, and Z3 Models) 20-2
Installing Handle Assembly (For S200 Models) 20-3
Installing Mulch Blades 20-3
Install Shields, European Models Only (42 in. Accel Deep™ Decks—X300 and X500) 20-3
Installing Label 20-4
Installing Mower 20-4

Installation 48 Inch Accel Deep™ Decks
Parts in Kit 21-1
Installing MulchControl™ Discharge Plate 21-1
Installing Deflector Assembly 21-1
Installing Handle Assembly 21-2
Installing Mulch Blades 21-3
Install Shields, European Models Only (X700/X900) 21-3
Installing Label 21-3
Installing Mower 21-3

Page

Installation 54 Inch Accel Deep™ Decks
Parts in Kit 22-1
Installing MulchControl™ Discharge Plate 22-1
Installing Deflector Assembly 22-1
Installing Handle Assembly 22-2
Installing Mulch Blades 22-3
Installing Label 22-3
Install Mower 22-3

Removing and Storing
Removing MulchControl™ (42 Inch Accel Deep™ Decks) 30-1
Removing MulchControl™ (48 Inch Accel Deep™ Decks) 30-1
Removing MulchControl™ (54 Inch Accel Deep™ Decks) 30-2

Troubleshooting
Using Troubleshooting Chart 35-1
MulchControl™ 35-1

John Deere Quality Statement
John Deere Quality 40-1

Original Instructions. All information, illustrations and specifications in this manual are based on the latest information available at the time of publication. The right is reserved to make changes at any time without notice.

COPYRIGHT © 2025
DEERE & COMPANY
Moline, Illinois
All rights reserved.
Previous Editions
Copyright © 2015, 2016, 2019, 2020

Product Identification

Product Compatibility

The MulchControl kit is compatible with:

42 in, 48 in, and 54 in Accel Deep™ decks for X300 models.

42 in, 48 in, and 54 in Accel Deep™ decks for X500 models.

48 in Accel Deep™ deck for X700 models and X900 models.

42 in, 48 in, and 54 in Accel Deep™ decks for ZTrak™ models.

42 in and 48 in Accel Deep™ decks for S200 models.

MG39705,00002E5-19-20FEB20

Record Purchase Information

Record your purchase information in the spaces provided below.

DATE OF PURCHASE:

_____

DEALER NAME:

_____

DEALER PHONE:

_____

OUMX258,0000CEA-19-03DEC13

Read Safety in Machine Operator's Manual

Read the general safety operating precautions in your machine operator's manual for additional safety information.

OUMX068,0000230-19-18SEP13

Parking Safely

Always apply the park brake and remove the key or key pin before leaving the machine unattended. Children or others may attempt to move or operate an unattended machine.

- Bring the machine to stop on a level surface.
- Disengage mower blades or other attachments.
- Lower attachments to the ground.
- Apply the park brake.
- Shut the machine OFF.
- Remove the key or key pin.
- Wait for all moving parts to stop before you leave the seat.
- Disconnect battery before maintenance.

OUO2005,0000788-19-12APR23

Protect Children

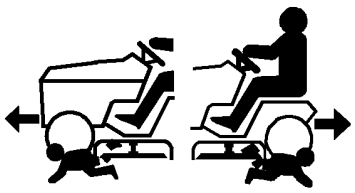

MXAL41929—UN—18FEB13

- Children can be killed or seriously injured by riding mowers when operators do not follow safe operating practices.
- Do not mow in reverse. Operating with the mower engaged while backing up is discouraged.
- Never give children a ride on a mower or in a cart behind the mower, even when the blades are off. They can fall off and be run over or cut by the mower blades. Children can interfere with mower operation. Children who have been given rides in the past can suddenly appear in the mowing area for another ride. If you are not aware, they can be run over or backed over by the mower.
- Children are often attracted to lawn mowers and mowing activities, especially if they have been given rides before. They do not know if the blades are rotating or understand that they can be killed or seriously injured even if the blades are not rotating.
- Keep children indoors and out of the mowing area when the mower is being operated. Keep children under the watchful eye of a responsible adult, other than the operator. If there is not a responsible adult to ensure that children stay indoors, DO NOT mow.
- Be alert to the presence of children or others. Turn off the mower blades and stop the machine if someone enters the mowing area.
- Look in the direction the machine is traveling. Before and while backing, turn off the mower blades and look down and behind the machine carefully, especially for children.
- Use extreme care when approaching objects that block your view, such as blind corners, shrubs, or trees, especially while backing. They can hide a child.

MX00654,00002ED-19-30MAR20

Service and Maintenance

- Proper service and maintenance of the machine is essential.
- Keep all parts in good condition, keep all nuts and bolts tight, and repair any damage immediately. Stop and inspect the machine immediately if you strike an object.
- Ensure that all safety devices, discharge chute, and grass catcher components are in good condition and replace when necessary.
- Understand service procedures thoroughly before working on the machine. If you do not understand the service procedures or are uncomfortable working in your machine, contact your John Deere dealer or other service provider.
- Disconnect the battery or all spark plug wires before servicing the machine. Disconnect negative terminal first and positive last. Install positive terminal first and negative last.
- Some components could have stored energy in springs or hydraulic components. Servicing procedures described in the Service section describe how to perform service and maintenance tasks safely.
- Support any machine elements that must be raised for service work. Use jack stands or service locks to support components when needed.

MX00654,00002EE-19-17OCT25

Disposing of Waste Products and Chemicals

- Waste products, such as used oil, fuel, coolant, brake fluid, and batteries can harm the environment and people.
- Do not use beverage containers for waste fluids – someone can mistakenly drink from them.

- A Safety Data Sheet (SDS) provides specific details on chemical products: Physical and health hazards, safety procedures, and emergency response techniques. The seller of the chemical products used with your machine is responsible for providing the SDS for that product.
- To learn how to recycle or properly dispose of waste products generated from service, see your local recycling center, or John Deere dealer, or other service provider. If you wish to discard the machine, contact your local recycling center, John Deere dealer, or other service provider.

MX00654,00002EF-19-17OCT25

Switching to Open and Closed Modes

CAUTION: Avoid injury! Rotating belts and blades are dangerous.

1. Park machine on a level surface.
2. Disengage mower blades.
3. Lock the park brake.
4. Wait for all moving mower deck parts to stop before you leave the operator's station.

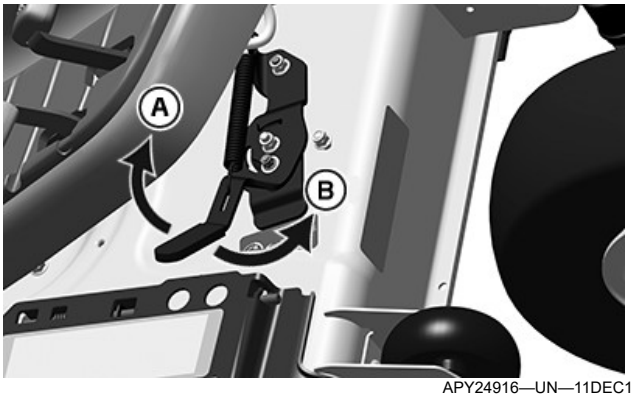

APY24916—UN—11DEC19

5. Rotate lever clockwise (A) to close or counterclockwise (B) to open.

MG39705,0000293-19-22MAY20

Unplugging Mower

CAUTION: Avoid injury! Do not attempt to unplug attachment with machine running.

Rotating blades are dangerous. Shut off the engine and remove the key before getting off the seat to inspect the machine and attachment.

Thrown objects can cause serious injury. Make sure that all machine parts are stopped before raising hopper top or removing chutes.

1. Park machine safely. Wait for all moving parts to stop before you leave the operator's station to inspect machine.
2. Check under mower deck and discharge chute for debris.
3. Clear all debris before using mower.
4. If plugging occurs, switch to open mode to allow some grass to discharge.

OUO2004,0000AF8-19-29JAN21

Removing Mower

(See Removing Mower section in Vehicle/Mower Deck OM)

Clear all debris from under mower deck and discharge chute.

MG39705,0000446-19-25MAY20

Remove Shields, European Models Only (ZTrak™)

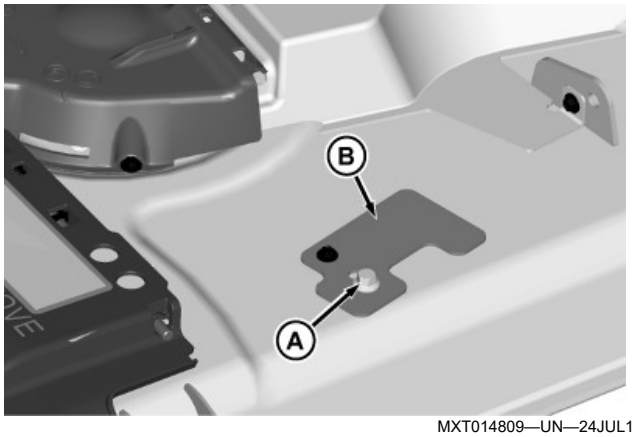

MXT014809—UN—24JUL15

Picture Note: 42 in. Accel Deep™ deck shown.

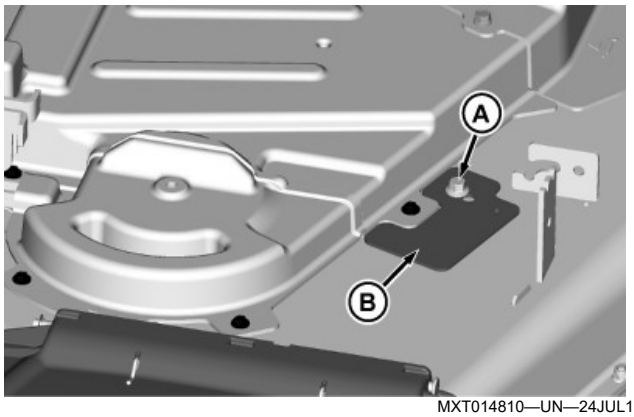

MXT014810—UN—24JUL15

Picture Note: 48 in. Accel Deep™ deck shown.

1. Remove self-tapping screw (A) and cover plate (B).

OUMX068,0000CFC-19-07MAR16

Remove Shields, European Models Only (42 in Accel Deep™ Decks—X300 and X500)

NOTE: Hardware (A) is retained to shield with a push nut.

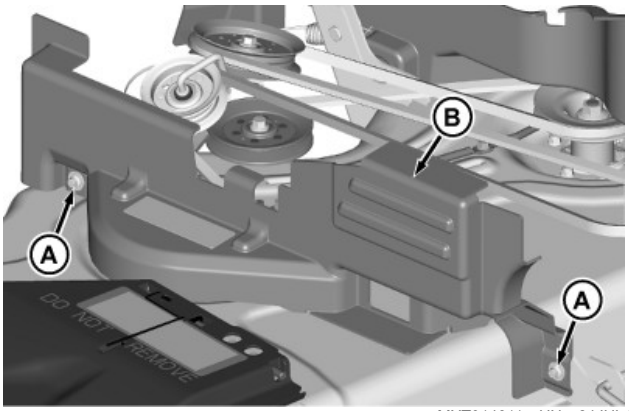

MXT014811—UN—24JUL15

1. Remove right shield (B).

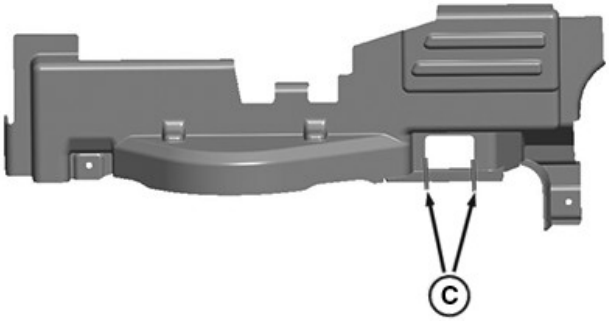

APY30208—UN—23JAN20

2. Flip shield over and cut out as indicated (C) above.

MG39705,00002EF-19-20FEB20

Remove Shields, European Models Only (X700 and X900)

NOTE: Hardware (A) is retained to shield with a push nut.

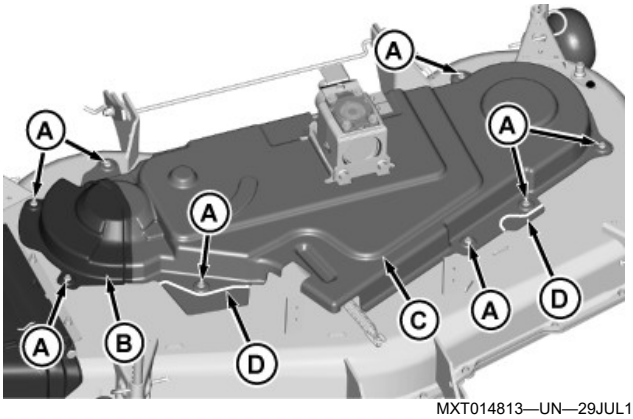

MXT014813—UN—29JUL15

1. Remove right (B) and left (C) shield.
2. Cut out along marking (D) in left shield.

MG39705,00002F0-19-23JAN20

Removing Discharge Blades

CAUTION: Avoid injury! Blades are sharp. Always wear gloves when handling blades or working near blades. Replace blades if defective. Never straighten or weld them.

1. Turn mower deck so underside is face up.
2. Insert wood block between blade and mower deck to prevent blade from turning when removing bolt.

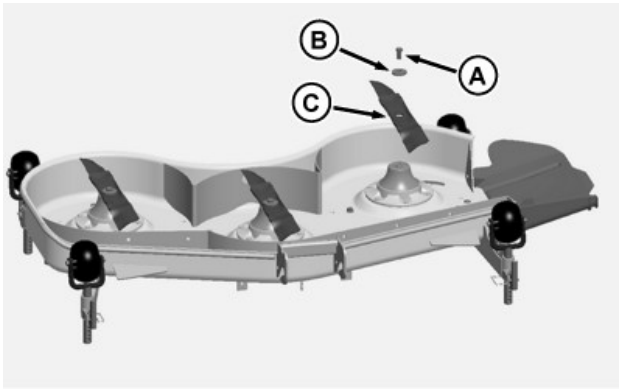

MXT012577—UN—22DEC14

3. Remove bolt (A), large washer, (B) and blade (C).

OUO2004,0000A9D-19-30JUL15

Installation 42 Inch Accel Deep™ Decks

Parts in Kit

IMPORTANT: The mulching blades for the 42 Inch Accel Deep Mower MUST be used only with the mulch plug insert. Use of Standard or Bagging blades WILL destroy the mulch plug and may damage the tractor and mower deck.

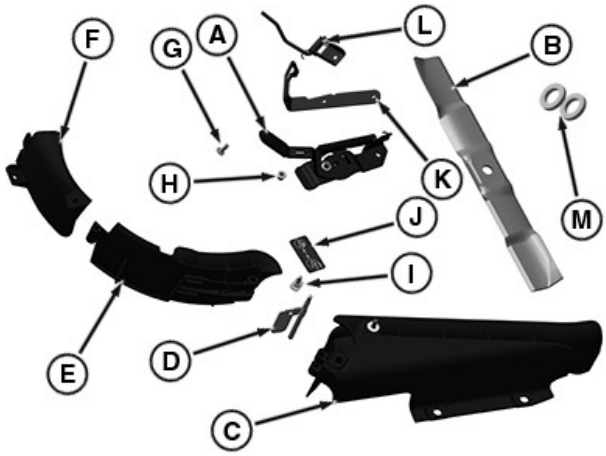

APY24917—UN—13FEB20

Item	Description	Qty.
A	Handle	1
B	Blade	2
C	Baffle	1
D	Hinge Pin	1
E	Kit Gate	1
F	Discharge Plate	1
G	Bolt, M8 x 20	2
H	Lock Nut, M8	7
I	Shoulder Bolt, M8	3
J	Label	1
K	Detent Plate (For S200 Models only)	1
L	Handle Assembly (For S200 Models only)	1
M	Washer (For S200 Models only)	2

MG39705,0000294-19-16APR20

Installing MulchControl™ Discharge Plate

CAUTION: Avoid injury! Machine component or attachment is heavy. Use a safe lifting device or get an assistant to help lift, install, or remove component or attachment.

NOTE: For ease of installation, place mower deck in the vertical position.

NOTE: The following procedure is for the 42 in MulchControl™ on a Select Series™ mower deck. The installation procedure for other machines with a 42 in Accel Deep™ deck is similar.

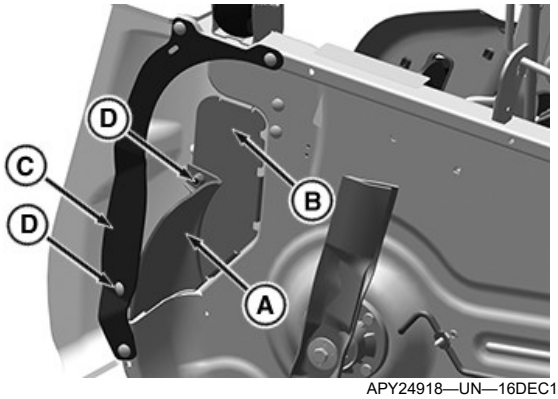

APY24918—UN—16DEC19

1. Position discharge plate (A) as shown.
2. Install discharge plate to the metal chute (B) and toe guard (C) with two M8 x 20 carriage bolts (D) and two M8 lock nuts.
3. Tighten lock nuts.

Specification	
M8 Lock Nut—Torque	20 N·m (15 lb·ft)

MG39705,0000295-19-02JUN20

Installing Deflector Assembly

CAUTION: Avoid injury! Machine component or attachment is heavy. Use a safe lifting device or get an assistant to help lift, install, or remove component or attachment.

NOTE: For ease of installation, place mower deck in the vertical position.

NOTE: The following procedure is for the 42 in MulchControl™ on a Select Series™ mower deck. The installation procedure for other machines with a 42 in Accel Deep™ deck is similar.

MulchControl is a trademark of Deere & Company
Select Series is a trademark of Deere & Company
Accel Deep is a trademark of Deere & Company

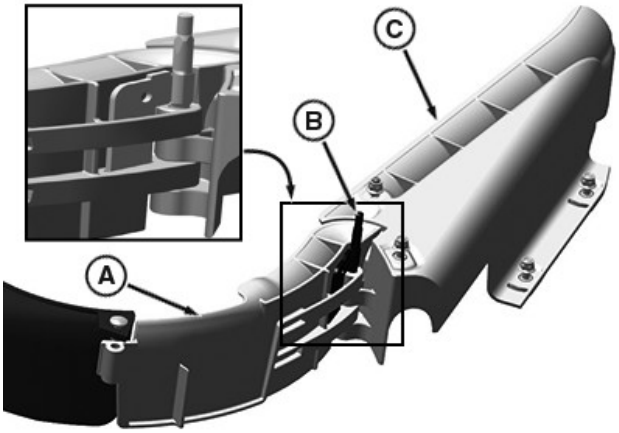

APY24920—UN—25MAY20

1. Assemble kit gate (A) and baffle (C) together as shown and insert the pin (B) in the slots.

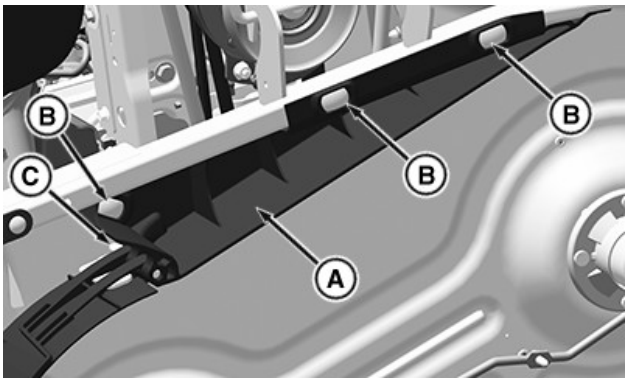

APY24919—UN—11DEC19

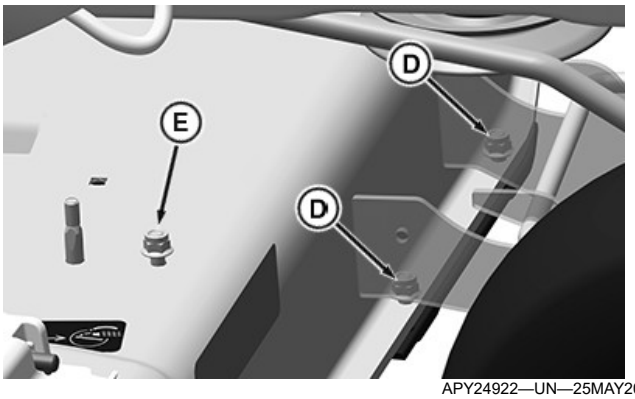

APY24922—UN—25MAY20

2. Install deflector assembly (A) to the mower deck using M8 shoulder bolts (B), M8 lock nuts (D), and lock nut (E).
3. Ensure the pin (C) is in the correct slot and gate door can open and close.
4. Tighten lock nuts (D) and lock nut (E).

Specification

M8 Lock Nut—Torque. . . . . 20 N·m (15 lb·ft)

NOTE: For 200 series model, do not use M8 lock nut (E).

MG39705,0000296-19-02JUN20

Installing Handle Assembly (For X3, X5, and Z3 Models)

NOTE: The following procedure is for the 42 in MulchControl™ on a Select Series™ mower deck. The installation procedure for other machines listed above with a 42 in Accel Deep™ deck is similar.

CAUTION: Avoid injury! Machine component or attachment is heavy. Use a safe lifting device or get an assistant to help lift, install, or remove component or attachment.

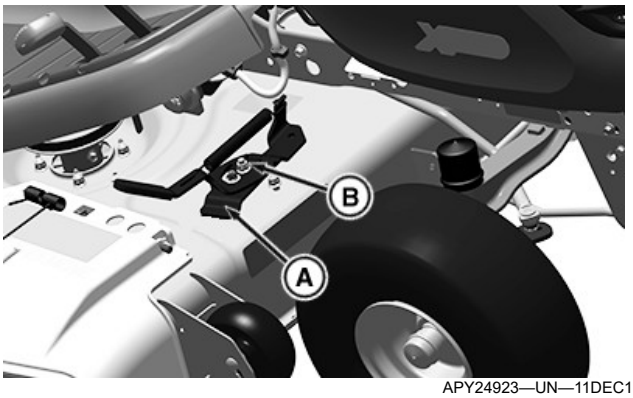

APY24923—UN—11DEC19

1. Install handle assembly (A) to hinge pin with M8 lock nut (B). Tighten lock nut until snug on handle.

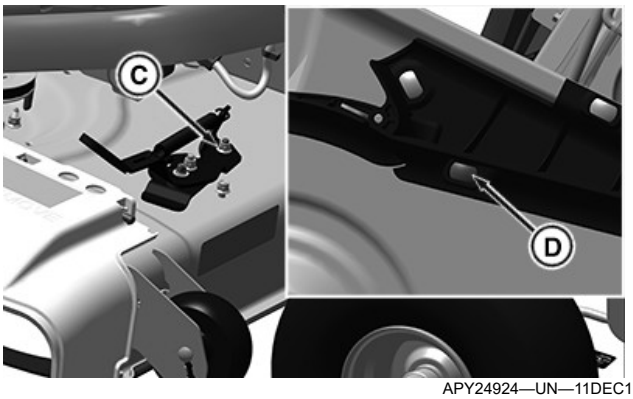

APY24924—UN—11DEC19

2. On the top side of deck, install M8 lock nut (C) on shoulder bolt (D) to secure handle assembly.

Specification

M8 Lock Nut—Torque. . . . . 20 N·m (15 lb·ft)

MG39705,0000297-19-02JUN20

Installing Handle Assembly (For S200 Models)

CAUTION: Avoid injury! Machine component or attachment is heavy. Use a safe lifting device or get an assistant to help lift, install, or remove component or attachment.

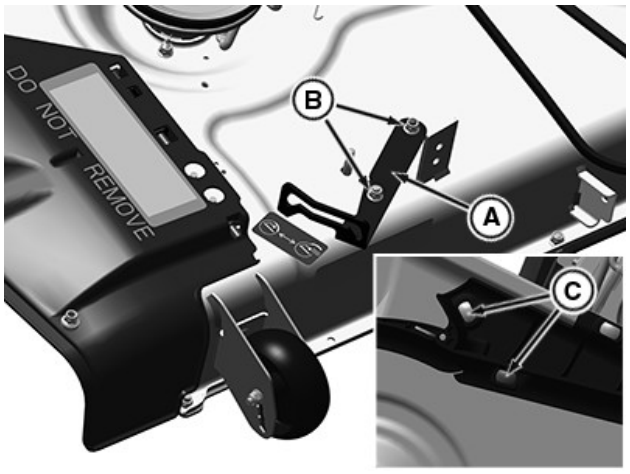

APY24889—UN—13FEB20

1. Install detent plate (A) and secure with two M8 shoulder bolts (C) from the bottom side to the mower deck and M8 lock nuts (B) on the detent plate (A).

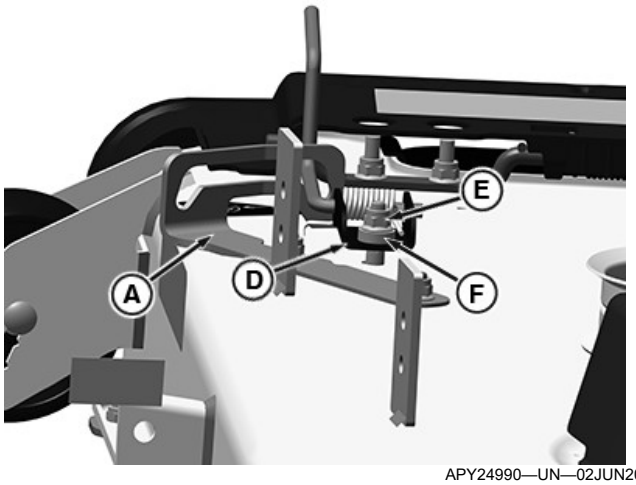

APY24990—UN—02JUN20

2. Install handle assembly (D) through a slot in detent plate (A) and secure it with M8 lock nut (E) and two washers (F).

Specification

M8 Lock Nut—Torque. . . . . 20 N·m (15 lb·ft)

NOTE: Handle assembly is spring loaded. Apply pressure to handle mounting plate for proper installation.

MG39705,00002F4-19-02JUN20

Installing Mulch Blades

CAUTION: Avoid injury! Blades are sharp. Always wear gloves when handling blades or working near blades. Replace blades if defective. Never straighten or weld them.

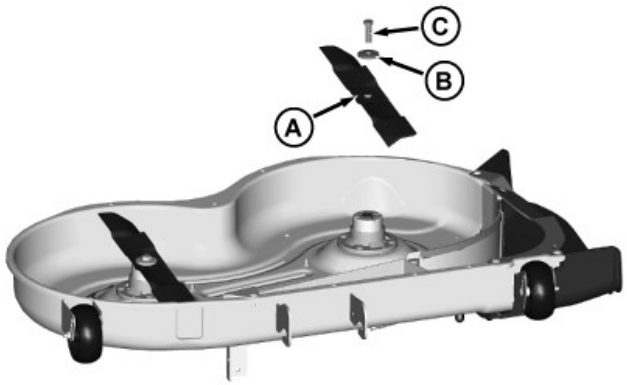

MXT015290—UN—19AUG15

1. Install blade (A) with cutting edge toward the ground.
2. Install large washer (B) and bolt (C).
3. Insert wood block between blade and mower to prevent blade from turning when tightening bolt.
4. Tighten bolt.

Specification

Blade Bolt—Torque. . . . . 68 N·m (50 lb·ft)

5. To check blade-to-mulch baffle clearance, rotate blades by hand. If interference occurs, check that hardware is tightened.

OUMX068,0000D92-19-07MAR16

Install Shields, European Models Only (42 in. Accel Deep™ Decks—X300 and X500)

NOTE: Hardware (B) is retained to shield with a push nut.

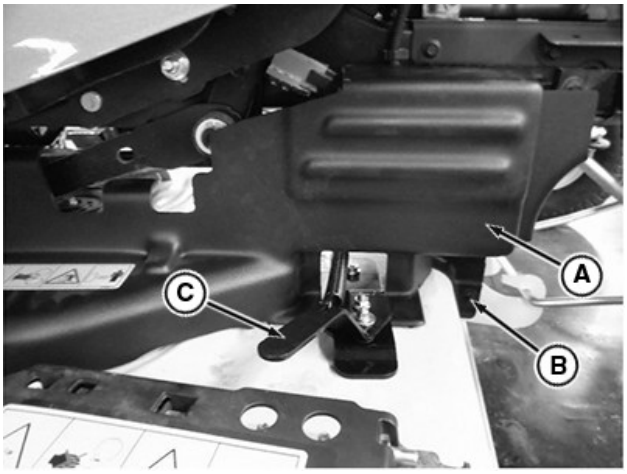

APY30209—UN—23JAN20

1. Install right shield (A) with attached hardware (B).
2. Check for clearance between handle assembly (C) and shield.
3. If necessary, remove shield and cut away excess material.

MG39705,00002F1-19-23JAN20

Installing Label

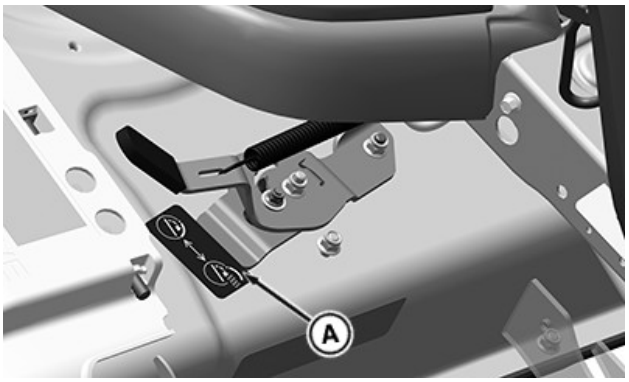

APY24925—UN—11DEC19

Place label (A) on mower deck as shown to provide visual indication of door direction.

MG39705,0000298-19-11DEC19

Installing Mower

(See Installing Mower section in Vehicle/Mower Deck OM.)

OUMX068,0000D95-19-07MAR16

Installation 48 Inch Accel Deep™ Decks

Parts in Kit

IMPORTANT: The mulching blades for the 48 Inch Accel Deep Mower MUST be used only with the mulch plug insert. Use of Standard or Bagging blades WILL destroy the mulch plug and may damage the tractor and mower deck.

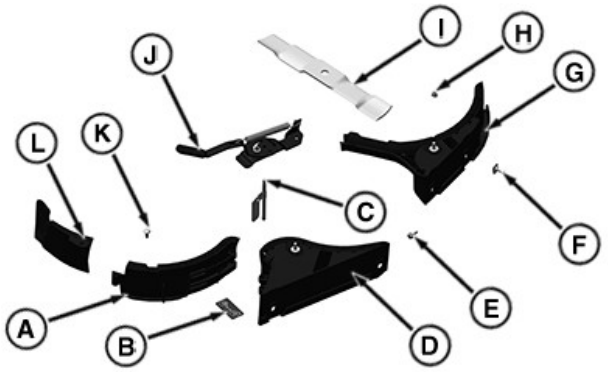

APY24926—UN—11DEC19

Item.	Description	Qty.
A	Kit Gate	1
B	Label	1
C	Hinge Pin	1
D	RHS Baffle Kit	1
E	M8 x 20 Hex Flange Bolt	3
F	M8 Shoulder Bolt	5
G	LHS Baffle Kit	1
H	M8 Lock Nut	9
I	Blade	3
J	Handle	1
K	M8 x 20 Bolt	1
L	Discharge Plate	1

MG39705,0000299-19-02JUN20

Installing MulchControl™ Discharge Plate

CAUTION: Avoid injury! Machine component or attachment is heavy. Use a safe lifting device or get an assistant to help lift, install, or remove component or attachment.

NOTE: For ease of installation, place mower deck in the vertical position.

NOTE: The following procedure is for the 48 in MulchControl™ on a Select Series™ mower deck. The installation procedure for other machines with a 48 in Accel Deep™ deck is similar.

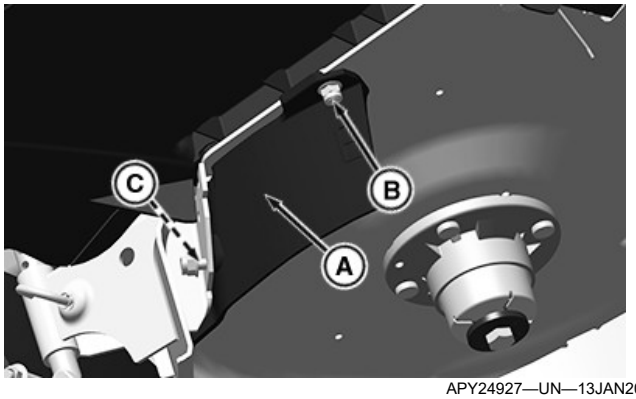

APY24927—UN—13JAN20

1. Position discharge plate (A) as shown.
2. Insert M8 x 20 carriage bolt (B) through the mower deck and into the hole in the discharge plate.
3. Install M8 lock nut on bolt (B).
4. Insert M8 shoulder bolt (C) through the discharge plate and into the hole in the mower deck.
5. Install M8 lock nut on bolt (C).
6. Tighten lock nuts.

Specification

M8 Lock Nut—Torque. . . . . 20 N·m (15 lb·ft)

MG39705,000029A-19-02JUN20

Installing Deflector Assembly

CAUTION: Avoid injury! Machine component or attachment is heavy. Use a safe lifting device or get an assistant to help lift, install, or remove component or attachment.

NOTE: For ease of installation, place mower deck in the vertical position.

NOTE: The following procedure is for the 48 in MulchControl™ on a Select Series™ mower deck. The installation procedure for other machines with a 48 in Accel Deep™ deck is similar.

MulchControl is a trademark of Deere & Company
Select Series is a trademark of Deere & Company
Accel Deep is a trademark of Deere & Company

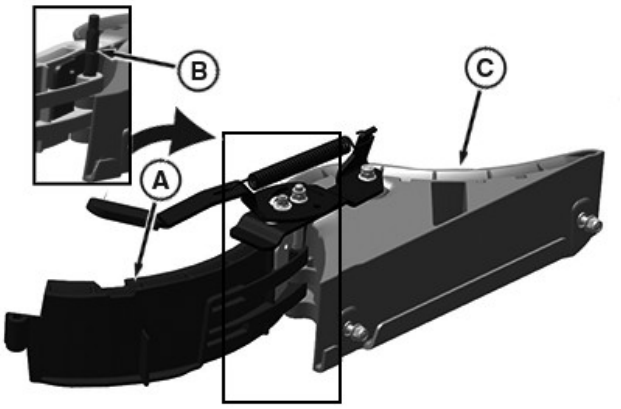

APY24928—UN—26MAY20

1. Assemble kit gate (A) and baffle (C) together as shown and insert the pin (B) in the slots.

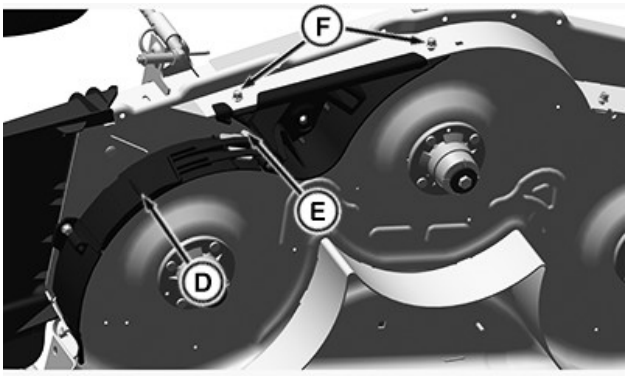

APY24929—UN—11DEC19

2. Install right deflector assembly (D) to the mower deck using M8 shoulder bolts (F) and M8 lock nuts.
3. Ensure the pin (E) is in the correct slot and gate door can open and close.
4. Tighten lock nuts.

Specification

M8 Lock Nut—Torque. . . . . 20 N·m (15 lb·ft)

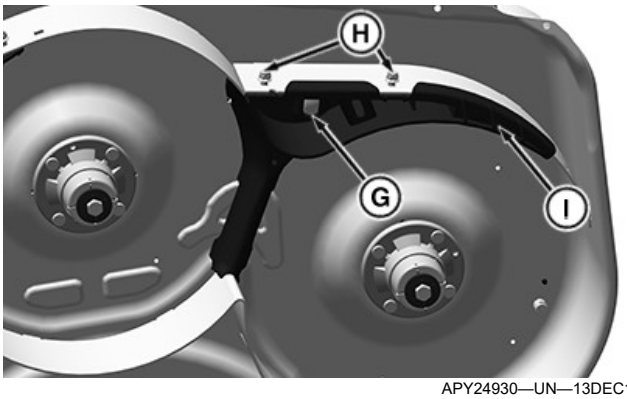

APY24930—UN—13DEC19

5. Install left deflector assembly (I) as shown, to the mower deck using M8 shoulder bolts (H) and M8 lock nuts.
6. On the top side of deck, install M8 lock nut on shoulder bolt (G).
7. Tighten lock nuts.

Specification

M8 Lock Nut—Torque. . . . . 20 N·m (15 lb·ft)

MG39705,000029B-19-02JUN20

Installing Handle Assembly

NOTE: The following procedure is for the 48 in MulchControl™ on a Select Series™ mower deck. The installation procedure for other machines with a 48 in Accel Deep™ deck is similar.

CAUTION: Avoid injury! Machine component or attachment is heavy. Use a safe lifting device or get an assistant to help lift, install, or remove component or attachment.

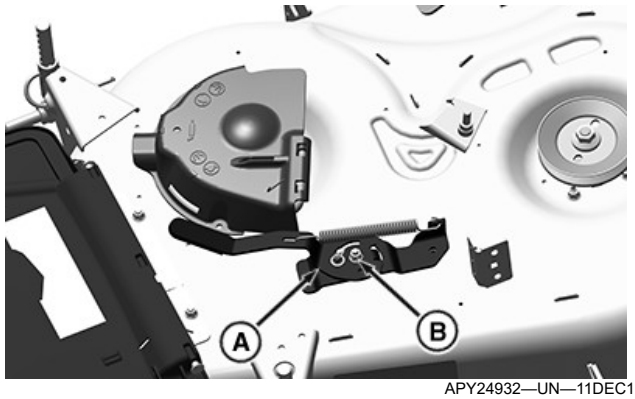

APY24932—UN—11DEC19

1. Install handle assembly (A) to hinge pin with M8 lock nut (B). Tighten lock nut until snug on handle.

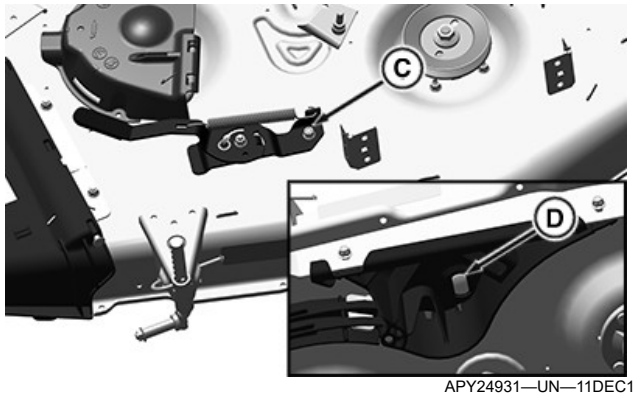

APY24931—UN—11DEC19

2. On the top side of deck, install M8 lock nut (C) on shoulder bolt (D) to secure handle assembly.

Specification

M8 Lock Nut—Torque. . . . . 20 N·m (15 lb·ft)

MG39705,000029C-19-02JUN20

Installing Mulch Blades

CAUTION: Avoid injury! Blades are sharp. Always wear gloves when handling blades or working near blades. Replace blades if defective. Never straighten or weld them.

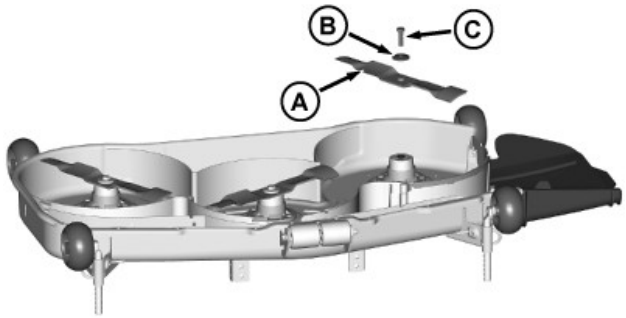

MXT015291—UN—19AUG15

1. Install blade (A) with cutting edge toward the ground.
2. Install large washer (B) and bolt (C).
3. Insert wood block between blade and mower to prevent blade from turning when tightening bolt.
4. Tighten bolt.

Specification	
Blade Bolt—Torque	68 N·m (50 lb·ft)

5. To check blade-to-mulch baffle clearance, rotate blades by hand. If interference occurs, check that hardware is tightened.

OUMX068,0000D93-19-07MAR16

Install Shields, European Models Only (X700/X900)

NOTE: Hardware (C) is retained to shield with a push nut.

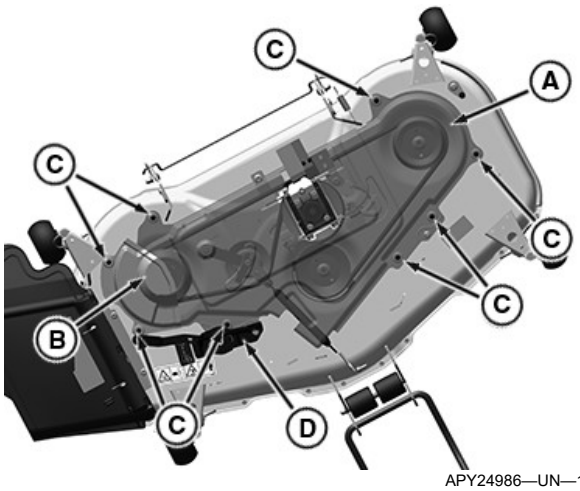

APY24986—UN—13FEB20

1. Install left (A) and right (B) shield with attached hardware (C).
2. Check for clearance between handle assembly (D) and shield (A).
3. If necessary, remove shield and cut away excess material.

MG39705,00002F3-19-13FEB20

Installing Label

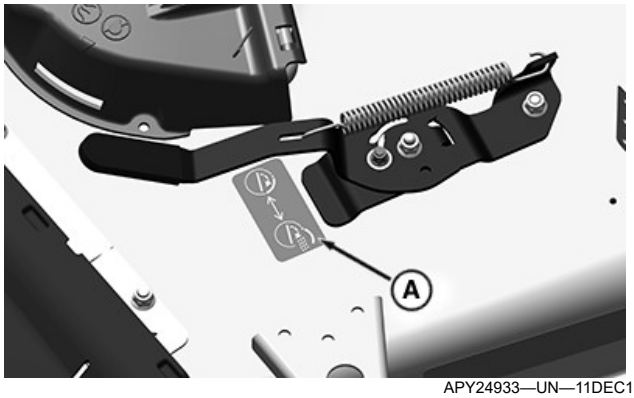

APY24933—UN—11DEC19

Domestic Mower Deck is Shown.

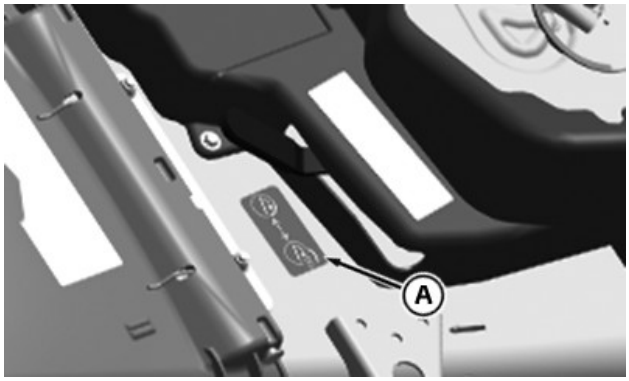

APY24934—UN—11DEC19

Export Mower Deck is Shown.

Place label (A) on mower deck as shown to provide visual indication of door direction.

MG39705,000029D-19-09JAN20

Installing Mower

(See Installing Mower section in Vehicle/Mower Deck OM.)

OUMX068,0000D96-19-07MAR16

Installation 54 Inch Accel Deep™ Decks

Parts in Kit

IMPORTANT: The mulching blades for the 54 Inch Accel Deep Mower MUST be used only with the mulch plug insert. Use of Standard or Bagging blades WILL destroy the mulch plug and may damage the tractor and mower deck.

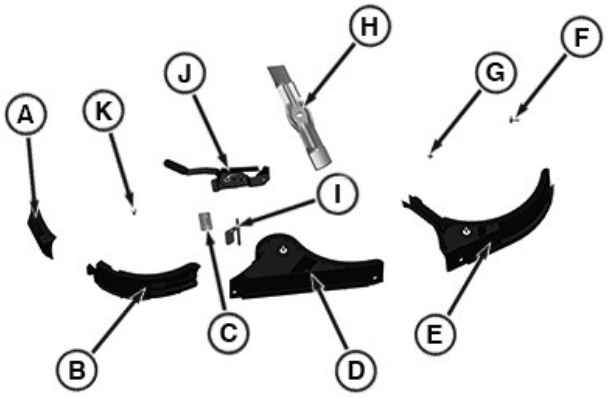

APY24935—UN—16DEC19

Item	Description	Qty.
A	Discharge Plate	1
B	Kit Gate	1
C	Label	1
D	RHS Baffle Kit	1
E	LHS Baffle Kit	1
F	M8 Shoulder Bolt	5
G	M8 Lock Nut	9
H	Blade	3
I	Hinge Pin	1
J	Handle	1
K	M8 x 20 Bolt	1

MG39705,000029E-19-02JUN20

Installing MulchControl™ Discharge Plate

CAUTION: Avoid injury! Machine component or attachment is heavy. Use a safe lifting device or get an assistant to help lift, install, or remove component or attachment.

NOTE: For ease of installation, place mower deck in the vertical position.

NOTE: The following procedure is for the 54 in MulchControl™ on a Select Series™ mower deck. The installation procedure for other machines with a 54 in Accel Deep™ deck is similar.

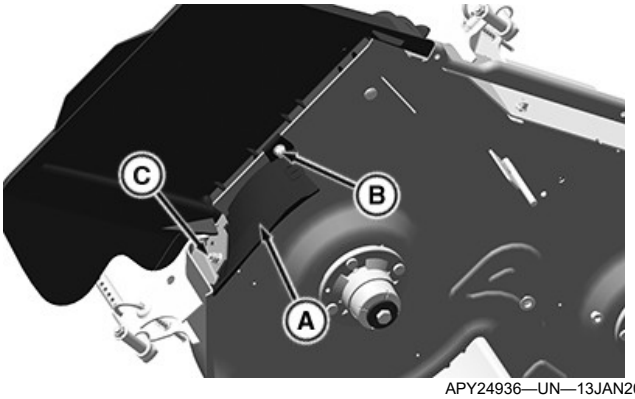

APY24936—UN—13JAN20

1. Position discharge plate (A) as shown.
2. Insert M8 x 20 bolt (B) through the mower deck and into the hole in the discharge plate.
3. Install M8 lock nut on bolt. Do not tighten yet.
4. Insert M8 shoulder bolt (C) through the discharge plate and into the hole in the mower deck.
5. Install M8 lock nut on bolts.
6. Tighten lock nuts.

Specification

M8 Lock Nut—Torque. . . . . 20 N·m (15 lb·ft)

MG39705,000029F-19-02JUN20

Installing Deflector Assembly

CAUTION: Avoid injury! Machine component or attachment is heavy. Use a safe lifting device or get an assistant to help lift, install, or remove component or attachment.

NOTE: For ease of installation, place mower deck in the vertical position.

NOTE: The following procedure is for the 54 in MulchControl™ on a Select Series™ mower deck. The installation procedure for other machines with a 54 in Accel Deep™ deck is similar.

MulchControl is a trademark of Deere & Company
Select Series is a trademark of Deere & Company
Accel Deep is a trademark of Deere & Company

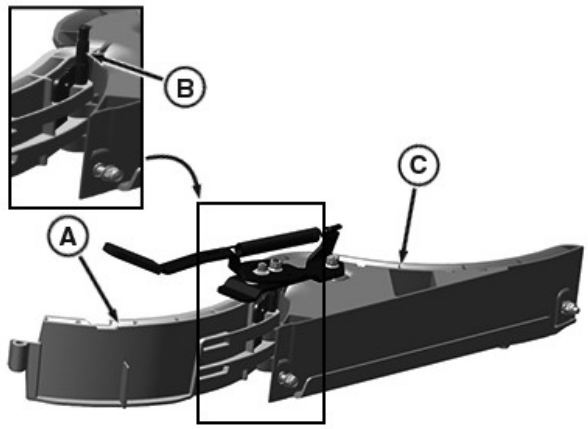

APY24937—UN—27MAY20

1. Assemble kit gate (A) and baffle (C) together as shown and insert the pin (B) in the slots.

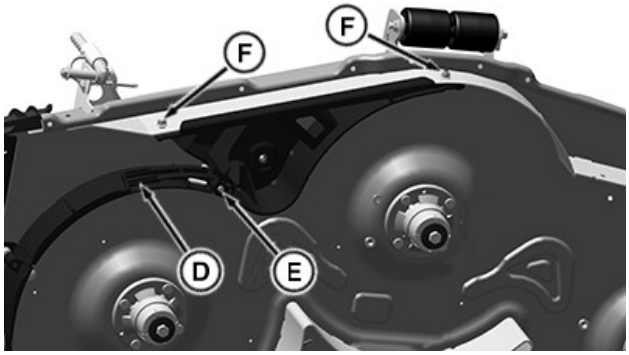

APY24938—UN—11DEC19

2. Install right deflector assembly (D) to the mower deck using M8 shoulder bolts (F) and M8 lock nuts.
3. Ensure the pin (E) is in the correct slot and gate door can open and close.
4. Tighten lock nuts.

Specification

M8 Lock Nut—Torque. . . . . 20 N·m (15 lb·ft)

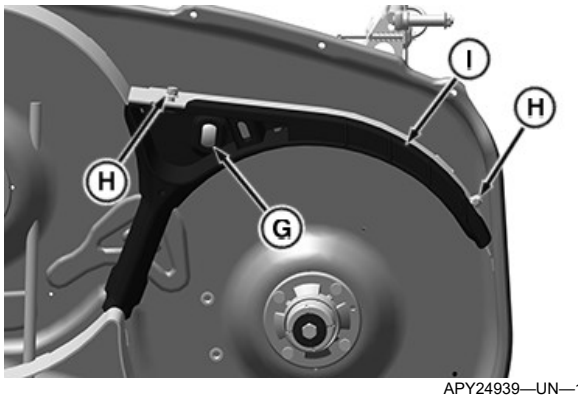

APY24939—UN—11DEC19

5. Install left deflector assembly (I) as shown, to the mower deck using M8 bolts (H) and M8 lock nuts.
6. On the top side of deck, install M8 lock nut on shoulder bolt (G).
7. Tighten lock nuts.

Specification

M8 Lock Nuts—Torque. . . . . 20 N·m (15 lb·ft)

MG39705,00002A0-19-02JUN20

Installing Handle Assembly

NOTE: The following procedure is for the 54 in MulchControl™ on a Select Series™ mower deck. The installation procedure for other machines with a 54 in Accel Deep™ deck is similar.

CAUTION: Avoid injury! Machine component or attachment is heavy. Use a safe lifting device or get an assistant to help lift, install, or remove component or attachment.

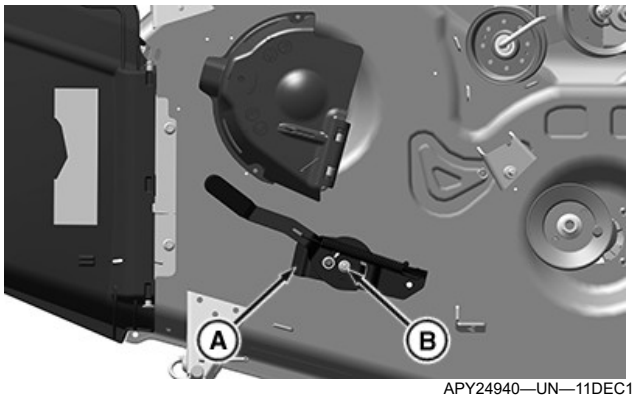

APY24940—UN—11DEC19

1. Install handle assembly (A) to hinge pin with M8 lock nut (B). Tighten lock nut until snug onto handle.

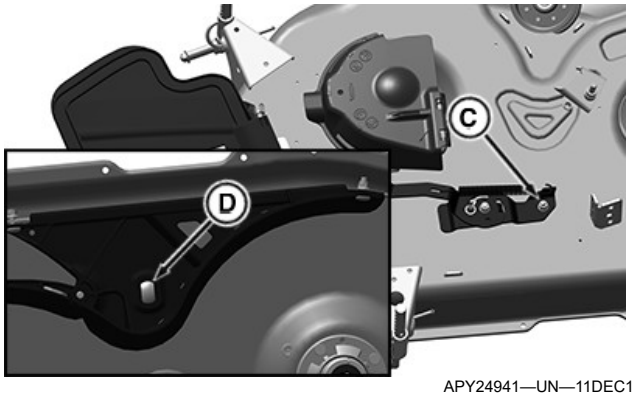

APY24941—UN—11DEC19

2. On the top side of deck, install M8 lock nut (C) on shoulder bolt (D) to secure handle assembly.

Specification

M8 Lock Nut—Torque. . . . . 20 N·m (15 lb·ft)

MG39705,00002A1-19-02JUN20

Installing Mulch Blades

CAUTION: Avoid injury! Blades are sharp. Always wear gloves when handling blades or working near blades. Replace blades if defective. Never straighten or weld them.

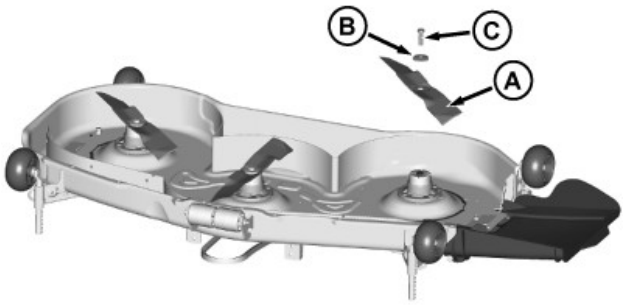

MXT015292—UN—19AUG15

1. Install blade (A) with cutting edge toward the ground.
2. Install large washer (B) and bolt (C).
3. Insert wood block between blade and mower to prevent blade from turning when tightening bolt.
4. Tighten bolt.

Specification	
Blade Bolt—Torque	68 N·m (50 lb·ft)

5. To check blade-to-mulch baffle clearance, rotate blades by hand. If interference occurs, check that hardware is tightened.

OUMX068,0000D94-19-07MAR16

Installing Label

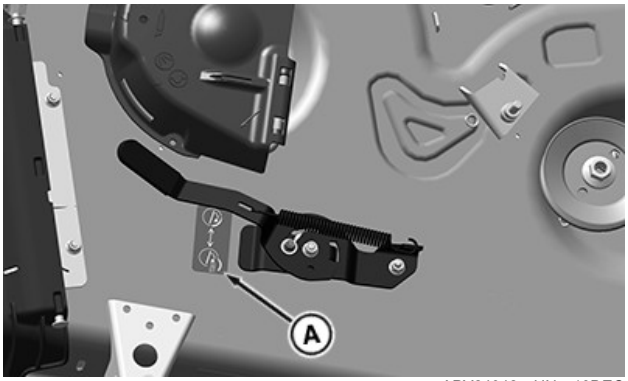

APY24942—UN—13DEC19

Place label (A) on mower deck as shown to provide visual indication of door direction.

MG39705,00002A2-19-12DEC19

Install Mower

(See Installing Mower section in Vehicle/Mower Deck Operator's Manual.)

OUMX068,0000D97-19-29JAN21

Removing MulchControl™ (42 Inch Accel Deep™ Decks)

Removing MulchControl™

1. Remove mower deck. (See Removing Mower section in Vehicle/Mower Deck Operator Manual).
2. For Select Series™ 42 in Accel Deep™ European mowers only, remove right belt shield.

CAUTION: Avoid injury! Blades are sharp. Always wear gloves when handling blades or working near blades. Replace blades if defective. Never straighten or weld them.

3. Remove mulch blades.

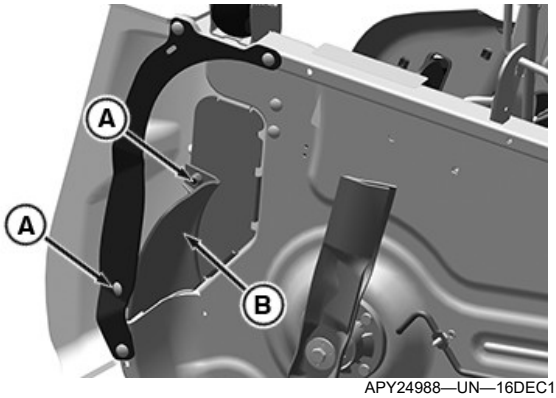

APY24988—UN—16DEC19

4. Remove discharge plate (B) from discharge area by removing the carriage bolts (A) and lock nuts.

CAUTION: Avoid injury! Components are installed under spring tension. Wear eye protection and use proper tools when installing and removing components with spring tension.

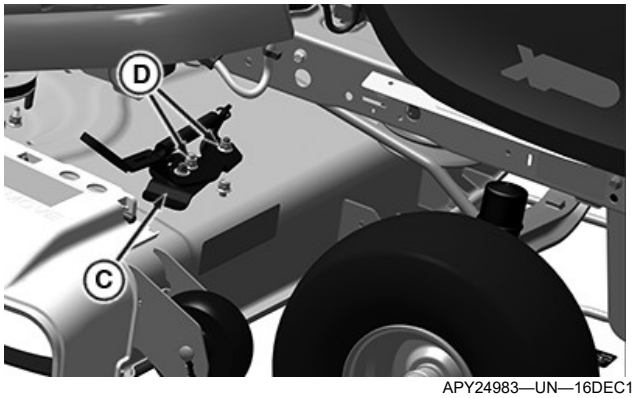

APY24983—UN—16DEC19

5. Loosen lock nuts (D) and remove the handle assembly (C).

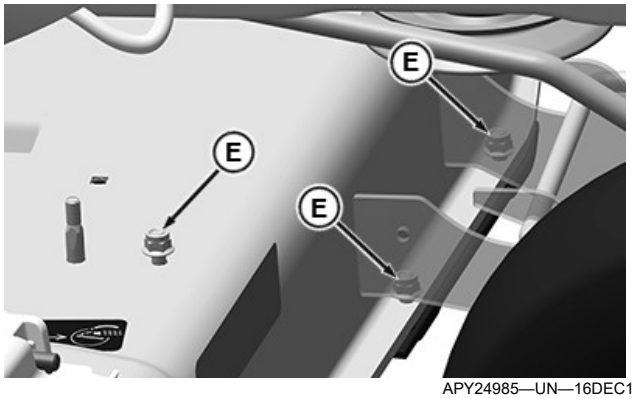

APY24985—UN—16DEC19

6. Loosen M8 lock nuts (E).

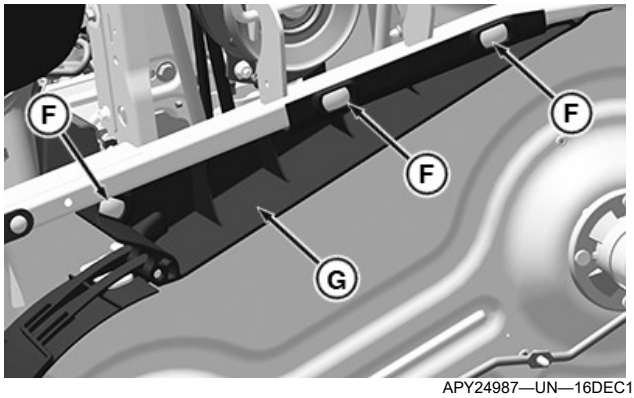

APY24987—UN—16DEC19

7. Remove shoulder bolts (F) and remove deflector assembly (G)
8. **ZTrak™ export only:** Reinstall cover plate.

Storing MulchControl™

Clean and store all MulchControl™ parts in a clean, dry place.

MG39705,00002B3-19-28JAN20

Removing MulchControl™ (48 Inch Accel Deep™ Decks)

Removing MulchControl™

1. Remove mower deck. (See Removing Mower section in Vehicle/Mower Deck Operator Manual).
2. For X700/X900 48 in Accel Deep™ European mowers only, remove right belt shield.

CAUTION: Avoid injury! Blades are sharp. Always wear gloves when handling blades or working near blades. Replace blades if defective. Never straighten or weld them.

3. Remove mulch blades.

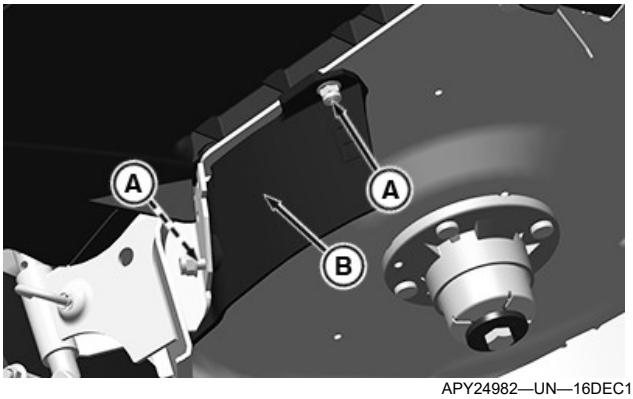

APY24982—UN—16DEC19

4. Remove discharge plate (B) from discharge area by removing the hex flange bolts (A) and lock nuts.

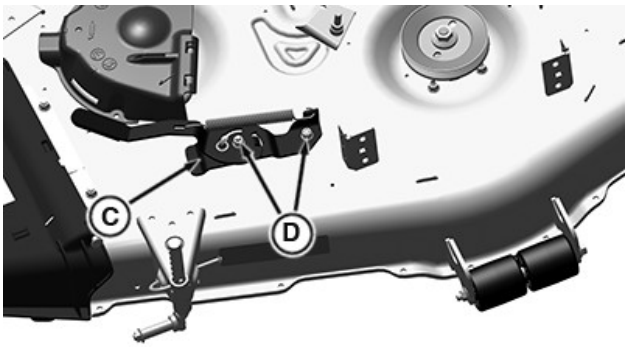

APY24977—UN—16DEC19

5. Loosen lock nuts (D) and remove the handle assembly (C).

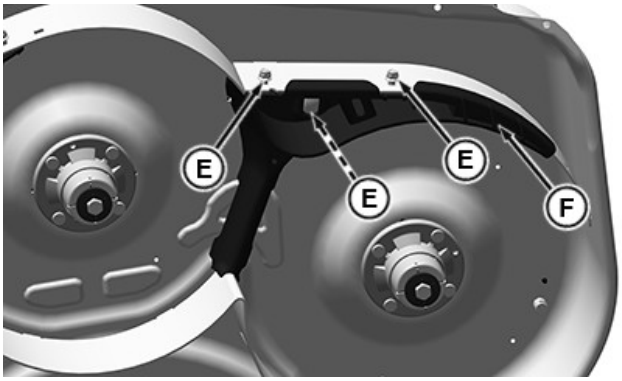

APY24979—UN—16DEC19

6. Loosen lock nuts (E) and remove M8 bolts and then remove the LHS deflector assembly (F).

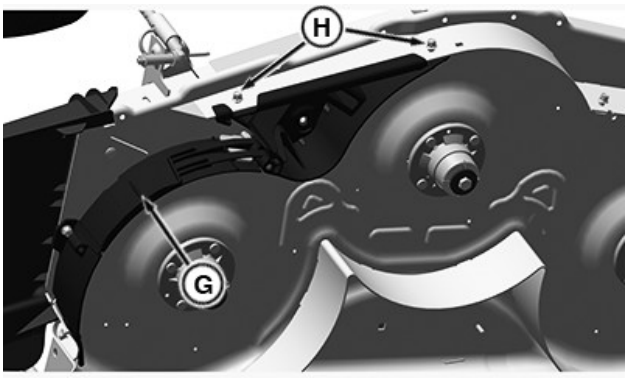

APY24980—UN—16DEC19

7. Loosen lock nuts (H) and remove M8 bolts and then remove the RHS deflector assembly (G).
8. **X700/X900 export only:** Install hardware into any exposed holes that remain in deck after removal of MulchControl™ kit.
9. **ZTrak™ export only:** Reinstall cover plate.

Storing MulchControl™

Clean and store all MulchControl™ parts in a clean, dry place.

MG39705,00002B4-19-27JAN20

Removing MulchControl™ (54 Inch Accel Deep™ Decks)

Removing MulchControl™

1. Remove mower deck. (See Removing Mower section in Vehicle/Mower Deck Operator Manual).

CAUTION: Avoid injury! Blades are sharp. Always wear gloves when handling blades or working near blades. Replace blades if defective. Never straighten or weld them.

2. Remove mulch blades.

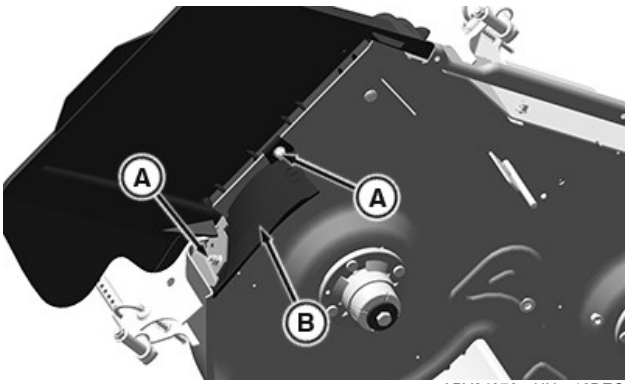

APY24976—UN—16DEC19

3. Remove discharge plate (B) from discharge area by removing the carriage bolts (A) and lock nuts.

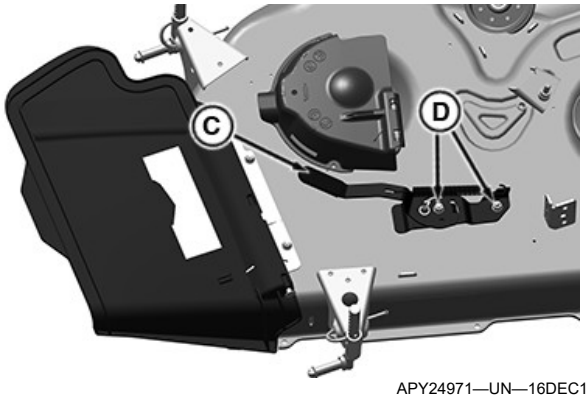

APY24971—UN—16DEC19

4. Loosen lock nuts (D) and remove the handle assembly (C).

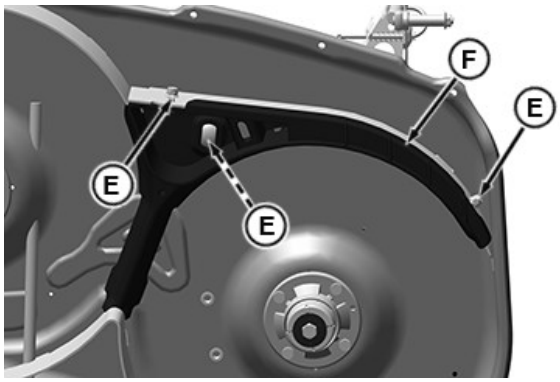

APY24973—UN—16DEC19

5. Loosen lock nuts (E) and remove M8 bolts and then remove the LHS deflector assembly (F).

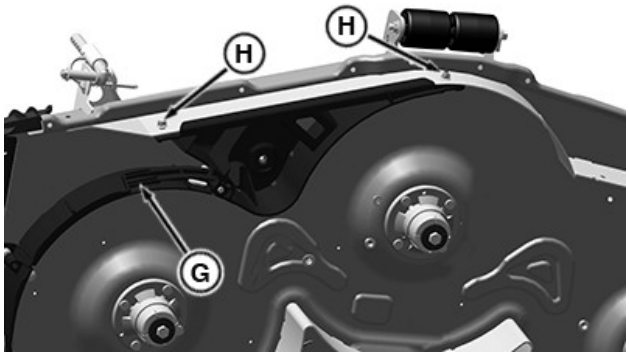

APY24974—UN—16DEC19

6. Loosen lock nuts (H) and remove M8 bolts, and then remove the RHS deflector assembly (G).

Storing MulchControl™

Clean and store all MulchControl™ parts in a clean, dry place.

MG39705,00002B5-19-28JAN20

Using Troubleshooting Chart

If you are experiencing a problem that is not listed in this chart, see your John Deere dealer or other service provider for service.

When you have checked all the possible causes listed and you are still experiencing the problem, see your John Deere dealer or other service provider.

BS62576,00014F0-19-17OCT25

MulchControl™

IF	Check
Gate does not open or close.	Plugging of mower deck/baffles.
Gate not holding setting (open or closed).	Check for handle seated firmly onto the pin taper and properly aligned.
Causing blowout in closed position.	Check that gate stop is installed. Ensure that system is in closed position.
Material dispersion not satisfactory.	Clean debris buildup from the underside of deck. Check blades for sharpness and damage. Ensure that correct blades are installed (MulchControl™ is designed to use mulch blades, not standard blades). Change blades. Check discharge chute for damage. Check procedures on Adjusting Mower Level Side-to-Side and Front-to-Rear. Adjust system for proper door position. Run engine at a fast throttle. Mowing too fast for grass conditions.

MG39705,00002F2-19-19FEB21

John Deere Quality Statement

John Deere Quality

John Deere equipment is more than just a purchase, it's an investment in quality. That quality goes beyond our equipment to your John Deere dealer's parts and service support. This support is needed to keep you a satisfied customer.

That's why John Deere has initiated a process to handle your questions or problems, should they arise. The following three steps will help guide you through the process.

Step 1

Refer to your operator's manual

A. It has many illustrations and detailed information on the safe and proper operation of your equipment.

B. It gives troubleshooting procedures, and specification information.

C. It gives ordering information for parts catalogs, service and technical manuals.

D. If your questions are not answered in the operator's manual, then go to Step 2.

Step 2

Contact your dealer

A. Your John Deere dealer has the responsibility, authority, and ability to answer questions, resolve problems, and fulfill your parts and service needs.

B. First, discuss your questions or problems with your dealer's trained parts and service staff.

C. If the parts and service people are unable to resolve your problem, see the dealership manager or owner.

D. If your questions or problems are not resolved by the dealer, then go to Step 3.

Step 3

Contact John Deere

A. Your John Deere dealer is the most efficient source in addressing any concern, but if you are not able to resolve your problem after checking your operator's manual and contacting your dealer, contact John Deere for assistance.

B. For prompt, effective service, please have the following ready before you call:

- The name of the dealer with whom you've been working.
- Your equipment model number.
- Number of hours on machine (if applicable).
- Your serial number which you recorded on the inside front cover of this manual.
- If the problem is with an attachment, your attachment identification number.

C. Then call 1-800-537-8233 (United States and Canada) and our advisor will work with your dealer to investigate your concern. If you are outside the United States and Canada, visit the following website:

https://www.deere.com/en/global-country-selector/

Select your country and then click on the Contact Us link at the bottom of the page.

SP66632,00043A7-19-04AUG25

Index

D

Deflectors
- Installing, 42 in. Accel Deep™ deck 20-1
- Installing, 48 in. Accel Deep™ deck 21-1
- Installing, 54 in. Accel Deep™ deck 22-1

Discharge blades, removing 15-2

H

Handle
- Installing, 42 in. Accel Deep™ deck 20-2, 20-3
- Installing, 48 in. Accel Deep™ deck 21-2
- Installing, 54 in. Accel Deep™ deck 22-2

J

John Deere Quality 40-1

M

Mower
- Installing, 42 in. Accel Deep™ deck 20-4
- Installing, 48 in. Accel Deep™ deck 21-3
- Installing, 54 in. Accel Deep™ deck 22-3

Mulch blades
- Installing, 42 in. Accel Deep™ deck 20-3
- Installing, 48 in. Accel Deep™ deck 21-3
- Installing, 54 in. Accel Deep™ deck 22-3

Mulch gate stop plate
- Installing, 42 in. Accel Deep™ deck 20-1
- Installing, 48 in. Accel Deep™ deck 21-1
- Installing, 54 in. Accel Deep™ deck 22-1

O

Open and closed modes, switching 10-1
Order Service Parts Online 3

P

Parts 3
Parts, mulch control
- 42 in. Accel Deep™ deck 20-1
- 48 in. Accel Deep™ deck 21-1
- 54 in. Accel Deep™ deck 22-1

Product Compatibility 00-1
Purchase Information, Record 00-1

R

Removing and storing
- MulchControl, 42 in. Accel Deep™ deck 30-1
- MulchControl, 48 in. Accel Deep™ deck 30-1
- MulchControl, 54 in. Accel Deep™ deck 30-2

Removing Mower 15-1

S

Service Literature 3

Shields
- Install
  - X300 and X500, European only (42 in. Accel Deep™ deck) 20-3
  - X700, European only (48 in. Accel Deep™ deck) 21-3
- Remove
  - X300 and X500, European only (42 in. Accel Deep™ deck) 15-2
  - X700, European only (48 in. Accel Deep™ deck) 15-2
  - ZTrak, European only (42 in. and 48 in. Accel Deep™ deck) 15-1

Special Messages 3

T

Thank You for Purchasing a John Deere Product ... 2
Troubleshooting 35-1

U

Unplugging Mower 10-1

MulchControl™ pour les unités de coupe Accel Deep™ de 42", 48" et 54"

JOHN DEERE

LIVRET D'ENTRETIEN

Unités de coupe S200, X300, X500, X700, X900 et ZTrak™ Accel Deep™

OMUC22011F ÉDITION K5 (FRENCH)

CALIFORNIE

Avertissement de la Proposition 65

Les gaz d'échappement des moteurs diesel et certains de leurs éléments sont reconnus, par l'État de Californie, comme pouvant entraîner le cancer, des malformations congénitales et d'autres troubles du système reproducteur.

Si ce produit contient un moteur à essence:

⚠ AVERTISSEMENT

Les gaz d'échappement de ce produit contiennent des substances chimiques reconnues par l'État de Californie comme cancérigènes et responsables de malformations congénitales ou autres complications préjudiciables à l'appareil reproductif.

L'État de Californie exige les deux avertissements ci-dessus.

John Deere Horicon Works

Édition mondiale

Printed in U.S.A.

Introduction

Merci d'avoir acheté un produit John Deere

Nous sommes heureux de vous compter parmi nos clients et souhaitons que votre machine vous apporte satisfaction et sécurité pendant de nombreuses années.

MX00654,000020B-28-17SEP25

Utilisation du livret d'entretien

Lire ce livret d'entretien, regarder la vidéo de sécurité et passer en revue les autocollants de sécurité sur la machine avant utilisation. Ils contiennent tous des informations importantes concernant la sécurité et des instructions d'utilisation qui doivent être suivies pour aider à protéger toutes les personnes. S'assurer que tous ceux qui utilisent la machine ont lu le livret, ont passé en revue les autocollants de sécurité et savent comment utiliser la machine en toute sécurité et correctement.

Cette machine a été conçue et fabriquée pour être utilisée conformément à toutes les consignes d'utilisation en toute sécurité. Puisqu'elle a été conçue pour couper l'herbe, elle peut amputer les mains et les pieds et projeter des objets. Le non-respect des consignes de sécurité peut entraîner des blessures graves, voire mortelles.

Ce livret d'entretien est organisé en sections afin d'accéder rapidement aux informations. Il peut être utilisé pour trouver des réponses à grand nombre de questions sur l'utilisation et l'entretien. Un index à la fin de ce livret permet d'accéder rapidement aux informations nécessaires. Contacter le concessionnaire si ce livret ne répond aux questions.

Avant d'utiliser la machine:

- Il faut savoir comment utiliser la machine. La section Fonctionnement permet de comprendre les commandes de la machine et ce qu'elles font.
- Préparer la machine et la zone de tonte en effectuant les contrôles quotidiens requis décrits dans la section Préparation de la machine.
- Suivre les instructions de la section Sécurité, en particulier concernant les points suivants:
  - Garder les enfants en sécurité en suivant les instructions de la section Protection des enfants.
  - Éviter les blessures sur les pentes et les risques à proximité de terrain en suivant les instructions de la section Fonctionnement en pente et risques à proximité de terrain.
  - Suivre les instructions de la section Objets projetés et conserver tous les garants en place, y compris le canal d'éjection.
  - Nettoyer la machine pendant l'utilisation et avant le remisage comme indiqué dans la section Éviter les incendies.
- Comprendre comment effectuer l'entretien et l'inspection de la machine.

En cas d'incompréhension des instructions ou de questions, contacter le concessionnaire.

La machine illustrée dans ce livret peut différer légèrement de celle de l'utilisateur.

Les indications de côtés DROIT et GAUCHE s'entendent par rapport au sens de marche avant de la machine. Une ligne pointillée (------) indique une pièce cachée à la vue.

Une inspection avant livraison a été effectuée par le concessionnaire avant remise de la machine au client.

Ce livret constitue un composant important de la machine. Il doit accompagner la machine en cas de vente.

OUO2005,000078D-28-11FEB20

John Deere au service du client

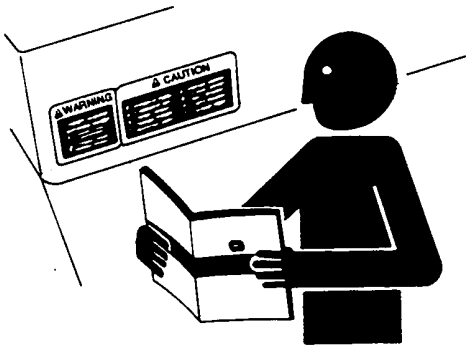

TS201—UN—15APR13

John Deere accorde une grande importance à la satisfaction du client.

Nos concessionnaires s'efforcent de fournir au client le service et les pièces dont il a besoin d'une manière prompte et efficace:

• Entretien et pièces détachées pour la maintenance de l'équipement.

• Techniciens qualifiés et outils de diagnostic et de remise en état nécessaires à l'entretien de l'équipement.

• Les pièces de rechange John Deere, les services de remise en état et les informations pour l'entretien ou la remise en état sont disponibles. Pour plus d'informations, consulter deere.com ou deere.ca.

DX,IFC,JDS-28-30SEP25

Utilisation de la machine

Cette machine est conçue uniquement pour effectuer des opérations de tonte sur gazon. Toute autre utilisation est contraire à l'usage qui peut en être normalement attendu.

Le constructeur décline toute responsabilité pour les

dommages matériels ou corporels résultant d'une utilisation non conforme, les risques devant en être supportés uniquement par l'utilisateur. La conformité aux règles d'utilisation, d'entretien et de remise en état stipulées par le constructeur et la stricte observation de celles-ci constituent également des éléments essentiels de l'usage prévu.

Cette machine ne doit être utilisée, entretenue et remise en état que par des personnes compétentes, familiarisées avec ses caractéristiques particulières et informées des règles de sécurité en matière de prévention des accidents. Toujours respecter les consignes de prévention des accidents, ainsi que les réglementations générales en matière de sécurité, de médecine du travail et de législation routière.

Toute modification du tarage de la pompe d'injection au-delà des limites spécifiées par le constructeur ou toute autre manœuvre visant à accroître la puissance du moteur entraîneront la perte immédiate du bénéfice de la garantie sur la machine.

Le constructeur décline toute responsabilité en cas de dommages matériels ou corporels résultant d'une modification apportée à la machine sans son agrément.

OUO1023,0000025-28-05JUN17

Remarques

Ce manuel contient des remarques pour attirer votre attention sur d'éventuels problèmes de sécurité, des dommages possibles sur la machine et des informations sur le fonctionnement et l'entretien. Lire attentivement toutes ces informations pour éviter les blessures et les dommages sur la machine.

ATTENTION: Risque de blessures! Ce symbole et ce texte attirent l'attention sur les risques de blessures sérieuses voire mortelles pour le conducteur ou les passagers en cas de non-respect des recommandations.

IMPORTANT: Éviter les dommages! Ce texte permet de prévenir le conducteur des actions ou conditions pouvant provoquer un dommage sur la machine.

NOTE: Des informations d'ordre général sont fournies tout au long du manuel pour aider le conducteur à utiliser et entretenir la machine.

MX00654,000020D-28-04AUG25

Publications d'entretien

Pour obtenir un exemplaire du Catalogue de pièces ou du Manuel technique de cette machine, consulter la boutique d'informations techniques de John Deere à l'adresse:

https://techpubs.deere.com/

ou appeler au:

- **États-Unis & Canada:** 1-800-522-7448.
- **Toutes autres régions:** Le concessionnaire John Deere.

TH84124,0000199-28-04AUG25

Pièces

L'utilisation des pièces de rechange et des lubrifiants de haute qualité John Deere, disponibles auprès du concessionnaire, est recommandée.

Lors de la commande de pièces, le concessionnaire John Deere a besoin du numéro de série ou du numéro d'identification du produit (NIP) de la machine ou de l'équipement. Ils s'agit des numéros reportés dans la section Identification du produit de ce livret.

Commande de pièces de rechange en ligne

Consulter le site internet https://partscatalog.deere.com/jdrc/ pour des informations et pour la commande de pièces en ligne.

TC00531,00000E9-28-04AUG25

Table des matières

Page

Identification du produit
Compatibilité du produit 00-1
Informations relatives à l'achat 00-1

Sécurité
Lire la section Sécurité du livret d'entretien 05-1
Stationnement en toute sécurité 05-1
Protection des enfants 05-1
Entretien et maintenance 05-1
Mise au rebut des déchets et produits chimiques 05-2

Fonctionnement
Passage en modes Open (ouvert) et Closed (fermé) 10-1
Débourrage de l'unité de coupe 10-1

Préparation
Dépose de l'unité de coupe 15-1
Retirer les protections de la machine, sur les modèles européens uniquement (série ZTrak™) 15-1
Dépose des protections, sur les modèles européens uniquement (unités de coupe Accel Deep™ de 42 in—séries X300 et X500) 15-2
Dépose des protections, sur les modèles européens uniquement (séries X700 et X900) 15-2
Dépose des lames d'éjection 15-2

Pose des unités de coupe Accel Deep™ de 42 in
Pièces du kit 20-1
Installation de la plaque d'éjection MulchControl™ 20-1
Pose de l'ensemble de déflecteur 20-1
Montage de l'ensemble de poignée (pour les modèles X3, X5 et Z3) 20-2
Pose de l'ensemble de poignée (pour les modèles S200) 20-3
Pose des lames à paillis 20-3
Pose des protections, modèles européens uniquement (unités de coupe Accel Deep™ de 42 in—séries X300 et X500) 20-4
Pose de l'autocollant 20-4
Pose de l'unité de coupe 20-4

Pose des unités de coupe Accel Deep™ de 48 in
Pièces du kit 21-1
Installation de la plaque d'éjection MulchControl™ 21-1
Pose de l'ensemble de déflecteur 21-1
Pose de l'ensemble de poignée 21-2
Pose des lames à paillis 21-3
Pose des protections, modèles européens uniquement (séries X700 et X900) 21-3
Pose de l'autocollant 21-3
Pose de l'unité de coupe 21-4

Pose des unités de coupe Accel Deep™ de 54 in
Pièces du kit 22-1
Installation de la plaque d'éjection MulchControl™ 22-1
Pose de l'ensemble de déflecteur 22-1
Pose de l'ensemble de poignée 22-2
Pose des lames à paillis 22-3
Pose de l'autocollant 22-3
Pose de la tondeuse 22-3

Dépose et rangement
Dépose du MulchControl™ (carters Accel Deep™ de 42") 30-1
Dépose du MulchControl™ (carters Accel Deep™ de 48") 30-1
Dépose du MulchControl™ (carters Accel Deep™ de 54") 30-2

Pannes et remèdes
Utilisation du tableau des pannes et remèdes 35-1
MulchControl™ 35-1

Garantie de qualité John Deere
Qualité John Deere 40-1

Livret original. Toutes les informations, illustrations et caractéristiques contenues dans la présente publication sont à jour au moment de la publication, le constructeur se réservant le droit d'apporter sans notification toute modification jugée appropriée.

COPYRIGHT © 2025
DEERE & COMPANY
Moline, Illinois
All rights reserved.
Previous Editions
Copyright © 2015, 2016, 2019, 2020

Identification du produit

Compatibilité du produit

Le kit MulchControl est compatible avec :

Les unités de coupe Accel Deep™ de 42 in, 48 in et 54 in pour les modèles de la série X300.

Les unités de coupe Accel Deep™ de 42 in, 48 in et 54 in pour les modèles de la série X500.

L'unité de coupe Accel Deep™ de 48 in pour les modèles des séries X700 et X900.

Les unités de coupe Accel Deep™ de 42 in, 48 in et 54 in pour les modèles ZTrak™.

Les unités de coupe Accel Deep™ de 42 in et 48 in pour les modèles de la série S200.

MG39705,00002E5-28-20FEB20

Informations relatives à l’achat

Noter les informations d'achat aux emplacements prévus ci-dessous.

DATE D'ACHAT:

_____

NOM DU CONCESSIONNAIRE :

_____

N° DE TÉLÉPHONE DU CONCESSIONNAIRE :

_____

OUMX258,0000CEA-28-03DEC13

Lire la section Sécurité du livret d'entretien

Lire les consignes générales de sécurité pour l'utilisation, contenues dans le livret d'entretien pour toute information supplémentaire relative à la sécurité.

OUMX068,0000230-28-18SEP13

Stationnement en toute sécurité

Toujours serrer le frein de stationnement et retirer la clé ou le contact avant de laisser la machine sans surveillance. Un enfant ou une autre personne peut essayer de déplacer ou d'utiliser une machine laissée sans surveillance.

- Arrêter la machine sur une surface plane.
- Désengager les lames de tondeuse et tous les autres équipements.
- Abaisser les équipements au sol.
- Serrer le frein de stationnement.
- Arrêter la machine.
- Retirer la clé ou le contact.
- Attendre l'arrêt de toutes les pièces mobiles avant de quitter le fauteuil.
- Débrancher la batterie avant de procéder à l'entretien.

OUO2005,0000788-28-12APR23

Protection des enfants

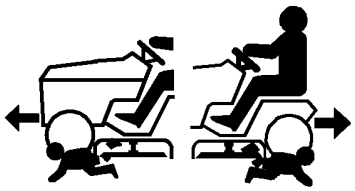

MXAL41929—UN—18FEB13

- Les enfants peuvent être tués ou gravement blessés par des tondeuses autoportées lorsque les utilisateurs ne respectent pas les pratiques d'utilisation en toute sécurité.
- Ne pas tondre en marche arrière. Il est déconseillé d'utiliser la tondeuse en reculant.
- Ne jamais laisser les enfants monter sur une tondeuse ou dans un chariot derrière la tondeuse, même lorsque les lames sont arrêtées. Ils peuvent tomber et être écrasés ou coupés par les lames de tondeuse. Les enfants peuvent entraver le fonctionnement de la tondeuse. Les enfants à qui on a fait faire un tour dans le passé peuvent apparaître soudainement dans la zone de tonte pour qu'on leur fasse faire un autre tour. Faire attention, car ils peuvent être renversés par la machine en marche avant ou marche arrière.
- Les enfants sont souvent attirés par les tondeuses à gazon et les activités de tonte, en particulier si on leur a déjà fait faire un tour dans le passé. Ils ne savent pas si les lames tournent ou ne comprennent pas qu'ils peuvent être tués ou gravement blessés, même si les lames ne tournent pas.
- Éloigner les enfants de la zone de tonte lorsque la tondeuse est en cours d'utilisation. Confier les enfants à la garde d'un adulte responsable, autre que l'utilisateur. Si aucun adulte responsable n'est disponible pour éloigner les enfants, NE PAS tondre.
- Se tenir sur ses gardes en présence d'enfants ou d'autres personnes. Arrêter les lames de tondeuse et la machine si quelqu'un pénètre dans la zone de tonte.
- Regarder dans le sens de déplacement de la machine. Avant et pendant le recul, arrêter les lames de tondeuse et regarder avec prudence autour de la machine pour vérifier qu'aucune personne ne se trouve à proximité, surtout des enfants.
- Faire très attention lors de l'approche d'objets qui bloquent la vision, tels que des angles morts, des arbustes ou des arbres, particulièrement en marche arrière. Ils peuvent dissimuler un enfant.

MX00654,00002ED-28-30MAR20

Entretien et maintenance

- Un entretien et une maintenance corrects de la machine sont essentiels.
- Maintenir toutes les pièces en bon état, veiller à ce que tous les écrous et vis soient bien serrés et remettre immédiatement en état les dommages. Arrêter et inspecter la machine immédiatement si elle heurte un objet.
- S'assurer que tous les dispositifs de sécurité, le canal d'éjection et les composants du bac collecteur sont en bon état et les remplacer si nécessaire.
- Bien comprendre les procédures d'entretien avant de travailler sur la machine. Si des procédures d'entretien ne sont pas bien comprises ou si le travail à effectuer sur la machine semble hors de portée, contacter le concessionnaire John Deere ou un autre prestataire de services.
- Déconnecter la batterie ou tous les câbles de la bougie d'allumage avant de procéder à l'entretien de la machine. Débrancher d'abord la borne négative de la batterie, puis la borne positive. Rebrancher d'abord la borne positive de la batterie, puis la borne négative.
- Certains composants peuvent avoir de l'énergie accumulée dans les ressorts ou les composants hydrauliques. Les procédures d'entretien décrites dans la section Entretien décrivent comment effectuer les tâches d'entretien et de maintenance en toute sécurité.
- Étayer les éléments de la machine qui doivent être

relevés pour l'entretien. Utiliser des chandelles ou des verrous d'entretien pour soutenir les composants lorsque nécessaire.

MX00654,00002EE-28-17OCT25

Mise au rebut des déchets et produits chimiques

- Des déchets tels que l'huile, le carburant, le liquide de refroidissement, le liquide de freins et les batteries peuvent s'avérer nocifs pour l'environnement et les hommes.
- Ne pas verser les liquides usagés dans des récipients alimentaires, quelqu'un risquerait d'y boire par erreur.
- Une fiche de données de sécurité (FDS) fournit des détails précis sur les produits chimiques: Risques d'accident et sanitaires, procédures de sécurité et techniques d'intervention en cas d'accident. Le vendeur des produits chimiques utilisés avec la machine est responsable de la fourniture de la fiche des données de sécurité de ces produits.
- Pour connaître les méthodes de recyclage ou de mise au rebut adéquate des déchets après l'entretien, se renseigner auprès du centre de recyclage local, d'un concessionnaire John Deere ou d'un autre prestataire de services. Pour mettre au rebut la machine, se renseigner auprès du centre de recyclage local, du concessionnaire John Deere ou d'un autre prestataire de services.

MX00654,00002EF-28-17OCT25

Passage en modes Open (ouvert) et Closed (fermé)

ATTENTION: Risque de blessures! Les courroies et les lames rotatives sont dangereuses.

1. Garer la machine sur une surface plane.
2. Désenclencher les lames de tondeuse.
3. Serrer le frein de stationnement.
4. Attendre l'arrêt de toutes les pièces en mouvement de l'unité de coupe avant de quitter la plate-forme de conduite.

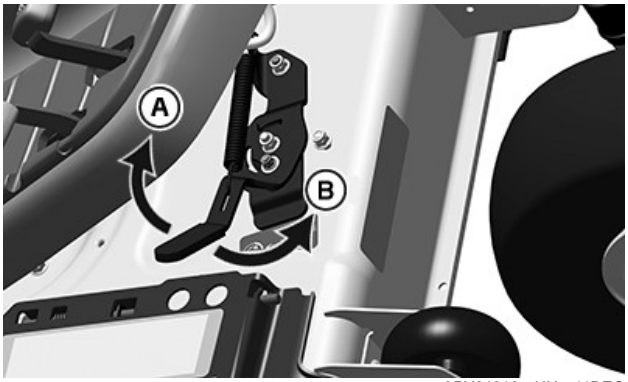

APY24916—UN—11DEC19

5. Pour fermer, faire tourner le levier dans le sens horaire (A) et pour ouvrir, dans le sens antihoraire (B).

MG39705,0000293-28-22MAY20

Débourrage de l’unité de coupe

ATTENTION: Risque de blessures! Ne pas essayer de débourrer l'équipement lorsque la machine fonctionne.

Les lames rotatives sont dangereuses. Arrêter le moteur et retirer la clé de contact avant de quitter le fauteuil pour examiner la machine et l'équipement.

Les objets projetés peuvent causer des blessures graves. S'assurer que toutes les pièces de la machine sont arrêtées avant de relever le couvercle du bac incorporateur ou de déposer les canaux.

1. Garer le véhicule en toute sécurité. Avant de quitter la plate-forme de conduite pour inspecter la machine, attendre l'arrêt de toutes les pièces en mouvement.
2. S’assurer qu’il n’y a pas de débris sous l'unité de coupe et sous la goulotte d’évacuation.
3. Enlever tous les débris avant d'utiliser la tondeuse.
4. En cas de bourrage, passer en mode ouvert pour permettre l'éjection d'un peu de l'herbe.

OUO2004,0000AF8-28-29JAN21

Dépose de l'unité de coupe

(Voir la section Dépose de l'unité de coupe dans la partie Unité de coupe du livret d'entretien)

Éliminer tous les débris sous l'unité de coupe et le canal d'éjection.

MG39705,0000446-28-25MAY20

Retirer les protections de la machine, sur les modèles européens uniquement (série ZTrak™)

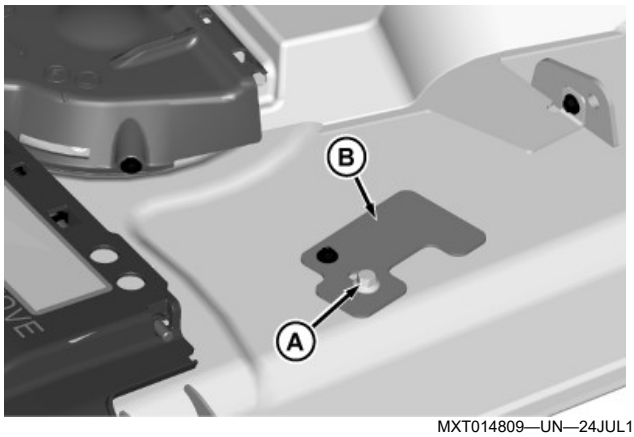

MXT014809—UN—24JUL15

Note de l'illustration: Carter Accel Deep™ de 42" illustré.

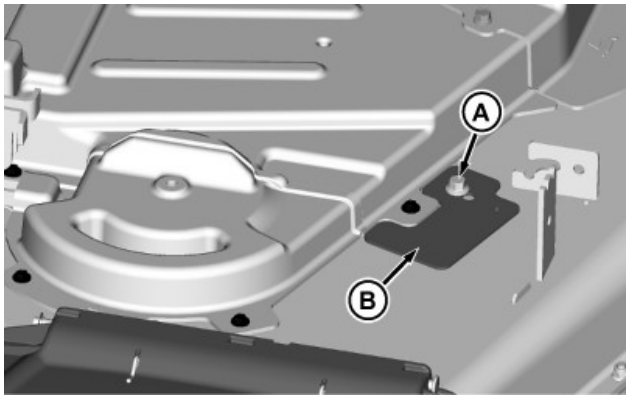

MXT014810—UN—24JUL15

Note de l'illustration: Carter Accel Deep™ de 48" illustré.

1. Déposer la vis autotaraudeuse (A) et la plaque d'obturation (B).

OUMX068,0000CFC-28-07MAR16

Dépose des protections, sur les modèles européens uniquement (unités de coupe Accel Deep™ de 42 in—séries X300 et X500)

NOTE: La boulonnerie (A) est conservée sur la protection avec un écrou poussoir.

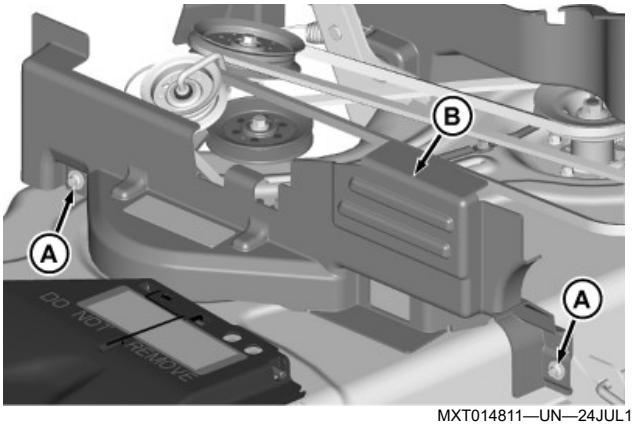

MXT014811—UN—24JUL15

1. Déposer la protection droite (B).

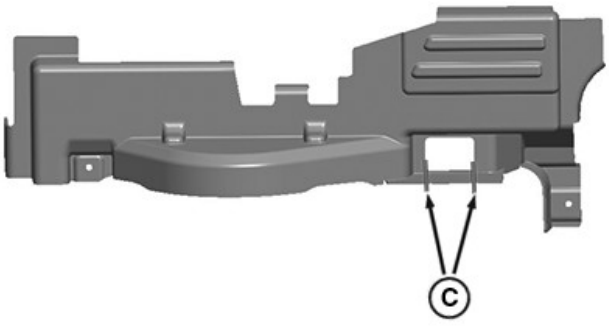

APY30208—UN—23JAN20

2. Retourner la protection et la découper comme indiqué (C) ci-dessus.

MG39705,00002EF-28-20FEB20

Dépose des protections, sur les modèles européens uniquement (séries X700 et X900)

NOTE: La boulonnerie (A) est conservée sur la protection avec un écrou poussoir.

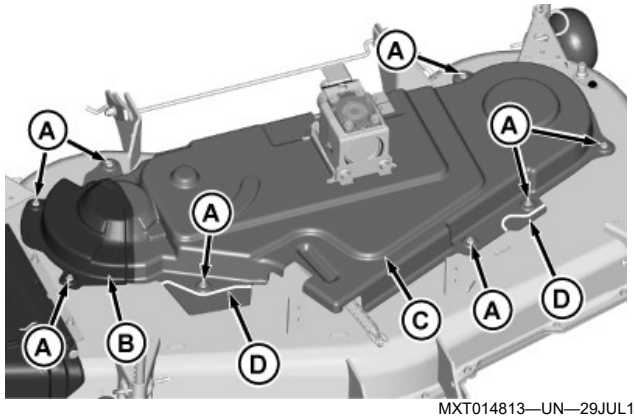

MXT014813—UN—29JUL15

1. Déposer les protections latérales droite (B) et gauche (C).
2. Couper le long des marques (D) dans la protection gauche.

MG39705,00002F0-28-23JAN20

Dépose des lames d'éjection

ATTENTION: Éviter les blessures! Les lames sont tranchantes. Toujours porter des gants lors de la manipulation des lames ou pour travailler à proximité des lames. Remplacer les lames si elles sont défectueuses. Ne jamais les redresser ni les souder.

1. Retourner le carter de coupe afin d'avoir la face inférieure vers haut.
2. Mettre une cale de bois entre la lame et le carter de coupe pour empêcher la lame de tourner lors du retrait de la vis.

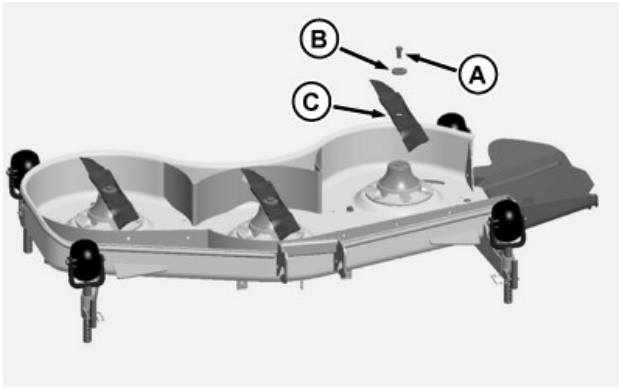

MXT012577—UN—22DEC14

3. Déposer la vis (A), la grande rondelle (B) et la lame (C).

OUO2004,0000A9D-28-30JUL15

Pose des unités de coupe Accel Deep™ de 42 in

Pièces du kit

IMPORTANT: Les lames de mulching pour la tondeuse Accel Deep de 42 in ne DOIVENT être utilisées qu'avec l'insert à mulch. L'utilisation de lames standard ou d'ensachage DÉTRUIRA l'obturateur à mulch et risquerait d'endommager le tracteur et l'unité de coupe.

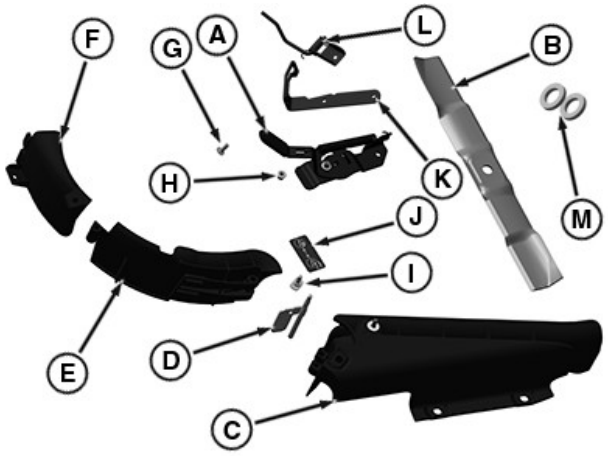

APY24917—UN—13FEB20

Élément	Description	Qté.
A	Poignée	1
B	Lame	2
C	Déflecteur	1
D	Axe charnière	1
E	Porte du kit	1
F	Plaque d'éjection	1
G	Vis, M8 x 20	2
H	Écrou de blocage, M8	7
I	Vis à épaulement, M8	3
J	Autocollant	1
K	Plaque de verrouillage (pour modèles S200 uniquement)	1
L	Ensemble de poignée (pour modèles S200 uniquement)	1
M	Rondelle (pour modèles S200 uniquement)	2

MG39705,0000294-28-16APR20

Installation de la plaque d'éjection MulchControl™

ATTENTION: Risque de blessures! Le composant de la machine ou l'équipement est lourd. Se servir d'un dispositif de levage sûr ou demander l'aide d'un assistant pour soulever, poser ou déposer un composant ou un équipement.

NOTE: Pour faciliter l'installation, placer l'unité de coupe à la verticale.

NOTE: La procédure d'installation suivante s'applique aux MulchControl™ de 42 in des unités de coupe Select Series™. La procédure d'installation pour les autres machines équipées de l'unité de coupe Accel Deep™ de 42 in est identique.

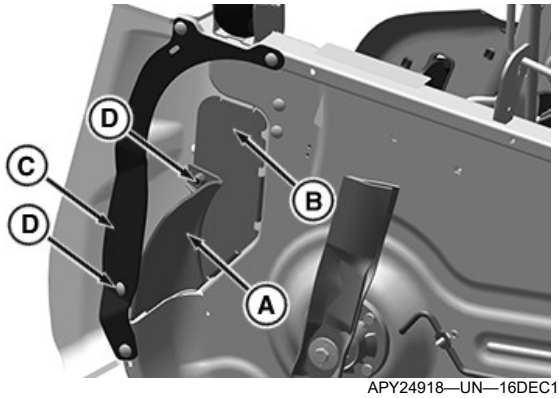

APY24918—UN—16DEC19

1. Positionner la plaque d'éjection (A) comme illustré.
2. Poser la plaque d'éjection sur le canal métallique (B) et le protège-pied (C) avec deux vis à collet carré M8 x 20 (D) et deux écrous de blocage M8.
3. Serrer les écrous de blocage.

Valeur prescrite	
Écrou de blocage M8—Couple de serrage	20 N·m (15 lb·ft)

MG39705,0000295-28-02JUN20

Pose de l'ensemble de déflecteur

ATTENTION: Risque de blessures! Le composant de la machine ou l'équipement est lourd. Se servir d'un dispositif de levage sûr ou demander l'aide d'un assistant pour soulever, poser ou déposer un composant ou un équipement.

NOTE: Pour faciliter l'installation, placer l'unité de coupe à la verticale.

NOTE: La procédure suivante s'applique au modèle MulchControl™ de 42 in sur une unité de coupe Select Series™. La procédure d'installation pour les autres machines équipées de l'unité de coupe Accel Deep™ de 42 in est identique.

MulchControl est une marque commerciale de Deere & Company
Select Series est une marque commerciale de Deere & Company
Accel Deep est une marque commerciale de Deere & Company

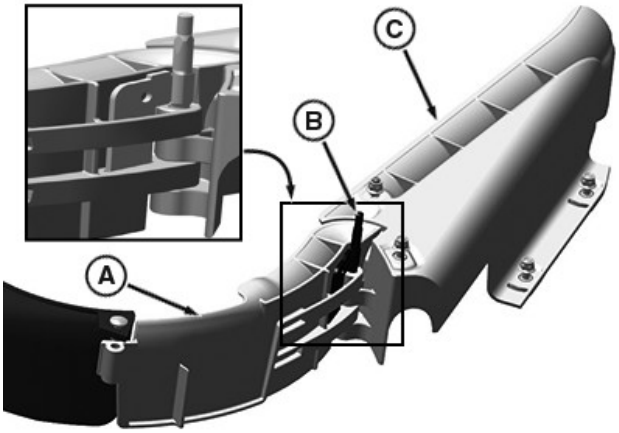

APY24920—UN—25MAY20

1. Assembler la porte du kit (A) et le déflecteur (C) comme illustré et insérer l'axe (B) dans les fentes.

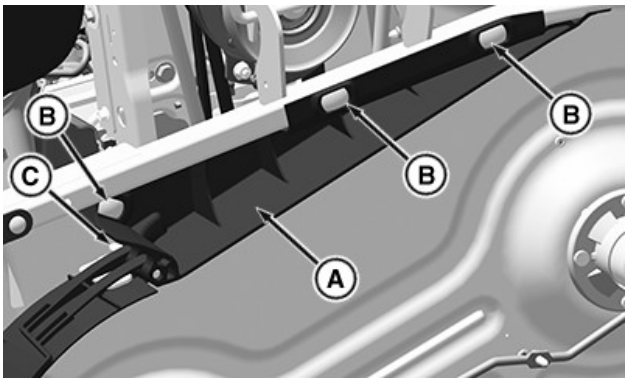

APY24919—UN—11DEC19

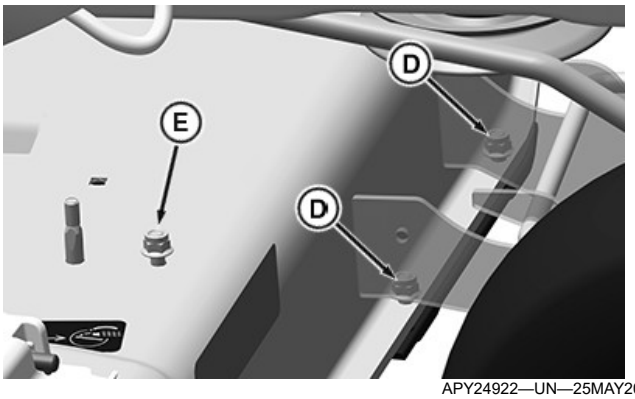

APY24922—UN—25MAY20

2. Poser l'ensemble de déflecteur (A) sur l'unité de coupe à l'aide des vis à épaulement M8 (B), des écrous de blocage M8 (D) et d'un écrou de blocage (E).
3. S'assurer que l'axe (C) se trouve dans la bonne fente et que la porte peut s'ouvrir et se fermer.
4. Serrer les écrous de blocage (D) et l'écrou de blocage (E).

Valeur prescrite	
Écrou de blocage M8—Couple de serrage	20 N·m (15 lb·ft)

NOTE: Ne pas utiliser d'écrou de blocage M8 (E) sur les modèles de la série 200.

MG39705,0000296-28-02JUN20

Montage de l'ensemble de poignée (pour les modèles X3, X5 et Z3)

NOTE: La procédure d'installation suivante s'applique aux MulchControl™ de 42 in des unités de coupe Select Series™. La procédure d'installation pour les autres machines listées ci-dessus équipées de l'unité de coupe Accel Deep™ de 42 in est identique.

ATTENTION: Risque de blessures! Le composant de la machine ou l'équipement est lourd. Se servir d'un dispositif de levage sûr ou demander l'aide d'un assistant pour soulever, poser ou déposer un composant ou un équipement.

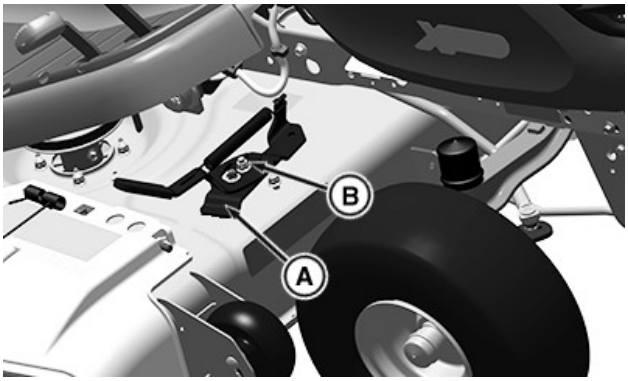

APY24923—UN—11DEC19

1. Poser l'ensemble de poignée (A) sur l'axe charnière avec l'écrou de blocage M8 (B). Serrer l'écrou de blocage jusqu'à ce qu'il s'ajuste complètement sur la poignée.

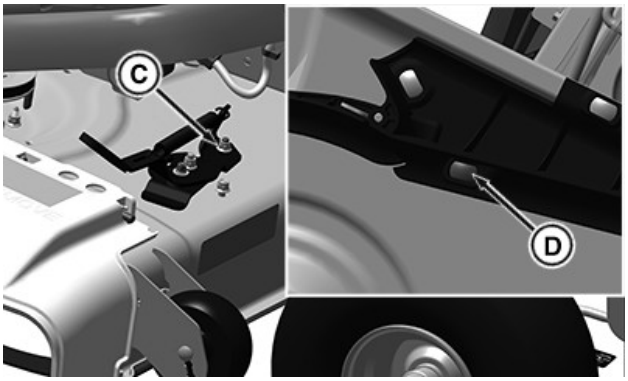

APY24924—UN—11DEC19

2. Sur la partie supérieure de l'unité de coupe, poser l'écrou de blocage M8 (C) sur la vis à épaulement (D) pour fixer l'ensemble de poignée.

Valeur prescrite	
Écrou de blocage M8—Couple de serrage	20 N·m (15 lb·ft)

MG39705,0000297-28-02JUN20

Pose de l'ensemble de poignée (pour les modèles S200)

ATTENTION: Risque de blessures! Le composant de la machine ou l'équipement est lourd. Se servir d'un dispositif de levage sûr ou demander l'aide d'un assistant pour soulever, poser ou déposer un composant ou un équipement.

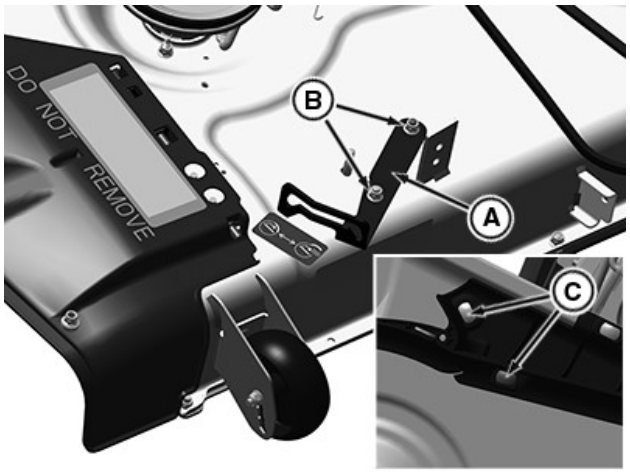

APY24889—UN—13FEB20

1. Poser la plaque de verrouillage (A) et fixer avec deux vis à épaulement M8 (C) depuis le dessous de l'unité de coupe et les écrous de blocage M8 (B) sur la plaque de verrouillage (A).

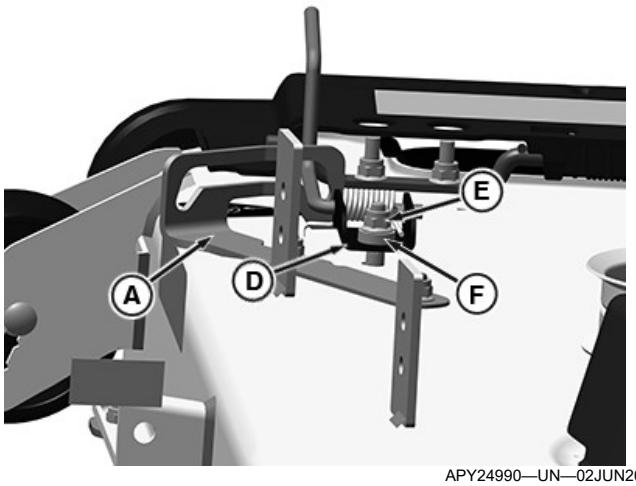

APY24990—UN—02JUN20

2. Poser l'ensemble de poignée (D) dans une fente de la plaque de verrouillage (A) et la fixer à l'aide de l'écrou de blocage M8 (E) et de deux rondelles (F).

Valeur prescrite	
Écrou de blocage M8—Couple de serrage	20 N·m (15 lb·ft)

NOTE: L'ensemble de poignée contient des ressorts. Appliquer une pression sur la plaque de montage de la poignée pour une installation correcte.

MG39705,00002F4-28-02JUN20

Pose des lames à paillis

ATTENTION: Éviter les blessures! Les lames sont tranchantes. Toujours porter des gants lors de la manipulation des lames ou pour travailler à proximité des lames. Remplacer les lames si elles sont défectueuses. Ne jamais les redresser ni les souder.

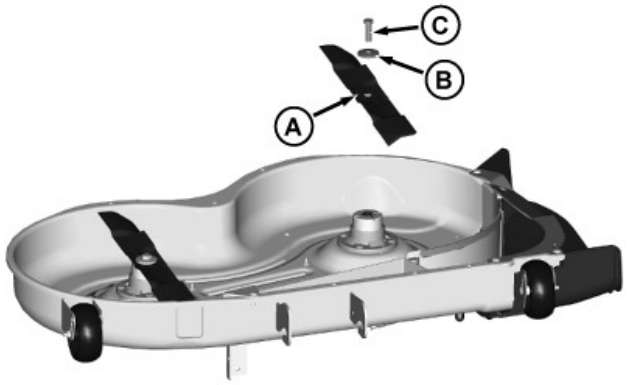

MXT015290—UN—19AUG15

1. Poser la lame (A) avec le tranchant vers le sol.
2. Poser une grande rondelle (B) et une vis (A).
3. Mettre une cale de bois entre la lame et l'unité de coupe pour empêcher la lame de tourner lorsque la vis est serrée.
4. Serrer la vis.

Valeur prescrite	
Vis de lame—Couple de serrage	68 N·m (50 lb-ft)

5. Pour vérifier l'espace entre les lames et le déflecteur à paillis, faire tourner les lames à la main. En cas d'obstruction, vérifier que la boulonnerie est serrée correctement.

OUMX068,0000D92-28-07MAR16

Pose des protections, modèles européens uniquement (unités de coupe Accel Deep™ de 42 in—séries X300 et X500)

NOTE: La boulonnerie (B) est conservée sur la protection avec un écrou poussoir.

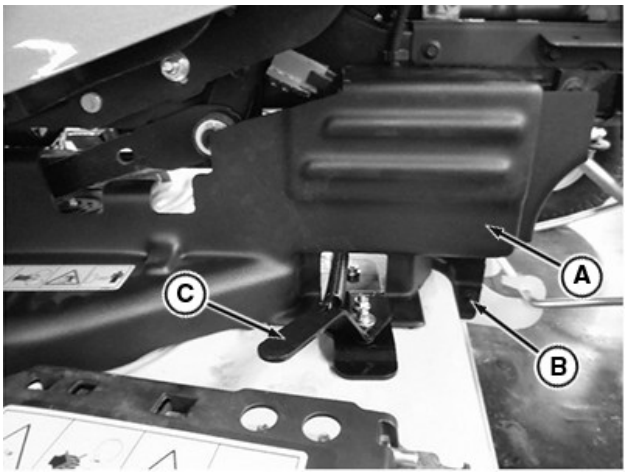

APY30209—UN—23JAN20

1. Poser la protection droite (A) à l'aide de la boulonnerie attachée (B).
2. Vérifier le jeu entre la poignée (C) et la protection.
3. Si nécessaire, démonter la protection et découper le matériau en excès.

MG39705,00002F1-28-23JAN20

Pose de l'autocollant

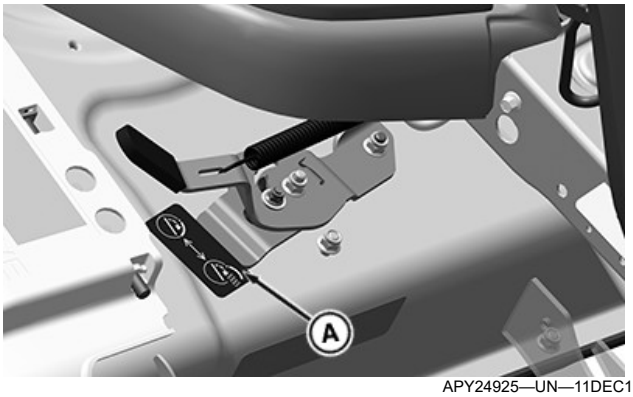

APY24925—UN—11DEC19

Placer l'autocollant (A) sur l'unité de coupe comme illustré pour avoir une indication visuelle de la direction de la porte.

MG39705,0000298-28-11DEC19

Pose de l'unité de coupe

(Voir section Pose du carter de coupe dans la partie Carter de coupe du livret d'entretien.)

OUMX068,0000D95-28-07MAR16

Pose des unités de coupe Accel Deep™ de 48 in

Pièces du kit

IMPORTANT: Les lames de mulching pour la tondeuse Accel Deep de 48 in ne DOIVENT être utilisées qu'avec l'insert à mulch. L'utilisation de lames standard ou d'ensachage DÉTRUIRA l'obturateur à mulch et risquerait d'endommager le tracteur et l'unité de coupe.

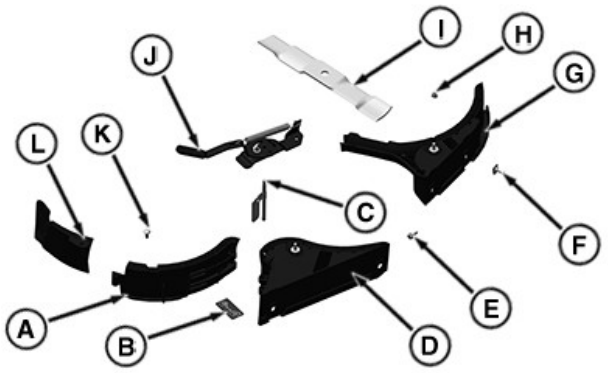

APY24926—UN—11DEC19

Élément	Description	Qté.
A	Porte du kit	1
B	Autocollant	1
C	Axe charnière	1
D	Kit déflecteur droit	1
E	Vis à embase hexagonale M8 x 20	3
F	Vis à épaulement M8	5
G	Kit déflecteur gauche	1
H	Écrou de blocage M8	9
I	Lame	3
J	Poignée	1
K	Vis M8 x 20	1
L	Plaque d'éjection	1

MG39705,0000299-28-02JUN20

Installation de la plaque d'éjection MulchControl™

ATTENTION: Risque de blessures! Le composant de la machine ou l'équipement est lourd. Se servir d'un dispositif de levage sûr ou demander l'aide d'un assistant pour soulever, poser ou déposer un composant ou un équipement.

NOTE: Pour faciliter l'installation, placer l'unité de coupe à la verticale.

NOTE: La procédure suivante s'applique au modèle MulchControl™ de 48 in sur une unité de coupe Select Series™. La procédure d'installation pour les autres machines équipées de l'unité de coupe Accel Deep™ de 48 in est identique.

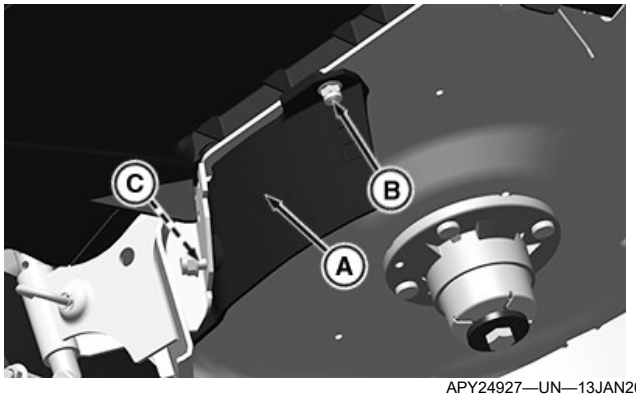

APY24927—UN—13JAN20

1. Positionner la plaque d'éjection (A) comme illustré.
2. Insérer la vis à collet carré M8 x 20 (B) à travers l'unité de coupe et dans l'orifice de la plaque d'éjection.
3. Poser l'écrou de blocage M8 sur la vis (B).
4. Insérer la vis à épaulement M8 (C) à travers la plaque d'éjection et dans l'orifice de l'unité de coupe.
5. Poser l'écrou de blocage M8 sur la vis (C).
6. Serrer les écrous de blocage.

Valeur prescrite

Écrou de blocage M8—Couple de serrage. . . . . 20 N·m (15 lb·ft)

MG39705,000029A-28-02JUN20

Pose de l'ensemble de déflecteur

ATTENTION: Risque de blessures! Le composant de la machine ou l'équipement est lourd. Se servir d'un dispositif de levage sûr ou demander l'aide d'un assistant pour soulever, poser ou déposer un composant ou un équipement.

NOTE: Pour faciliter l'installation, placer l'unité de coupe à la verticale.

NOTE: La procédure suivante s'applique au modèle MulchControl™ de 48 in sur une unité de coupe Select Series™. La procédure d'installation pour les autres machines équipées de l'unité de coupe Accel Deep™ de 48 in est identique.

MulchControl est une marque commerciale de Deere & Company

Select Series est une marque commerciale de Deere & Company
Accel Deep est une marque commerciale de Deere & Company

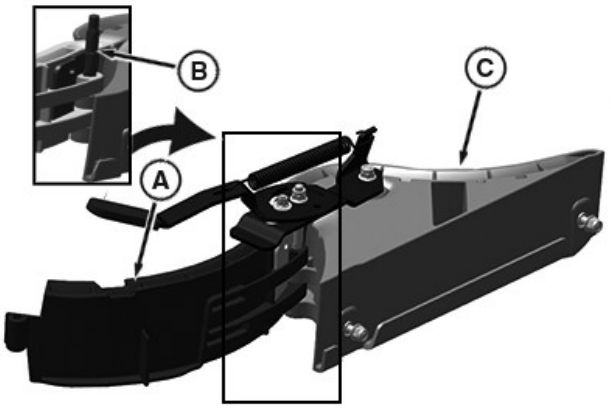

APY24928—UN—26MAY20

1. Assembler la porte du kit (A) et le déflecteur (C) comme illustré et insérer l'axe (B) dans les fentes.

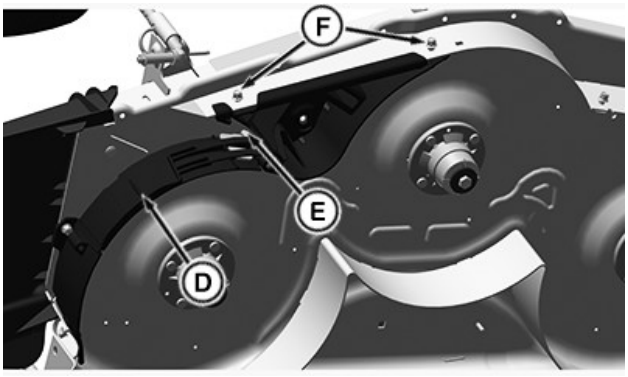

APY24929—UN—11DEC19

2. Poser l'ensemble de déflecteur droit (D) sur l'unité de coupe à l'aide des vis à épaulement M8 (F) et des écrous de blocage M8.
3. S'assurer que l'axe (E) se trouve dans la bonne fente et que la porte peut s'ouvrir et se fermer.
4. Serrer les écrous de blocage.

Valeur prescrite

Écrou de blocage M8—Couple de serrage. . . . . 20 N·m (15 lb·ft)

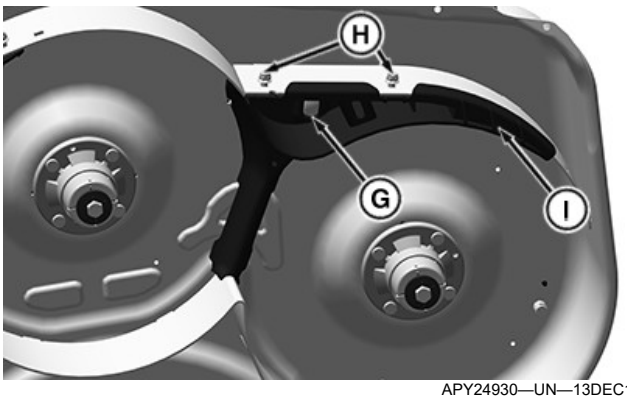

APY24930—UN—13DEC19

5. Poser l'ensemble de déflecteur gauche (I) sur l'unité de coupe à l'aide des vis à épaulement M8 (H) et des écrous de blocage M8, comme indiqué.
6. Sur la partie supérieure de l'unité de coupe, poser l'écrou de blocage M8 sur la vis à épaulement (G).
7. Serrer les écrous de blocage.

Valeur prescrite

Écrou de blocage M8—Couple de serrage. . . . . 20 N·m (15 lb·ft)

MG39705,000029B-28-02JUN20

Pose de l'ensemble de poignée

NOTE: La procédure d'installation suivante s'applique aux MulchControl™ de 48 in des unités de coupe Select Series™. La procédure d'installation pour les autres machines équipées de l'unité de coupe Accel Deep™ de 48 in est identique.

ATTENTION: Risque de blessures! Le composant de la machine ou l'équipement est lourd. Se servir d'un dispositif de levage sûr ou demander l'aide d'un assistant pour soulever, poser ou déposer un composant ou un équipement.

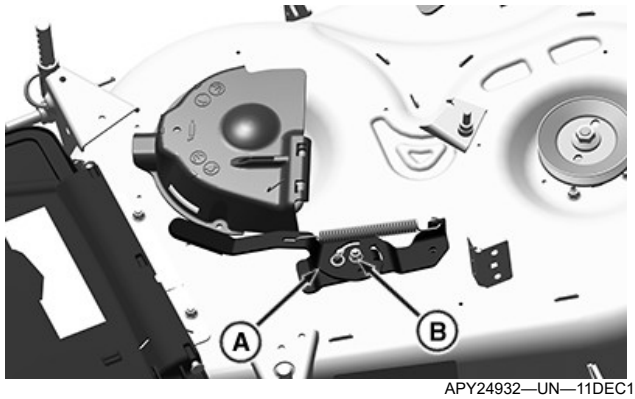

APY24932—UN—11DEC19

1. Poser l'ensemble de poignée (A) sur l'axe charnière avec l'écrou de blocage M8 (B). Serrer l'écrou de blocage jusqu'à ce qu'il s'ajuste complètement sur la poignée.

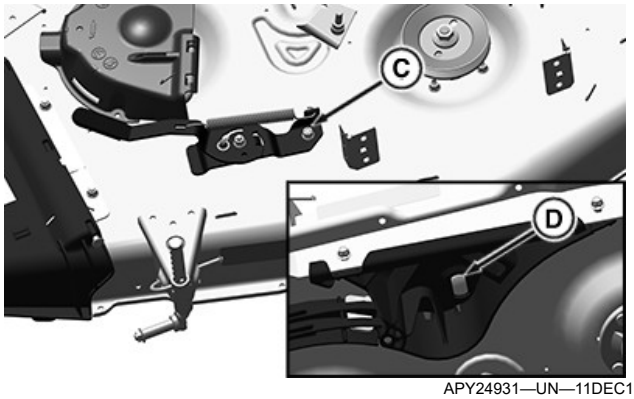

APY24931—UN—11DEC19

2. Sur la partie supérieure de l'unité de coupe, poser l'écrou de blocage M8 (C) sur la vis à épaulement (D) pour fixer l'ensemble de poignée.

Valeur prescrite

Écrou de blocage M8—Couple de serrage. . . . . 20 N·m (15 lb·ft)

MG39705,000029C-28-02JUN20

Pose des lames à paillis

ATTENTION: Éviter les blessures! Les lames sont tranchantes. Toujours porter des gants lors de la manipulation des lames ou pour travailler à proximité des lames. Remplacer les lames si elles sont défectueuses. Ne jamais les redresser ni les souder.

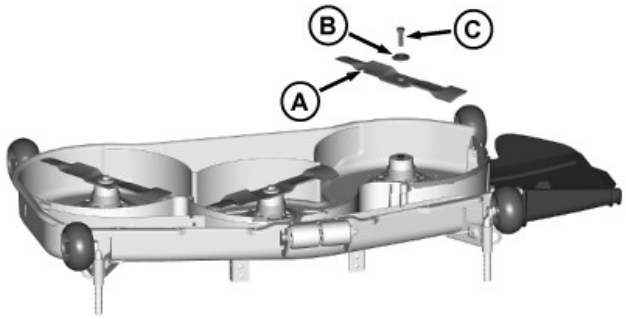

MXT015291—UN—19AUG15

1. Poser la lame (A) avec le tranchant vers le sol.
2. Poser une grande rondelle (B) et une vis (A).
3. Mettre une cale de bois entre la lame et l'unité de coupe pour empêcher la lame de tourner lorsque la vis est serrée.
4. Serrer la vis.

Valeur prescrite

Vis de lame—Couple de serrage . . . . . 68 N·m (50 lb-ft)

5. Pour vérifier l'espace entre les lames et le déflecteur à paillis, faire tourner les lames à la main. En cas d'obstruction, vérifier que la boulonnerie est serrée correctement.

OUMX068,0000D93-28-07MAR16

Pose des protections, modèles européens uniquement (séries X700 et X900)

NOTE: La boulonnerie (C) est maintenue sur la protection avec un écrou poussoir.

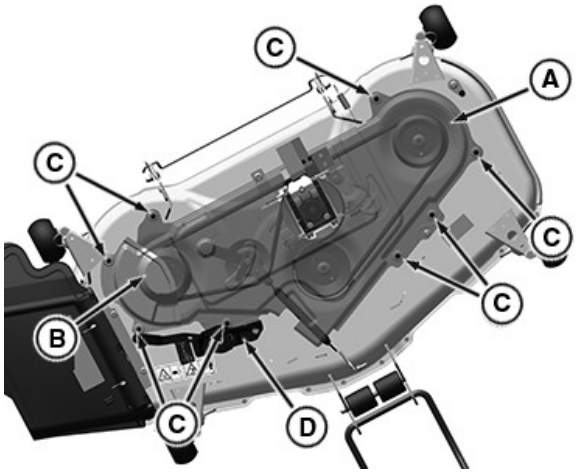

APY24986—UN—13FEB20

1. Poser les protections gauche (A) et droite (B) avec la boulonnerie attachée (C).
2. Vérifier le jeu entre la poignée (D) et la tôle de protection (A).
3. Si nécessaire, démonter la protection et découper le matériau en excès.

MG39705,00002F3-28-13FEB20

Pose de l'autocollant

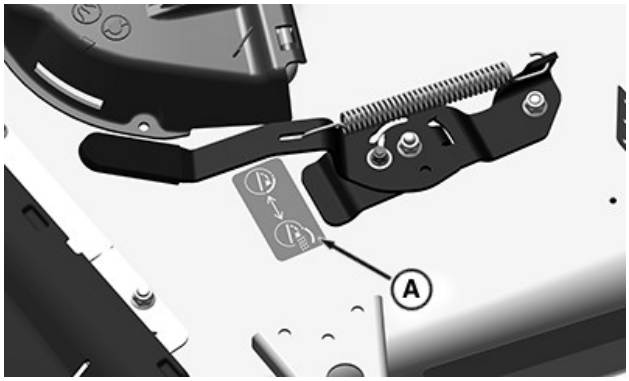

APY24933—UN—11DEC19

Unité de coupe pour les É.-U. illustrée.

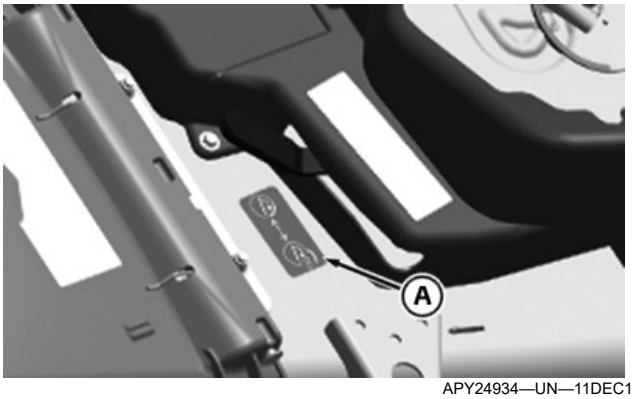

APY24934—UN—11DEC19

Unité de coupe pour l'export illustrée.

Placer l'autocollant (A) sur l'unité de coupe comme illustré pour avoir une indication visuelle de la direction de la porte.

MG39705,000029D-28-09JAN20

Pose de l'unité de coupe

(Voir section Pose du carter de coupe dans la partie Carter de coupe du livret d'entretien.)

OUMX068,0000D96-28-07MAR16

Pose des unités de coupe Accel Deep™ de 54 in

Pièces du kit

IMPORTANT: Les lames de mulching pour la tondeuse Accel Deep de 54 in ne DOIVENT être utilisées qu'avec l'insert à mulch. L'utilisation de lames standard ou d'ensachage DÉTRUIRA l'obturateur à mulch et risquerait d'endommager le tracteur et l'unité de coupe.

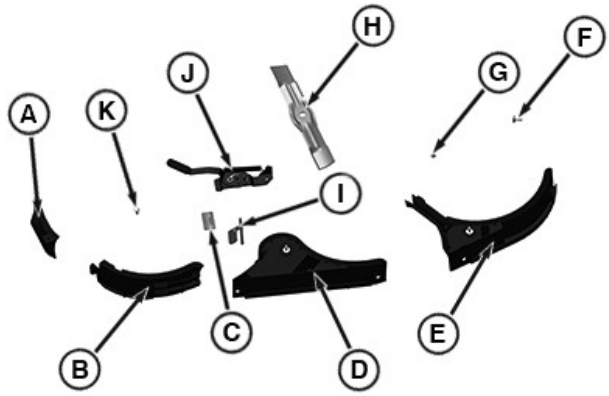

APY24935—UN—16DEC19

Élément	Description	Qté.
A	Plaque d'éjection	1
B	Porte du kit	1
C	Autocollant	1
D	Kit déflecteur droit	1
E	Kit déflecteur gauche	1
F	Vis à épaulement M8	5
G	Écrou de blocage M8	9
H	Lame	3
I	Axe charnière	1
J	Poignée	1
K	Vis M8 x 20	1

MG39705,000029E-28-02JUN20

Installation de la plaque d'éjection MulchControl™

ATTENTION: Risque de blessures! Le composant de la machine ou l'équipement est lourd. Se servir d'un dispositif de levage sûr ou demander l'aide d'un assistant pour soulever, poser ou déposer un composant ou un équipement.

NOTE: Pour faciliter l'installation, placer l'unité de coupe à la verticale.

NOTE: La procédure d'installation suivante s'applique aux MulchControl™ de 54 in des unités de coupe Select Series™. La procédure d'installation pour les autres machines équipées de l'unité de coupe Accel Deep™ de 54 in est identique.

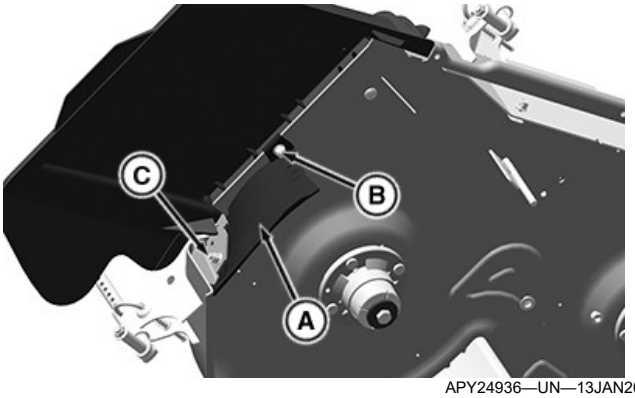

APY24936—UN—13JAN20

1. Positionner la plaque d'éjection (A) comme illustré.
2. Insérer la vis M8 x 20 (B) à travers l'unité de coupe et dans l'orifice de la plaque d'éjection.
3. Poser l'écrou de blocage M8 sur la vis. Ne pas serrer à ce stade.
4. Insérer la vis à épaulement M8 (C) à travers la plaque d'éjection et dans l'orifice de l'unité de coupe.
5. Poser l'écrou de blocage M8 sur les vis.
6. Serrer les écrous de blocage.

Valeur prescrite	
Écrou de blocage M8—Couple de serrage	20 N·m (15 lb·ft)

MG39705,000029F-28-02JUN20

Pose de l'ensemble de déflecteur

ATTENTION: Risque de blessures! Le composant de la machine ou l'équipement est lourd. Se servir d'un dispositif de levage sûr ou demander l'aide d'un assistant pour soulever, poser ou déposer un composant ou un équipement.

NOTE: Pour faciliter l'installation, placer l'unité de coupe à la verticale.

NOTE: La procédure suivante s'applique au modèle MulchControl™ de 54 in sur une unité de coupe Select Series™. La procédure d'installation pour les autres machines équipées de l'unité de coupe Accel Deep™ de 54 in est identique.

MulchControl est une marque commerciale de Deere & Company
Select Series est une marque commerciale de Deere & Company
Accel Deep est une marque commerciale de Deere & Company

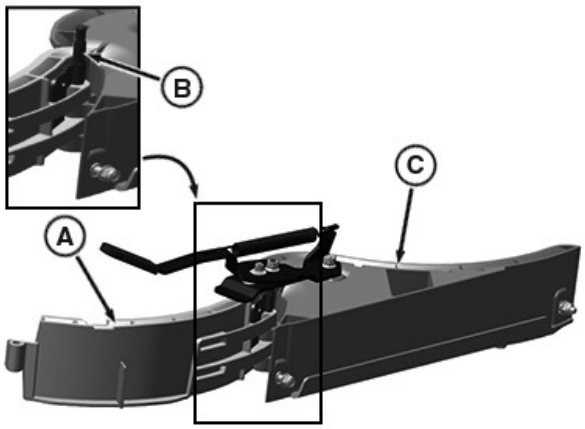

APY24937—UN—27MAY20

1. Assembler la porte du kit (A) et le déflecteur (C) comme illustré et insérer l'axe (B) dans les fentes.

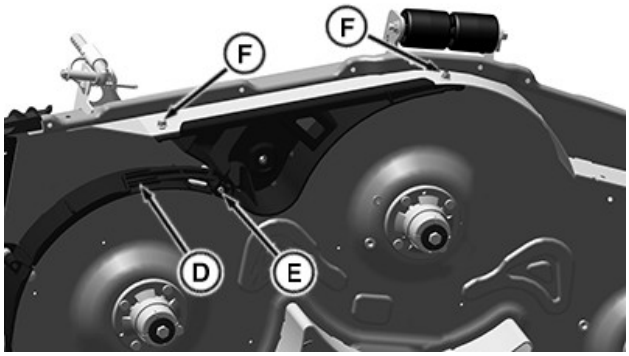

APY24938—UN—11DEC19

2. Poser l'ensemble de déflecteur droit (D) sur l'unité de coupe à l'aide des vis à épaulement M8 (F) et des écrous de blocage M8.
3. S'assurer que l'axe (E) se trouve dans la bonne fente et que la porte peut s'ouvrir et se fermer.
4. Serrer les écrous de blocage.

Valeur prescrite

Écrou de blocage M8—Couple de serrage. . . . . 20 N·m (15 lb·ft)

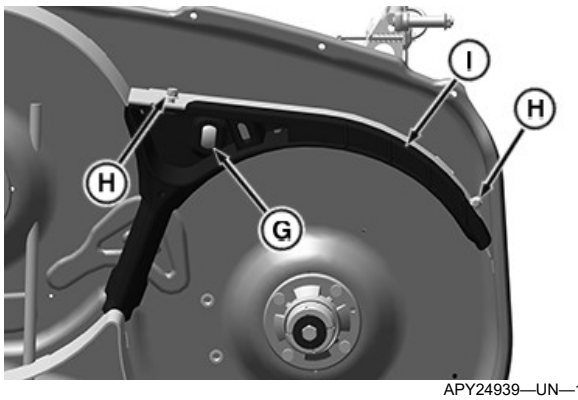

APY24939—UN—11DEC19

5. Poser l'ensemble de déflecteur gauche (I) sur l'unité de coupe à l'aide des vis M8 (H) et des écrous de blocage M8, comme indiqué.
6. Sur la partie supérieure de l'unité de coupe, poser l'écrou de blocage M8 sur la vis à épaulement (G).
7. Serrer les écrous de blocage.

Valeur prescrite

Écrous de blocage M8—Couple de serrage. . . . . 20 N·m (15 lb·ft)

MG39705,00002A0-28-02JUN20

Pose de l'ensemble de poignée

NOTE: La procédure d'installation suivante s'applique aux MulchControl™ de 54 in des unités de coupe Select Series™. La procédure d'installation pour les autres machines équipées de l'unité de coupe Accel Deep™ de 54 in est identique.

ATTENTION: Risque de blessures! Le composant de la machine ou l'équipement est lourd. Se servir d'un dispositif de levage sûr ou demander l'aide d'un assistant pour soulever, poser ou déposer un composant ou un équipement.

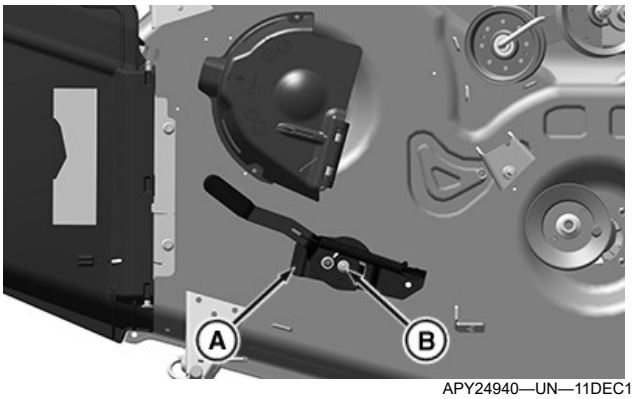

APY24940—UN—11DEC19

1. Poser l'ensemble de poignée (A) sur l'axe charnière avec l'écrou de blocage M8 (B). Serrer l'écrou de blocage jusqu'à ce qu'il s'ajuste complètement sur la poignée.

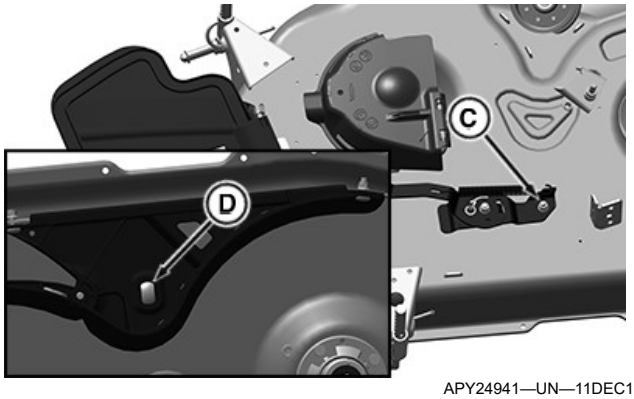

APY24941—UN—11DEC19

2. Sur la partie supérieure de l'unité de coupe, poser l'écrou de blocage M8 (C) sur la vis à épaulement (D) pour fixer l'ensemble de poignée.

Valeur prescrite

Écrou de blocage M8—Couple de serrage. . . . . 20 N·m (15 lb·ft)

MG39705,00002A1-28-02JUN20

Pose des lames à paillis

ATTENTION: Éviter les blessures! Les lames sont tranchantes. Toujours porter des gants lors de la manipulation des lames ou pour travailler à proximité des lames. Remplacer les lames si elles sont défectueuses. Ne jamais les redresser ni les souder.

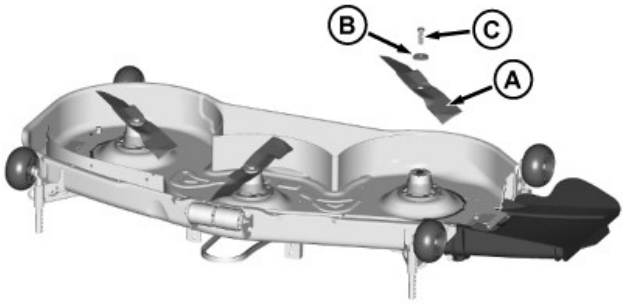

MXT015292—UN—19AUG15

1. Poser la lame (A) avec le tranchant vers le sol.
2. Poser une grande rondelle (B) et une vis (A).
3. Mettre une cale de bois entre la lame et l'unité de coupe pour empêcher la lame de tourner lorsque la vis est serrée.
4. Serrer la vis.

Valeur prescrite

Vis de lame—Couple de serrage . . . . . 68 N·m (50 lb-ft)

5. Pour vérifier l'espace entre les lames et le déflecteur à paillis, faire tourner les lames à la main. En cas d'obstruction, vérifier que la boulonnerie est serrée correctement.

OUMX068,0000D94-28-07MAR16

Pose de l'autocollant

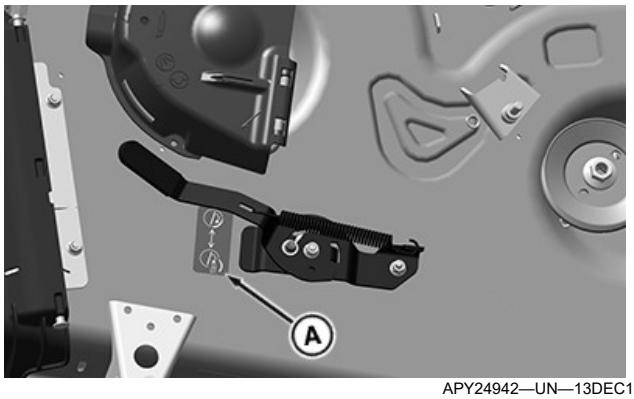

APY24942—UN—13DEC19

Placer l'autocollant (A) sur l'unité de coupe comme illustré pour avoir une indication visuelle de la direction de la porte.

MG39705,00002A2-28-12DEC19

Pose de la tondeuse

(Voir la section Pose de l'unité de coupe dans le livret d'entretien de la machine/de l'unité de coupe.)

OUMX068,0000D97-28-29JAN21

Dépose du MulchControl™ (carters Accel Deep™ de 42")

Dépose du MulchControl™

1. Déposer l'unité de coupe. (Voir section Dépose de l'unité de coupe dans la partie Unité de coupe du livret d'entretien).
2. Déposer le protège-courroie droit uniquement pour les unités de coupe Accel Deep™ de 42 in Select Series™ sur les modèles européens.

ATTENTION: Risque de blessures! Les lames sont tranchantes. Toujours porter des gants lors de la manipulation des lames ou pour travailler à proximité des lames. Remplacer les lames si elles sont défectueuses. Ne jamais les redresser ni les souder.

3. Déposer les lames de mulching.

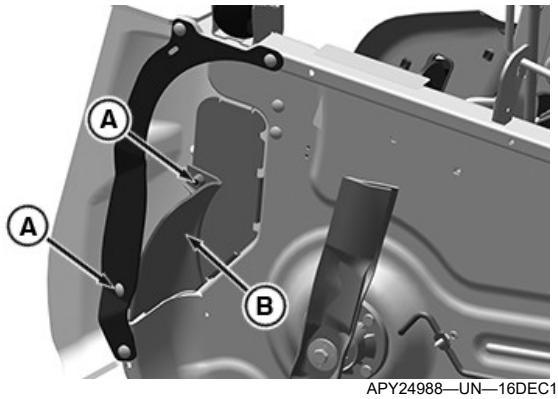

APY24988—UN—16DEC19

4. Déposer la plaque d'éjection (B) de la zone d'éjection en retirant les vis à collet carré (A) et les écrous de blocage.

ATTENTION: Risque de blessures! Les composants sont sous tension de ressort. Porter des lunettes de protection et utiliser les équipements adaptés à la pose et la dépose de composants sous tension de ressort.

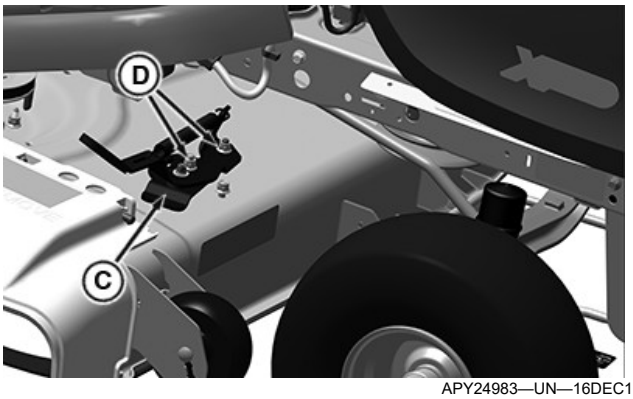

APY24983—UN—16DEC19

5. Desserrer les écrous de blocage (D) et déposer l'ensemble de poignée (C).

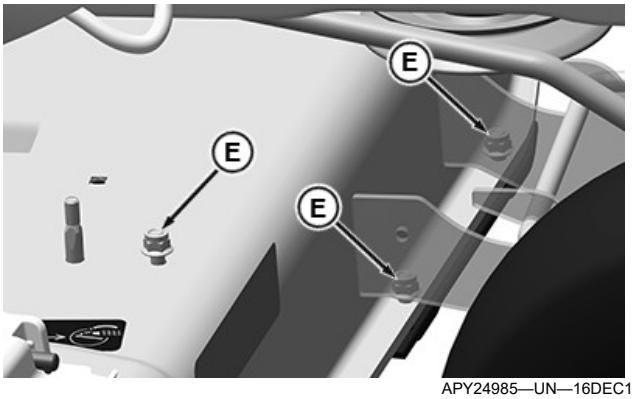

APY24985—UN—16DEC19

6. Desserrer les écrous de blocage M8 (E).

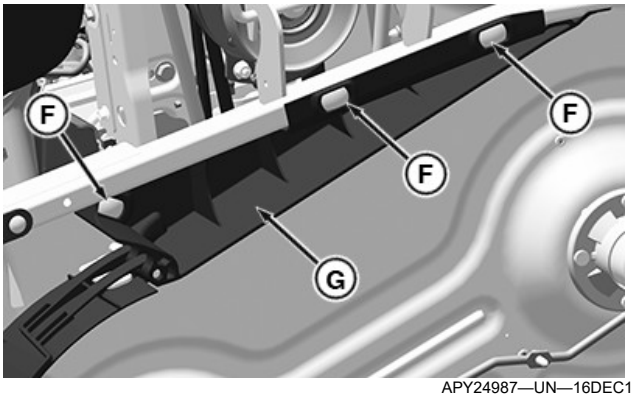

APY24987—UN—16DEC19

7. Déposer les vis à épaulement (F) et déposer l'ensemble de déflecteur (G).
8. **Série ZTrak™ pour l'export uniquement:** Replacer la plaque d'obturation.

Remisage de MulchControl™

Nettoyet et remiser toutes les pièces du MulchControl™ dans un endroit propre et sec.

MG39705,00002B3-28-28JAN20

Dépose du MulchControl™ (carters Accel Deep™ de 48")

Dépose du MulchControl™

1. Déposer l'unité de coupe. (Voir la section Dépose de l'unité de coupe dans la partie Véhicule/Unité de coupe du livret d'entretien).
2. Déposer le protège-courroie droit uniquement pour les unités de coupe Accel Deep™ de 48 in des séries X700 et X900 des modèles européens.

ATTENTION: Risque de blessures! Les lames sont tranchantes. Toujours porter des gants lors de la manipulation des lames ou pour travailler à proximité des lames. Remplacer les lames si elles sont défectueuses. Ne jamais les redresser ni les souder.

3. Déposer les lames de mulching.

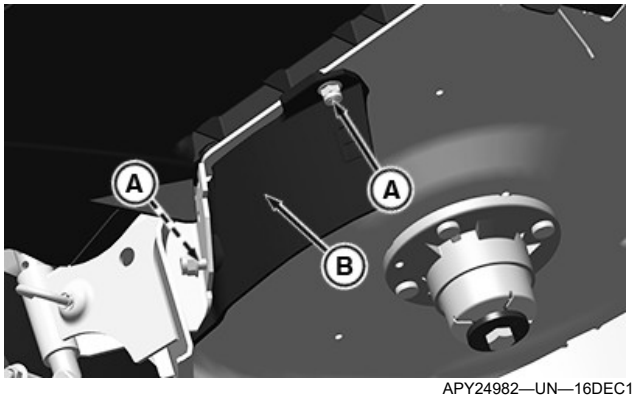

APY24982—UN—16DEC19

4. Déposer la plaque d'éjection (B) de la zone d'éjection en déposant les vis à embase hexagonale (A) et les écrous de blocage.

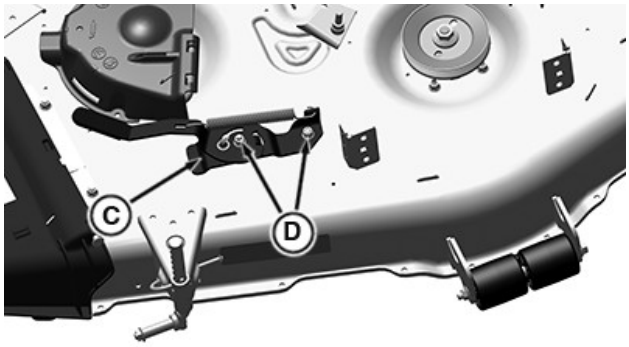

APY24977—UN—16DEC19

5. Desserrer les écrous de blocage (D) et déposer l'ensemble de poignée (C).

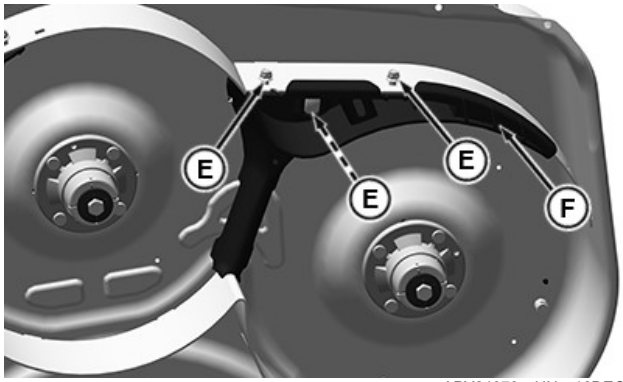

APY24979—UN—16DEC19

6. Desserrer les écrous de blocage (E) et déposer les vis M8, puis déposer l'ensemble de déflecteur gauche (F).

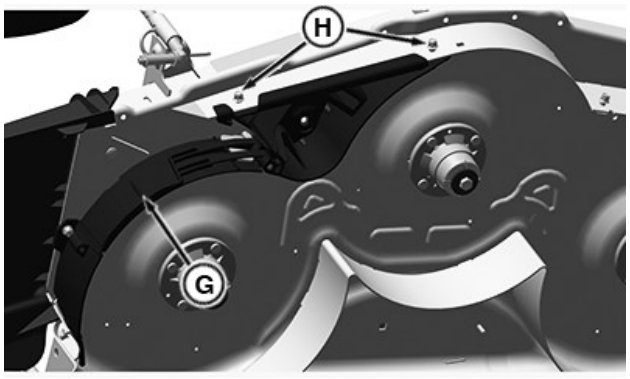

APY24980—UN—16DEC19

7. Desserrer les écrous de blocage (H) et déposer les vis M8, puis déposer l'ensemble de déflecteur droit (G).
8. **Séries X700 et X900 pour l'export uniquement:** Après avoir retiré le kit MulchControl™, poser des éléments de boulonnerie dans les orifices exposés restants sur le plateau.
9. **Série ZTrak™ pour l'export uniquement :** Replacer la plaque d'obturation.

Remisage de MulchControl™

Nettoyet et remiser toutes les pièces du MulchControl™ dans un endroit propre et sec.

MG39705,00002B4-28-27JAN20

Dépose du MulchControl™ (carters Accel Deep™ de 54")

Dépose du MulchControl™

1. Déposer l'unité de coupe. (Voir section Dépose de l'unité de coupe dans la partie Unité de coupe du livret d'entretien).

ATTENTION: Risque de blessures! Les lames sont tranchantes. Toujours porter des gants lors de la manipulation des lames ou pour travailler à proximité des lames. Remplacer les lames si elles sont défectueuses. Ne jamais les redresser ni les souder.

2. Déposer les lames de mulching.

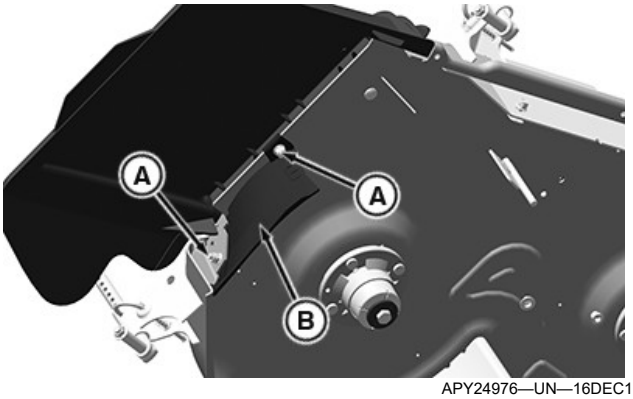

APY24976—UN—16DEC19

3. Déposer la plaque d'éjection (B) de la zone d'éjection en retirant les vis à collet carré (A) et les écrous de blocage.

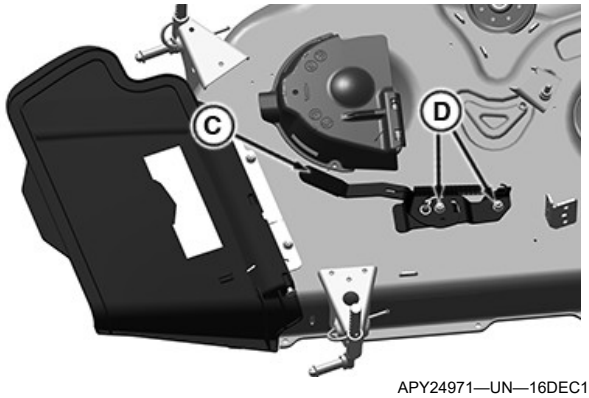

APY24971—UN—16DEC19

4. Desserrer les écrous de blocage (D) et déposer l'ensemble de poignée (C).

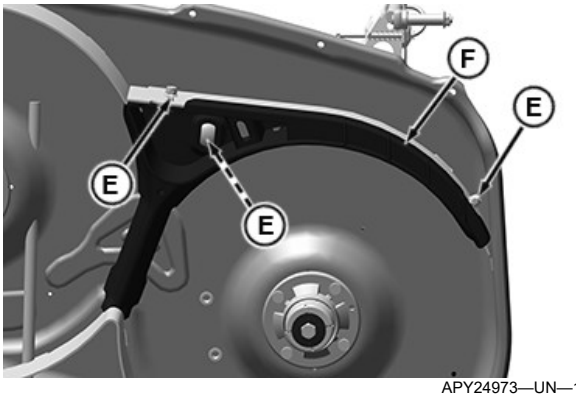

APY24973—UN—16DEC19

5. Desserrer les écrous de blocage (E) et déposer les vis M8, puis déposer l'ensemble de déflecteur gauche (F).

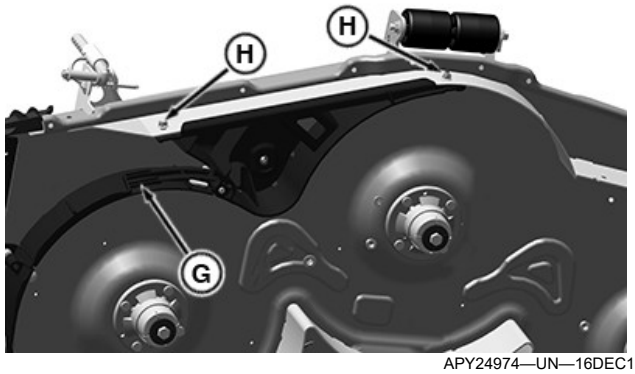

APY24974—UN—16DEC19

6. Desserrer les écrous de blocage (H) et déposer les vis M8, puis déposer l'ensemble de déflecteur droit (G).

Remisage de MulchControl™

Nettoyet et remiser toutes les pièces du MulchControl™ dans un endroit propre et sec.

MG39705,00002B5-28-28JAN20

Utilisation du tableau des pannes et remèdes

Si le problème n'est pas indiqué dans ce tableau, consulter le concessionnaire John Deere ou un autre prestataire de service.

Si toutes les causes possibles du tableau ont été contrôlées et que le problème persiste, consulter un concessionnaire John Deere ou un autre prestataire de services.

BS62576,00014F0-28-17OCT25

MulchControl™

SI	Contrôle
La porte ne s'ouvre pas ou ne se ferme pas.	Déflecteurs/unité de coupe de la tondeuse bouchés.Déflecteurs/ unité de coupe de la tondeuse obstrués.
La porte ne reste pas en position (ouverte ou fermée).	Vérifier que la poignée est fermement calée sur l'extrémité conique de l'axe et correctement alignée.
En position fermée, provoque un éclatement.	Vérifier que la butée de la porte est installée. S'assurer que le système est en position fermée.
La dispersion de la matière n'est pas satisfaisante.	Nettoyer les débris accumulés sous l'unité de coupe. Vérifier l'affûtage et l'état des lames. S'assurer d'avoir installé les lames correctes (MulchControl™ est conçu pour utiliser des lames de mulching et NON des lames standards.). Remplacer les lames. Vérifier l'état du canal d'éjection. Consulter les procédures relatives à la mise à niveau transversale et longitudinale de la tondeuse. Régler le système pour positionner correctement la porte. Faire tourner le moteur à plein régime. Vitesse de déplacement trop élevée pour l'état des graminées.

MG39705,00002F2-28-19FEB21

Garantie de qualité John Deere

Qualité John Deere

Un équipement John Deere, c'est plus qu'un simple achat, c'est un investissement dans la qualité. Au-delà de l'équipement lui-même, cette qualité se retrouve dans les services des pièces détachées et d'assistance des concessionnaires John Deere. Cette assistance est nécessaire pour assurer la satisfaction de nos clients.

C'est pour cela que John Deere a lancé un procédé pour répondre aux questions ou résoudre les problèmes éventuels. Les trois étapes suivantes vous serviront de guide lors de ce processus.

Étape 1

Se reporter au livret d'entretien

A. Il contient de nombreuses illustrations ainsi que des informations détaillées sur l'utilisation correcte et en toute sécurité de l'équipement.

B. Il donne les procédures de dépannage ainsi que des informations sur les caractéristiques.

C. Il donne des informations pour la commande de catalogues de pièces, de manuels d'entretien et de manuels techniques.

D. Si la réponse à vos questions ne figure pas dans le livret d'entretien, passer à l'étape 2.

Étape 2

S'adresser au concessionnaire

A. Le concessionnaire agréé John Deere a la responsabilité, l'autorité et la capacité voulues pour répondre aux questions, résoudre les problèmes et satisfaire les besoins en pièces ou de remise en état.

B. Commencer d'abord par discuter les questions ou problèmes avec le personnel compétent des services de pièces détachées et d'entretien du concessionnaire.

C. Si les employés du service des pièces détachées et du service d'entretien ne sont pas en mesure de résoudre le problème, s'adresser au directeur ou au propriétaire de la succursale.

D. Si les questions ou problèmes n'ont pu être résolus par le concessionnaire, passer à l'étape 3.

Étape 3

S'adresser à John Deere

A. Le concessionnaire John Deere est l'interlocuteur le plus à même de répondre à la plupart de vos questions, mais si votre problème n'a pas pu être résolu après avoir consulté le livret d'entretien et contacté votre concessionnaire, ne pas hésiter à demander l'aide de John Deere.

B. Pour obtenir un service rapide et efficace, il est bon d'avoir les renseignements suivants sous la main avant d'appeler:

- Le nom du concessionnaire avec lequel vous avez travaillé.
- Le numéro de modèle de l'équipement.
- Le nombre d'heures de service de la machine (le cas échéant).
- Le numéro de série qui a été enregistré à l'intérieur de la couverture du présent livret.
- Si le problème concerne un outil, le numéro d'identification de celui-ci.

C. Appeler alors le 1-800-537-8233 (États-Unis et Canada uniquement) et notre conseiller prendra contact avec le concessionnaire pour étudier le problème. Pour tous les autres pays en dehors des États-Unis et du Canada, visiter le site Web suivant:

https://www.deere.com/en/global-country-selector/

Sélectionner le pays, puis cliquer sur le lien Nous contacter en bas de la page.

SP66632,00043A7-28-04AUG25

Index

A

Achat, Informations 00-1

C

Commande de pièces de rechange en ligne 3
Compatibilité du produit..... 00-1

D

Débourrage de l'unité de coupe 10-1
Déflecteurs
  Pose, unité de coupe Accel Deep™ de 42 in 20-1
  Pose, unité de coupe Accel Deep™ de 48 in 21-1
  Pose, unité de coupe Accel Deep™ de 54 in 22-1
Dépose de l'unité de coupe 15-1
Dépose des lames d'éjection..... 15-2
Dépose et rangement
  MulchControl, unité de coupe Accel Deep™ de 42 in 30-1
  MulchControl, unité de coupe Accel Deep™ de 48 in 30-1
  MulchControl, unité de coupe Accel Deep™ de 54 in 30-2

M

Merci d'avoir acheté un produit John Deere 2
Modes Open (ouvert) et Closed (fermé), passage 10-1

P

Pannes et remèdes 35-1
Pièces..... 3
Pièces, MulchControl
  Unité de coupe Accel Deep™ de 42 in..... 20-1
  Unité de coupe Accel Deep™ de 48 in..... 21-1
  Unité de coupe Accel Deep™ de 54 in..... 22-1
Plaque de heurtoir de mulch
  Pose, unité de coupe Accel Deep™ de 42 in 20-1
  Pose, unité de coupe Accel Deep™ de 48 in 21-1
  Pose, unité de coupe Accel Deep™ de 54 in 22-1
Poignée
  Pose, unité de coupe Accel Deep™ de 42 in 20-2, 20-3
  Pose, unité de coupe Accel Deep™ de 48 in 21-2
  Pose, unité de coupe Accel Deep™ de 54 in 22-2
Protections
  Dépose
    Série X700, modèles européens uniquement (unité de coupe Accel Deep™ de 48 in) .. 15-2
    Séries X300 et X500, modèles européens uniquement (unité de coupe Accel Deep™ de 42 in) 15-2
  Pose
    Série X700, modèles européens uniquement (unité de coupe Accel Deep™ de 48 in) .. 21-3
    Séries X300 et X500, modèles européens uniquement (unité de coupe Accel Deep™ de 42 in) 20-4
Publications d'entretien 3

Q

Qualité John Deere..... 40-1

R

Remarques 3

MulchControl™ für 42-, 48- und 54-Zoll Accel Deep™ Mähwerke

JOHN DEERE

BETRIEBSANLEITUNG

Accel Deep™ Mähwerke für Modelle S200, X300, X500, X700, X900 und ZTrak™

OMUC22011G AUSGABE K5 (GERMAN)

John Deere Horicon Works
Weltweite Ausführung
Printed in U.S.A.

Einleitung

Wir danken Ihnen für den Kauf eines John Deere Produktes

Wir freuen uns, dass Sie unser Kunde sind und hoffen, dass Ihre Maschine Ihnen viele Jahre lang sichere und zufriedenstellende Dienste leisten wird.

MX00654,000020B-29-17SEP25

Verwendung der Betriebsanleitung

Vor der Verwendung diese Betriebsanleitung lesen, das Sicherheitsvideo ansehen und die Warnschilder an der Maschine prüfen. Sie alle enthalten wichtige Sicherheitsinformationen und Betriebsanweisungen, die befolgt werden müssen, um Sie und andere zu schützen. Sicherstellen, dass jeder, der die Maschine benutzt, die Betriebsanleitung gelesen und die Warnschilder überprüft hat und weiß, wie die Maschine sicher und ordnungsgemäß zu benutzen ist.

Ihre Maschine wurde so konstruiert und gebaut, dass sie in Übereinstimmung mit allen Anweisungen zum sicheren Betrieb betrieben werden kann. Da die Maschine zum Mähen von Gras konzipiert wurde, kann sie Hände und Füße amputieren und Gegenstände schleudern. Wenn Sie die Sicherheitshinweise nicht befolgen, kann dies zu schweren Verletzungen oder zum Tod führen.

Diese Betriebsanleitung ist in Abschnitte gegliedert, damit Sie Informationen schnell finden können. Sie können diese Betriebsanleitung verwenden, um Antworten auf viele Ihrer Fragen zu Betrieb und Wartung zu finden. Ein Index am Ende dieses Buches hilft Ihnen, die benötigten Informationen schnell zu finden. Wenden Sie sich an Ihren Händler, wenn dieses Handbuch Ihre Fragen nicht beantwortet.

Vor der Nutzung Ihrer Maschine:

- Die Bedienung der Maschine verstehen. Der Abschnitt BEDIENELEMENTE hilft Ihnen, die Bedienelemente Ihrer Maschine und deren Funktion zu verstehen.
- Die Maschine und den Mähbereich vorbereiten, indem Sie die erforderlichen täglichen Kontrollen durchführen, die im Abschnitt ALLGEMEINE ANWEISUNGEN beschrieben sind.
- Anweisungen im Abschnitt VERLETZUNGEN VERHINDERN befolgen, insbesondere in Bezug auf:
  - Das Sorgen für die Sicherheit von Kindern, indem die Anweisungen im Abschnitt KINDER SCHÜTZEN befolgt werden.
  - Vermeidung von Verletzungen an Hängen und geländenahen Gefahren durch Befolgen der Anweisungen im Abschnitt ARBEITEN AN HÄNGEN UND GELÄNDENAHE GEFAHREN.
  - Anweisungen im Abschnitt GESCHLEUDERTE GEGENSTÄNDE VERMEIDEN befolgen und alle Schutzvorrichtungen an ihrem Platz belassen, einschließlich des Auswurfschachtes.
  - Reinigung der Maschine während des Betriebs und vor der Lagerung, wie im Abschnitt BRÄNDE VERHINDERN beschrieben.
- Verstehen, wie Wartung und Inspektion Ihrer Maschine funktioniert.

Wenn Sie die Anweisungen nicht verstehen oder Fragen haben, kontaktieren Sie Ihren Händler.

Die in diesem Handbuch abgebildete Maschine kann sich geringfügig von Ihrer Maschine unterscheiden.

Die Bezeichnungen RECHTS und LINKS beziehen sich auf die Vorwärtsfahrtrichtung der Maschine. Wenn eine gestrichelte Linie (------) angezeigt wird, ist die referenzierte Position ausgeblendet.

Vor Auslieferung dieser Maschine hat Ihr Händler eine Inspektion durchgeführt, um den vollen Funktionsumfang zu garantieren.

Diese Betriebsanleitung ist ein wichtiger Teil der Maschine. Dieses Handbuch sollte beim Verkauf des Geräts beigelegt werden.

OUO2005,000078D-29-11FEB20

John Deere steht zu Ihren Diensten

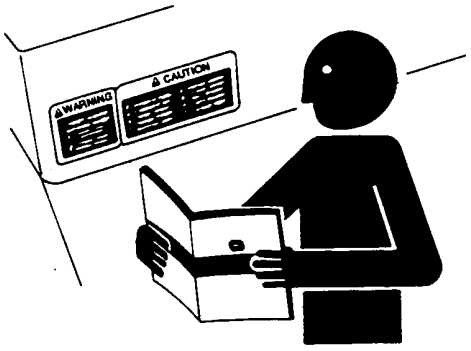

TS201—UN—15APR13

Die Zufriedenheit unserer Kunden ist uns wichtig.

Unsere Vertriebspartner sind stets bemüht, Ihnen unverzüglichen und effizienten Ersatzteil- und Kundendienst zu bieten:

• Wartung und Ersatzteile für Ihre Maschinen.

• Geschulte Servicetechniker und die zur Wartung Ihrer Maschinen erforderlichen Diagnose- und Reparaturwerkzeuge.

• Bereitstellung von John Deere Ersatzteilen, Reparaturdienstleistungen und Informationen zu Wartung oder Reparatur. Für weitere Informationen siehe deere.com oder deere.ca.

DX,IFC,JDS-29-30SEP25

Verwendung der Maschine

Diese Maschine ist ausschließlich für den üblichen Einsatz beim Rasenmähen bestimmt. Jeder darüber hinausgehende Gebrauch gilt als nicht bestimmungsgemäß.

Für hieraus resultierende Schäden oder Verletzungen haftet der Hersteller nicht; das Risiko hierfür trägt allein der Benutzer. Zum bestimmungsgemäßen Gebrauch gehört auch die Einhaltung der vom Hersteller vorgeschriebenen Betriebs-, Wartungs- und Instandhaltungsbedingungen.

Diese Maschine darf nur von Personen bedient, gewartet und instand gesetzt werden, die mit deren Eigenschaften vertraut und über die entsprechenden Sicherheitsvorschriften (Unfallverhütung) unterrichtet sind. Die einschlägigen Unfallverhütungsvorschriften, sowie die sonstigen allgemein anerkannten sicherheitstechnischen, arbeitsmedizinischen und straßenverkehrsrechtlichen Regeln sind stets einzuhalten.

Veränderung der Kraftstoffeinspritzmenge über die werksseitig vorgeschriebene Höchstgrenze oder andere unstatthafte Leistungserhöhungen der Maschine bewirken ein Erlöschen der Garantie.

Eigenmächtige Veränderungen an dieser Maschine schließen eine Haftung des Herstellers für daraus resultierende Schäden oder Verletzungen aus.

OUO1023,0000025-29-05JUN17

Besondere Mitteilungen

Die Anleitung enthält besondere Meldungen, die auf mögliche Sicherheitsrisiken und Maschinenschäden hinweisen, sowie hilfreiche Betriebs- und Wartungsinformationen enthalten. Zur Vermeidung von Verletzungen und Maschinenschäden alle Informationen bitte sorgfältig lesen.

ACHTUNG: Verletzungen vermeiden! Dieses Symbol und dieser Text verweisen auf die Gefahr schwerer oder tödlicher Verletzungen des Fahrers oder in der Nähe befindlicher Personen, die auftreten können, wenn entsprechende Gefahren oder Vorgehensweisen ignoriert werden.

WICHTIG: Schäden vermeiden! Dieser Text wird verwendet, um den Fahrer auf Tätigkeiten oder Zustände hinzuweisen, die zu Maschinenschäden führen können.

HINWEIS: In der gesamten Anleitung sind allgemeine Informationen enthalten, die den Fahrer bei der Bedienung oder Wartung der Maschine unterstützen.

MX00654,000020D-29-04AUG25

Wartungsliteratur

Wenn Sie eine Kopie des Ersatzteilkatalogs oder Technischen Handbuchs für diese Maschine beziehen wollen, besuchen Sie den John Deere Store für Technische Informationen unter:

https://techpubs.deere.com/

oder rufen Sie uns an:

- **Vereinigte Staaten & Kanada:** 1-800-522-7448.
- **Alle anderen Regionen:** Ihr John Deere Vertriebspartner.

TH84124,0000199-29-04AUG25

Teile

Wir empfehlen John Deere Qualitäts-Ersatzteile und Schmiermittel, erhältlich bei Ihrem John Deere Vertriebspartner.

Wenn Sie Teile bestellen, benötigt Ihr John Deere Vertriebspartner die Seriennummer oder die Produkt-Identifikationsnummer (PIN) Ihrer Maschine oder Ihres Anbaugeräts. Das sind die Nummern, die Sie im Abschnitt Produktidentifikation dieses Handbuchs notiert haben.

Ersatzteile online bestellen

Besuchen Sie https://partscatalog.deere.com/jdrc/ für Ihre Internetverbindung zu Ersatzteilbestellung und Informationen.

TC00531,00000E9-29-04AUG25

Inhalt

Seite

Produktidentifikation
Produktkompatibilität 00-1
Informationen zum Kauf notieren 00-1

Sicherheit
Abschnitt Sicherheit in der Betriebsanleitung lesen 05-1
Sicher Parken 05-1
Kinder schützen 05-1
Wartung 05-1
Entsorgung von Abfallprodukten und Chemikalien 05-2

Betrieb
In offene und geschlossene Stellung wechseln 10-1
Beseitigung von Verstopfungen am Mähwerk 10-1

Vorbereiten
Mähwerk ausbauen 15-1
Schutzabdeckungen abnehmen, nur europäische Modelle (ZTrak™) 15-1
Schutzabdeckungen abnehmen, nur europäische Modelle (Accel Deep™ Mähwerke, 42 in — Modelle X300 und X500) 15-2
Schutzabdeckungen abnehmen, nur europäische Modelle (X700 und X900) 15-2
Auswurfmesser ausbauen 15-2

Einbau 42-Zoll Accel Deep™ Mähwerke
Im Nachrüstsatz enthaltene Teile 20-1
MulchControl™ Auswurfplatte einbauen 20-1
Abweiserbaugruppe einbauen 20-1
Griffbaugruppe einbauen (für Modelle X3, X5 und Z3) 20-2
Griffbaugruppe einbauen (für Modelle S200) 20-3
Mulchmesser einbauen 20-3
Schutzabdeckungen einbauen, nur europäische Modelle (Accel Deep™ Mähwerke, 42 in. — X300 und X500) 20-4
Aufkleber anbringen 20-4
Mähwerk anbauen 20-4

Einbau von Accel Deep™ Mähwerken (48 in)
Im Nachrüstsatz enthaltene Teile 21-1
MulchControl™ Auswurfplatte einbauen 21-1
Abweiserbaugruppe einbauen 21-1
Griffbaugruppe einbauen 21-2
Mulchmesser einbauen 21-3

Seite

Schutzabdeckungen einbauen, nur europäische Modelle (X700 / X900) 21-3
Aufkleber anbringen 21-3
Mähwerk anbauen 21-4

Einbau von Accel Deep™ Mähwerken (54 in)
Im Nachrüstsatz enthaltene Teile 22-1
MulchControl™ Auswurfplatte einbauen 22-1
Abweiserbaugruppe einbauen 22-1
Griffbaugruppe einbauen 22-2
Mulchmesser einbauen 22-3
Aufkleber anbringen 22-3
Mähwerk anbauen 22-3

Ausbau und Einlagerung
MulchControl™ ausbauen (42-Zoll Accel Deep™ Mähwerke) 30-1
MulchControl™ ausbauen (48-Zoll Accel Deep™ Mähwerke) 30-1
MulchControl™ ausbauen (54-Zoll Accel Deep™ Mähwerke) 30-2

Störungssuche
Verwendung der Tabelle für die Störungssuche 35-1
MulchControl™ 35-1

John Deere Qualitätsversprechen
John Deere Qualität 40-1

Originalanleitung. Alle Informationen, Abbildungen und technischen Angaben in dieser Publikation entsprechen dem neuesten Stand zum Zeitpunkt der Veröffentlichung. Änderungen jederzeit und ohne Bekanntgabe vorbehalten.

COPYRIGHT © 2025
DEERE & COMPANY
Moline, Illinois
All rights reserved.
Previous Editions
Copyright © 2015, 2016, 2019, 2020

Produktidentifikation

Produktkompatibilität

Der MulchControl-Nachrüstsatz ist mit den folgenden Mähwerken kompatibel:

Accel Deep™ Mähwerke (42 in, 48 in und 54 in) für Modelle X300.

Accel Deep™ Mähwerke (42 in, 48 in und 54 in) für Modelle X500.

Accel Deep™ Mähwerk (48 in) für Modelle X700 und X900.

Accel Deep™ Mähwerke (42 in, 48 in und 54 in) für ZTrak™ Modelle.

Accel Deep™ Mähwerke (42 in und 48 in) für Modelle S200.

MG39705,00002E5-29-20FEB20

Informationen zum Kauf notieren

Die Informationen zum Kauf an der dafür vorgesehenen Stelle notieren.

KAUFDATUM:

_____

NAME DES HÄNDLERS:

_____

TELEFONNUMMER DES HÄNDLERS:

_____

OUMX258,0000CEA-29-03DEC13

Abschnitt Sicherheit in der Betriebsanleitung lesen

Weitere Sicherheitshinweise sind unter den allgemeinen Sicherheitsmaßnahmen in der Betriebsanleitung Ihrer Maschine zu finden.

OUMX068,0000230-29-18SEP13

Sicher Parken

Bevor die Maschine unbeaufsichtigt abgestellt wird, immer die Feststellbremse anziehen und den Zündschlüssel oder den Zündschlüsselstift abziehen. Kinder oder andere Personen könnten versuchen, eine unbeaufsichtigte Maschine zu bewegen oder zu bedienen.

- Maschine auf ebenem Boden abstellen.
- Mähmesser und andere Anbaugeräte ausrücken.
- Anbaugeräte auf Boden absenken.
- Feststellbremse anziehen.
- Maschine ausschalten.
- Zündschlüssel oder Zündschlüsselstift entfernen.
- Vor dem Verlassen des Fahrersitzes warten, bis alle sich bewegenden Teile zum Stillstand gekommen sind.
- Batterie vor der Wartung trennen.

OUO2005,0000788-29-12APR23

Kinder schützen

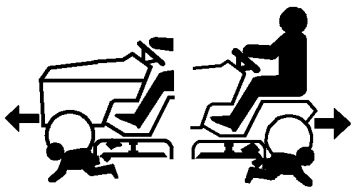

MXAL41929—UN—18FEB13

- Kinder können durch die fahrenden Mäher getötet oder schwer verletzt werden, wenn die Fahrer die sicheren Betriebspraktiken nicht befolgen.
- Nicht rückwärts mähen. Es wird davon abgeraten, mit eingeschaltetem Mähwerk zu arbeiten, während man rückwärts fährt.
- Kinder niemals auf einem Mäher oder in einem Wagen hinter dem Mäher mitfahren lassen, auch nicht, wenn die Mähmesser ausgeschaltet sind. Sie können herunterfallen und von den Mähmessern überfahren oder geschnitten werden. Kinder können den Betrieb des Mähers stören. Kinder, denen in der Vergangenheit Fahrten gestattet wurden, können plötzlich für eine weitere Fahrt im Mähbereich auftauchen. Wenn Sie sich dessen nicht bewusst sind, können Kinder vom Mäher überfahren oder rückwärts überfahren werden.
- Kinder fühlen sich oft von Rasenmähern und Mähaktivitäten angezogen, vor allem, wenn sie schon einmal mitgefahren sind. Sie wissen nicht, ob die Mähmesser rotieren und verstehen nicht, dass sie getötet oder schwer verletzt werden können, selbst wenn die Mähmesser nicht rotieren.
- Halten Sie Kinder während des Betriebs des Mähers im Innenbereich und außerhalb des Mähbereichs. Beaufsichtigen Sie Kinder durch einen verantwortlichen Erwachsenen, der nicht der Bediener des Mähers ist. Wenn es keinen verantwortlichen Erwachsenen gibt, der dafür sorgt, dass Kinder im Innenbereich bleiben, NICHT mähen.
- Stets auf die Anwesenheit von Kindern oder anderen Personen achten. Die Mähmesser ausschalten und die Maschine stoppen, wenn jemand den Mähbereich betritt.
- In die Richtung schauen, in die sich die Maschine bewegt. Vor und während des Rückwärtsfahrens die Mähmesser ausschalten und sorgfältig nach unten und hinter die Maschine schauen, besonders im Hinblick auf Kinder.
- Äußerst vorsichtig fahren, wenn Sie sich Objekten nähern, die Ihnen die Sicht versperren, wie beispielsweise unübersichtlichen Ecken, Sträuchern oder Bäumen, insbesondere beim Rückwärtsfahren. Diese können ein Kind verbergen.

MX00654,00002ED-29-30MAR20

Wartung

- Eine ordnungsgemäße Wartung und Instandhaltung der Maschine ist unerlässlich.
- Alle Teile in einwandfreiem Zustand halten, alle Muttern und Schrauben fest ziehen und eventuelle Schäden sofort beheben. Sofort anhalten und die Maschine überprüfen, wenn es zu einem Zusammenstoß mit einem Gegenstand kommt.
- Sicherstellen, dass alle Sicherheitsvorrichtungen, der Auswurfschacht und alle Komponenten des Grasfangbehälters in einwandfreiem Zustand sind und bei Bedarf austauschen.
- Die Wartungsverfahren gründlich verstehen, bevor Sie an der Maschine arbeiten. Wenn Sie die Wartungsverfahren nicht verstehen oder sich bei der Arbeit an Ihrer Maschine unwohl fühlen, wenden Sie sich an Ihren John Deere Händler oder einen anderen Dienstleister.
- Vor der Wartung der Maschine die Batterie oder alle Zündkerzenkabel trennen. Zuerst den Minuspol und dann den Pluspol abklemmen. Zuerst den Pluspol und dann den Minuspol anschließen.
- Einige Komponenten könnten gespeicherte Energie in Federn oder Hydraulikkomponenten enthalten haben. Die im Abschnitt "Wartung" beschriebenen Wartungsverfahren beschreiben, wie Wartungs- und

Instandhaltungsaufgaben sicher durchgeführt werden können.

- Alle Maschinenelemente, die für Wartungsarbeiten angehoben werden müssen, sicher abstützen. Wagenheber oder Wartungsverriegelungen verwenden, um Komponenten bei Bedarf sicher abzustützen.

MX00654,00002EE-29-17OCT25

Entsorgung von Abfallprodukten und Chemikalien

- Abfallprodukte wie Altöl, Kraftstoff, Kühlmittel, Bremsflüssigkeit und Batterien können für Umwelt und Menschen schädlich sein.
- Keine Getränkebehälter für Abfallflüssigkeiten verwenden – jemand könnte versehentlich daraus trinken.
- Ein Sicherheitsdatenblatt (SDS) liefert spezielle Angaben zu chemischen Produkten: Verletzungsgefahren und Gesundheitsrisiken, Sicherheitsmaßnahmen und Maßnahmen bei Notfällen. Der Verkäufer der Chemikalien, die mit der Maschine verwendet werden, ist für die Aushändigung des SDB für das entsprechende Produkt verantwortlich.
- Informationen zum Recycling oder zur ordnungsgemäßen Entsorgung von Abfallprodukten, die bei der Wartung anfallen, erhalten Sie bei Ihrem örtlichen Recycling-Zentrum oder von Ihrem John Deere Händler oder anderen Dienstleister. Wenn Sie die Maschine entsorgen möchten, kontaktieren Sie Ihr örtliches Recycling-Zentrum, Ihren John Deere Händler oder einen anderen Dienstleister.

MX00654,00002EF-29-17OCT25

In offene und geschlossene Stellung wechseln

ACHTUNG: Verletzungen vermeiden! Sich drehende Riemen und Messer sind gefährlich.

1. Maschine auf ebener Fläche abstellen.
2. Mähmesser ausschalten.
3. Feststellbremse verriegeln.
4. Vor dem Verlassen der Fahrerplattform warten, bis alle sich bewegenden Teile des Mähwerks stillstehen.

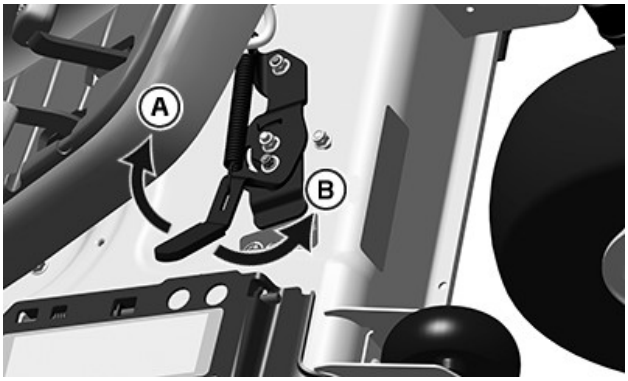

APY24916—UN—11DEC19

5. Zum Schließen den Hebel nach rechts (A) oder zum Öffnen den Hebel nach links (B) drehen.

MG39705,0000293-29-22MAY20

Beseitigung von Verstopfungen am Mähwerk

ACHTUNG: Verletzungen vermeiden! Bei laufender Maschine nicht versuchen, Verstopfungen am Anbaugerät zu beseitigen.

Messerrotoren sind gefährlich. Den Motor abstellen und den Zündschlüssel abziehen, dann erst den Sitz verlassen, um die Maschine und das Zusatzgerät zu überprüfen.

Hochgeschleuderte Gegenstände können schwere Verletzungen verursachen. Vergewissern Sie sich, dass alle Maschinenteile zum Stillstand gekommen sind, bevor der Deckel des Grasfangbehälters angehoben wird oder die Auswurfschächte entfernt werden.

1. Die Maschine sicher parken. Warten, bis alle sich bewegenden Teile zum Stillstand gekommen sind, bevor die Fahrerplattform zur Prüfung der Maschine verlassen wird.
2. Den Bereich unter dem Mähwerk und Auswurfschacht auf Schmutzansammlungen prüfen.
3. Sämtlichen Schmutz entfernen, bevor das Mähwerk verwendet wird.
4. Wenn Verstopfungen auftreten, in die offene Stellung wechseln, damit ein wenig Gras ausgeworfen werden kann.

OUO2004,0000AF8-29-29JAN21

Mähwerk ausbauen

(Siehe Abschnitt AUSBAU DES MÄHWERKS in der Betriebsanleitung des Fahrzeugs / Mähwerks.)

Schmutz von unter dem Mähwerk und Auswurfschacht komplett entfernen.

MG39705,0000446-29-25MAY20

Schutzabdeckungen abnehmen, nur europäische Modelle (ZTrak™)

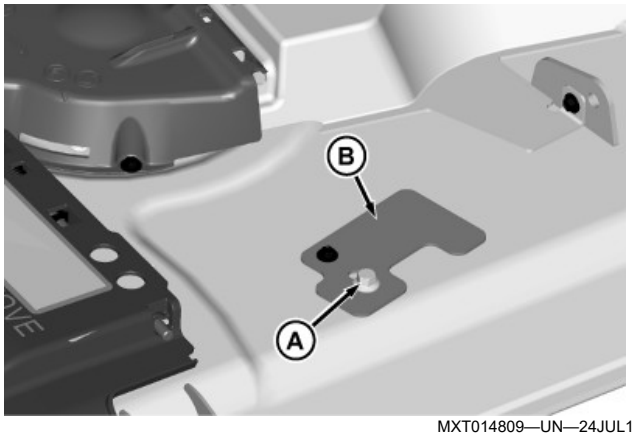

MXT014809—UN—24JUL15

Hinweis zur Abbildung: 42-Zoll Accel Deep™ Mähwerk dargestellt.

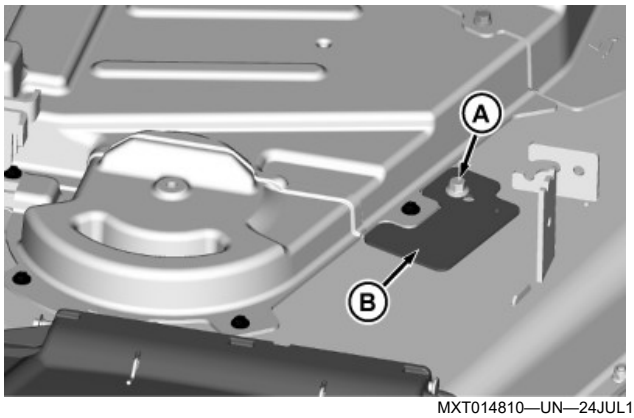

MXT014810—UN—24JUL15

Hinweis zur Abbildung: 48-Zoll Accel Deep™ Mähwerk dargestellt.

1. Die selbstschneidende Schraube (A) und Abdeckplatte (B) entfernen.

OUMX068,0000CFC-29-07MAR16

Schutzabdeckungen abnehmen, nur europäische Modelle (Accel Deep™ Mähwerke, 42 in — Modelle X300 und X500)

HINWEIS: Befestigungsteile (A) werden an der Schutzabdeckung mit einer Druckmutter aufbewahrt.

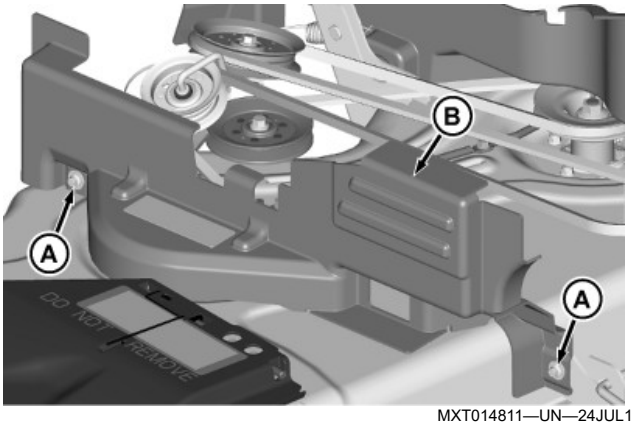

MXT014811—UN—24JUL15

1. Rechte Schutzabdeckung (B) abnehmen.

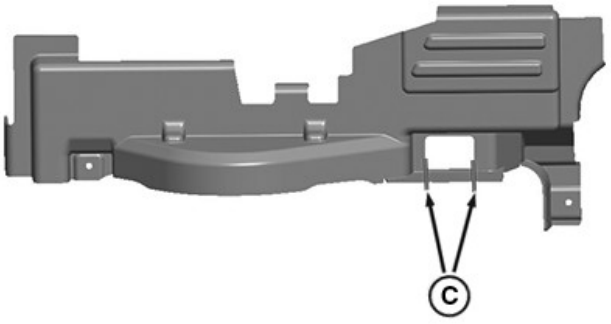

APY30208—UN—23JAN20

2. Die Schutzabdeckung umdrehen und wie oben angegeben (C) ausschneiden.

MG39705,00002EF-29-20FEB20

Schutzabdeckungen abnehmen, nur europäische Modelle (X700 und X900)

HINWEIS: Befestigungsteile (A) werden an der Schutzabdeckung mit einer Druckmutter aufbewahrt.

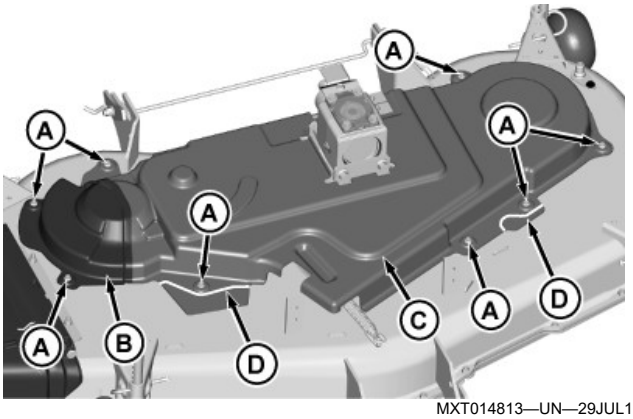

MXT014813—UN—29JUL15

1. Die rechte (B) und linke (C) Abdeckung entfernen.
2. Entlang der Markierung (D) in der linken Abdeckung schneiden.

MG39705,00002F0-29-23JAN20

Auswurfmesser ausbauen

ACHTUNG: Verletzungen vermeiden! Die Mähmesser sind scharf. Beim Umgang mit den Mähmessern oder bei Arbeiten im Bereich der Mähmesser stets Handschuhe tragen. Die Messer ersetzen, wenn sie defekt sind. Niemals geradebiegen oder schweißen.

1. Das Mähwerk umdrehen, so dass die Unterseite nach oben zeigt.
2. Einen Holzblock zwischen Messer und Mähwerk klemmen, um zu verhindern, dass sich das Messer beim Entfernen der Schraube dreht.

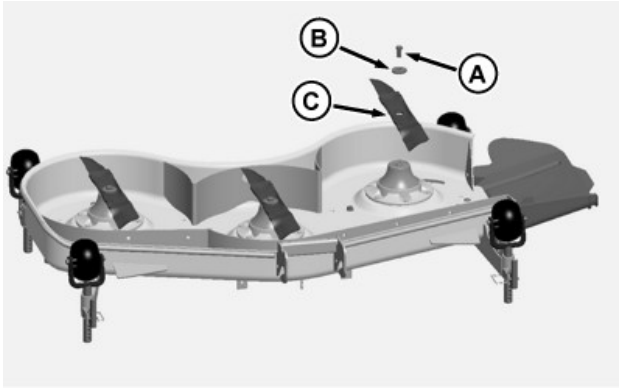

MXT012577—UN—22DEC14

3. Schraube (A), große Scheibe (B) und Messer (C) entfernen.

OUO2004,0000A9D-29-30JUL15

Einbau 42-Zoll Accel Deep™ Mähwerke

Im Nachrüstsatz enthaltene Teile

WICHTIG: Die Mulchmesser für das Accel Deep™ Mähwerk (42 in) DÜRFEN NUR mit dem Mulchstopfeneinsatz verwendet werden. Die Verwendung von Standardmessern oder Mähmessern zum Grassammeln WIRD den Mulchstopfen zerstören und kann den Traktor und das Mähwerk beschädigen.

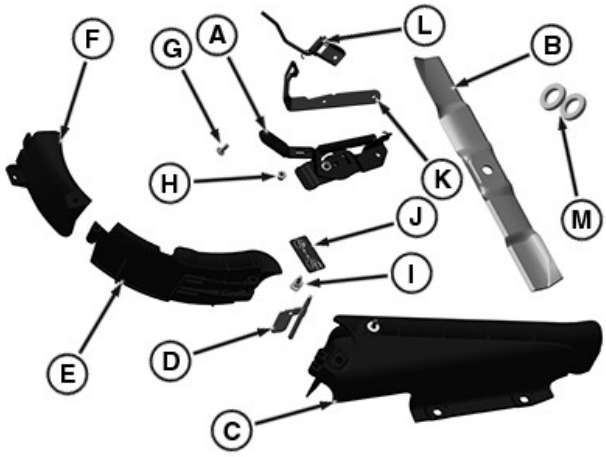

APY24917—UN—13FEB20

Position	Beschreibung	Anzahl
a	Griff	1
B	Messer	2
C	Leitblech	1
D	Scharnierstift	1
E	Nachrüstsatz für Heckklappe	1
F	Auswurfplatte	1
G	Schraube, M8 x 20	2
H	Kontermutter, M8	7
I	Bundbolzen, M8	3
J	Aufkleber	1
K	Arretierungsplatte (nur für Modelle S200)	1
L	Griffbaugruppe (nur für Modelle S200)	1
M	Unterlegscheibe (nur für Modelle S200)	2

MG39705,0000294-29-16APR20

MulchControl™ Auswurfplatte einbauen

ACHTUNG: Verletzungen vermeiden! Die Maschinenkomponente/das Anbaugerät ist schwer. Eine sichere Hebevorrichtung verwenden oder eine weitere Person um Mithilfe beim Anheben, Montieren oder Entfernen von Komponenten oder Zubehör bitten.

HINWEIS: Für einen einfachen Anbau das Mähwerk in die vertikale Position bringen.

HINWEIS: Das folgende Verfahren ist für MulchControl™ (42 in) in einem Mähwerk der Select Series™ vorgesehen. Das Einbauverfahren ist für andere Maschinen mit einem Accel Deep™ Mähwerk (42 in) gleich.

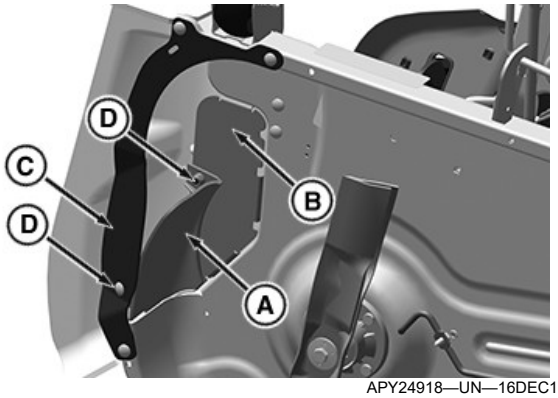

APY24918—UN—16DEC19

1. Auswurfplatte (A) wie dargestellt anordnen.
2. Auswurfplatte an dem Metallschacht (B) und dem Zehenschutz (C) mit zwei Schlossschrauben (M8 x 20) (D) und zwei Kontermuttern M8 befestigen.
3. Kontermuttern anziehen.

Spezifikation

Kontermutter M8—Drehmoment. . . . . 20 N·m (15 lb·ft)

MG39705,0000295-29-02JUN20

Abweiserbaugruppe einbauen

ACHTUNG: Verletzungen vermeiden! Die Maschinenkomponente/das Anbaugerät ist schwer. Eine sichere Hebevorrichtung verwenden oder eine weitere Person um Mithilfe beim Anheben, Montieren oder Entfernen von Komponenten oder Zubehör bitten.

HINWEIS: Um die Installation zu erleichtern, das Mähwerk in vertikale Position bringen.

HINWEIS: Das folgende Verfahren ist für MulchControl™ (42 in) an einem Select Series™ Mähwerk vorgesehen. Das Einbauverfahren ist für andere Maschinen mit einem Accel Deep™ Mähwerk (42 in) gleich.

MulchControl™ ist eine Marke von Deere & Company
Select Series™ ist eine Marke von Deere & Company
Accel Deep™ ist eine Marke von Deere & Company

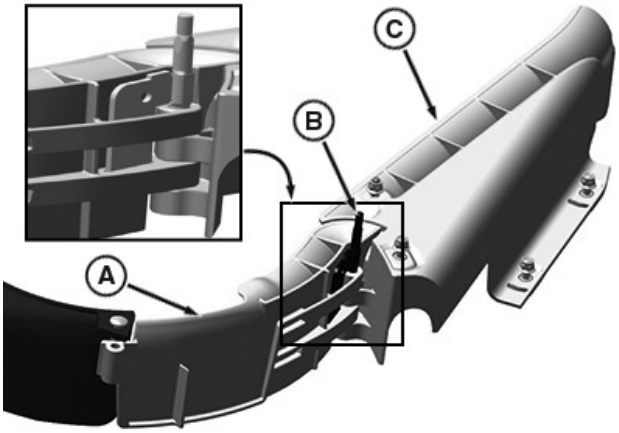

APY24920—UN—25MAY20

1. Nachrüstsatz für Heckklappe (A) und Leitblech (C) wie abgebildet zusammenbauen und Stift (B) in die Schlitze einsetzen.

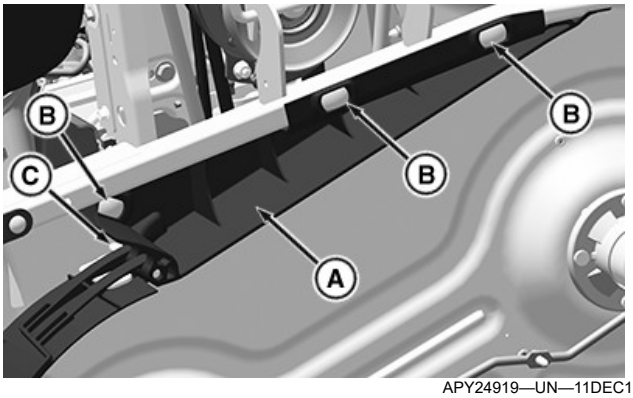

APY24919—UN—11DEC19

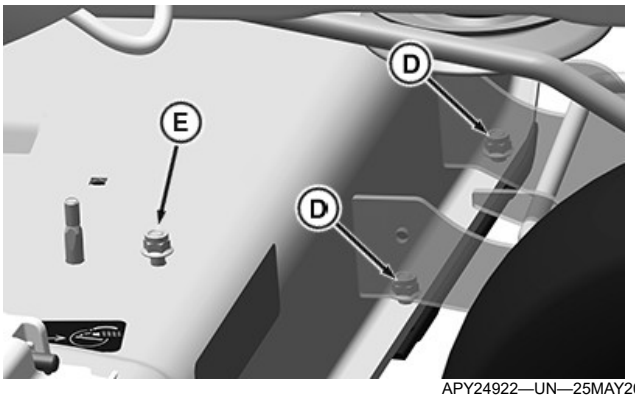

APY24922—UN—25MAY20

2. Abweiserbaugruppe (A) mit Bundbolzen M8 (B), Kontermuttern M8 (D) und Kontermutter (E) am Mähwerk einbauen.
3. Sicherstellen, dass sich der Stift (C) im richtigen Schlitz befindet und sich die Heckklappentür öffnen und schließen kann.
4. Kontermuttern (D) und Kontermutter (E) festziehen.

Spezifikation

Kontermutter M8—Drehmoment	20 N·m (15 lb·ft)

HINWEIS: Für das Modell der Serie 200 keine Kontermutter M8 (E) verwenden.

MG39705,0000296-29-02JUN20

Griffbaugruppe einbauen (für Modelle X3, X5 und Z3)

HINWEIS: Das folgende Verfahren ist für MulchControl™ (42 in) in einem Mähwerk der Select Series™ vorgesehen. Das Einbauverfahren ist für die anderen oben genannten Maschinen mit einem Accel Deep™ Mähwerk (42 in) gleich.

ACHTUNG: Verletzungen vermeiden! Die Maschinenkomponente/das Anbaugerät ist schwer. Eine sichere Hebevorrichtung verwenden oder eine weitere Person um Mithilfe beim Anheben, Einbauen oder Entfernen von Komponenten oder Zubehör bitten.

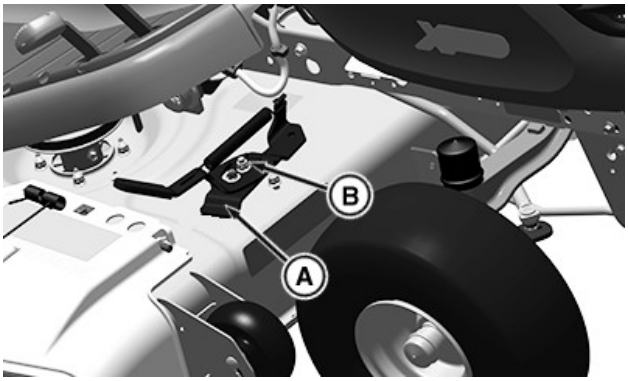

APY24923—UN—11DEC19

1. Griffbaugruppe (A) am Scharnierstift mit Kontermutter M8 (B) anbauen. Kontermutter anziehen, bis sie fest am Griff sitzt.

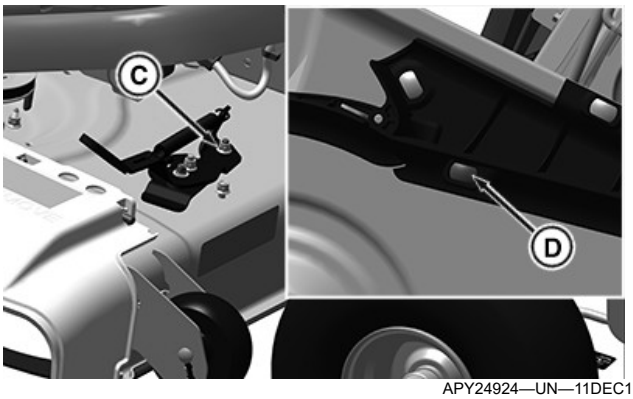

APY24924—UN—11DEC19

2. Auf der Oberseite des Mähwerks eine Kontermutter M8 (C) auf dem Bundbolzen (D) anbringen, um die Griffbaugruppe zu sichern.

Spezifikation

Kontermutter M8—Drehmoment. . . . . 20 N·m (15 lb·ft)

MG39705,0000297-29-02JUN20

Griffbaugruppe einbauen (für Modelle S200)

ACHTUNG: Verletzungen vermeiden! Die Maschinenkomponente/das Anbaugerät ist schwer. Eine sichere Hebevorrichtung verwenden oder eine weitere Person um Mithilfe beim Anheben, Einbauen oder Entfernen von Komponenten oder Zubehör bitten.

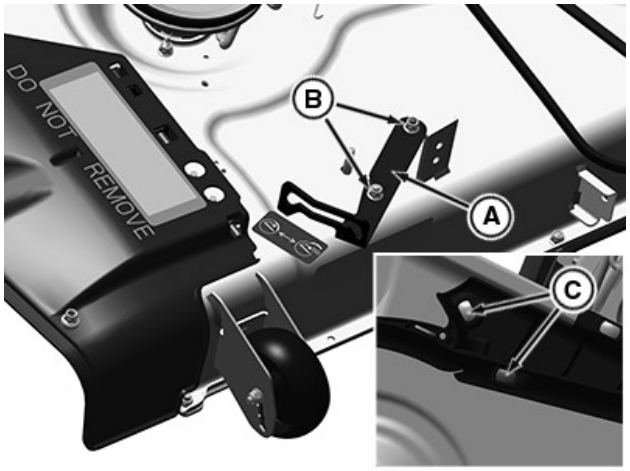

APY24889—UN—13FEB20

1. Arretierungsplatte (A) anbringen und mit zwei Bundbolzen M8 (C) von der Unterseite zum Mähwerk und Kontermuttern M8 (B) auf der Arretierungsplatte (A) befestigen.

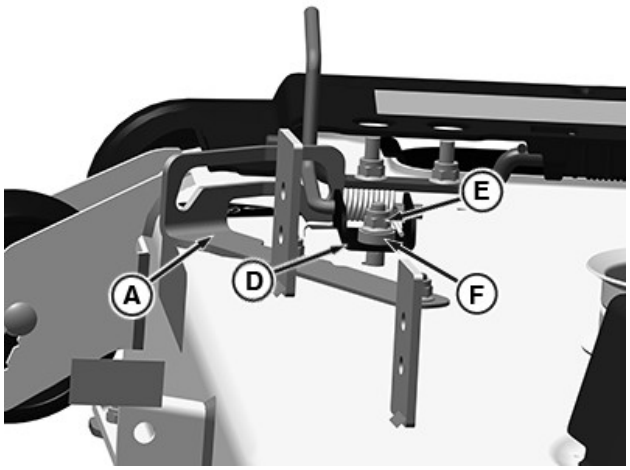

APY24990—UN—02JUN20

2. Griffbaugruppe (D) durch einen Schlitz in der Arretierungsplatte (A) einbauen und mit einer Kontermutter M8 (E) und zwei Unterlegscheiben (F) sichern.

Spezifikation

Kontermutter M8—Drehmoment. . . . . 20 N·m (15 lb·ft)

HINWEIS: Die Griffbaugruppe ist federbelastet. Zur ordnungsgemäßen Installation Druck auf die Griff-Montageplatte ausüben.

MG39705,00002F4-29-02JUN20

Mulchmesser einbauen

ACHTUNG: Verletzungen vermeiden! Die Mähmesser sind scharf. Beim Umgang mit den Mähmessern oder bei Arbeiten im Bereich der Mähmesser stets Handschuhe tragen. Die Messer ersetzen, wenn sie defekt sind. Niemals geradebiegen oder schweißen.

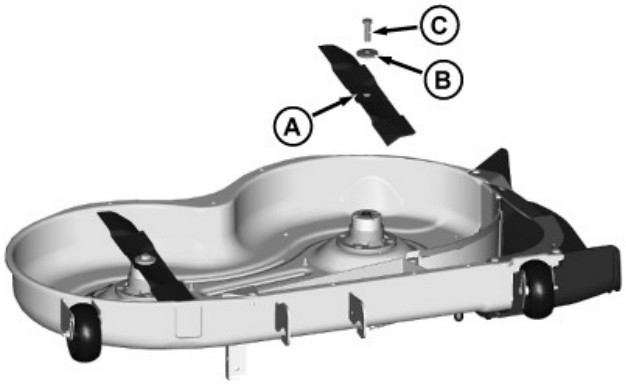

MXT015290—UN—19AUG15

1. Das Messer (A) mit der Schneidkante in Richtung Boden einbauen.
2. Große Scheibe (B) und Schraube (C) einbauen.
3. Einen Holzblock zwischen Messer und Mähwerk klemmen, um zu verhindern, dass sich das Messer beim Festziehen der Schraube dreht.
4. Schraube anziehen.

Spezifikation

Mähmesserschraube—Drehmoment. . . . . 68 N·m (50 lb. - ft.)

5. Die Messer mit der Hand drehen, um das Spiel zwischen Messer und Mulchleitblech zu prüfen. Wenn sich die Teile berühren, prüfen, ob die Befestigungsteile angezogen sind.

OUMX068,0000D92-29-07MAR16

Schutzabdeckungen einbauen, nur europäische Modelle (Accel Deep™ Mähwerke, 42 in. — X300 und X500)

HINWEIS: Die Befestigungsteile (B) werden mit einer Steckmutter an der Schutzabdeckung gehalten.

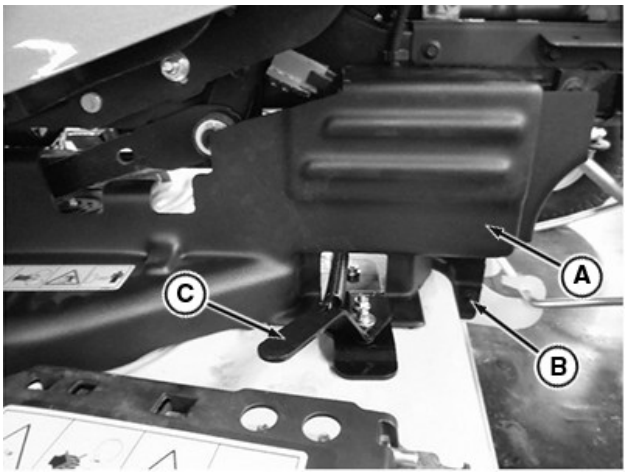

APY30209—UN—23JAN20

1. Die rechte Schutzabdeckung (A) mit den beigefügten Befestigungsteilen (B) einbauen.
2. Auf Spiel zwischen Griffbaugruppe (C) und Schutz prüfen.
3. Bei Bedarf Schutz entfernen und überschüssiges Material abschneiden.

MG39705,00002F1-29-23JAN20

Aufkleber anbringen

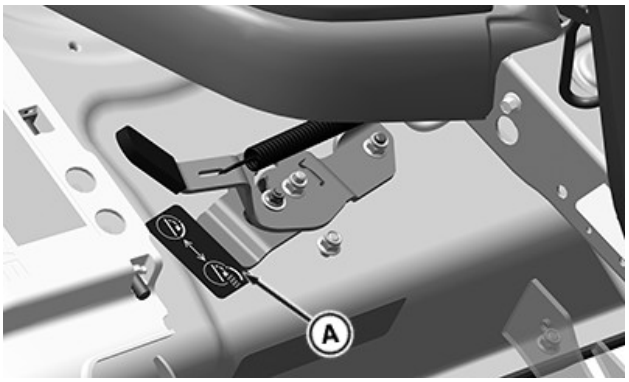

APY24925—UN—11DEC19

Aufkleber (A) zur Darstellung der Öffnungsrichtung der Klappe wie dargestellt am Mähwerk anbringen.

MG39705,0000298-29-11DEC19

Mähwerk anbauen

(Siehe Abschnitt zum Anbau des Mähwerks in der Betriebsanleitung des Fahrzeugs/Mähwerks.)

OUMX068,0000D95-29-07MAR16

Einbau von Accel Deep™ Mähwerken (48 in)

Im Nachrüstsatz enthaltene Teile

WICHTIG: Die Mulchmesser für das Accel Deep™ Mähwerk (48 in) DÜRFEN NUR mit dem Mulchstopfeneinsatz verwendet werden. Die Verwendung von Standardmessern oder Mähmessern zum Grassammeln WIRD den Mulchstopfen zerstören und kann den Traktor und das Mähwerk beschädigen.

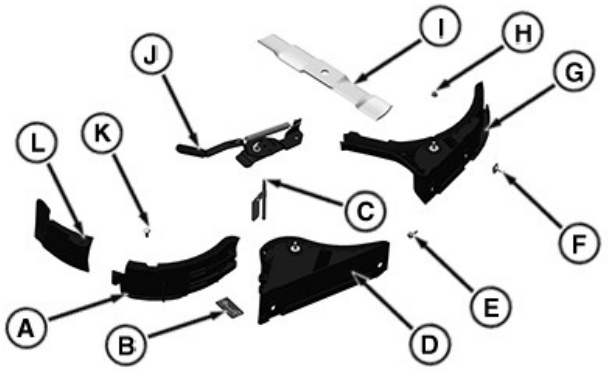

APY24926—UN—11DEC19

Position.	Beschreibung	Anzahl
a	Nachrüstsatz für Heckklappe	1
B	Aufkleber	1
C	Scharnierstift	1
D	Leitblechsatz rechts	1
E	Sechskantflanschschraube, M8 x 20	3
F	Bundschraube, M8	5
G	Leitblechsatz links	1
H	Kontermutter M8	9
I	Messer	3
J	Griff	1
K	Schraube, M8 x 20	1
L	Auswurfplatte	1

MG39705,0000299-29-02JUN20

MulchControl™ Auswurfplatte einbauen

ACHTUNG: Verletzungen vermeiden! Die Maschinenkomponente/das Anbaugerät ist schwer. Eine sichere Hebevorrichtung verwenden oder eine weitere Person um Mithilfe beim Anheben, Montieren oder Entfernen von Komponenten oder Zubehör bitten.

HINWEIS: Um die Installation zu erleichtern, das Mähwerk in vertikale Position bringen.

HINWEIS: Das folgende Verfahren ist für MulchControl™ (48 in) an einem Select Series™ Mähwerk vorgesehen. Das Einbauverfahren ist für andere Maschinen mit einem Accel Deep™ Mähwerk (48 in) gleich.

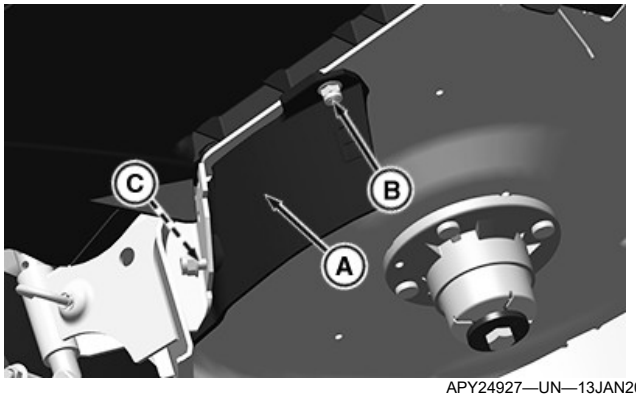

APY24927—UN—13JAN20

1. Auswurfplatte (A) wie dargestellt anordnen.
2. Schlossschraube (M8 x 20) (B) durch das Mähwerk und in die Bohrung der Auswurfplatte einsetzen.
3. Die Kontermutter M8 auf der Schraube (B) anbringen.
4. Bundbolzen M8 (C) durch die Auswurfplatte und in die Bohrung im Mähwerk einsetzen.
5. Kontermutter M8 auf der Schraube (C) anbringen.
6. Kontermuttern anziehen.

Spezifikation

Kontermutter M8—Drehmoment. . . . . 20 N·m (15 lb·ft)

MG39705,000029A-29-02JUN20

Abweiserbaugruppe einbauen

ACHTUNG: Verletzungen vermeiden! Die Maschinenkomponente/das Anbaugerät ist schwer. Eine sichere Hebevorrichtung verwenden oder eine weitere Person um Mithilfe beim Anheben, Montieren oder Entfernen von Komponenten oder Zubehör bitten.

HINWEIS: Um die Installation zu erleichtern, das Mähwerk in vertikale Position bringen.

HINWEIS: Das folgende Verfahren ist für MulchControl™ (48 in) an einem Select Series™ Mähwerk vorgesehen. Das Einbauverfahren ist für andere Maschinen mit einem Accel Deep™ Mähwerk (48 in) gleich.

MulchControl™ ist eine Marke von Deere & Company

Select Series™ ist eine Marke von Deere & Company
Accel Deep™ ist eine Marke von Deere & Company

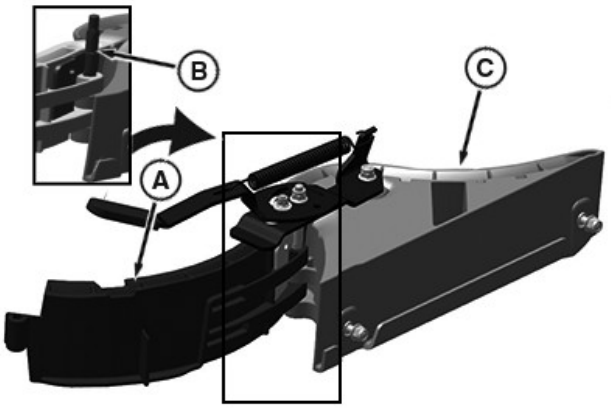

APY24928—UN—26MAY20

1. Nachrüstsatz für Heckklappe (A) und Leitblech (C) wie abgebildet zusammenbauen und Stift (B) in die Schlitze einsetzen.

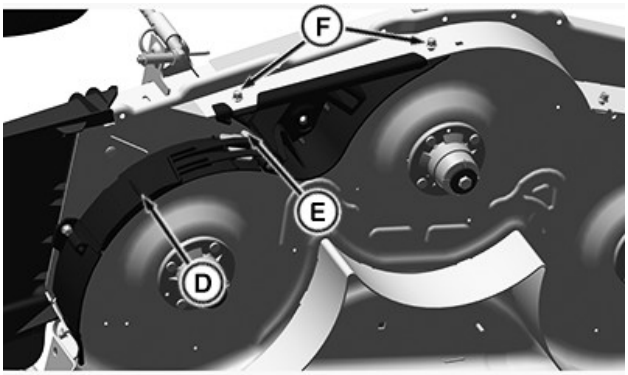

APY24929—UN—11DEC19

2. Rechte Abweiserbaugruppe (D) mit Bundbolzen M8 (F) und Kontermuttern M8 am Mähwerk einbauen.
3. Sicherstellen, dass sich der Stift (E) im richtigen Schlitz befindet und sich die Heckklappentür öffnen und schließen kann.
4. Kontermuttern anziehen.

Spezifikation

Kontermutter M8—Drehmoment. . . . . 20 N·m (15 lb·ft)

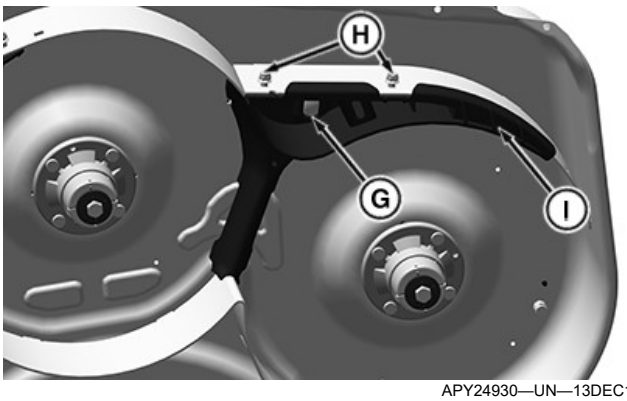

APY24930—UN—13DEC19

5. Linke Abweiserbaugruppe (I) wie abgebildet mit Bundbolzen M8 (H) und Kontermuttern M8 am Mähwerk einbauen.
6. Auf der Oberseite des Mähwerks eine Kontermutter M8 auf dem Bundbolzen (G) anbringen.
7. Kontermuttern anziehen.

Spezifikation

Kontermutter M8—Drehmoment. . . . . 20 N·m (15 lb·ft)

MG39705,000029B-29-02JUN20

Griffbaugruppe einbauen

HINWEIS: Das folgende Verfahren ist für MulchControl™ (48 in) in einem Mähwerk der Select Series™ vorgesehen. Das Einbauverfahren ist für andere Maschinen mit einem Accel Deep™ Mähwerk (48 in) gleich.

ACHTUNG: Verletzungen vermeiden! Die Maschinenkomponente/das Anbaugerät ist schwer. Eine sichere Hebevorrichtung verwenden oder eine weitere Person um Mithilfe beim Anheben, Einbauen oder Entfernen von Komponenten oder Zubehör bitten.

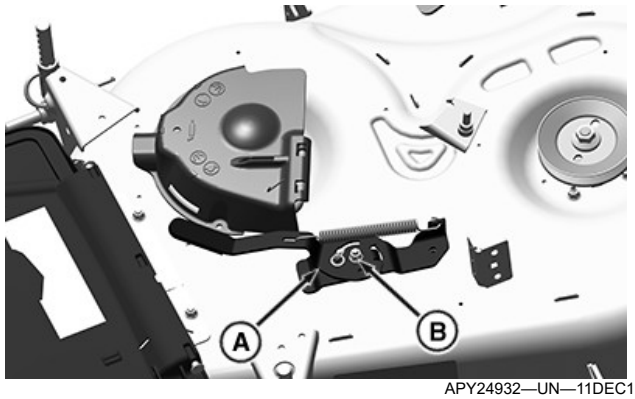

APY24932—UN—11DEC19

1. Griffbaugruppe (A) am Scharnierstift mit Kontermutter M8 (B) anbauen. Kontermutter anziehen, bis sie fest am Griff sitzt.

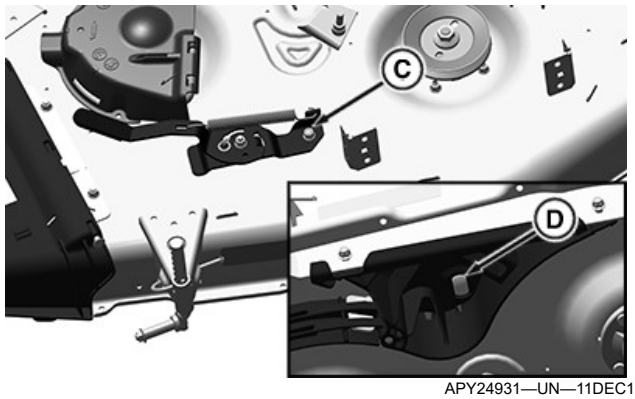

APY24931—UN—11DEC19

2. Auf der Oberseite des Mähwerks eine Kontermutter M8 (C) auf dem Bundbolzen (D) anbringen, um die Griffbaugruppe zu sichern.

Spezifikation

Kontermutter M8—Drehmoment. . . . . 20 N·m (15 lb·ft)

MG39705,000029C-29-02JUN20

Mulchmesser einbauen

ACHTUNG: Verletzungen vermeiden! Die Mähmesser sind scharf. Beim Umgang mit den Mähmessern oder bei Arbeiten im Bereich der Mähmesser stets Handschuhe tragen. Die Messer ersetzen, wenn sie defekt sind. Niemals geradebiegen oder schweißen.

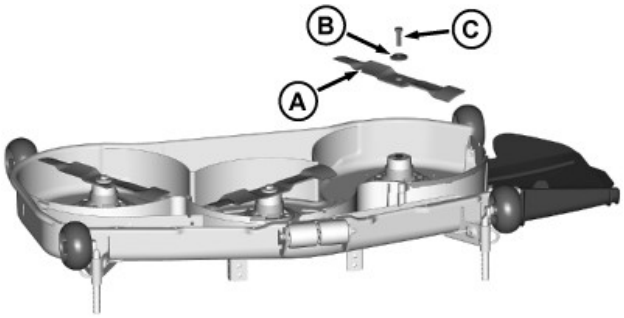

MXT015291—UN—19AUG15

1. Das Messer (A) mit der Schneidkante in Richtung Boden einbauen.
2. Große Scheibe (B) und Schraube (C) einbauen.
3. Einen Holzblock zwischen Messer und Mähwerk klemmen, um zu verhindern, dass sich das Messer beim Festziehen der Schraube dreht.
4. Schraube anziehen.

Spezifikation

Mähmesserschraube—Drehmoment. . . . . 68 N·m (50 lb. - ft.)

5. Die Messer mit der Hand drehen, um das Spiel zwischen Messer und Mulchleitblech zu prüfen. Wenn sich die Teile berühren, prüfen, ob die Befestigungsteile festgezogen sind.

OUMX068,0000D93-29-07MAR16

Schutzabdeckungen einbauen, nur europäische Modelle (X700 / X900)

HINWEIS: Die Befestigungsteile (C) werden mit einer Steckmutter an der Schutzabdeckung gehalten.

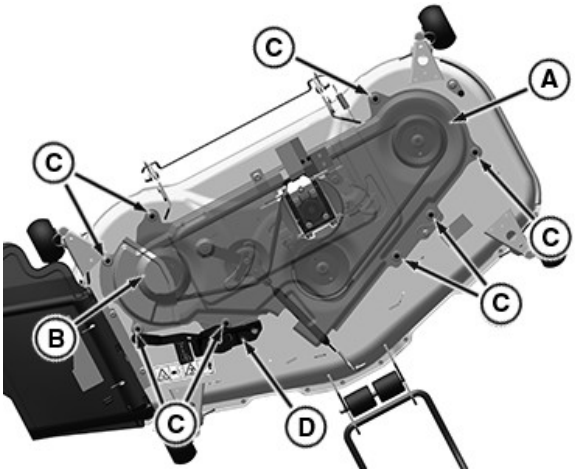

APY24986—UN—13FEB20

1. Linke (A) und rechte (B) Schutzabdeckung mit den beigefügten Befestigungsteilen (C) einbauen.
2. Auf Spiel zwischen Griffbaugruppe (D) und Schutz (A) prüfen.
3. Bei Bedarf Schutz entfernen und überschüssiges Material abschneiden.

MG39705,00002F3-29-13FEB20

Aufkleber anbringen

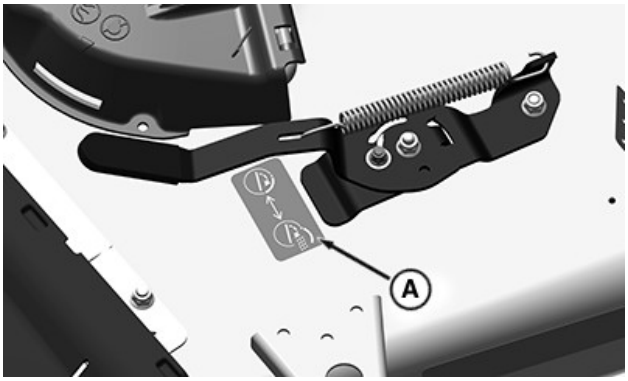

APY24933—UN—11DEC19

Mähwerk für US-Markt ist dargestellt.

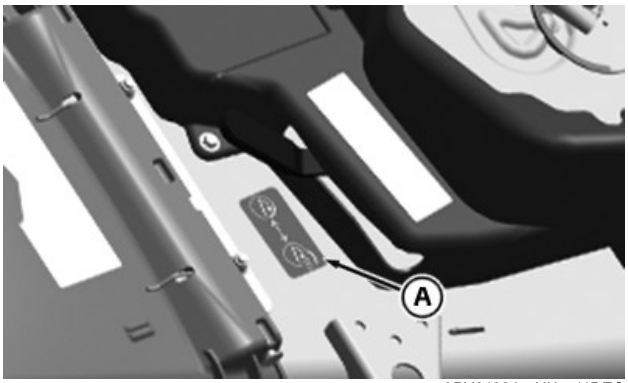

APY24934—UN—11DEC19

Mähwerk für den Export ist dargestellt.

Aufkleber (A) zur Darstellung der Öffnungsrichtung der Klappe wie dargestellt am Mähwerk anbringen.

MG39705,000029D-29-09JAN20

Mähwerk anbauen

(Siehe Abschnitt zum Anbau des Mähwerks in der Betriebsanleitung des Fahrzeugs/Mähwerks.)

OUMX068,0000D96-29-07MAR16

Einbau von Accel Deep™ Mähwerken (54 in)

Im Nachrüstsatz enthaltene Teile

WICHTIG: Die Mulchmesser für das Accel Deep™ Mähwerk (54 in) DÜRFEN NUR mit dem Mulchstopfeneinsatz verwendet werden. Die Verwendung von Standardmessern oder Mähmessern zum Grassammeln WIRD den Mulchstopfen zerstören und kann den Traktor und das Mähwerk beschädigen.

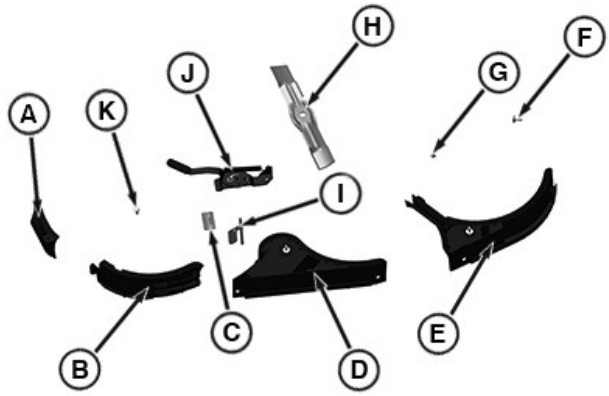

APY24935—UN—16DEC19

Position	Beschreibung	Anzahl
a	Auswurfplatte	1
B	Nachrüstsatz für Heckklappe	1
C	Aufkleber	1
D	Leitblechsatz rechts	1
E	Leitblechsatz links	1
F	Bundschraube, M8	5
G	Kontermutter M8	9
H	Messer	3
I	Scharnierstift	1
J	Griff	1
K	Schraube, M8 x 20	1

MG39705,000029E-29-02JUN20

MulchControl™ Auswurfplatte einbauen

ACHTUNG: Verletzungen vermeiden! Die Maschinenkomponente/das Anbaugerät ist schwer. Eine sichere Hebevorrichtung verwenden oder eine weitere Person um Mithilfe beim Anheben, Montieren oder Entfernen von Komponenten oder Zubehör bitten.

HINWEIS: Für einen einfachen Anbau das Mähwerk in die vertikale Position bringen.

HINWEIS: Das folgende Verfahren ist für MulchControl™ (54 in) in einem Mähwerk der Select Series™ vorgesehen. Das Einbauverfahren ist für andere Maschinen mit einem Accel Deep™ Mähwerk (54 in) gleich.

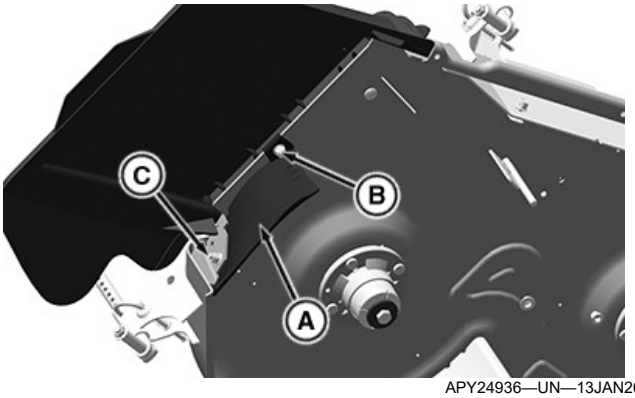

APY24936—UN—13JAN20

1. Auswurfplatte (A) wie dargestellt anordnen.
2. Schraube (M8 x 20) (B) durch das Mähwerk und in die Bohrung der Auswurfplatte einsetzen.
3. Kontermutter M8 auf der Schraube anbringen. Noch nicht anziehen.
4. Bundbolzen M8 (C) durch die Auswurfplatte und in die Bohrung im Mähwerk einsetzen.
5. Kontermutter M8 auf den Schrauben anbringen.
6. Kontermuttern anziehen.

Spezifikation

Kontermutter M8—Drehmoment. . . . . 20 N·m (15 lb·ft)

MG39705,000029F-29-02JUN20

Abweiserbaugruppe einbauen

ACHTUNG: Verletzungen vermeiden! Die Maschinenkomponente/das Anbaugerät ist schwer. Eine sichere Hebevorrichtung verwenden oder eine weitere Person um Mithilfe beim Anheben, Montieren oder Entfernen von Komponenten oder Zubehör bitten.

HINWEIS: Um die Installation zu erleichtern, das Mähwerk in vertikale Position bringen.

HINWEIS: Das folgende Verfahren ist für MulchControl™ (54 in) an einem Select Series™ Mähwerk vorgesehen. Das Einbauverfahren ist für andere Maschinen mit einem Accel Deep™ Mähwerk (54 in) gleich.

MulchControl™ ist eine Marke von Deere & Company
Select Series™ ist eine Marke von Deere & Company
Accel Deep™ ist eine Marke von Deere & Company

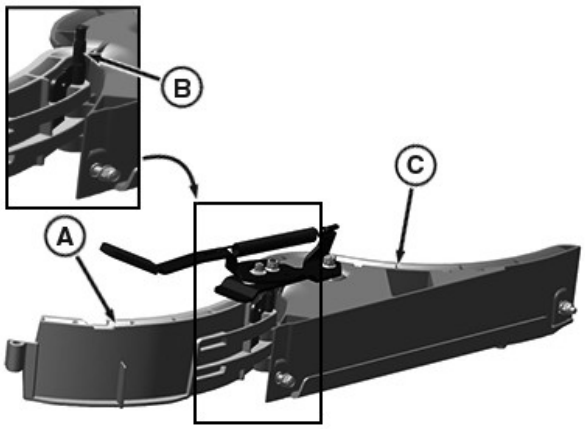

APY24937—UN—27MAY20

1. Nachrüstsatz für Heckklappe (A) und Leitblech (C) wie abgebildet zusammenbauen und Stift (B) in die Schlitze einsetzen.

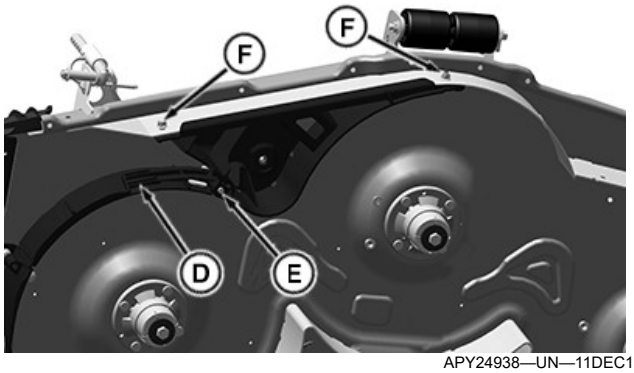

APY24938—UN—11DEC19

2. Rechte Abweiserbaugruppe (D) mit Bundbolzen M8 (F) und Kontermuttern M8 am Mähwerk einbauen.
3. Sicherstellen, dass sich der Stift (E) im richtigen Schlitz befindet und sich die Heckklappentür öffnen und schließen kann.
4. Kontermuttern anziehen.

Spezifikation

Kontermutter M8—Drehmoment. . . . . 20 N·m (15 lb·ft)

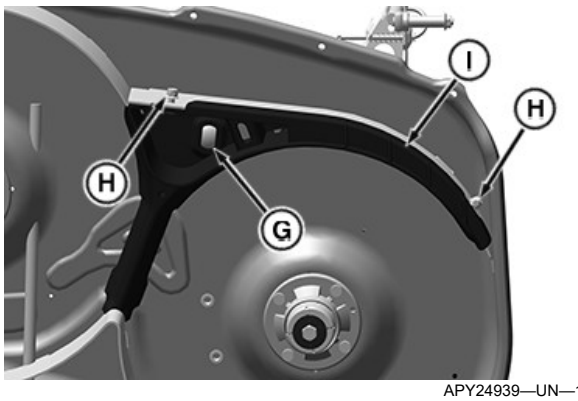

APY24939—UN—11DEC19

5. Linke Abweiserbaugruppe (I) wie abgebildet mit Schrauben M8 (H) und Kontermuttern M8 am Mähwerk einbauen.
6. Auf der Oberseite des Mähwerks eine Kontermutter M8 auf dem Bundbolzen (G) anbringen.
7. Kontermuttern anziehen.

Spezifikation

Kontermuttern
M8—Drehmoment. . . . . 20 N·m (15 lb·ft)

MG39705,00002A0-29-02JUN20

Griffbaugruppe einbauen

HINWEIS: Das folgende Verfahren ist für MulchControl™ (54 in) in einem Mähwerk der Select Series™ vorgesehen. Das Einbauverfahren ist für andere Maschinen mit einem Accel Deep™ Mähwerk (54 in) gleich.

ACHTUNG: Verletzungen vermeiden! Die Maschinenkomponente/das Anbaugerät ist schwer. Eine sichere Hebevorrichtung verwenden oder eine weitere Person um Mithilfe beim Anheben, Einbauen oder Entfernen von Komponenten oder Zubehör bitten.

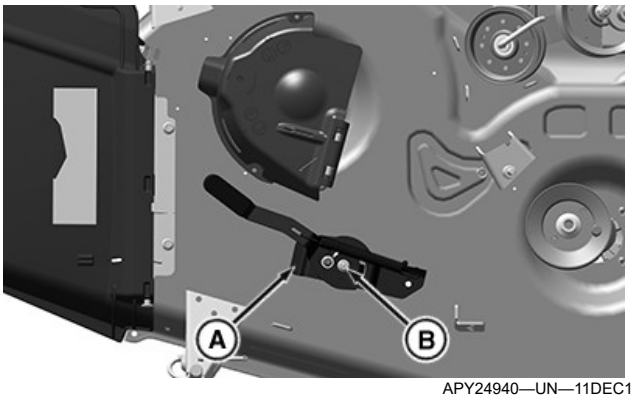

APY24940—UN—11DEC19

1. Griffbaugruppe (A) am Scharnierstift mit Kontermutter M8 (B) anbauen. Kontermutter anziehen, bis sie fest am Griff sitzt.

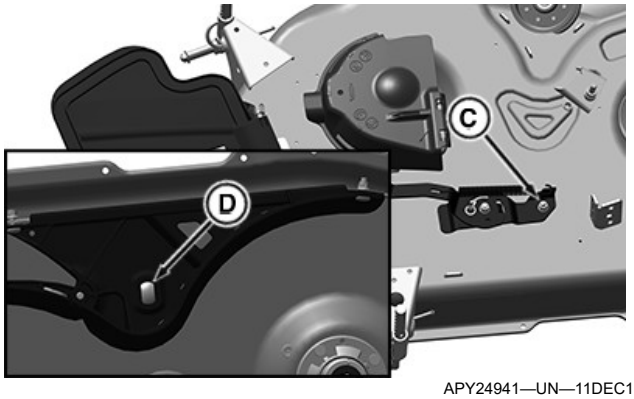

APY24941—UN—11DEC19

2. Auf der Oberseite des Mähwerks eine Kontermutter M8 (C) auf dem Bundbolzen (D) anbringen, um die Griffbaugruppe zu sichern.

Spezifikation

Kontermutter M8—Drehmoment. . . . . 20 N·m (15 lb·ft)

MG39705,00002A1-29-02JUN20

Mulchmesser einbauen

ACHTUNG: Verletzungen vermeiden! Die Mähmesser sind scharf. Beim Umgang mit den Mähmessern oder bei Arbeiten im Bereich der Mähmesser stets Handschuhe tragen. Die Messer ersetzen, wenn sie defekt sind. Niemals geradebiegen oder schweißen.

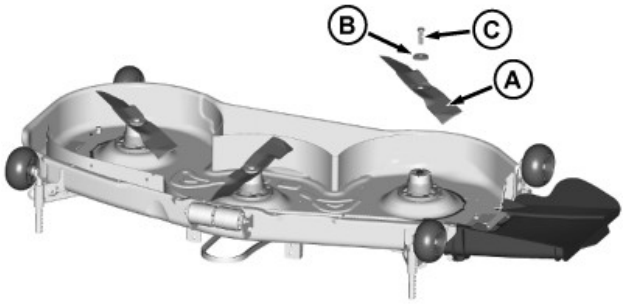

MXT015292—UN—19AUG15

1. Das Messer (A) mit der Schneidkante in Richtung Boden einbauen.
2. Große Scheibe (B) und Schraube (C) einbauen.
3. Einen Holzblock zwischen Messer und Mähwerk klemmen, um zu verhindern, dass sich das Messer beim Festziehen der Schraube dreht.
4. Schraube anziehen.

Spezifikation

Mähmesserschraube—Drehmoment. . . . . 68 N·m (50 lb. - ft.)

5. Die Messer mit der Hand drehen, um das Spiel zwischen Messer und Mulchleitblech zu prüfen. Wenn sich die Teile berühren, prüfen, ob die Befestigungsteile angezogen sind.

OUMX068,0000D94-29-07MAR16

Aufkleber anbringen

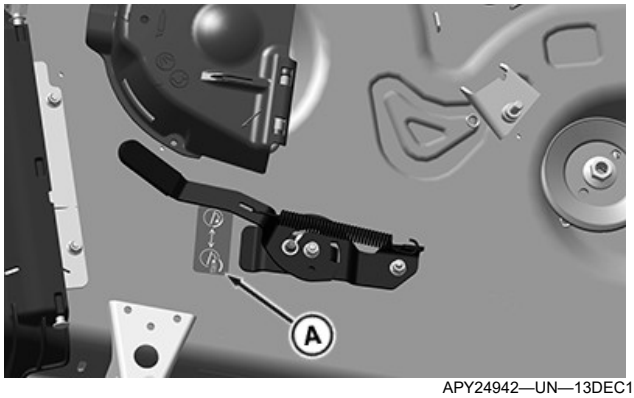

APY24942—UN—13DEC19

Aufkleber (A) zur Darstellung der Öffnungsrichtung der Klappe wie dargestellt am Mähwerk anbringen.

MG39705,00002A2-29-12DEC19

Mähwerk anbauen

(Siehe Abschnitt zum Anbau des Mähwerks in der Betriebsanleitung des Fahrzeugs/Mähwerks.)

OUMX068,0000D97-29-07MAR16

MulchControl™ ausbauen (42-Zoll Accel Deep™ Mähwerke)

MulchControl™ ausbauen

1. Mähwerk ausbauen. (Siehe Abschnitt zum Ausbau des Mähwerks in der Betriebsanleitung des Fahrzeugs/Mähwerks).
2. Nur für europäische Select Series™ Modelle mit Accel Deep™ Mähwerken (42 in) den rechten Riemenschutz entfernen.

ACHTUNG: Verletzungen vermeiden! Die Mähmesser sind scharf. Beim Umgang mit den Mähmessern oder bei Arbeiten im Bereich der Mähmesser stets Handschuhe tragen. Die Messer ersetzen, wenn sie defekt sind. Niemals geradebiegen oder schweißen.

3. Mulchmesser ausbauen.

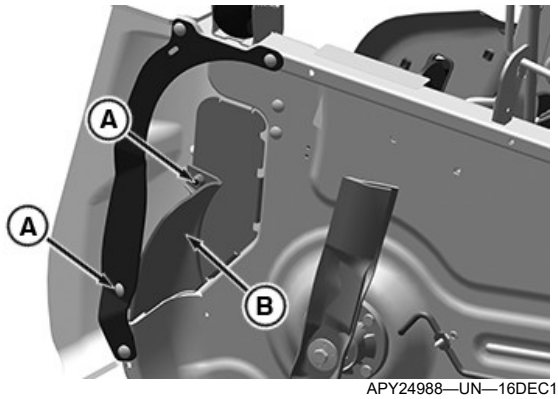

APY24988—UN—16DEC19

4. Auswurfplatte (B) durch Entfernen der Schlossschrauben (A) und Kontermuttern aus dem Auswurfbereich entfernen.

ACHTUNG: Verletzungen vermeiden! Die Komponenten stehen unter Federspannung. Augenschutz tragen und geeignete Werkzeuge verwenden, wenn federbelastete Komponenten ein- oder ausgebaut werden.

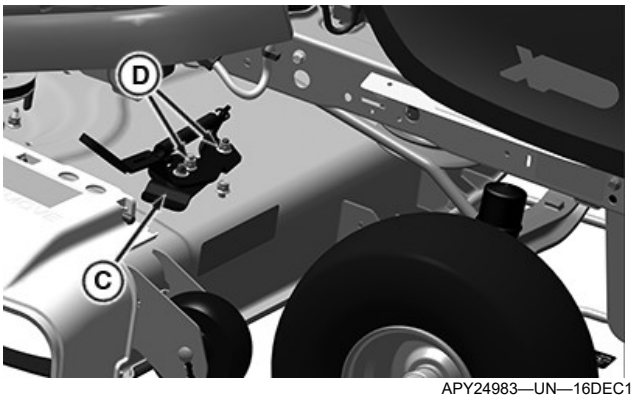

APY24983—UN—16DEC19

5. Kontermuttern (D) lösen und Griffbaugruppe (C) ausbauen.

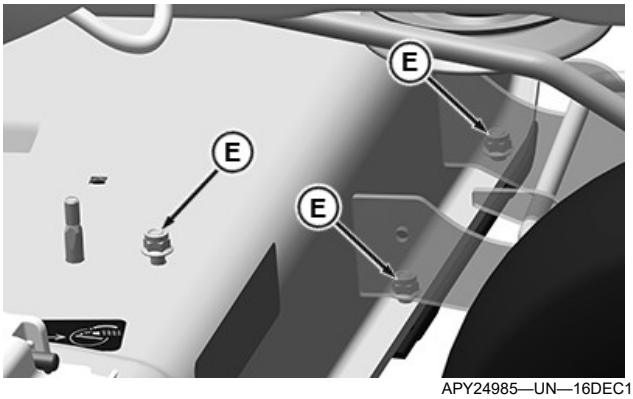

APY24985—UN—16DEC19

6. Kontermuttern M8 (E) lösen.

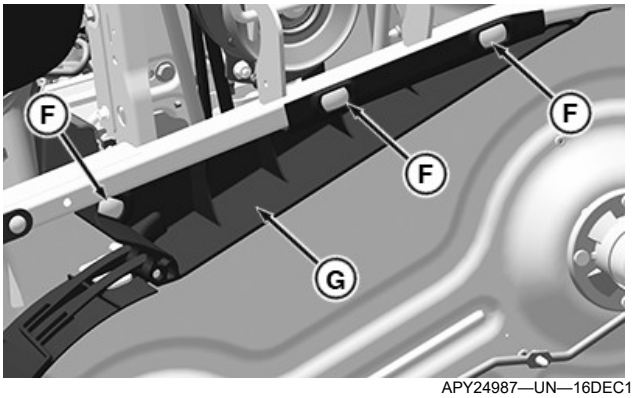

APY24987—UN—16DEC19

7. Bundbolzen (F) entfernen und Abweiserbaugruppe (G) entfernen
8. **ZTrak™ nur für Export:** Abdeckplatte wieder anbringen.

MulchControl™-Teile aufbewahren

Alle MulchControl™-Teile reinigen und an einem sauberen, trockenen Ort aufbewahren.

MG39705,00002B3-29-28JAN20

MulchControl™ ausbauen (48-Zoll Accel Deep™ Mähwerke)

MulchControl™ ausbauen

1. Mähwerk ausbauen. (Siehe Abschnitt zum Ausbau des Mähwerks in der Betriebsanleitung des Fahrzeugs / Mähwerks).
2. Nur für europäische Modelle X700 / X900 mit Accel Deep™ Mähwerken (48 in) den rechten Riemenschutz entfernen.

ACHTUNG: Verletzungen vermeiden! Die Mähmesser sind scharf. Beim Umgang mit den Mähmessern oder bei Arbeiten im Bereich der Mähmesser stets Handschuhe tragen. Die Messer ersetzen, wenn sie defekt sind. Niemals geradebiegen oder schweißen.

3. Mulchmesser ausbauen.

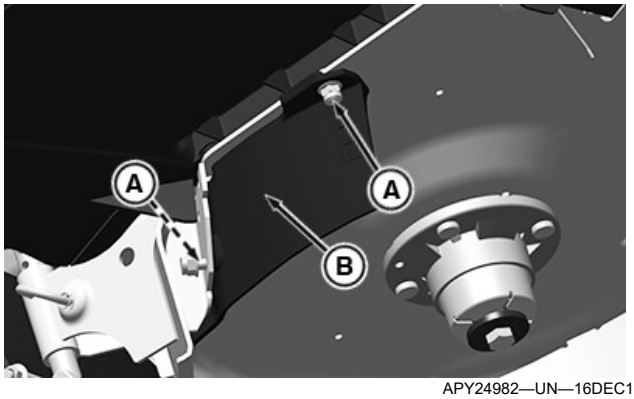

APY24982—UN—16DEC19

4. Auswurfplatte (B) durch Entfernen der Sechskantflanschschrauben (A) und Kontermuttern aus dem Auswurfbereich entfernen.

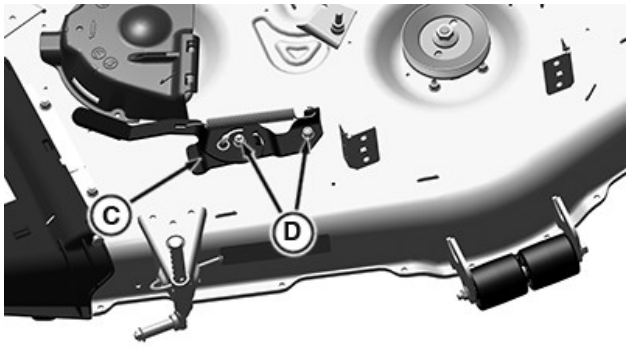

APY24977—UN—16DEC19

5. Kontermuttern (D) lösen und Griffbaugruppe (C) ausbauen.

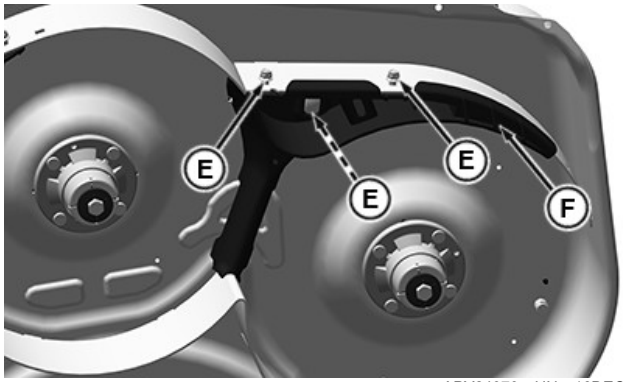

APY24979—UN—16DEC19

6. Kontermuttern (E) lösen und Schrauben M8 entfernen und dann linke Abweiserbaugruppe (F) entfernen.

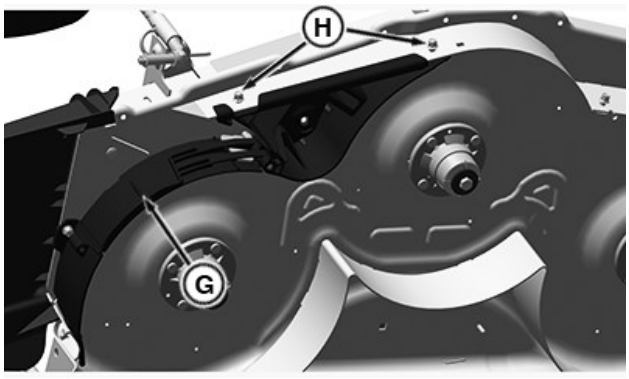

APY24980—UN—16DEC19

7. Kontermuttern (H) lösen und Schrauben M8 entfernen und dann rechte Abweiserbaugruppe (G) entfernen.
8. **X700 / X900 nur für Export:** Nach dem Entfernen des MulchControl™-Nachrüstsatzes in allen verbleibenden freiliegenden Bohrungen am Mähwerk Befestigungsteile anbringen.
9. **ZTrak™ nur Export:** Abdeckplatte wieder anbringen.

MulchControl™-Teile aufbewahren

Alle MulchControl™-Teile reinigen und an einem sauberen, trockenen Ort aufbewahren.

MG39705,00002B4-29-27JAN20

MulchControl™ ausbauen (54-Zoll Accel Deep™ Mähwerke)

MulchControl™ ausbauen

1. Mähwerk ausbauen. (Siehe Abschnitt zum Ausbau des Mähwerks in der Betriebsanleitung des Fahrzeugs/Mähwerks).

ACHTUNG: Verletzungen vermeiden! Die Mähmesser sind scharf. Beim Umgang mit den Mähmessern oder bei Arbeiten im Bereich der Mähmesser stets Handschuhe tragen. Die Messer ersetzen, wenn sie defekt sind. Niemals geradebiegen oder schweißen.

2. Mulchmesser ausbauen.

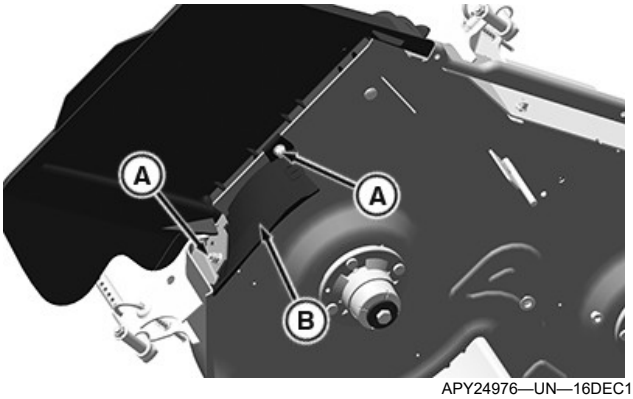

APY24976—UN—16DEC19

3. Auswurfplatte (B) durch Entfernen der Schlossschrauben (A) und Kontermuttern aus dem Auswurfbereich entfernen.

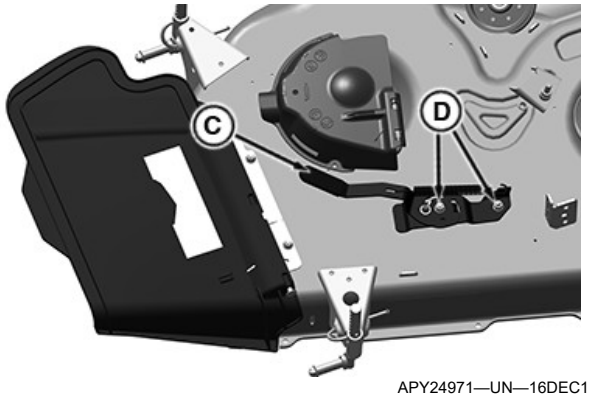

APY24971—UN—16DEC19

4. Kontermuttern (D) lösen und Griffbaugruppe (C) ausbauen.

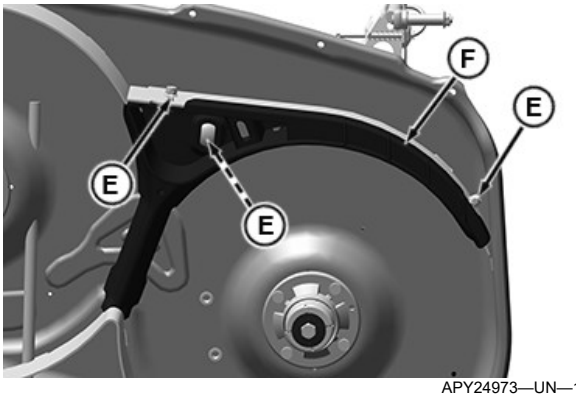

APY24973—UN—16DEC19

5. Kontermuttern (E) lösen und Schrauben M8 entfernen und dann linke Abweiserbaugruppe (F) entfernen.

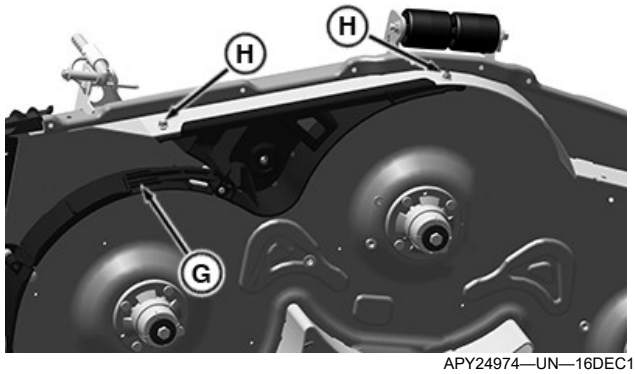

APY24974—UN—16DEC19

6. Kontermuttern (H) lösen und Schrauben M8 entfernen und dann rechte Abweiserbaugruppe (G) entfernen.

MulchControl™ aufbewahren

Alle MulchControl™-Teile reinigen und an einem sauberen, trockenen Ort aufbewahren.

MG39705,00002B5-29-28JAN20

Verwendung der Tabelle für die Störungssuche

Wenn eine Störung auftritt, die nicht in dieser Tabelle aufgeführt ist, für die Wartung den John Deere Händler oder einen anderen Dienstleister aufsuchen.

Wenn alle aufgeführten möglichen Ursachen geprüft wurden und das Problem weiterhin besteht, den John Deere Händler oder anderen Dienstleister aufsuchen.

BS62576,00014F0-29-17OCT25

MulchControl™

PROBLEM	Prüfen
MulchControl™-Klappe öffnet nicht	Verstopfung des Mähwerks/der Leitbleche
MulchControl™-Klappe schließt nicht	Verstopfung des Mähwerks/der Leitbleche
MulchControl™ Heckklappe bleibt nicht in der gewählten Stellung (offen oder geschlossen)	Prüfen, ob der Griff fest auf dem Stiftkonus sitzt und richtig ausgerichtet ist.
MulchControl™ verursacht Auswurf in geschlossener Stellung	Prüfen, dass der Gatteranschlag angebaut ist (nach der Entfernung von Schnitt und Auswurf - nur 42-Zoll Accel Deep™) Sicherstellen, dass sich das System in geschlossener Stellung befindet
Materialverteilung des MulchControl™-Systems nicht zufriedenstellend	Schmutz von der Unterseite des Mähwerks entfernen Prüfen, ob die Messer scharf sind sowie auf Beschädigung prüfen Sicherstellen, dass die richtigen Messer eingebaut sind ((MulchControl™ ist für die Verwendung von Mulchmessern vorgesehen, nicht für die Verwendung von Standardmessern) Messer wechseln Auswurfschacht auf Beschädigung prüfen Überprüfen der Verfahren zu MÄHWERKHÖHE EINSTELLEN (in Quer- und Längsrichtung). Das System so einstellen, dass die Klappe in der richtigen Stellung bleibt Motor mit hoher Drehzahl laufen lassen Mähgeschwindigkeit für die Grasverhältnisse zu hoch

MG39705,00002F2-29-27JAN20

John Deere Qualitätsversprechen

John Deere Qualität

Mit dem Kauf einer Maschine von John Deere in Qualität investieren. Unsere Qualitätsgarantie erstreckt sich von unseren Maschinen bis zu den Ersatzteilen und zum Kundendienst bei Ihrem John Deere Vertriebspartner. Dieser Kundendienst gewährleistet Ihre Zufriedenheit als Kunde.

Aus diesem Grund hat John Deere ein Verfahren eingeführt, das dazu beitragen soll, aufkommende Fragen und Probleme zu lösen. Die folgenden drei Schritte führen Sie durch das Verfahren.

Schritt 1

In der Betriebsanleitung nachlesen

A. Sie enthält eine Vielzahl von Abbildungen und detaillierten Informationen über die sichere und vorschriftsmäßige Bedienung der Maschine.

B. Sie enthält Verfahren für die Störungssuche und die technischen Daten.

C. Sie enthält Bestellinformationen für Ersatzteilkataloge, Wartung und technische Handbücher.

D. Fahren mit Schritt 2 fort, wenn Ihre Fragen nicht in der Betriebsanleitung beantwortet werden.

Schritt 2

Händler kontaktieren

A. Der John Deere Händler ist dafür zuständig, Fragen zu beantworten, Probleme zu lösen und Parts- und Kundendienstwünsche zu erfüllen.

B. Fragen und Probleme zuerst mit den ausgebildeten Parts- und Kundendienstmitarbeitern der Niederlassung besprechen.

C. Wenn die Parts- und Kundendienstmitarbeiter das Problems nicht lösen können, bitte mit dem Manager oder Eigentümer der Niederlassung in Verbindung setzen.

D. Fahren Sie mit Schritt 3 fort, wenn Ihnen der Vertriebspartner nicht weiterhelfen kann.

Schritt 3

John Deere kontaktieren

A. Ihr John Deere Vertriebspartner bietet die schnellste Lösung für Ihr Anliegen. Kontaktieren Sie John Deere, wenn Ihr Problem nicht durch Lesen der Betriebsanleitung oder durch Nachfrage beim Vertriebspartner gelöst werden kann.

B. Legen Sie für die schnelle und effiziente Bearbeitung folgende Informationen vor Ihrem Anruf bereit:

- Name des Händlers, mit dem bislang gearbeitet wurde.
- Modellnummer der Maschine.
- Anzahl der Betriebsstunden (sofern zutreffend).
- Seriennummer, die auf der ersten Umschlagseite dieser Betriebsanleitung notiert ist.
- Bei Problemen mit einem Anbaugerät die Identifikationsnummer des Anbaugeräts bereithalten.

C. Bitte die 1-800-537-8233 (USA und Kanada) anrufen, und einer unserer Berater wird zusammen mit dem Händler an der Lösung des Problems arbeiten. Wenn Sie Kunde außerhalb der USA oder von Kanada sind, besuchen Sie uns auf der folgenden Website:

https://www.deere.com/en/global-country-selector/

Wählen Sie Ihr Land aus und klicken Sie unten auf der Seite auf den Link "Kontakt".

SP66632,00043A7-29-04AUG25

Stichwortverzeichnis

A

Abweiser
- Einbau, Accel Deep™ Mähwerk (42 in) 20-1
- Einbau, Accel Deep™ Mähwerk (48 in) 21-1
- Einbau, Accel Deep™ Mähwerk (54 in) 22-1

Anschlagplatte für Mulch-Heckklappe
- Einbau, Accel Deep™ Mähwerk (42 in) 20-1
- Einbau, Accel Deep™ Mähwerk (48 in) 21-1
- Einbau, Accel Deep™ Mähwerk (54 in) 22-1

Ausbau und Lagerung
- MulchControl™, Accel Deep™ Mähwerk (42 in) ... 30-1
- MulchControl™, Accel Deep™ Mähwerk (48 in) ... 30-1
- MulchControl™, Accel Deep™ Mähwerk (54 in) ... 30-2

Auswurfmesser, ausbauen 15-2

B

Beseitigung von Verstopfungen am Mähwerk 10-1
Besondere Mitteilungen 3

E

Ersatzteile online bestellen 3

G

Griff
- Einbau, Accel Deep™ Mähwerk (42 in) .. 20-2, 20-3
- Einbau, Accel Deep™ Mähwerk (48 in) 21-2
- Einbau, Accel Deep™ Mähwerk (54 in) 22-2

I

Informationen zum Kauf, notieren 00-1

J

John Deere Qualität 40-1

M

Mäher
- Einbauen, 42-Zoll Accel Deep™ Mähwerk 20-4
- Einbauen, 48-Zoll Accel Deep™ Mähwerk 21-4
- Einbauen, 54-Zoll Accel Deep™ Mähwerk 22-3

Mähwerk ausbauen 15-1
Mulchmesser
- Einbauen, 42-Zoll Accel Deep™ Mähwerk 20-3
- Einbauen, 48-Zoll Accel Deep™ Mähwerk 21-3
- Einbauen, 54-Zoll Accel Deep™ Mähwerk 22-3

O

Offene und geschlossene Stellung, Wechseln in 10-1

P

Produktkompatibilität 00-1

S

Schutzabdeckungen
- Abnehmen
  - Modelle X300 und X500, nur europäische Modelle (Accel Deep™ Mähwerk, 42 in) 15-2
  - Modelle X700, nur europäische Modelle (Accel Deep™ Mähwerk, 48 in) 15-2
- Ausbau
  - ZTrak™, nur europäische (42- und 48-Zoll Accel Deep™ Mähwerk) 15-1
- Einbauen
  - Modelle X300 und X500, nur europäische Modelle (Accel Deep™ Mähwerk, 42 in) 20-4
  - Modelle X700, nur europäische Modelle (Accel Deep™ Mähwerk, 48 in) 21-3

Störungssuche 35-1

T

Teile 3
Teile, MulchControl™
- Accel Deep™ Mähwerk (42 in) 20-1
- Accel Deep™ Mähwerk (48 in) 21-1
- Accel Deep™ Mähwerk (54 in) 22-1

W

Wartungsliteratur 3
Wir danken Ihnen für den Kauf eines John Deere Produktes 2

MulchControl™ per apparati falcianti Accel Deep™ da 42, 48 e 54 pollici

JOHN DEERE

MANUALE DELL'OPERATORE

Piatti tosaerba Accel Deep™ S200, X300, X500, X700, X900, e ZTrak™

OMUC22011I EDIZIONE K5 (ITALIAN)

John Deere Horicon Works
Edizione universale
Printed in U.S.A.

Introduzione

Grazie per aver acquistato un prodotto John Deere

Desideriamo ringraziarvi per la vostra scelta e vi auguriamo un impiego soddisfacente, duraturo e sicuro della vostra macchina.

MX00654,000020B-39-17SEP25

Uso del manuale dell'operatore

Prima dell'uso, leggere questo manuale dell'operatore, guardare il video sulla sicurezza e controllare i segnali di sicurezza presenti sulla macchina. Contengono importanti informazioni sulla sicurezza e istruzioni di funzionamento che devono essere seguite per aiutare a mantenere la sicurezza per l'operatore e per gli altri. Assicurarsi che tutti coloro che utilizzano la macchina abbiano letto il manuale, esaminato i segnali di sicurezza e sappiano come utilizzare la macchina in modo sicuro e corretto.

La macchina è stata progettata e costruita per essere utilizzata in conformità con tutte le istruzioni di funzionamento in sicurezza. Poiché la macchina è stata realizzata per tagliare l'erba, vi è il rischio di amputazione di mani e piedi e del lancio di oggetti. La mancata osservanza delle istruzioni di sicurezza può causare lesioni gravi o mortali.

Questo manuale dell'operatore è organizzato in sezioni per facilitare l'individuazione rapida delle informazioni. È possibile utilizzare questo manuale per rispondere a molte domande su funzionamento e manutenzione. Un indice alla fine di questo manuale consente di trovare rapidamente le informazioni necessarie. Se il presente manuale non risponde alle domande, rivolgersi al concessionario.

Prima di usare la macchina è necessario:

- Sapere come azionare la macchina. La sezione comandi operativi aiuta a comprendere i comandi della macchina e le relative funzioni.
- Preparare la macchina e l'area di taglio eseguendo i controlli giornalieri richiesti indicati nella sezione Istruzioni generali.
- Seguire le istruzioni contenute nella sezione Prevenzione delle lesioni, in particolare per quanto riguarda:
  - La sicurezza dei bambini, attenendosi alle istruzioni riportate nella sezione Protezione dei bambini.
  - Evitare infortuni su pendii e terreni pericolosi, seguendo le istruzioni riportate nella sezione Funzionamento su pendii e terreni pericolosi.
  - Mantenere tutte le protezioni in posizione, compreso lo scivolo di scarico, seguendo le istruzioni riportate nella sezione Prevenzione del lancio di oggetti.
  - La pulizia della macchina durante l'uso e prima dello stoccaggio, come descritto nella sezione Prevenzione incendi.
- Comprendere come eseguire la manutenzione e l'ispezione della macchina.

Se non si comprendono le istruzioni o per eventuali domande, rivolgersi al concessionario.

La macchina mostrata in questo manuale può differire leggermente.

I lati DESTRO e SINISTRO della macchina vengono considerati guardando nella direzione di avanzamento della macchina. Una linea tratteggiata (------) indica che la voce a cui si fa riferimento non è illustrata.

Prima di consegnare la macchina, il concessionario ha effettuato un'ispezione di preconsegna per assicurare prestazioni ottimali.

Il presente manuale è un componente importante della macchina. In caso di vendita, questo manuale deve accompagnare la macchina.

OUO2005,000078D-39-11FEB20

John Deere è a vostra disposizione

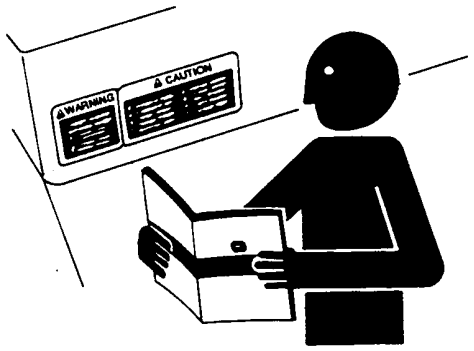

TS201—UN—15APR13

La soddisfazione dei clienti è importante per John Deere.

I nostri concessionari si impegnano a offrire, con rapidità ed efficienza, servizi e ricambi:

• Manutenzione e ricambi della macchina.

• Tecnici addetti alla manutenzione qualificati e i necessari strumenti diagnostici e di riparazione della macchina.

• Sono disponibili ricambi, servizi di riparazione e informazioni per la manutenzione o la riparazione John Deere. Per ulteriori informazioni, visitare deere.com or deere.ca.

DX,IFC,JDS-39-30SEP25

Uso della macchina

Questa macchina è stata progettata per essere utilizzata esclusivamente nel corso di normali operazioni di cura del manto erboso. Qualsiasi altro impiego è da considerarsi come "uso non conforme alla destinazione".

La casa costruttrice declina qualsiasi responsabilità per danni o incidenti risultanti da un uso improprio; i rischi saranno a carico esclusivo dell'utente. Costituisce inoltre un elemento essenziale, nell'ambito dell'uso conforme, l'osservanza scrupolosa delle modalità di uso e delle regolari manutenzioni e riparazioni specificate dalla casa costruttrice.

Questa macchina deve essere utilizzata, sottoposta a manutenzione e riparata solo da personale che ne conosca le caratteristiche particolari e le norme di sicurezza applicabili (prevenzione degli infortuni). Le norme sulla prevenzione degli infortuni, tutte le norme generali di sicurezza e di medicina del lavoro e le normative della circolazione stradale devono essere sempre osservate.

Una regolazione dell'erogazione del combustibile oltre le specifiche di fabbrica o altri interventi rivolti ad aumentare la potenza invalidano la garanzia della macchina.

Tutte le modifiche apportate in proprio a questa macchina sollevano la casa costruttrice da ogni responsabilità per qualsiasi danno o incidente.

OUO1023,0000025-39-05JUN17

Messaggi speciali

Il manuale contiene messaggi speciali per mettere in evidenza possibili rischi per la sicurezza e danneggiamenti alla macchina; inoltre, sono presenti informazioni utili sul funzionamento e sulla manutenzione. Leggere attentamente tutte le informazioni per evitare infortuni e danneggiamenti alla macchina.

ATTENZIONE: Pericolo di infortuni. Questo simbolo e questo tipo di testo mettono in evidenza possibili pericoli anche letali per l'operatore e i non addetti ai lavori che potrebbero verificarsi se le procedure vengono ignorate.

IMPORTANTE: Pericolo di danni. Questa espressione viene usata per informare l'operatore su azioni o condizioni che potrebbero danneggiare la macchina.

NOTA: Le informazioni generali fornite in tutto il manuale costituiscono un aiuto per l'operatore nel funzionamento o nella manutenzione della macchina.

MX00654,000020D-39-04AUG25

Documentazione di manutenzione

Se si desidera acquistare una copia del catalogo ricambi o del manuale tecnico per questa macchina, visitare lo Store della documentazione tecnica John Deere in:

https://techpubs.deere.com/

o chiamare:

- **USA e Canada:** 1-800-522-7448.
- **Tutte le altre regioni:** Concessionario John Deere.

TH84124,0000199-39-04AUG25

Componenti

Si consiglia di usare i ricambi e i lubrificanti di qualità John Deere, disponibili presso il proprio concessionario John Deere.

Quando si ordinano i ricambi, il concessionario John Deere necessita del numero di serie o del numero di identificazione del prodotto (PIN) della macchina o dell'attrezzatura. Questi sono i numeri annotati nella sezione identificazione del prodotto in questo manuale.

Ordine dei ricambi online

Visitare https://partscatalog.deere.com/jdrc/ per la connessione Internet a ordinazione di ricambi e informazioni.

TC00531,00000E9-39-04AUG25

Indice generale

Pagina

Identificazione del prodotto
Compatibilità del prodotto 00-1
Informazioni d'acquisto 00-1

Sicurezza
Lettura della sezione dedicata alla sicurezza nel manuale dell'operatore della macchina 05-1
Misure di sicurezza per il parcheggio 05-1
Protezione dei bambini 05-1
Assistenza e manutenzione 05-1
Smaltimento di rifiuti e prodotti chimici 05-2

Azionamento
Passare dalla modalità aperta a quella chiusa 10-1
Disintasamento dell'apparato falciante 10-1

Preparazione
Rimozione del piatto tosaerba 15-1
Rimuovere le protezioni, solo modelli europei (ZTrak™) 15-1
Rimozione delle protezioni, solo modelli europei (piatti tosaerba Accel Deep™ da 42 in—X300 e X500) 15-2
Rimozione delle protezioni, solo modelli europei (X700 e X900) 15-2
Rimozione delle lame di scarico 15-2

Installazione apparati falcianti Accel Deep™da 42 in
Componenti del kit 20-1
Installazione della piastra dello scivolo di scarico MulchControl™ 20-1
Installazione del gruppo deflettore 20-1
Installazione del gruppo leva (per modelli X3, X5 e Z3) 20-2
Installazione del gruppo leva (per modelli S200) 20-3
Installazione delle lame da pacciamatura 20-3
Installazione delle protezioni, solo modelli europei (piatti tosaerba Accel Deep™ da 42 in—X300 e X500) 20-3
Installazione dell'etichetta 20-4
Installazione dell'apparato falciante 20-4

Installazione dei piatti tosaerba Accel Deep™ da 48 in
Componenti del kit 21-1
Installazione della piastra dello scivolo di scarico MulchControl™ 21-1
Installazione del gruppo deflettore 21-1

Pagina

Installazione del gruppo leva 21-2
Installazione delle lame da pacciamatura 21-3
Installazione delle protezioni, solo modelli europei (X700/X900) 21-3
Installazione dell'etichetta 21-3
Installazione dell'apparato falciante 21-4

Installazione apparati falcianti Accel Deep™ da 54 pollici
Componenti del kit 22-1
Installazione della piastra dello scivolo di scarico MulchControl™ 22-1
Installazione del gruppo deflettore 22-1
Installazione del gruppo leva 22-2
Installazione delle lame da pacciamatura 22-3
Installazione dell'etichetta 22-3
Installazione del tosaerba 22-3

Rimozione e rimessaggio
Rimozione del MulchControl™ (apparati falcianti Accel Deep™ da 42 pollici) 30-1
Rimozione del MulchControl™ (apparati falcianti Accel Deep™ da 48 inch) 30-1
Rimozione del MulchControl™ (apparati falcianti Accel Deep™ da 54 inch) 30-2

Risoluzione dei problemi
Utilizzo della tabella di risoluzione dei problemi 35-1
MulchControl™ 35-1

Dichiarazione di qualità John Deere
Qualità John Deere 40-1

Manuale originale. Tutte le informazioni, illustrazioni e specifiche tecniche riportate in questo manuale sono basate sulle informazioni più recenti disponibili al momento della pubblicazione. Con riserva di modifica senza obbligo di notifica.

COPYRIGHT © 2025
DEERE & COMPANY
Moline, Illinois
All rights reserved.
Previous Editions
Copyright © 2015, 2016, 2019, 2020

Identificazione del prodotto

Compatibilità del prodotto

Il kit Mulchcontrol è compatibile con:

Piatti tosaerba Accel Deep™ da 42 in, 48 in e 54 in per modelli X300.

Piatti tosaerba Accel Deep™ da 42 in, 48 in e 54 in per modelli X500.

Piatto tosaerba Accel Deep™ da 48 in per modelli X700 e X900.

Piatti tosaerba Accel Deep™ da 42 in, 48 in e 54 in per modelli ZTrak™.

Piatti tosaerba Accel Deep™ da 42 in e 48 in per modelli S200.

MG39705,00002E5-39-20FEB20

Informazioni d'acquisto

Annotare le informazioni relative all’acquisto negli appositi spazi sottostanti.

DATA DELL'ACQUISTO:

_____

NOME DEL CONCESSIONARIO:

_____

NUMERO DI TELEFONO DEL CONCESSIONARIO:

_____

OUMX258,0000CEA-39-03DEC13

Lettura della sezione dedicata alla sicurezza nel manuale dell'operatore della macchina

Per ulteriori informazioni sulla sicurezza, leggere le misure precauzionali di sicurezza generale per il funzionamento contenute nel manuale dell'operatore della macchina.

OUMX068,0000230-39-18SEP13

Misure di sicurezza per il parcheggio

Inserire sempre il freno di stazionamento e rimuovere la chiave o la chiavetta prima di lasciare incustodita la macchina. Bambini o astanti non autorizzati potrebbero cercare di spostare o azionare una macchina lasciata incustodita.

- Arrestare la macchina su una superficie piana.
- Disinserire le lame o qualsiasi altra attrezzatura.
- Abbassare le attrezzature al suolo.
- Inserire il freno di stazionamento.
- Spegnere la macchina.
- Rimuovere la chiave o la chiavetta.
- Attendere l'arresto di tutte le parti in movimento prima di lasciare il sedile.
- Scollegare la batteria prima della manutenzione.

OUO2005,0000788-39-12APR23

Protezione dei bambini

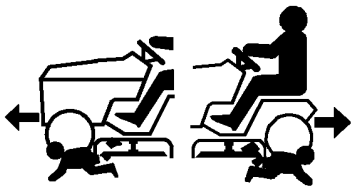

MXAL41929—UN—18FEB13

- L'inosservanza di pratiche sicure da parte degli operatori potrebbe causare la morte o gravi lesioni di bambini che salgono sui tosaerba.
- Non effettuare il taglio in posizione di retromarcia. Si sconsiglia di retrocedere con il tosaerba innestato.
- Non far salire bambini su un tosaerba o su un carrello agganciato, anche quando le lame sono disattivate. I bambini possono cadere ed essere travolti o tagliarsi con le lame del tosaerba. I bambini possono interferire con il funzionamento del tosaerba. È possibile che i bambini che in precedenza sono stati portati sulla macchina si presentino nell'area di taglio per salire di nuovo. Se non si presta attenzione, possono essere travolti durante il funzionamento in avanti o all'indietro del tosaerba.
- I bambini sono spesso attratti dai tosaerba e dalle attività di taglio, soprattutto se sono saliti in precedenza su un tosaerba. Non sanno che le lame ruotano o che potrebbero morire o subire gravi lesioni anche se le lame non ruotano.
- Durante il funzionamento del tosaerba, tenere i bambini all'interno e fuori dall'area di taglio. Tenere i bambini sotto l'occhio vigile di un adulto responsabile, diverso dall'operatore. Se non è presente un adulto responsabile che possa garantire che i bambini rimangano all'interno, NON azionare il tosaerba.
- Prestare attenzione alla presenza di bambini o di astanti. Disattivare le lame del tosaerba e arrestare la macchina se qualcuno entra nell'area di taglio.
- Guardare nel senso di marcia della macchina. Prima di azionare la macchina e mentre si procede in retromarcia, arrestare le lame del tosaerba e guardare con attenzione sotto e dietro alla macchina, soprattutto per verificare che non ci siano bambini.
- Prestare estrema attenzione ad oggetti che bloccano la vista, quali angoli ciechi, arbusti o alberi, in particolare durante la retromarcia. Possono nascondere un bambino.

MX00654,00002ED-39-30MAR20

Assistenza e manutenzione

- La corretta assistenza e manutenzione della macchina è essenziale.
- Tenere tutti i componenti in buone condizioni, tenere i dadi e i bulloni serrati e riparare immediatamente eventuali danni. Arrestare e ispezionare immediatamente la macchina se si colpisce un oggetto.
- Assicurarsi che tutti i dispositivi di sicurezza, lo scivolo di scarico e i componenti del cesto raccoglierba siano in buone condizioni e sostituirli se necessario.
- Prima di lavorare sulla macchina, comprendere accuratamente le procedure di manutenzione. Se non si capiscono le procedure di manutenzione o non ci si sente sicuri ad eseguire interventi, rivolgersi al concessionario John Deere o altra officina.
- Scollegare la batteria o rimuovere i fili della candela prima di intervenire sulla macchina. Scollegare prima il terminale negativo, poi quello positivo. Installare prima il terminale positivo, poi quello negativo.
- Alcuni componenti potrebbero disporre di energia immagazzinata nelle molle o nei componenti idraulici. Le procedure di manutenzione indicate nella sezione Manutenzione descrivono come eseguire le operazioni di assistenza e manutenzione in sicurezza.
- Sostenere i componenti della macchina da sollevare per effettuare interventi di manutenzione. Utilizzare

martinetti o bloccaggi per manutenzione per sostenere i componenti secondo necessità.

MX00654,00002EE-39-17OCT25

Smaltimento di rifiuti e prodotti chimici

- I prodotti di scarto, come olio, carburante, liquido di raffreddamento, fluido dei freni e batterie usati, possono danneggiare l'ambiente e le persone.
- Non usare contenitori da bevande per i fluidi di scarto - qualcuno potrebbe berli per errore.
- Una scheda sicurezza dei prodotti (SDS) fornisce dettagli specifici relativi ai prodotti chimici: rischio di danni fisici o alla salute, procedure di sicurezza e tecniche di risposta alle emergenze. Il rivenditore dei prodotti chimici utilizzati sulla macchina è responsabile della scheda di sicurezza (SDS) relativa a tali prodotti fornita.
- Consultare il proprio centro locale di riciclo o il concessionario di assistenza per informarsi sulla modalità appropriata di riciclo e smaltimento dei rifiuti prodotti dalla manutenzione o un concessionario John Deere o un’altra officina di assistenza. Se si desidera mettere fuori servizio la macchina, contattare il centro di smaltimento locale, il concessionario di assistenza o un altro fornitore di assistenza.

MX00654,00002EF-39-17OCT25

Passare dalla modalità aperta a quella chiusa

ATTENZIONE: Pericolo di infortuni. Pericolo dovuto alla rotazione delle cinghie e delle lame.

1. Parcheggiare la macchina in piano.
2. Disinnestare le lame.
3. Bloccare il freno di stazionamento.
4. Prima di lasciare la stazione dell'operatore, attendere l'arresto di tutte le parti del piatto tosaerba in movimento.

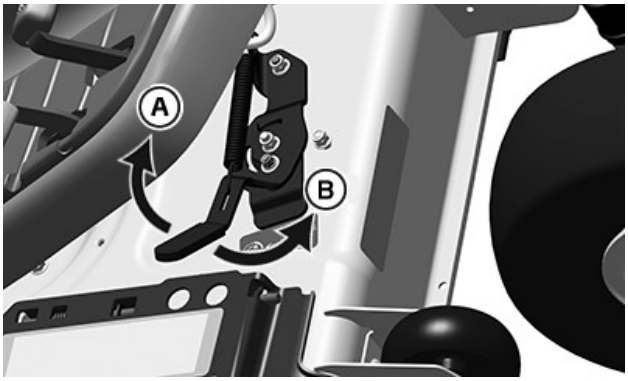

APY24916—UN—11DEC19

5. Ruotare la leva in senso orario (A) per chiudere o in senso antiorario (B) per aprire.

MG39705,0000293-39-22MAY20

Disintasamento dell'apparato falciante

ATTENZIONE: Pericolo di infortuni. Non cercare di disintasare l'attrezzatura con la macchina in moto.

Le lame rotanti sono pericolose. Arrestare il motore e rimuovere la chiave prima di scendere dal sedile a ispezionare la macchina e l'attrezzatura.

La proiezione di oggetti dalla macchina può causare lesioni gravi. Accertarsi che tutte le parti della macchina siano ferme prima di sollevare la sommità del cesto raccoglierba o rimuovere gli scivoli.

1. Parcheggiare il veicolo in modo sicuro. Attendere che tutte le parti in movimento si siano fermate prima di lasciare la stazione dell'operatore per ispezionare la macchina.
2. Verificare che non vi siano detriti sotto l'apparato falciante e lo scivolo di scarico.
3. Rimuovere tutti i detriti prima di utilizzare l’apparato falciante.
4. Se si verifica un'ostruzione, passare in modalità aperta per consentire all'erba di scaricare.

OUO2004,0000AF8-39-29JAN21

Rimozione del piatto tosaerba

(Vedere la sezione Rimozione del piatto tosaerba, nel Manuale dell'operatore del veicolo/piatto tosaerba)

Pulire il piatto tosaerba e lo scivolo di scarico da tutti i detriti.

MG39705,0000446-39-25MAY20

Rimuovere le protezioni, solo modelli europei (ZTrak™)

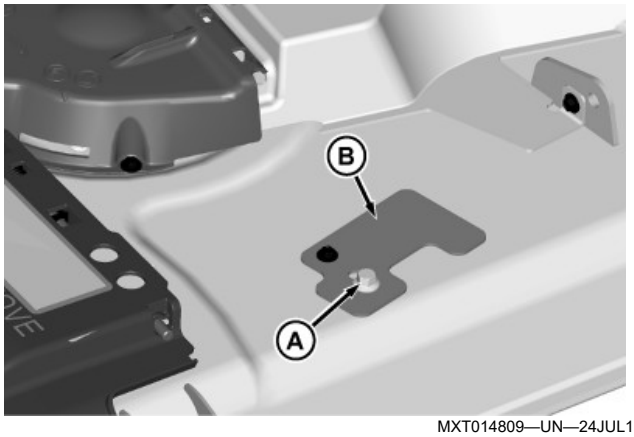

MXT014809—UN—24JUL15

Nota relativa alla figura: In figura apparato falciante Accel Deep™ da 42 in.

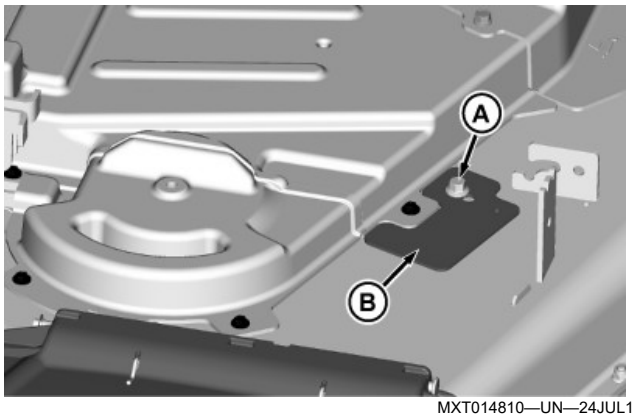

MXT014810—UN—24JUL15

Nota relativa alla figura: In figura apparato falciante Accel Deep™ da 48 in.

1. Rimuovere la vite autofilettante (A) e la piastra di copertura (B).

OUMX068,0000CFC-39-07MAR16

Rimozione delle protezioni, solo modelli europei (piatti tosaerba Accel Deep™ da 42 in—X300 e X500)

NOTA: La bulloneria (A) è fissata alla protezione con un dado a pressione.

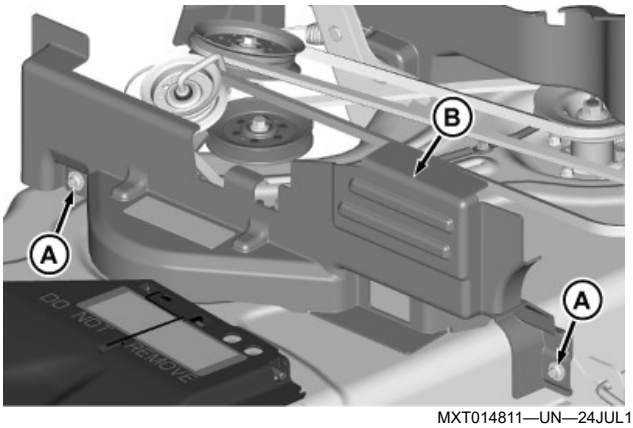

MXT014811—UN—24JUL15

1. Rimuovere la protezione lato destro (B).

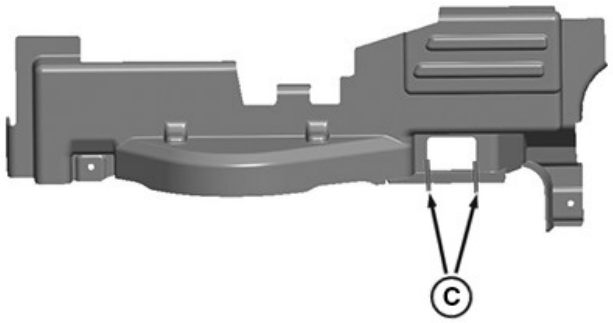

APY30208—UN—23JAN20

2. Capovolgere la protezione e tagliare come mostrato nella figura sopra (C).

MG39705,00002EF-39-20FEB20

Rimozione delle protezioni, solo modelli europei (X700 e X900)

NOTA: La bulloneria (A) è fissata alla protezione con un dado a pressione.

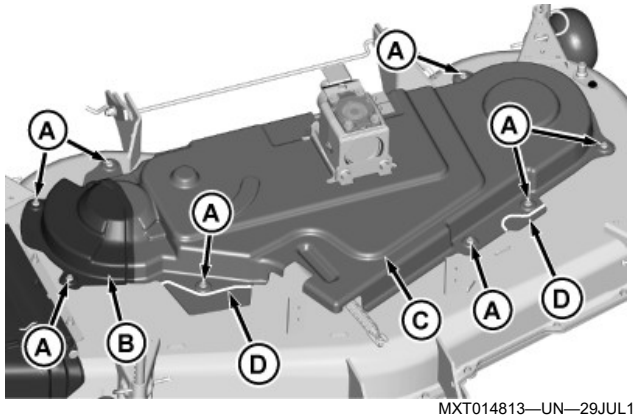

MXT014813—UN—29JUL15

1. Rimuovere la protezione destra (B) e sinistra (C).
2. Tagliare lungo il segno (D) sulla protezione sinistra.

MG39705,00002F0-39-23JAN20

Rimozione delle lame di scarico

ATTENZIONE: Pericolo di infortuni. Le lame sono affilate. Indossare sempre dei guanti quando si maneggiano le lame o si lavora vicino a esse. Sostituire le lame difettose. Non cercare di raddrizzarle o saldarle.

1. Ruotare il piatto in modo che la parte inferiore sia rivolta verso l'alto.
2. Collocare un pezzo di legno tra la lama e l’apparato falciante per evitare che la lama ruoti quando si rimuove il bullone.

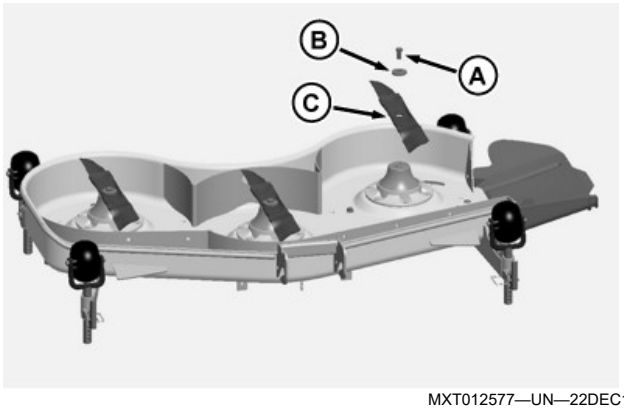

MXT012577—UN—22DEC14

3. Rimuovere il bullone (A), la rondella grande (B) e la lama (C).

OUO2004,0000A9D-39-30JUL15

Installazione apparati falcianti Accel Deep™ da 42 in

Componenti del kit

IMPORTANTE: Le lame per mulching per il piatto tosaerba Accel Deep da 42 in DEVONO essere utilizzate solo con l'inserto cesto di raccolta. L'uso di lame standard o di raccolta DISTRUGGE il cesto di raccolta e potrebbe danneggiare il trattore e il piatto tosaerba.

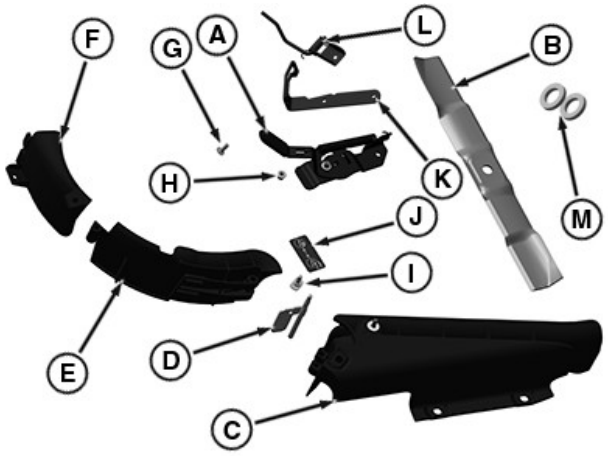

APY24917—UN—13FEB20

Elemento	Descrizione	Q.tà
A	Leva	1
B	Lama	2
C	Deflettore	1
D	Perno di incernieramento	1
E	Kit portello	1
F	Piastra dello scivolo di scarico	1
G	Bullone, M8x20	2
H	Dado di bloccaggio, M8	7
I	Bullone con spallamento, M8	3
J	Etichetta	1
K	Piastra di ritegno (solo per modelli S200)	1
L	Gruppo leva (solo per modelli S200)	1
M	Rondella (solo per modelli S200)	2

MG39705,0000294-39-16APR20

Installazione della piastra dello scivolo di scarico MulchControl™

ATTENZIONE: Pericolo di infortuni. Il componente o l'attrezzatura della macchina è pesante. Utilizzare un dispositivo di sollevamento sicuro o farsi aiutare da un assistente per sollevare, installare o rimuovere il componente o l'attrezzatura.

NOTA: Per semplificare l'installazione, mettere il piatto tosaerba in posizione verticale.

NOTA: la procedura descritta di seguito riguarda il MulchControl™ da 42 in su un piatto tosaerba Select Series™. La procedura di installazione per altre macchine dotate di un piatto tosaerba Accel Deep™ da 42 in è simile.

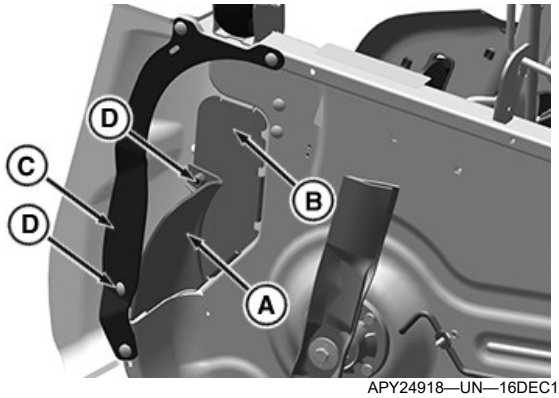

APY24918—UN—16DEC19

1. Posizionare la piastra dello scivolo di scarico (A) come mostrato in figura.
2. Installare la piastra sullo scivolo di metallo (B) e la protezione per i piedi (C) con due bulloni a testa tonda M8x20 (D) e due dadi di bloccaggio M8.
3. Serrare i dadi di bloccaggio.

Specifica

Dado di bloccaggio M8—Coppia . . . . . 20 N·m (15 lb·ft)

MG39705,0000295-39-02JUN20

Installazione del gruppo deflettore

ATTENZIONE: Pericolo di infortuni. Il componente o l'attrezzatura della macchina è pesante. Utilizzare un dispositivo di sollevamento sicuro o farsi aiutare da un assistente per sollevare, installare o rimuovere il componente o l'attrezzatura.

NOTA: per facilitare l'installazione, posizionare il piatto tosaerba in verticale.

NOTA: la procedura descritta di seguito riguarda l'installazione del MulchControl™ da 42 in su un piatto tosaerba Select Series™. La procedura di installazione per altre macchine dotate di un piatto tosaerba Accel Deep™ da 42 in è simile.

MulchControl è un marchio commerciale Deere & Company
Select Series è un marchio commerciale Deere & Company
Accel Deep è un marchio commerciale Deere & Company

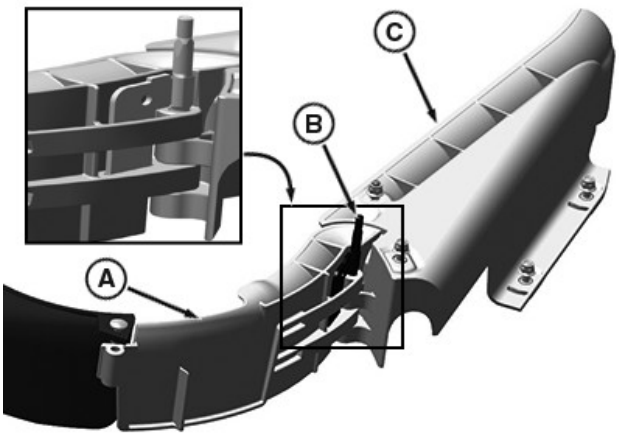

APY24920—UN—25MAY20

1. Montare insieme il kit portello (A) e il deflettore (C) come mostrato in figura e inserire i perni (B) nelle asole.

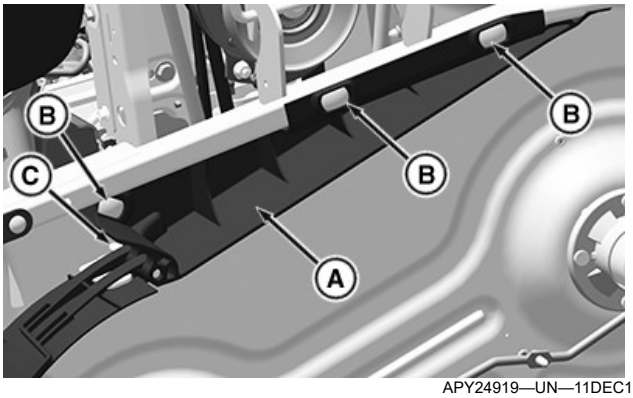

APY24919—UN—11DEC19

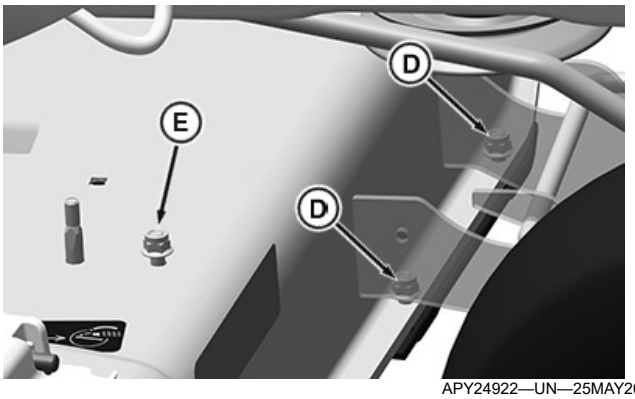

APY24922—UN—25MAY20

2. Installare il gruppo deflettore (A) sul piatto tosaerba utilizzando i bulloni con spallamento M8 (B), i dadi di bloccaggio M8 (D) e il dado di bloccaggio (E).
3. Accertarsi che il perno (C) sia inserito nell'asola corretta e che il portello si apra e si chiuda.
4. Serrare i dadi di bloccaggio (D) e il dado di bloccaggio (E).

Specifica	
Dado di bloccaggio M8—Coppia	20 N·m (15 lb·ft)

NOTA: per i modelli serie 200, non utilizzare il dado di bloccaggio M8 (E).

MG39705,0000296-39-02JUN20

Installazione del gruppo leva (per modelli X3, X5 e Z3)

NOTA: la procedura descritta di seguito riguarda il MulchControl™ da 42 in su un piatto tosaerba Select Series™. La procedura di installazione per le altre macchine elencate di seguito dotate di un piatto tosaerba Accel Deep™ da 42 in è simile.

ATTENZIONE: Pericolo di infortuni. Il componente o l'attrezzatura della macchina è pesante. Utilizzare un dispositivo di sollevamento sicuro o farsi aiutare da un assistente per sollevare, installare o rimuovere il componente o l'attrezzatura.

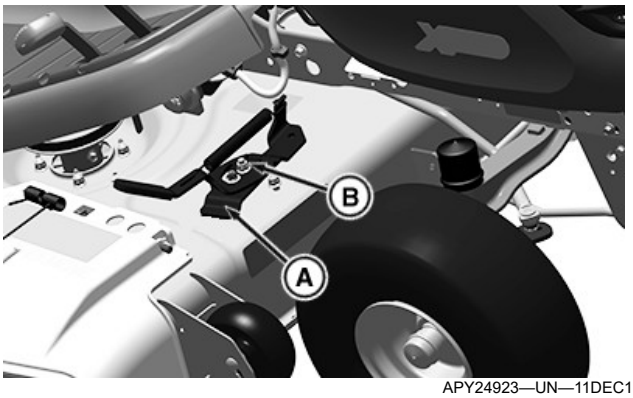

APY24923—UN—11DEC19

1. Installare il gruppo leva (A) sul perno di incernieramento con un dado di bloccaggio M8 (B). Serrare il dado di bloccaggio finché la leva non è alloggiata saldamente in posizione.

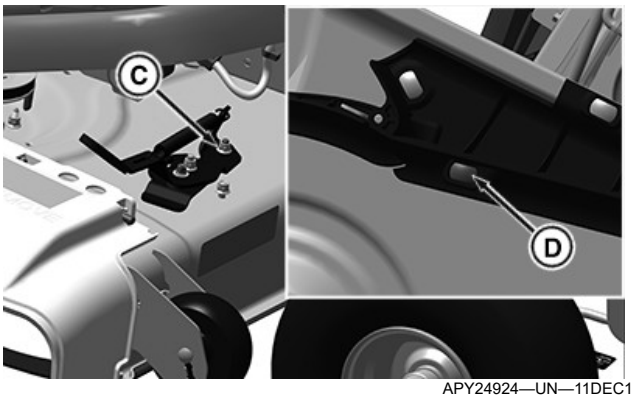

APY24924—UN—11DEC19

2. Sul lato superiore del piatto, installare il dado di bloccaggio M8 (C) sul bullone con spallamento (D) per fissare il gruppo leva.

Specifica	
Dado di bloccaggio M8—Coppia	20 N·m (15 lb·ft)

MG39705,0000297-39-02JUN20

Installazione del gruppo leva (per modelli S200)

ATTENZIONE: Pericolo di infortuni. Il componente o l'attrezzatura della macchina è pesante. Utilizzare un dispositivo di sollevamento sicuro o farsi aiutare da un assistente per sollevare, installare o rimuovere il componente o l'attrezzatura.

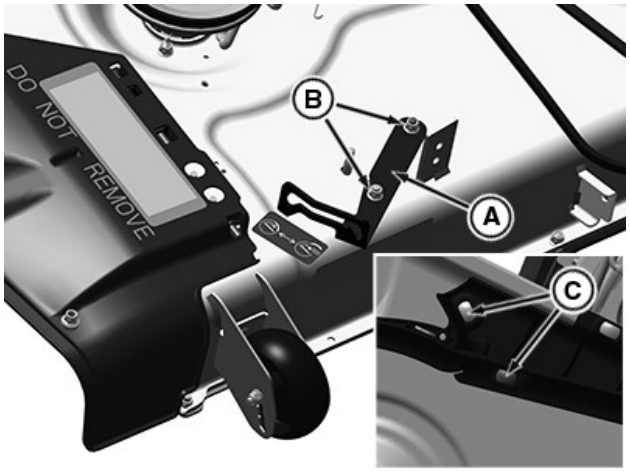

APY24889—UN—13FEB20

1. Installare la piastra di ritegno (A) e fissarla con due bulloni con spallamento M8 (C) al piatto tosaerba dal lato inferiore e con i dadi di bloccaggio M8 (B) alla piastra di ritegno (A).

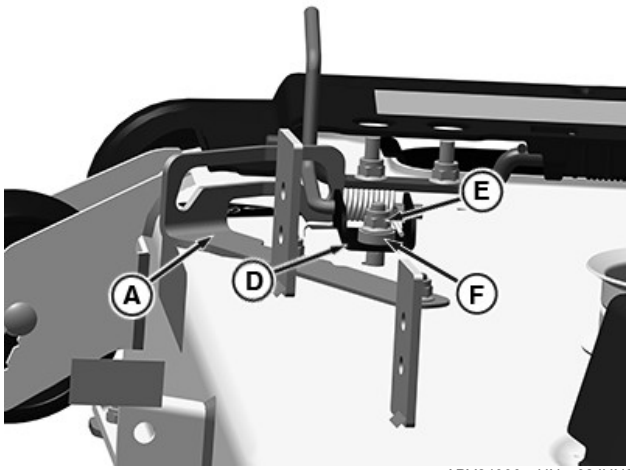

APY24990—UN—02JUN20

2. Installare il gruppo leva (D) in un'asola nella piastra di ritegno (A) e fissare con un dado di bloccaggio M8 (E) e due rondelle (F).

Specifica	
Dado di bloccaggio M8—Coppia	20 N·m (15 lb·ft)

NOTA: il gruppo leva è caricato a molla. Esercitare pressione sulla piastra di montaggio della leva per la corretta installazione.

MG39705,00002F4-39-02JUN20

Installazione delle lame da pacciamatura

ATTENZIONE: Pericolo di infortuni. Le lame sono affilate. Indossare sempre dei guanti quando si maneggiano le lame o si lavora vicino a esse. Sostituire le lame difettose. Non cercare di raddrizzarle o saldarle.

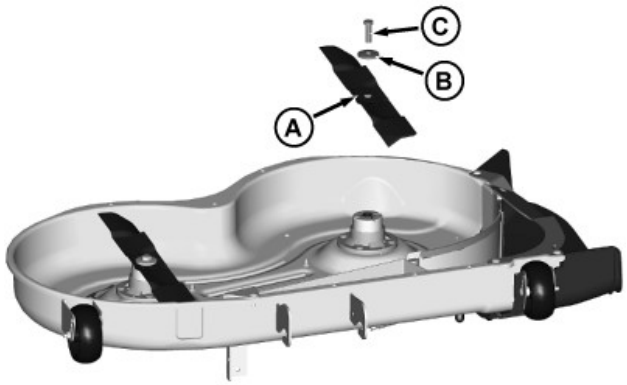

MXT015290—UN—19AUG15

1. Installare la lama (A) col bordo tagliente rivolto verso il terreno.
2. Installare la rondella grande (B) e il bullone (C).
3. Collocare un pezzo di legno tra la lama e il piatto di taglio per evitare che la lama ruoti durante il serraggio del bullone.
4. Serrare il bullone.

Specifica	
Bullone della lama—Coppia	68 Nm (50 lb.-ft.)

5. Per controllare il gioco tra la lama e il deflettore di pacciamatura, far girare le lame a mano. Se si verifica un'interferenza, controllare che la bulloneria sia ben stretta.

OUMX068,0000D92-39-07MAR16

Installazione delle protezioni, solo modelli europei (piatti tosaerba Accel Deep™ da 42 in—X300 e X500)

NOTA: la bulloneria (B) è fissata alla protezione con un dado a pressione.

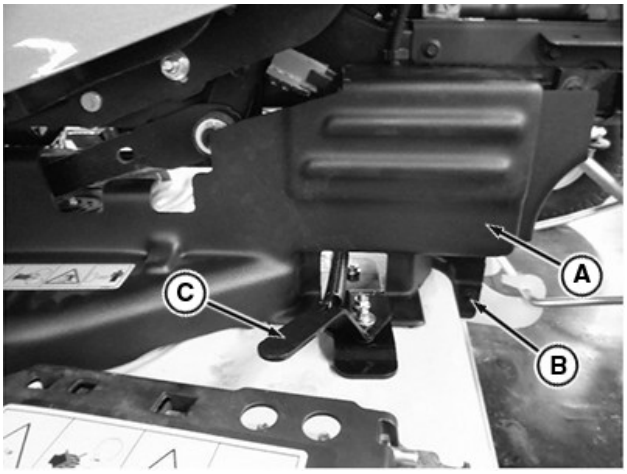

APY30209—UN—23JAN20

1. Installare la protezione lato destro (A) utilizzando la bulloneria fornita (B).
2. Controllare il gioco tra il gruppo dell'impugnatura (C) e la copertura.
3. Se necessario, rimuovere la protezione e tagliare il materiale in eccesso.

MG39705,00002F1-39-23JAN20

Installazione dell'etichetta

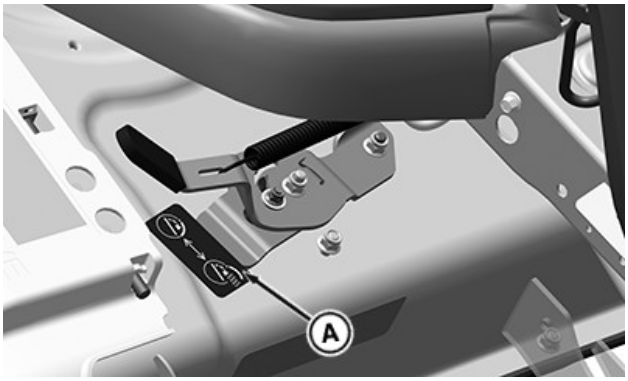

APY24925—UN—11DEC19

Posizionare l'etichetta (A) sul piatto tosaerba come mostrato in figura per indicare la direzione dello sportello.

MG39705,0000298-39-11DEC19

Installazione dell’apparato falciante

(Vedere capitolo Installazione dell'apparato falciante nel Manuale operativo del veicolo/apparato falciante).

OUMX068,0000D95-39-07MAR16

Installazione dei piatti tosaerba Accel Deep™ da 48 in

Componenti del kit

IMPORTANTE: le lame per mulching per il piatto tosaerba Accel Deep da 48 in DEVONO essere utilizzate solo con l'inserto cesto di raccolta. L'uso di lame standard o di raccolta DISTRUGGE il cesto di raccolta e potrebbe danneggiare il trattore e il piatto tosaerba.

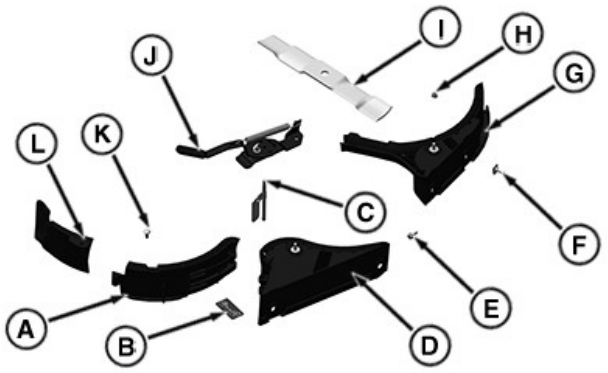

APY24926—UN—11DEC19

Elemento.	Descrizione	Q.tà
A	Kit portello	1
B	Etichetta	1
C	Perno di incernieramento	1
D	Kit deflettore lato destro	1
E	Bullone flangiato M8x20	3
F	Bullone con spallamento M8	5
G	Kit deflettore lato sinistro	1
H	Dado di bloccaggio M8	9
I	Lama	3
J	Leva	1
K	Bullone M8x20	1
L	Piastra dello scivolo di scarico	1

MG39705,0000299-39-02JUN20

Installazione della piastra dello scivolo di scarico MulchControl™

ATTENZIONE: Pericolo di infortuni. Il componente o l'attrezzatura della macchina è pesante. Utilizzare un dispositivo di sollevamento sicuro o farsi aiutare da un assistente per sollevare, installare o rimuovere il componente o l'attrezzatura.

NOTA: per facilitare l'installazione, posizionare il piatto tosaerba in verticale.

NOTA: la procedura descritta di seguito riguarda l'installazione del MulchControl™ da 48 in su un piatto tosaerba Select Series™. La procedura di installazione per altre macchine dotate di un piatto tosaerba Accel Deep™ da 48 in è simile.

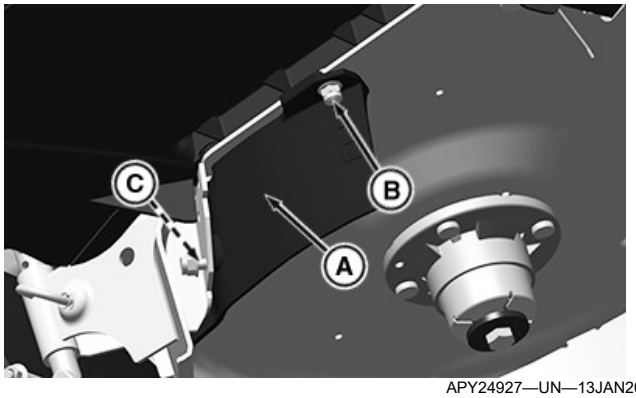

APY24927—UN—13JAN20

1. Posizionare la piastra dello scivolo di scarico (A) come mostrato in figura.
2. Inserire il bullone a testa tonda M8x20 (B) nel piatto tosaerba e nel foro della piastra dello scivolo di scarico.
3. Installare il dado di bloccaggio M8 sul bullone (B).
4. Inserire il bullone con spallamento M8 (C) nella piastra dello scivolo di scarico e nel foro del piatto tosaerba.
5. Installare il dado di bloccaggio M8 sul bullone (C).
6. Serrare i dadi di bloccaggio.

Specifica

Dado di bloccaggio M8—Coppia . . . . . 20 N·m (15 lb·ft)

MG39705,000029A-39-02JUN20

Installazione del gruppo deflettore

ATTENZIONE: Pericolo di infortuni. Il componente o l'attrezzatura della macchina è pesante. Utilizzare un dispositivo di sollevamento sicuro o farsi aiutare da un assistente per sollevare, installare o rimuovere il componente o l'attrezzatura.

NOTA: per facilitare l'installazione, posizionare il piatto tosaerba in verticale.

NOTA: la procedura descritta di seguito riguarda l'installazione del MulchControl™ da 48 in su un piatto tosaerba Select Series™. La procedura di installazione per altre macchine dotate di un piatto tosaerba Accel Deep™ da 48 in è simile.

MulchControl è un marchio commerciale Deere & Company

Select Series è un marchio commerciale Deere & Company
Accel Deep è un marchio commerciale Deere & Company

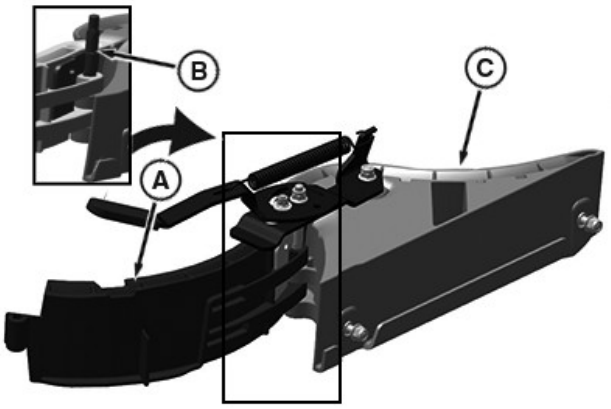

APY24928—UN—26MAY20

1. Montare insieme il kit portello (A) e il deflettore (C) come mostrato in figura e inserire i perni (B) nelle asole.

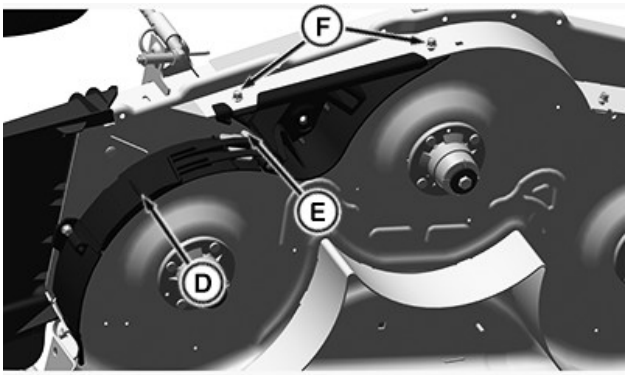

APY24929—UN—11DEC19

2. Installare il gruppo deflettore lato destro (D) sul piatto tosaerba utilizzando i bulloni con spallamento M8 (F) e i dadi di bloccaggio M8.
3. Accertarsi che il perno (E) sia inserito nell'asola corretta e che il portello si apra e si chiuda.
4. Serrare i dadi di bloccaggio.

Specifica

Dado di bloccaggio M8—Coppia . . . . . 20 N·m (15 lb·ft)

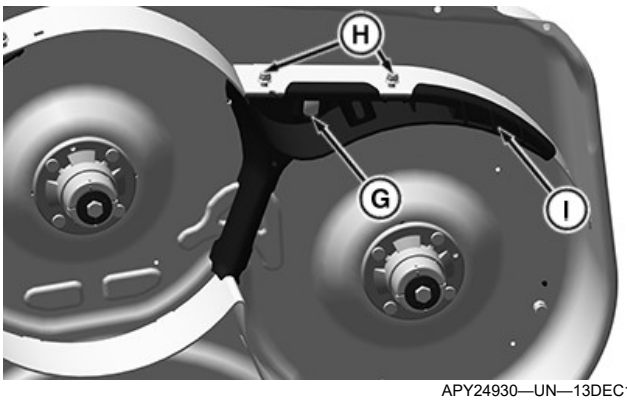

APY24930—UN—13DEC19

5. Installare il gruppo deflettore lato sinistro (I) come mostrato in figura sul piatto tosaerba utilizzando i bulloni con spallamento M8 (H) e i dadi di bloccaggio M8.
6. Sul lato superiore del piatto installare un dado di bloccaggio M8 sul bullone con spallamento (G).
7. Serrare i dadi di bloccaggio.

Specifica

Dado di bloccaggio M8—Coppia . . . . . 20 N·m (15 lb·ft)

MG39705,000029B-39-02JUN20

Installazione del gruppo leva

NOTA: la procedura di installazione descritta di seguito riguarda il MulchControl™ da 48 in su un piatto tosaerba Select Series™. La procedura di installazione per altre macchine dotate di un piatto tosaerba Accel Deep™ da 48 in è simile.

ATTENZIONE: Pericolo di infortuni. Il componente o l'attrezzatura della macchina è pesante. Utilizzare un dispositivo di sollevamento sicuro o farsi aiutare da un assistente per sollevare, installare o rimuovere il componente o l'attrezzatura.

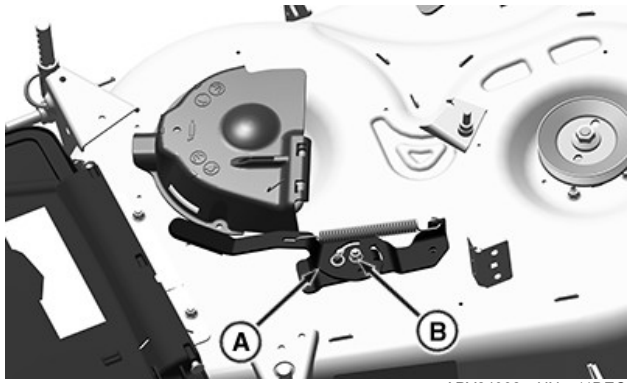

APY24932—UN—11DEC19

1. Installare il gruppo leva (A) sul perno di incernieramento con un dado di bloccaggio M8 (B). Serrare il dado di bloccaggio finché la leva non è alloggiata saldamente in posizione.

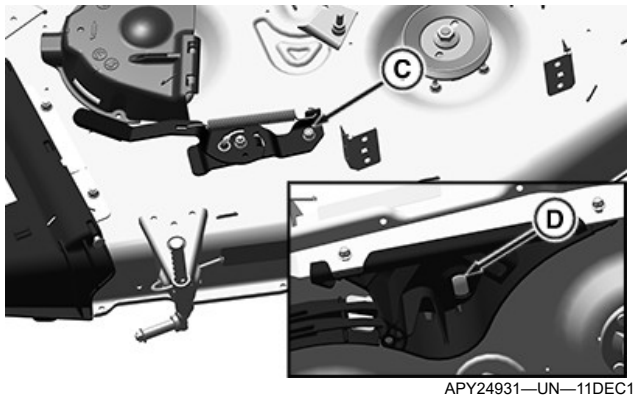

APY24931—UN—11DEC19

2. Sul lato superiore del piatto, installare il dado di bloccaggio M8 (C) sul bullone con spallamento (D) per fissare il gruppo leva.

Specifica

Dado di bloccaggio M8—Coppia . . . . . 20 N·m (15 lb·ft)

MG39705,000029C-39-02JUN20

Installazione delle lame da pacciamatura

ATTENZIONE: Pericolo di infortuni. Le lame sono affilate. Indossare sempre dei guanti quando si maneggiano le lame o si lavora vicino a esse. Sostituire le lame difettose. Non cercare di raddrizzarle o saldarle.

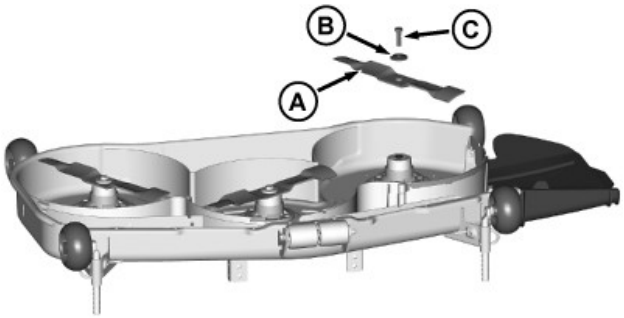

MXT015291—UN—19AUG15

1. Installare la lama (A) col bordo tagliente rivolto verso il terreno.
2. Installare la rondella grande (B) e il bullone (C).
3. Collocare un pezzo di legno tra la lama e il piatto di taglio per evitare che la lama ruoti durante il serraggio del bullone.
4. Serrare il bullone.

Specifica

Bullone della lama—Coppia. . . . . 68 Nm (50 lb.-ft.)

5. Per controllare il gioco tra la lama e il deflettore di pacciamatura, far girare le lame a mano. Se si verifica un'interferenza, controllare che la bulloneria sia ben stretta.

OUMX068,0000D93-39-07MAR16

Installazione delle protezioni, solo modelli europei (X700/X900)

NOTA: la bulloneria (C) è fissata alla protezione con un dado a pressione.

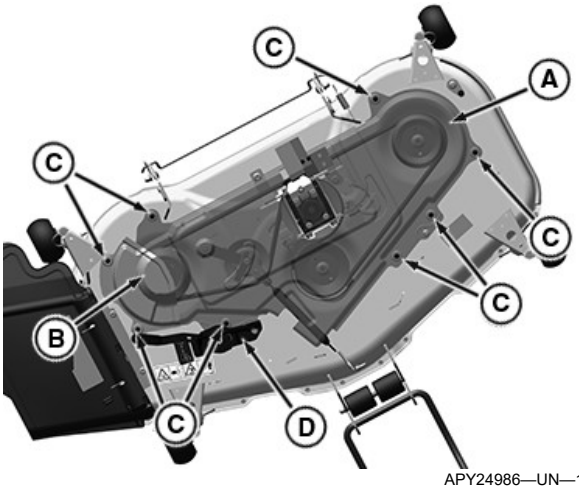

APY24986—UN—13FEB20

1. Installare le protezioni lato sinistro (A) e lato destro (B) con la bulloneria fornita (C).
2. Controllare il gioco tra il gruppo della leva (D) e la protezione (A).
3. Se necessario, rimuovere la protezione e tagliare il materiale in eccesso.

MG39705,00002F3-39-13FEB20

Installazione dell'etichetta

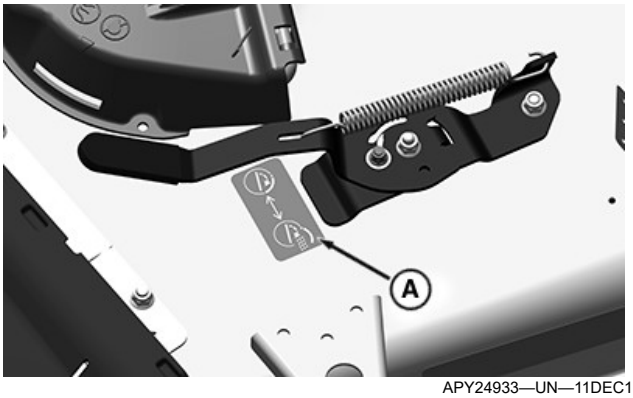

APY24933—UN—11DEC19

In figura: piatto tosaerba per il mercato interno.

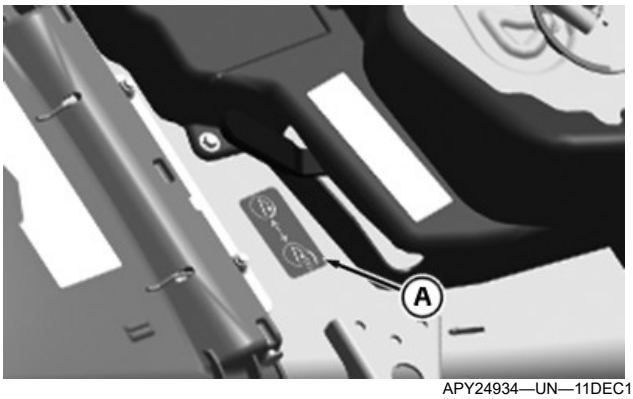

APY24934—UN—11DEC19

In figura: piatto tosaerba per l'esportazione.

Posizionare l'etichetta (A) sul piatto tosaerba come

mostrato in figura per indicare la direzione dello sportello.

MG39705,000029D-39-09JAN20

Installazione dell’apparato falciante

(Vedere capitolo Installazione dell'apparato falciante nel Manuale operativo del veicolo/apparato falciante).

OUMX068,0000D96-39-07MAR16

Componenti del kit

IMPORTANTE: le lame per mulching per il piatto tosaerba Accel Deep da 54 in DEVONO essere utilizzate solo con l'inserto cesto di raccolta. L'uso di lame standard o di raccolta DISTRUGGE il cesto di raccolta e potrebbe danneggiare il trattore e il piatto tosaerba.

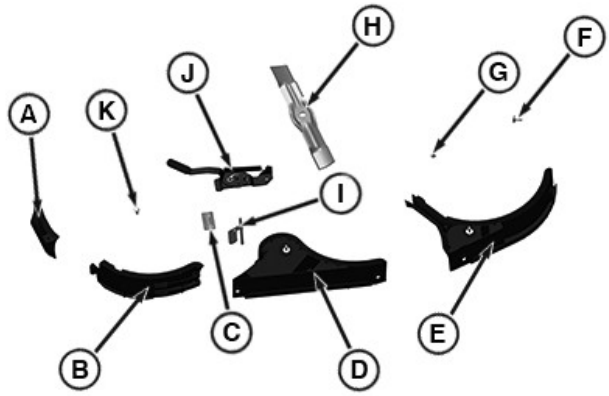

APY24935—UN—16DEC19

Elemento	Descrizione	Q.tà
A	Piastra dello scivolo di scarico	1
B	Kit portello	1
C	Etichetta	1
D	Kit deflettore lato destro	1
E	Kit deflettore lato sinistro	1
F	Bullone con spallamento M8	5
G	Dado di bloccaggio M8	9
H	Lama	3
I	Perno di incernieramento	1
J	Leva	1
K	Bullone M8x20	1

MG39705,000029E-39-02JUN20

Installazione della piastra dello scivolo di scarico MulchControl™

ATTENZIONE: Pericolo di infortuni. Il componente o l'attrezzatura della macchina è pesante. Utilizzare un dispositivo di sollevamento sicuro o farsi aiutare da un assistente per sollevare, installare o rimuovere il componente o l'attrezzatura.

NOTA: Per semplificare l'installazione, mettere il piatto tosaerba in posizione verticale.

NOTA: la procedura di installazione descritta di seguito riguarda il MulchControl™ da 54 in su un piatto tosaerba Select Series™. La procedura di installazione per altre macchine dotate di un piatto tosaerba Accel Deep™ da 54 in è simile.

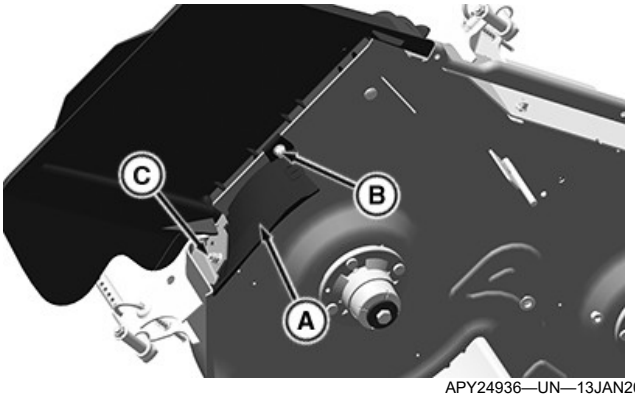

APY24936—UN—13JAN20

1. Posizionare la piastra dello scivolo di scarico (A) come mostrato in figura.
2. Inserire il bullone M8x20 (B) nel piatto tosaerba e nel foro della piastra dello scivolo di scarico.
3. Installare il dado di bloccaggio M8 sul bullone. Non serrare per il momento.
4. Inserire il bullone con spallamento M8 (C) nella piastra dello scivolo di scarico e nel foro del piatto tosaerba.
5. Installare il dado di bloccaggio M8 sui bulloni.
6. Serrare i dadi di bloccaggio.

Specifica

Dado di bloccaggio M8—Coppia . . . . . 20 N·m (15 lb·ft)

MG39705,000029F-39-02JUN20

Installazione del gruppo deflettore

ATTENZIONE: Pericolo di infortuni. Il componente o l'attrezzatura della macchina è pesante. Utilizzare un dispositivo di sollevamento sicuro o farsi aiutare da un assistente per sollevare, installare o rimuovere il componente o l'attrezzatura.

NOTA: per facilitare l'installazione, posizionare il piatto tosaerba in verticale.

NOTA: la procedura descritta di seguito riguarda l'installazione del MulchControl™ da 54 in su un piatto tosaerba Select Series™. La procedura di installazione per altre macchine dotate di un piatto tosaerba Accel Deep™ da 54 in è simile.

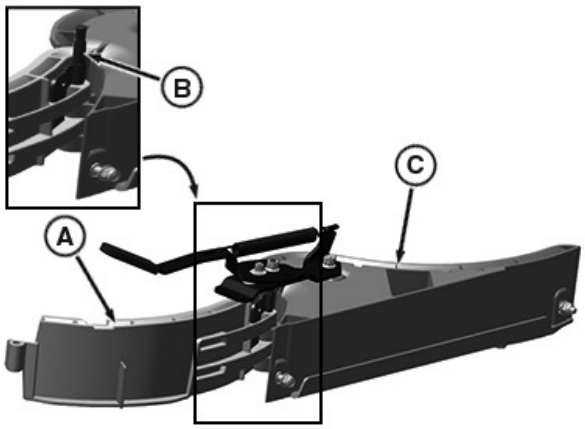

APY24937—UN—27MAY20

1. Montare insieme il kit portello (A) e il deflettore (C) come mostrato in figura e inserire i perni (B) nelle asole.

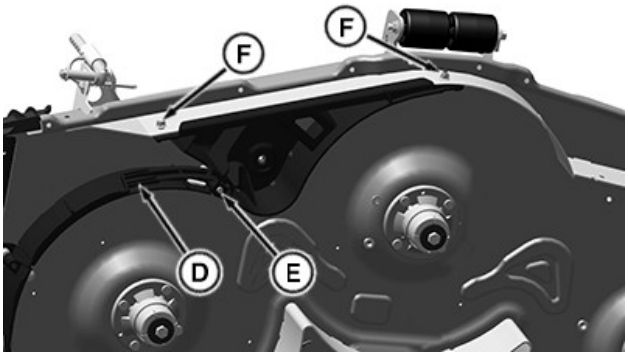

APY24938—UN—11DEC19

2. Installare il gruppo deflettore lato destro (D) sul piatto tosaerba utilizzando i bulloni con spallamento M8 (F) e i dadi di bloccaggio M8.
3. Accertarsi che il perno (E) sia inserito nell'asola corretta e che il portello si apra e si chiuda.
4. Serrare i dadi di bloccaggio.

Specifica

Dado di bloccaggio M8—Coppia	20 N·m (15 lb·ft)

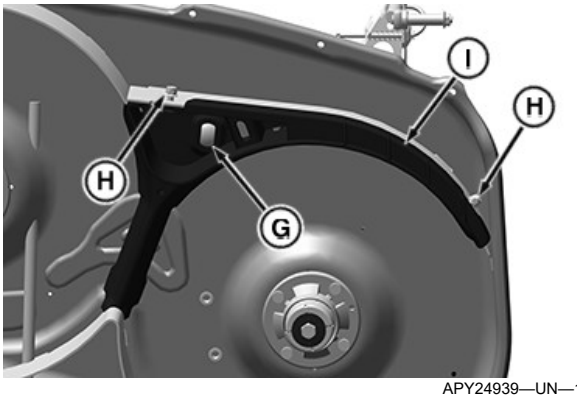

APY24939—UN—11DEC19

5. Installare il gruppo deflettore lato sinistro (I) come mostrato in figura sul piatto tosaerba utilizzando i bulloni M8 (H) e i dadi di bloccaggio M8.
6. Sul lato superiore del piatto installare un dado di bloccaggio M8 sul bullone con spallamento (G).
7. Serrare i dadi di bloccaggio.

Specifica

Dadi di bloccaggio M8—Coppia	20 N·m (15 lb·ft)

MG39705,00002A0-39-02JUN20

Installazione del gruppo leva

NOTA: la procedura di installazione descritta di seguito riguarda il MulchControl™ da 54 in su un piatto tosaerba Select Series™. La procedura di installazione per altre macchine dotate di un piatto tosaerba Accel Deep™ da 54 in è simile.

ATTENZIONE: Pericolo di infortuni. Il componente o l'attrezzatura della macchina è pesante. Utilizzare un dispositivo di sollevamento sicuro o farsi aiutare da un assistente per sollevare, installare o rimuovere il componente o l'attrezzatura.

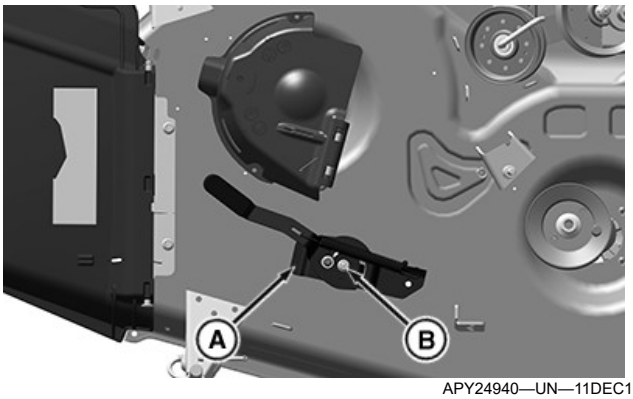

APY24940—UN—11DEC19

1. Installare il gruppo leva (A) sul perno di incernieramento con un dado di bloccaggio M8 (B).

MulchControl è un marchio commerciale Deere & Company
Select Series è un marchio commerciale Deere & Company
Accel Deep è un marchio commerciale Deere & Company

Serrare il dado di bloccaggio finché la leva non è alloggiata saldamente in posizione.

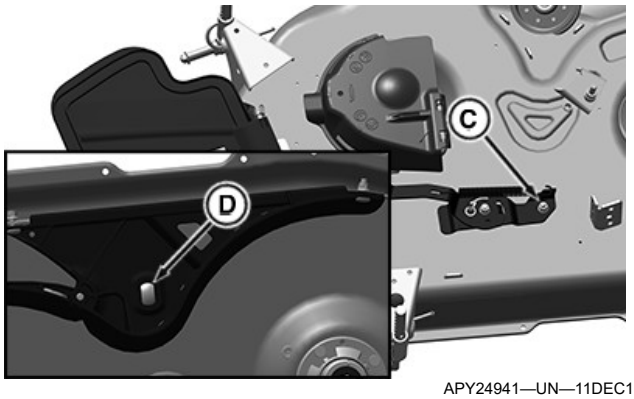

APY24941—UN—11DEC19

2. Sul lato superiore del piatto, installare il dado di bloccaggio M8 (C) sul bullone con spallamento (D) per fissare il gruppo leva.

Specifica

Dado di bloccaggio M8—Coppia . . . . . 20 N·m (15 lb·ft)

MG39705,00002A1-39-02JUN20

Installazione delle lame da pacciamatura

⚠ ATTENZIONE: Pericolo di infortuni. Le lame sono affilate. Indossare sempre dei guanti quando si maneggiano le lame o si lavora vicino a esse. Sostituire le lame difettose. Non cercare di raddrizzarle o saldarle.

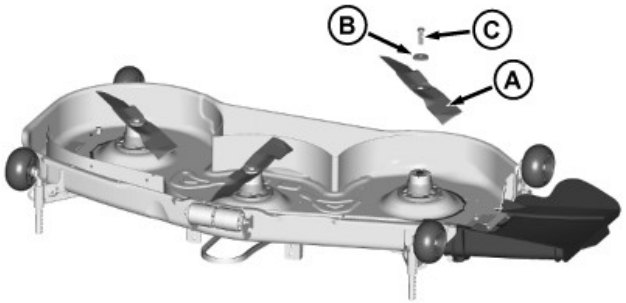

MXT015292—UN—19AUG15

1. Installare la lama (A) col bordo tagliente rivolto verso il terreno.
2. Installare la rondella grande (B) e il bullone (C).
3. Collocare un pezzo di legno tra la lama e il piatto di taglio per evitare che la lama ruoti durante il serraggio del bullone.
4. Serrare il bullone.

Specifica

Bullone della lama—Coppia. . . . . 68 Nm (50 lb.-ft.)

5. Per controllare il gioco tra la lama e il deflettore di pacciamatura, far girare le lame a mano. Se si verifica un'interferenza, controllare che la bulloneria sia ben stretta.

OUMX068,0000D94-39-07MAR16

Installazione dell'etichetta

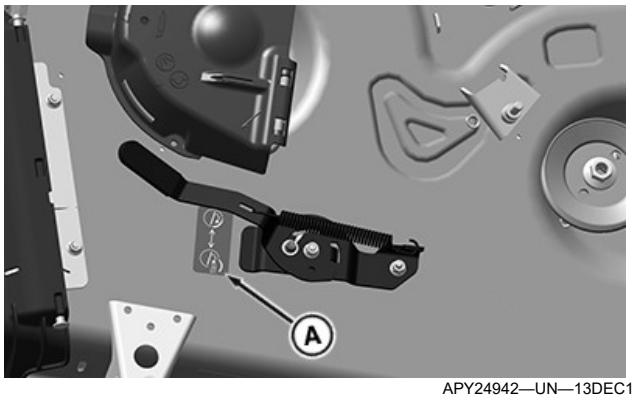

APY24942—UN—13DEC19

Posizionare l'etichetta (A) sul piatto tosaerba come mostrato in figura per indicare la direzione dello sportello.

MG39705,00002A2-39-12DEC19

Installazione del tosaerba

(Vedere la sezione "Installazione del piatto tosaerba" nel Manuale dell'operatore del veicolo/piatto tosaerba).

OUMX068,0000D97-39-29JAN21

Rimozione del MulchControl™ (apparati falcianti Accel Deep™ da 42 pollici)

Rimozione del MulchControl™

1. Rimuovere il piatto tosaerba. (Vedere sezione Rimozione dell'apparato falciante, nel Manuale operativo del veicolo/apparato falciante).
2. Solo per piatti tosaerba europei Accel Deep™ da 42 in Select Series™, rimuovere la calotta copricinghia lato destro.

ATTENZIONE: Pericolo di infortuni. Le lame sono affilate. Indossare sempre dei guanti quando si maneggiano le lame o si lavora vicino a esse. Sostituire le lame difettose. Non cercare di raddrizzarle o saldarle.

3. Rimuovere le lame per mulching.

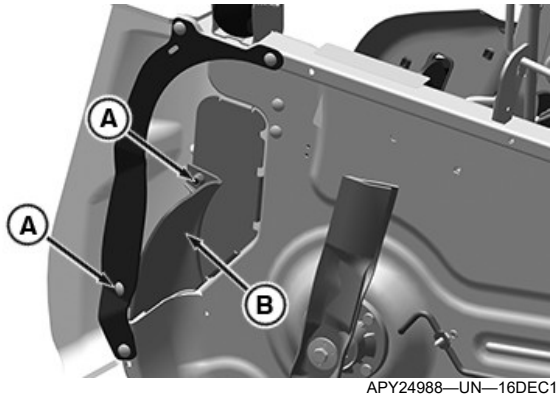

APY24988—UN—16DEC19

4. Rimuovere la piastra (B) dall'area di scarico rimuovendo i bulloni a testa tonda (A) e i dadi di bloccaggio.

ATTENZIONE: Pericolo di infortuni. I componenti installati sono tenuti in tensione da molle. Indossare occhiali protettivi e utilizzare strumenti adatti durante l'installazione e la rimozione dei componenti tenuti in tensione da molle.

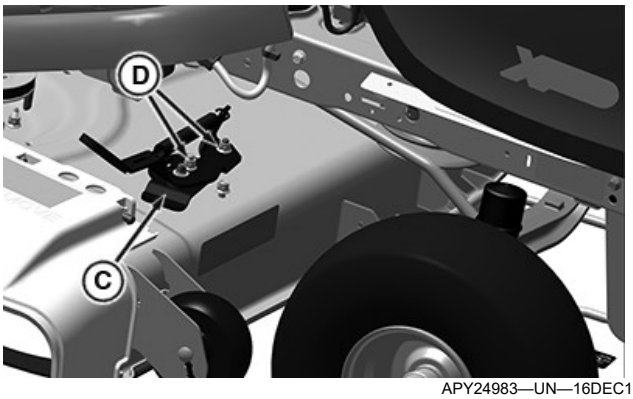

APY24983—UN—16DEC19

5. Allentare i dadi di bloccaggio (D) e rimuovere il gruppo leva (C).

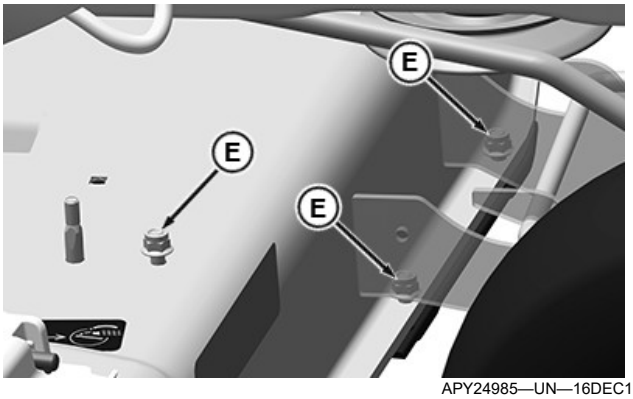

APY24985—UN—16DEC19

6. Allentare i dadi di bloccaggio M8 (E).

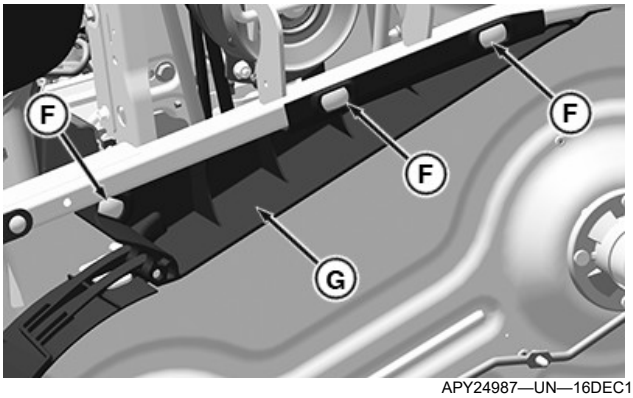

APY24987—UN—16DEC19

7. Rimuovere i bulloni con spallamento (F) e il gruppo deflettore (G)
8. **ZTrak™ solo per l'esportazione:** Reinstallare la piastra di copertura.

Rimessaggio MulchControl™

Pulire e riporre tutte le parti del MulchControl™ in un luogo pulito e asciutto.

MG39705,00002B3-39-28JAN20

Rimozione del MulchControl™ (apparati falcianti Accel Deep™ da 48 inch)

Rimozione del MulchControl™

1. Rimuovere il piatto tosaerba. (Vedere la sezione Rimozione del piatto tosaerba nel Manuale operativo del veicolo/piatto tosaerba).
2. Solo per piatti tosaerba europei Accel Deep™ da 48 in X700/X900, rimuovere la calotta copricinghia lato destro.

ATTENZIONE: Pericolo di infortuni. Le lame sono affilate. Indossare sempre dei guanti quando si maneggiano le lame o si lavora vicino a esse. Sostituire le lame difettose. Non cercare di raddrizzarle o saldarle.

3. Rimuovere le lame per mulching.

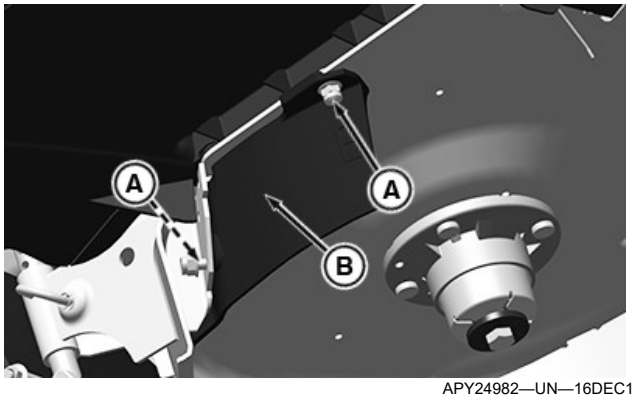

APY24982—UN—16DEC19

4. Rimuovere la piastra (B) dall'area di scarico rimuovendo i bulloni flangiati a testa esagonale (A) e i dadi di bloccaggio.

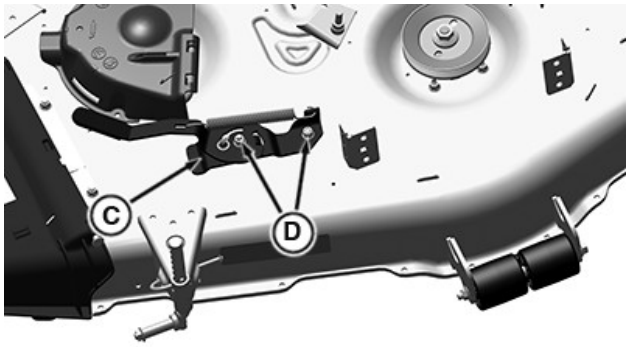

APY24977—UN—16DEC19

5. Allentare i dadi di bloccaggio (D) e rimuovere il gruppo leva (C).

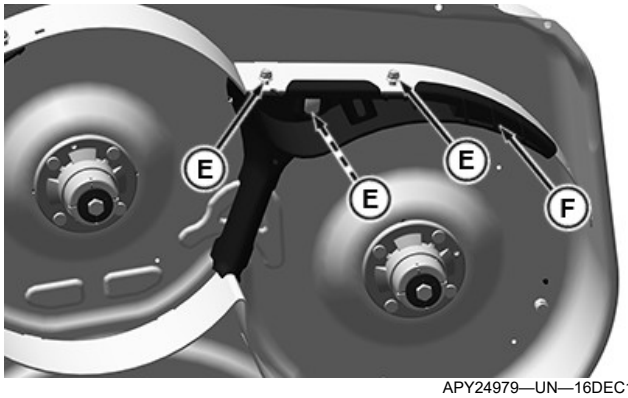

APY24979—UN—16DEC19

6. Allentare i dadi di bloccaggio (E) e rimuovere i bulloni M8, quindi rimuovere il gruppo deflettore lato sinistro (F).

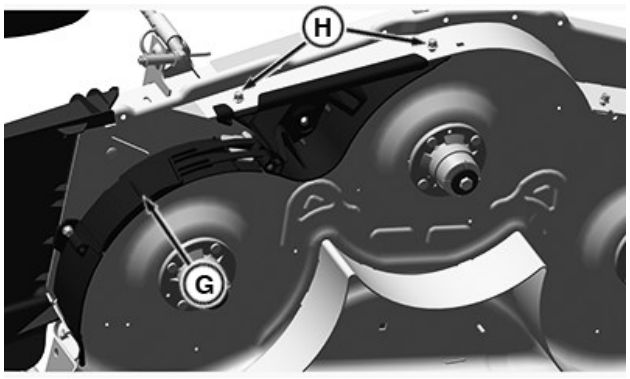

APY24980—UN—16DEC19

7. Allentare i dadi di bloccaggio (H) e rimuovere i bulloni M8, quindi rimuovere il gruppo deflettore lato destro (G).
8. **X700/X900 solo per l'esportazione:** Rimontare la bulloneria nei fori che restano sull'apparato dopo la rimozione del kit MulchControl™.
9. **ZTrak™ solo per esportazione:** Reinstallare la piastra di copertura.

Rimessaggio MulchControl™

Pulire e riporre tutte le parti del MulchControl™ in un luogo pulito e asciutto.

MG39705,00002B4-39-27JAN20

Rimozione del MulchControl™ (apparati falcianti Accel Deep™ da 54 inch)

Rimozione del MulchControl™

1. Rimuovere il piatto tosaerba. (Vedere sezione Rimozione dell'apparato falciante, nel Manuale operativo del veicolo/apparato falciante).

ATTENZIONE: Pericolo di infortuni. Le lame sono affilate. Indossare sempre dei guanti quando si maneggiano le lame o si lavora vicino a esse. Sostituire le lame difettose. Non cercare di raddrizzarle o saldarle.

2. Rimuovere le lame per mulching.

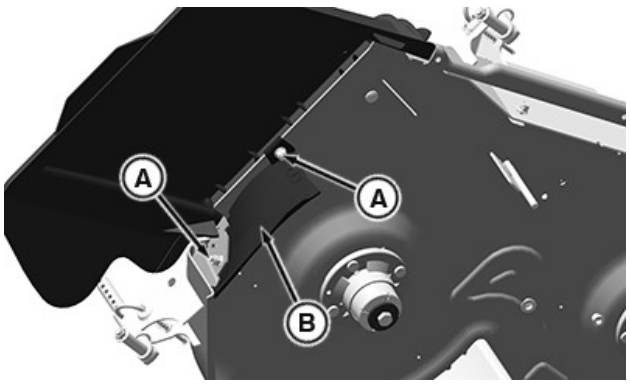

APY24976—UN—16DEC19

3. Rimuovere la piastra (B) dall'area di scarico

rimuovendo i bulloni a testa tonda (A) e i dadi di bloccaggio.

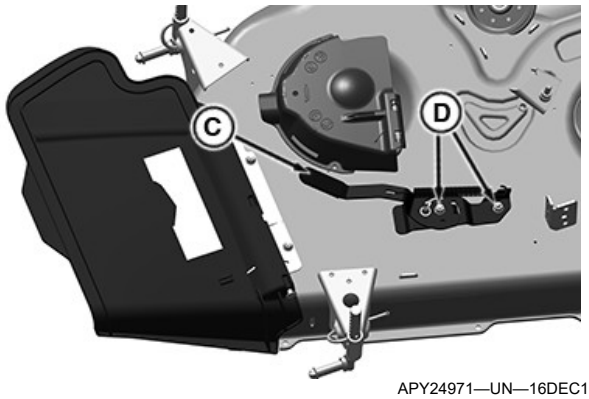

APY24971—UN—16DEC19

4. Allentare i dadi di bloccaggio (D) e rimuovere il gruppo leva (C).

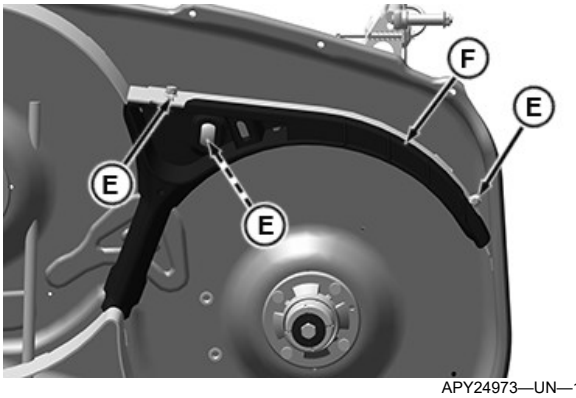

APY24973—UN—16DEC19

5. Allentare i dadi di bloccaggio (E) e rimuovere i bulloni M8, quindi rimuovere il gruppo deflettore lato sinistro (F).

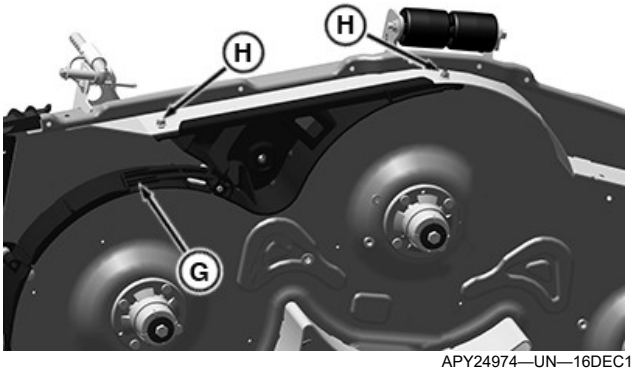

APY24974—UN—16DEC19

6. Allentare i dadi di bloccaggio (H) e rimuovere i bulloni M8, quindi rimuovere il gruppo deflettore lato destro (G).

Stoccaggio del MulchControl™

Pulire e riporre tutte le parti del MulchControl™ in un luogo pulito e asciutto.

MG39705,00002B5-39-28JAN20

Utilizzo della tabella di risoluzione dei problemi

Qualora il problema non fosse elencato in questa tabella, rivolgersi al concessionario John Deere o altro fornitore di assistenza per la manutenzione.

Se tutte le possibili cause elencate sono state controllate, ma il problema non è ancora risolto, contattare il concessionario John Deere o un altro fornitore di assistenza.

BS62576,00014F0-39-17OCT25

MulchControl™

IF	Controllo
Il portello non si apre o non si chiude.	Intasamento del piatto tosaerba/ dei deflettori.
Il portello non mantiene l'impostazione (aperta o chiusa)	Controllare che la leva sia alloggiata saldamente nella sede conica del perno e allineata correttamente.
Causa lo spegnimento in posizione chiusa.	Controllare che il fermo del portello sia installato. Assicurarsi che il sistema sia in posizione chiusa.
Dispersione del materiale non soddisfacente.	Eliminare l'accumulo di impurità dalla parte inferiore del piatto. Controllare che le lame siano affilate e non siano danneggiate. Assicurarsi che siano installate le lame corrette (il MulchControl™ è progettato per utilizzare lame per pacciamatura e non lame standard). Sostituire le lame. Verificare che lo scivolo di scarico non sia danneggiato. Controllare le procedure di livellamento del tosaerba sugli assi trasversale e longitudinale. Regolare il sistema per la giusta posizione della porta. Far girare il motore a un regime accelerato. La velocità di falciatura è eccessiva rispetto alle condizioni dell'erba.

MG39705,00002F2-39-19FEB21

Dichiarazione di qualità John Deere

Qualità John Deere

L'acquisto di un prodotto John Deere è un vero e proprio investimento in qualità. Questa qualità non si limita al prodotto acquistato, ma si estende anche all'assistenza e ai ricambi del concessionario John Deere. L'assistenza è necessaria per fare in modo che siate clienti soddisfatti.

Ecco perché John Deere ha avviato una procedura per gestire le eventuali domande o gli eventuali problemi riscontrati. I tre punti seguenti vi guideranno nell'intera procedura.

Fase 1

Fare riferimento al manuale dell'operatore

A. È ricco di illustrazioni e informazioni dettagliate sull'uso sicuro e corretto della macchina.

B. Indica le procedure per la risoluzione dei problemi e le informazioni specifiche.

C. Fornisce informazioni per l'ordinazione di cataloghi ricambi, di manuali tecnici e per richiedere assistenza.

D. Se il manuale dell'operatore non riesce a rispondere a tutte le domande, andare al punto 2.

Fase 2

Rivolgersi al concessionario.

A. Il concessionario John Deere ha la responsabilità, l'autorità e la capacità di rispondere alle domande, risolvere gli eventuali problemi e soddisfare le vostre necessità di ricambi e assistenza.

B. Discutere prima di tutto dei problemi o delle domande con il personale formato di assistenza e servizio ricambi.

C. Se i ricambi e il personale di assistenza non è in grado di risolvere il problema, contattare il titolare della concessionaria o il proprietario.

D. Se il concessionario non ha potuto rispondere alle domande o risolvere i problemi, andare al punto 3.

Fase 3

Contattare John Deere

A. Il concessionario John Deere è la figura più efficace per risolvere un qualsiasi problema, ma se non si è ancora in grado di risolvere il proprio problema una volta controllato il manuale e contattato il concessionario, è opportuno richiedere l'assistenza di John Deere.

B. Per un'assistenza rapida ed efficace, tenere i seguenti dati a portata di mano prima di contattare John Deere:

- Nome del concessionario con cui si lavora.
- Modello della macchina.
- Numero di ore di utilizzo della macchina (se presente).
- Numero di serie registrato nelle prime pagine di questo manuale.
- Se il problema riguarda l'attrezzatura, il numero di identificazione dell'attrezzatura.

C. Chiamare quindi il numero 1-800-537-8233 (per Stati Uniti e Canada): in questo modo il nostro consulente lavorerà a stretto contatto con il vostro concessionario per risolvere il problema. Se non si risiede negli Stati Uniti o in Canada, visitare il seguente sito Web:

https://www.deere.com/en/global-country-selector/

Selezionare il proprio paese e fare clic sul link Contattateci in fondo alla pagina.

SP66632,00043A7-39-04AUG25

Indice alfabetico

A

Apparato falciante
- Installazione dell’apparato falciante Accel Deep™ da 42 in. 20-4
- Installazione, apparato falciante Accel Deep™ da 48 in 21-4

C

Compatibilità del prodotto. 00-1
Componenti. 3
Componenti, comando per mulching
- Piatti tosaerba Accel Deep™ da 48 in. 21-1
- Piatto tosaerba Accel Deep™ da 42 in. 20-1
- Piatto tosaerba Accel Deep™ da 54 in. 22-1

D

Deflettori
- Installazione del piatto tosaerba Accel Deep™ da 42 in 20-1
- Installazione del piatto tosaerba Accel Deep™ da 48 in 21-1
- Installazione del piatto tosaerba Accel Deep™ da 54 in 22-1

Disintasamento dell’apparato falciante. 10-1
Documentazione di manutenzione. 3

G

Grazie per aver acquistato un prodotto John Deere 2

I

Informazioni d'acquisto 00-1

L

Lame da pacciamatura
- Installazione dell'apparato falciante Accel Deep™ da 54 in. 22-3
- Installazione dell’apparato falciante Accel Deep™ da 42 in. 20-3
- Installazione, apparato falciante Accel Deep™ da 48 in 21-3

Leva
- Installazione del piatto tosaerba Accel Deep™ da 42 in 20-2, 20-3
- Installazione del piatto tosaerba Accel Deep™ da 48 in 21-2
- Installazione del piatto tosaerba Accel Deep™ da 54 in 22-2

M

Messaggi speciali. 3

O

Ordine dei ricambi online 3

P

Passaggio dalla modalità aperta a chiusa. 10-1
Piastra di arresto del portello per mulching
- Installazione del piatto tosaerba Accel Deep™ da 42 in 20-1
- Installazione del piatto tosaerba Accel Deep™ da 48 in 21-1
- Installazione del piatto tosaerba Accel Deep™ da 54 in 22-1

Protezioni
- Installazione
  - X300 e X500, solo modelli europei (piatto tosaerba Accel Deep™ da 42 in) 20-3
  - X700, solo modelli europei (piatto tosaerba Accel Deep™ da 48 in). 21-3
- Rimozione
  - X300 e X500, solo modelli europei (piatto tosaerba Accel Deep™ da 42 in) 15-2
  - X700, solo modelli europei (piatto tosaerba Accel Deep™ da 48 in). 15-2
  - ZTrak, solo modelli europei (apparato falciante Accel Deep™ da 42 in e 48 in) 15-1

Q

Qualità John Deere. 40-1

R

Rimozione del piatto tosaerba 15-1
Rimozione delle lame di scarico. 15-2
Rimozione e stoccaggio
- MulchControl, piatto tosaerba Accel Deep™ da 42 in 30-1
- MulchControl, piatto tosaerba Accel Deep™ da 48 in 30-1
- MulchControl, piatto tosaerba Accel Deep™ da 54 in 30-2

Risoluzione dei problemi. 35-1

T

Tosaerba
- Installazione dell'apparato falciante Accel Deep™ da 54 in. 22-3

MulchControl™ para plataformas de corte Accel Deep™ de 42, 48 y 54 in

JOHN DEERE

MANUAL DEL OPERADOR

Plataformas de corte Accel Deep™ S200, X300, X500, X700, X900 y ZTrak™

OMUC22011S EDICIÓN K5 (SPANISH)

CALIFORNIA

Advertencia según la Proposición 65

El Estado de California reconoce que los gases de escape procedentes de los motores diésel y algunos de sus componentes pueden causar cáncer, deformaciones de nacimiento y taras reproductivas.

Si este producto tiene un motor de gasolina:

⚠ ADVERTENCIA

Los gases de escape del motor de este producto contienen productos químicos que el Estado de California reconoce que pueden causar cáncer, deformaciones de nacimiento y taras reproductivas.

El Estado de California requiere las dos advertencias anteriores.

John Deere Horicon Works

Edición mundial

Printed in U.S.A.

Introducción

John Deere agradece la compra de este producto

Nos complace contarle entre nuestros clientes y deseamos que se sienta seguro y satisfecho con su máquina durante muchos años.

MX00654,000020B-63-17SEP25

Uso del manual del operador

Leer este manual del operador, ver el vídeo sobre seguridad y revisar las etiquetas de seguridad de su máquina antes de usarla. Todas contienen información de seguridad e instrucciones de funcionamiento importantes que deben seguirse para mantenerse a usted mismo y a los demás a salvo. Asegurarse de que todas las personas que utilizan la máquina hayan leído el manual, revisado las etiquetas de seguridad y que sepan cómo utilizar la máquina de manera segura y correcta.

La máquina fue diseñada y fabricada para funcionar de acuerdo con todas las instrucciones de funcionamiento seguro. Puesto que se diseñó para cortar gramíneas, puede amputar las manos y los pies y arrojar objetos. Si no se siguen estas instrucciones de seguridad, se pueden producir lesiones graves o la muerte.

Este manual del operador está organizado en secciones para que sea más rápido encontrar la información. Puede usar este manual para encontrar respuestas a muchas de sus preguntas sobre funcionamiento y mantenimiento. El índice que se incluye al final de este manual ayuda a encontrar rápidamente la información necesaria. Contactar con el concesionario si este manual no responde sus preguntas.

Antes de usar la máquina:

- Conocer cómo hacer funcionar la máquina. La sección Funcionamiento de los controles le ayuda a comprender los controles de la máquina y su función.
- Preparar la máquina y el área de segado realizando las comprobaciones diarias descritas en la sección Instrucciones generales.
- Seguir las instrucciones de la sección Prevención de lesiones, especialmente en relación con lo siguiente:
  - Mantener a los niños a salvo siguiendo las instrucciones de la sección Protección de los niños.
  - Evitar lesiones en pendientes y los peligros del terreno circundante siguiendo las instrucciones de la sección Funcionamiento en pendientes y peligros del terreno circundante.
  - Seguir las instrucciones de la sección Evitar el lanzamiento de objetos y mantener todas las protecciones en su lugar, incluida la rampa de descarga.
  - Limpiar la máquina durante el uso y antes de guardarla como se describe en la sección Prevención de incendios.
- Comprender cómo realizar el mantenimiento y la inspección de la máquina.

Si no entiende las instrucciones o tiene preguntas, contactar con su concesionario.

La máquina que se muestra en este manual puede variar ligeramente de su máquina.

Los lados DERECHO e IZQUIERDO se determinan mirando en la dirección de desplazamiento de la máquina cuando avanza. Una línea discontinua (------) indica que el elemento al que se refiere está oculto.

Antes de entregar la máquina, el concesionario ha realizado una inspección previa a la entrega para asegurar un rendimiento óptimo.

Este manual es una parte importante de la máquina. Incluir este manual con la máquina al venderla.

OUO2005,000078D-63-11FEB20

John Deere está a su servicio

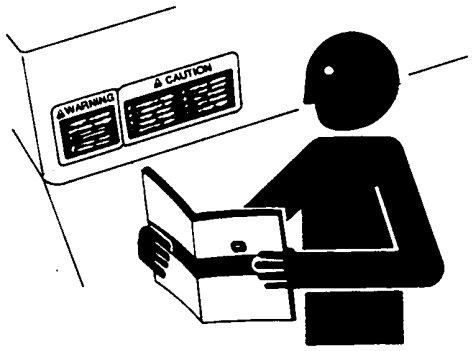

TS201—UN—15APR13

La satisfacción del cliente es importante para John Deere.

Nuestros concesionarios se esfuerzan por ofrecer un servicio de mantenimiento y repuestos rápido y eficaz:

• Repuestos de mantenimiento y servicio para su equipo.

• Mecánicos capacitados y herramientas de diagnóstico y reparación necesarias para reparar su equipo.

• Las piezas de repuesto, los servicios de reparación y la información de mantenimiento o reparación de John Deere están disponibles. Para obtener más información, visita deere.com or deere.ca.

DX,IFC,JDS-63-30SEP25

Uso de la máquina

Esta máquina está diseñada únicamente para operaciones usuales de corte de césped. Cualquier otro tipo de uso se considera contrario a la finalidad prevista.

El fabricante no se hace responsable de los daños o lesiones derivados de un uso inadecuado. En tal caso, todos los riesgos corren a cuenta del usuario. La utilización correcta según las características de la máquina implica, asimismo, la observación estricta de todas las instrucciones del fabricante en cuanto al manejo, mantenimiento y reparación.

Esta máquina solo deben utilizarla, mantenerla y repararla personas familiarizadas con todas sus características particulares y conocedoras de las normas de seguridad pertinentes (prevención de accidentes). Siempre deben respetarse las normas para la prevención de accidentes, así como todo tipo de normativa legal referente a la seguridad, sanidad laboral y normas de tránsito.

La modificación del caudal de combustible o la potencia del motor más allá de los valores especificados de fábrica tendrá como consecuencia una anulación de la garantía de esta máquina.

El fabricante no se hace responsable de cualquier daño o lesión derivado de modificaciones llevadas a cabo en esta máquina sin su autorización previa.

OUO1023,0000025-63-05JUN17

Mensajes especiales

Este manual contiene mensajes especiales para llamar su atención sobre aspectos que pueden afectar a la seguridad o causar daños en la máquina, así como información útil de operación y servicio. Leer atentamente toda la información para evitar lesiones y daños en la máquina.

ATENCIÓN: ¡Evitar lesiones! Este símbolo y el texto que lo acompañan remarcan riesgos potenciales incluso de lesiones mortales para el operador o terceros en caso de ignorarse dichos riesgos o los procedimientos de seguridad.

IMPORTANTE: ¡Evitar daños! El texto indica al operador acciones o estados que podrían resultar en un daño para la máquina.

NOTA: A lo largo de todo el manual se ofrece información general que podría ser de utilidad al operador para el manejo o mantenimiento de la máquina.

MX00654,000020D-63-04AUG25

Documentación disponible

Si se desea comprar una copia del catálogo de piezas o del manual técnico de esta máquina, visitar la Tienda de información técnica de John Deere en:

https://techpubs.deere.com/

o llamar a:

- **EE. UU. y Canadá:** 1-800-522-7448.
- **Todas las demás regiones:** Su concesionario John Deere.

TH84124,0000199-63-04AUG25

Piezas

Se recomiendan las piezas y lubricantes de calidad John Deere, disponibles en el concesionario John Deere.

Al solicitar recambios, su concesionario John Deere necesitará el número de serie o el número de identificación de producto (PIN) de su máquina o accesorio. Estos son los números que constan en el apartado "Identificación del producto" de este manual.

Pedido de repuestos vía Internet

Visitar https://partscatalog.deere.com/jdrc/ para conectar por Internet y pedir repuestos e información.

TC00531,00000E9-63-04AUG25

Índice

Página

Identificación del producto
Compatibilidad del producto 00-1
Registro de la información de compra 00-1

Seguridad
Lectura de la sección Seguridad, en el manual del operador de la máquina 05-1
Estacionamiento seguro 05-1
Protección de los niños 05-1
Servicio y mantenimiento 05-1
Eliminación de productos de desecho y productos químicos 05-2

Funcionamiento
Cambio entre los modos abierto y cerrado 10-1
Desatasco del cortacésped 10-1

Preparación
Extracción del cortacésped 15-1
Extracción de las protecciones, modelos europeos solamente (ZTrak™) 15-1
Extracción de las protecciones, solo modelos europeos (plataformas Accel Deep™ de 42 in—X300 y X500) 15-2
Extracción de las protecciones, solo modelos europeos (X700 y X900) 15-2
Extracción de las cuchillas de descarga 15-2

Instalación de las plataformas Accel Deep™ de 42 in
Componentes del kit 20-1
Instalación de la placa de descarga de MulchControl™ 20-1
Instalación del conjunto de componentes del deflector 20-1
Instalación del conjunto de componentes de la palanca (para los modelos X3, X5 y Z3) 20-2
Instalación del conjunto de componentes de la palanca (para los modelos S200) 20-3
Instalación de las cuchillas de mantillo 20-3
Instalación de las protecciones, solo modelos europeos (plataformas Accel Deep™ de 42 in—X300 y X500) 20-4
Instalación de la etiqueta 20-4
Instalación del cortacésped 20-4

Instalación de las plataformas Accel Deep™ de 48 in
Componentes del kit 21-1
Instalación de la placa de descarga de MulchControl™ 21-1
Instalación del conjunto de componentes del deflector 21-1
Instalación del conjunto de componentes de la palanca 21-2
Instalación de las cuchillas de mantillo 21-3
Instalación de las protecciones, solo modelos europeos (X700/X900) 21-3
Instalación de la etiqueta 21-4
Instalación del cortacésped 21-4

Instalación de las plataformas Accel Deep™ de 54 in
Componentes del kit 22-1
Instalación de la placa de descarga de MulchControl™ 22-1
Instalación del conjunto de componentes del deflector 22-1
Instalación del conjunto de componentes de la palanca 22-2
Instalación de las cuchillas de mantillo 22-3
Instalación de la etiqueta 22-3
Instalación del cortacésped 22-3

Extracción y almacenamiento
Extracción del MulchControl™ (plataformas Accel Deep™ de 42 in) 30-1
Extracción del MulchControl™ (plataformas Accel Deep™ de 48 in) 30-1
Extracción del MulchControl™ (plataformas Accel Deep™ de 54 in) 30-2

Localización de averías
Uso de la tabla de localización de averías 35-1
MulchControl™ 35-1

Declaración de calidad de John Deere
Calidad John Deere 40-1

Manual original. Todas las informaciones, ilustraciones y especificaciones de este manual se basan en la información más actual disponible a la fecha de publicación. Reservado el derecho a introducir cambios sin previo aviso.

COPYRIGHT © 2025
DEERE & COMPANY
Moline, Illinois
All rights reserved.
Previous Editions
Copyright © 2015, 2016, 2019, 2020

Identificación del producto

Compatibilidad del producto

El juego MulchControl™ es compatible con:

Plataformas Accel Deep™ de 42, 48 y 54 in para modelos X300.
Plataformas Accel Deep™ de 42, 48 y 54 in para modelos X500.
Plataforma Accel Deep™ de 48 in para modelos X700 y X900.
Plataformas Accel Deep™ de 42, 48 y 54 in para modelos ZTrak™.
Plataformas Accel Deep™ de 42 y 48 in para modelos S200.

MG39705,00002E5-63-20FEB20

Registro de la información de compra

Registrar la información sobre la compra en los espacios siguientes.

FECHA DE COMPRA:

_____

NOMBRE DEL CONCESIONARIO:

_____

TELÉFONO DEL CONCESIONARIO:

_____

OUMX258,0000CEA-63-03DEC13

Lectura de la sección Seguridad, en el manual del operador de la máquina

Para obtener información adicional respecto a cuestiones de seguridad, leer las precauciones generales para un funcionamiento seguro en el manual del operador de la máquina.

OUMX068,0000230-63-18SEP13

Estacionamiento seguro

Antes de abandonar la máquina, dejar puesto el freno de estacionamiento y retirar la llave. Los niños u otras personas podrían intentar mover o poner en funcionamiento una máquina desatendida.

- Detener la máquina en una superficie nivelada.
- Desacoplar las cuchillas de segadora o cualquier otro accesorio.
- Bajar los accesorios al suelo.
- Aplicar el freno de estacionamiento.
- Detener el motor.
- Sacar la llave.
- Antes de abandonar el asiento, esperar a que se detenga el motor y todas las piezas móviles.

OUO2005,0000788-63-15FEB20

Protección de los niños

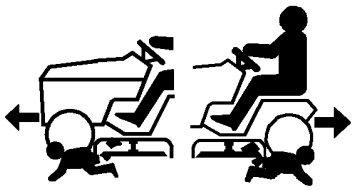

MXAL41929—UN—18FEB13

- Los niños pueden sufrir lesiones graves o mortales si pasean en cortacéspedes sin que los operadores cumplan los procedimientos de funcionamiento seguro.
- No cortar el césped en retroceso. Se desaconseja tener activado el cortacésped al retroceder.
- No llevar nunca a los niños en un cortacésped o en un carro detrás del cortacésped, aunque las cuchillas estén desactivadas. Se pueden caer y ser atropellados o recibir cortes de las cuchillas del cortacésped. Los niños pueden interferir en el funcionamiento del cortacésped. Es posible que niños que han subido antes alguna vez de paseo en la máquina aparezcan súbitamente en la zona de segado para dar otro paseo en ella. Si no está pendiente, puede ser atropellados o arrollados por el cortacésped.
- Los niños suelen sentirse atraídos por los cortacéspedes y las actividades de segado, especialmente si se les han dado paseos antes. No saben si las cuchillas están girando ni entienden que pueden sufrir lesiones graves o mortales, incluso aunque las cuchillas no estén girando.
- Mantener a los niños en el interior y fuera del área de segado cuando se utilice el cortacésped. Mantener a los niños bajo la supervisión de un adulto responsable, que no sea el operador. Si no hay un adulto responsable para asegurarse de que los niños permanezcan en el interior, NO corte el césped.
- Estar atento a la presencia de niños u otras personas. Desactivar las cuchillas del cortacésped y detener la máquina si alguien entra en el área de segado.
- Mirar en el sentido de desplazamiento de la máquina. Para conducir marcha atrás, detener las cuchillas del cortacésped y mirar debajo y detrás de la máquina, por si se encontraran niños.
- Extremar las precauciones al aproximarse a objetos que bloqueen su visión, como las esquinas sin visibilidad, arbustos o árboles, especialmente al retroceder. Pueden impedir que se vea un niño.

MX00654,00002ED-63-30MAR20

Servicio y mantenimiento

- Es esencial realizar un uso y un mantenimiento correctos en la máquina.
- Mantener todas las piezas en buen estado, comprobar que todas las tuercas y pernos estén ajustados y reparar los daños de inmediato. Detener y examinar la máquina e inspeccionarla inmediatamente si se golpea un objeto.
- Asegurarse de que todos los dispositivos de seguridad, la rampa de descarga y los componentes de la bolsa de recogida estén en buen estado y que se sustituyan cuando sea necesario.
- Comprender completamente los procedimientos de mantenimiento antes de utilizar la máquina. Si no comprende los procedimientos de mantenimiento o no se siente cómodo trabajando en su máquina, contactar con su concesionario John Deere u otro proveedor de servicios.
- Desconectar la batería o todos los cables de las bujías antes de realizar el de la máquina. Desconectar primero el borne negativo y por último el positivo. Conectar primero el cable positivo y por último el negativo.
- Algunos componentes podrían haber almacenado energía en los resortes o en los componentes hidráulicos. Los procedimientos de mantenimiento descritos en la sección Mantenimiento describen cómo realizar las tareas de servicio y mantenimiento de forma segura.
- Apoyar los cartuchos de la máquina que se deben elevar durante los trabajos de mantenimiento. Usar

soportes de elevación o bloqueos de mantenimiento para apoyar los componentes cuando sea necesario.

MX00654,00002EE-63-17OCT25

Eliminación de productos de desecho y productos químicos

- Los residuos tales como baterías viejas, líquido de frenos, refrigerante, combustible y aceite usado son dañinos para el medio ambiente y las personas.
- No utilizar envases de bebidas para los fluidos de desecho, porque alguien puede beberlos por error.
- Una hoja de datos de seguridad (SDS) proporciona detalles específicos sobre los productos químicos: peligros físicos y para la salud, procedimientos de seguridad y técnicas de respuesta a emergencias. El vendedor de productos químicos usados en su máquina es responsable de proporcionar el sistema de distribución de software para el producto en cuestión.
- Para saber cómo reciclar o desechar correctamente los residuos generados por el mantenimiento, consulta con el centro de reciclaje local, con el concesionario John Deere o con un proveedor de servicios local. Si desea descartar la máquina, contactar con el centro de reciclaje local, con el concesionario John Deere o con el proveedor de servicios.

MX00654,00002EF-63-17OCT25

Cambio entre los modos abierto y cerrado

ATENCIÓN: ¡Evitar lesiones! Las correas y las cuchillas giratorias son peligrosas.

1. Estacionar la máquina en una superficie nivelada.
2. Desactivar las cuchillas de segadora.
3. Activar el freno de estacionamiento.
4. Esperar a que se detengan todas las piezas móviles de la plataforma de corte antes de dejar la plataforma de conducción.

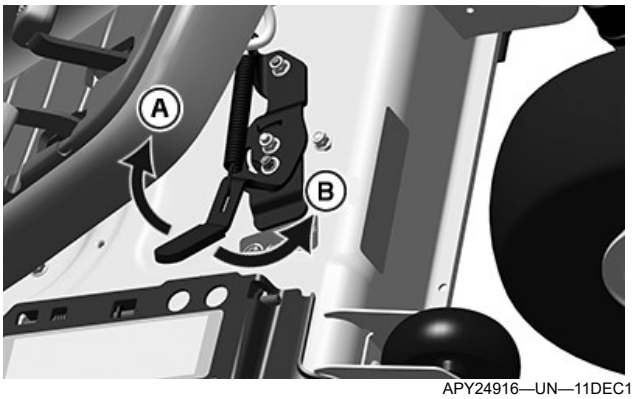

APY24916—UN—11DEC19

5. Girar la palanca hacia la derecha (A) para cerrar o hacia la izquierda (B) para abrir.

MG39705,0000293-63-22MAY20

Desatasco del cortacésped

ATENCIÓN: ¡Evitar lesiones! No intentar desatascar el accesorio mientras la máquina esté en marcha.

Las cuchillas giratorias son peligrosas. Cuando vaya a abandonar el asiento para examinar la máquina y el accesorio, detenga el motor y saque la llave de contacto.

Los objetos despedidos pueden causar lesiones graves. Asegurarse de que todas las piezas de la máquina se hayan detenido antes de elevar la tolva o de extraer las rampas de descarga.

1. Estacionar la máquina de forma segura. Esperar a que todas las piezas móviles se detengan antes de abandonar la estación del operador para inspeccionar la máquina.
2. Comprobar si hay residuos debajo de la plataforma de corte y de la rampa de descarga.
3. Retirar todos los desechos antes de utilizar el cortacésped.
4. Si ocurre una obstrucción, cambiar a modo abierto para permitir que se descargue la hierba.

OUO2004,0000AF8-63-29JAN21

Extracción del cortacésped

(Ver la sección Extracción del cortacésped en el manual del operador del vehículo/plataforma de corte)

Limpiar todos los residuos debajo de la plataforma de corte y de la rampa de descarga.

MG39705,0000446-63-25MAY20

Extracción de las protecciones, modelos europeos solamente (ZTrak™)

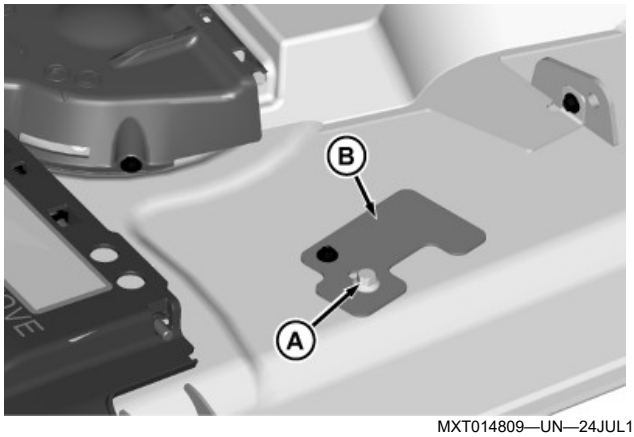

MXT014809—UN—24JUL15

Nota sobre la ilustración: Se muestra la plataforma Accel Deep™ de 42 in.

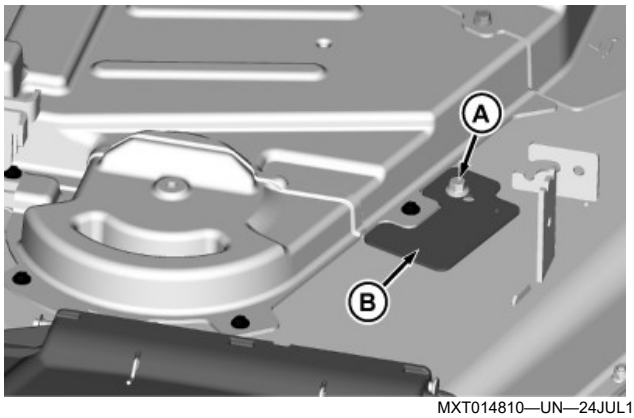

MXT014810—UN—24JUL15

Nota sobre la ilustración: Se muestra la plataforma Accel Deep™ de 48 in.

1. Quitar el tornillo de rosca chapa (A) y la placa de cierre (B).

OUMX068,0000CFC-63-07MAR16

Extracción de las protecciones, solo modelos europeos (plataformas Accel Deep™ de 42 in—X300 y X500)

NOTA: La tornillería (A) se mantiene en la protección con una tuerca de empuje.

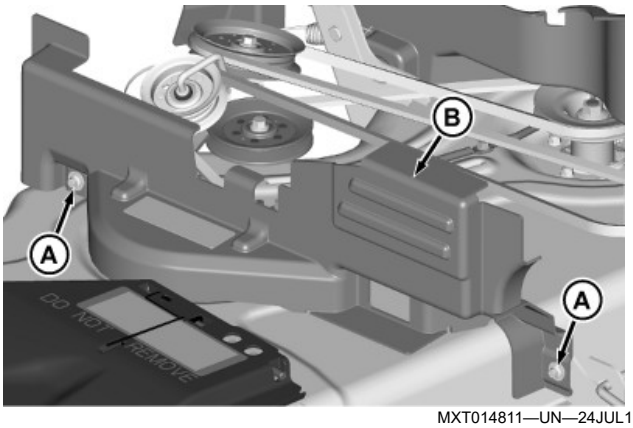

MXT014811—UN—24JUL15

1. Quitar la protección derecha (B).

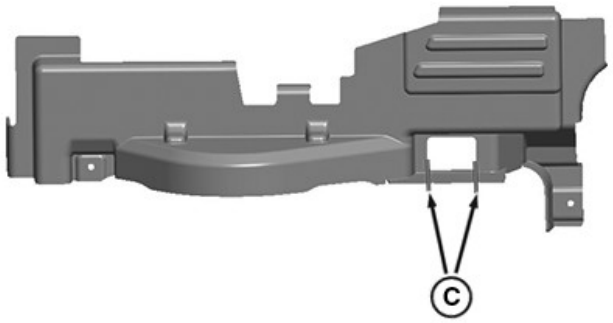

APY30208—UN—23JAN20

2. Dar la vuelta y cortar como se indica (C) arriba.

MG39705,00002EF-63-20FEB20

Extracción de las protecciones, solo modelos europeos (X700 y X900)

NOTA: La tornillería (A) se mantiene en la protección con una tuerca de empuje.

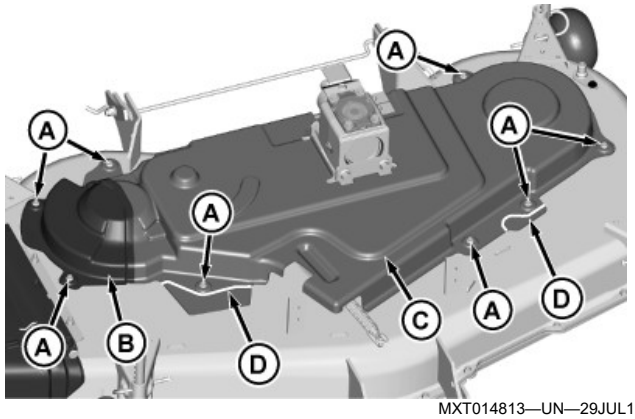

MXT014813—UN—29JUL15

1. Quitar las protecciones derecha (B) e izquierda (C).
2. Recortar a lo largo de las marcas (D) en la protección izquierda.

MG39705,00002F0-63-23JAN20

Extracción de las cuchillas de descarga

ATENCIÓN: ¡Evitar lesiones! Las cuchillas están afiladas. Usar siempre guantes cuando se manipulen las cuchillas o se trabaje cerca de ellas. Cambiar las cuchillas si están defectuosas. Nunca se deben soldar ni enderezar.

1. Girar la plataforma de corte de manera que quede la parte inferior hacia arriba.
2. Insertar un bloque de madera entre la cuchilla y la plataforma de corte para evitar que la cuchilla gire al extraerse el tornillo.

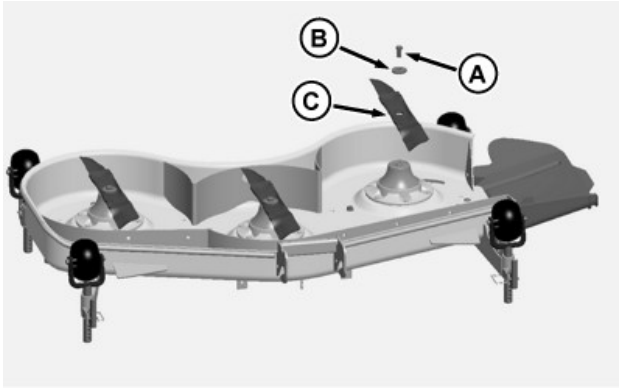

MXT012577—UN—22DEC14

3. Extraer el tornillo (A), la arandela grande (B) y la cuchilla (C).

OUO2004,0000A9D-63-30JUL15

Instalación de las plataformas Accel Deep™ de 42 in

Componentes del kit

IMPORTANTE: Las cuchillas de mulching para el cortacésped Accel Deep de 42 in DEBEN usarse únicamente con el inserto de tapón de mantillo. El uso de cuchillas estándar o de ensacado destruirá el tapón de mantillo y puede dañar el tractor y la plataforma de corte.

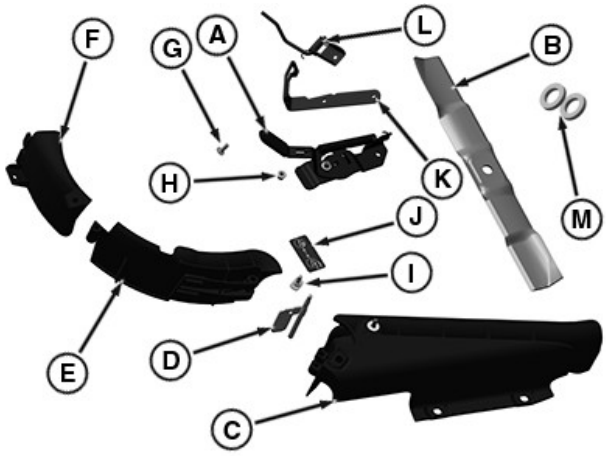

APY24917—UN—13FEB20

Elemento	Descripción	Cantidad
A	Palanca	1
B	Cuchilla	2
C	Deflector	1
D	Pasador de articulación	1
E	Portón del conjunto	1
F	Placa de descarga	1
G	Perno, M8 x 20	2
H	Contratuerca, M8	7
I	Perno de reborde, M8	3
J	Etiqueta	1
K	Placa de bloqueo (solo para modelos S200)	1
L	Conjunto de componentes de la palanca (solo para modelos S200)	1
M	Arandela (solo para modelos S200)	2

MG39705,0000294-63-16APR20

Instalación de la placa de descarga de MulchControl™

ATENCIÓN: ¡Evitar lesiones! Tanto los componentes de la máquina como los accesorios son pesados. Utilizar un dispositivo de elevación seguro o conseguir ayuda de un asistente para elevar, instalar o extraer un componente o accesorio.

NOTA: Para facilitar la instalación, colocar la plataforma de corte en posición vertical.

NOTA: El siguiente procedimiento es para MulchControl™ de 42 in en una plataforma de corte Select Series™. El procedimiento de instalación para otras máquinas con una plataforma Accel Deep™ de 42 in es similar.

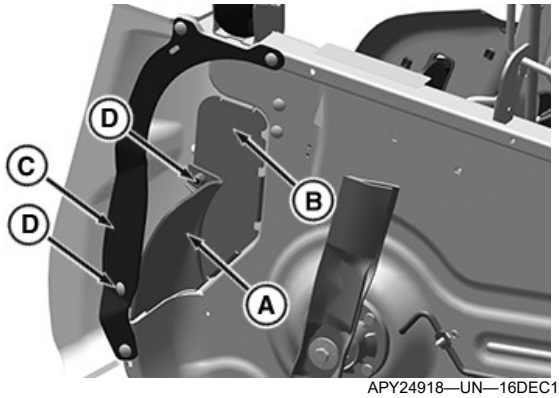

APY24918—UN—16DEC19

1. Colocar la placa de descarga (A) como se muestra.
2. Instalar la placa de descarga en la rampa metálica (B) y la protección de punta de pie (C) con dos tornillos de carruaje M8 x 20 (D) y dos contratuercas M8.
3. Apretar las contratuercas.

Especificación	
Tuerca de fijación M8—Par de apriete	20 N·m (15 lb·ft)

MG39705,0000295-63-02JUN20

Instalación del conjunto de componentes del deflector

ATENCIÓN: ¡Evitar lesiones! Tanto los componentes de la máquina como los accesorios son pesados. Utilizar un dispositivo de elevación seguro o conseguir ayuda de un asistente para elevar, instalar o extraer un componente o accesorio.

NOTA: Para facilitar la instalación, colocar la plataforma de corte en posición vertical.

NOTA: El siguiente procedimiento es para el MulchControl™ de 42 in en una plataforma de corte Select Series™. El procedimiento de instalación para otras máquinas con una plataforma Accel Deep™ de 42 in es similar.

MulchControl es una marca comercial de Deere & Company
Select Series es una marca comercial de Deere & Company
Accel Deep es una marca comercial de Deere & Company

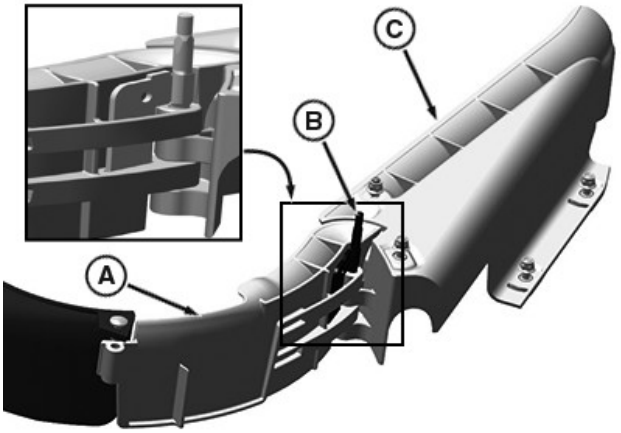

APY24920—UN—25MAY20

1. Montar el portón del conjunto (A) y el deflector (C) juntos como se muestra e insertar el pasador (B) en las ranuras.

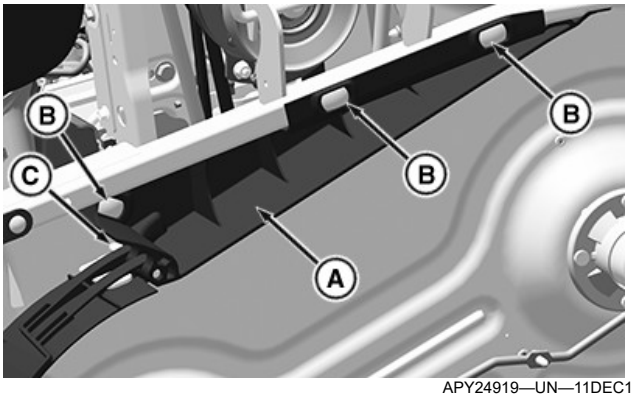

APY24919—UN—11DEC19

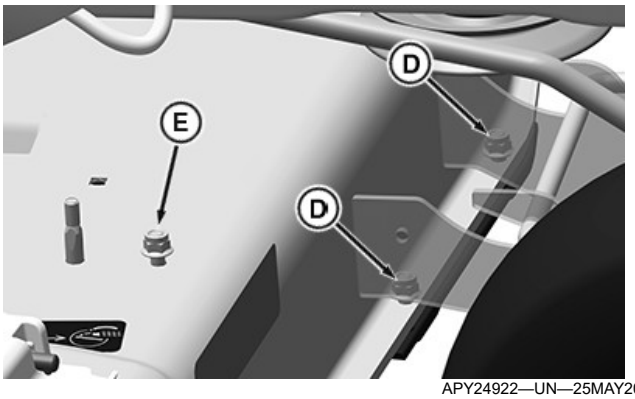

APY24922—UN—25MAY20

2. Instalar el conjunto de componentes del deflector (A) en la plataforma de corte con los pernos de reborde M8 (B), las contratuercas M8 (D) y la contratuerca (E).
3. Asegurarse de que el pasador (C) esté en la ranura correcta y que la puerta del portón se pueda abrir y cerrar.
4. Apretar las contratuercas (D) y la contratuerca (E).

Especificación	
Contratuerca M8—Par de apriete	20 N·m (15 lb·ft)

NOTA: Para el modelo de la serie 200, no usar la contratuerca M8 (E).

MG39705,0000296-63-02JUN20

Instalación del conjunto de componentes de la palanca (para los modelos X3, X5 y Z3)

NOTA: El siguiente procedimiento es para MulchControl™ de 42 in en una plataforma de corte Select Series™. El procedimiento de instalación para otras máquinas que se enumeran arriba con una plataforma Accel Deep™ de 42 in es similar.

ATENCIÓN: ¡Evitar lesiones! Tanto los componentes de la máquina como los accesorios son pesados. Utilizar un dispositivo de elevación seguro o conseguir ayuda de un asistente para elevar, instalar o extraer un componente o accesorio.

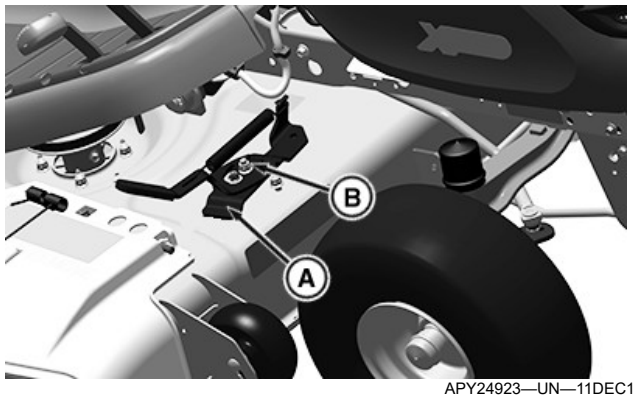

APY24923—UN—11DEC19

1. Instalar el conjunto de componentes de la palanca (A) en el pasador de articulación con la contratuerca M8 (B). Apretar la contratuerca hasta que quede ajustada en la palanca.

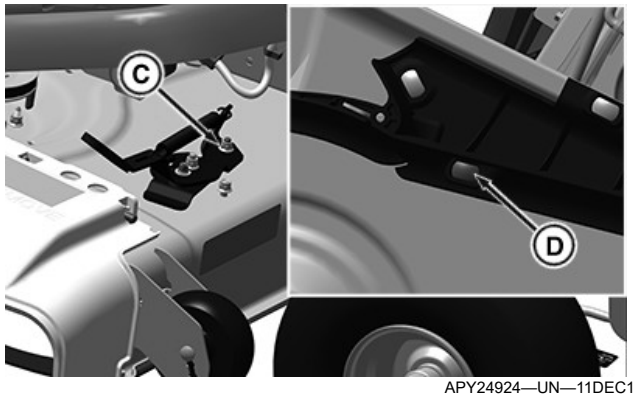

APY24924—UN—11DEC19

2. En la parte superior de la plataforma, instalar la contratuerca M8 (C) en el perno de reborde (D) para asegurar el conjunto de componentes de la palanca.

Especificación	
Contratuerca M8—Par de apriete	20 N·m (15 lb·ft)

MG39705,0000297-63-02JUN20

Instalación del conjunto de componentes de la palanca (para los modelos S200)

ATENCIÓN: ¡Evitar lesiones! Tanto los componentes de la máquina como los accesorios son pesados. Utilizar un dispositivo de elevación seguro o conseguir ayuda de un asistente para elevar, instalar o extraer un componente o accesorio.

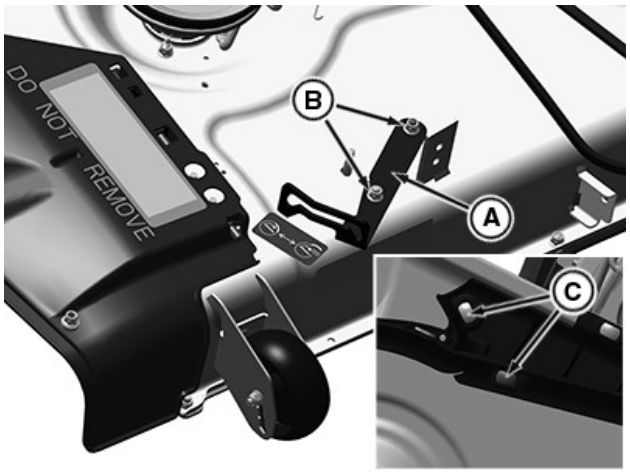

APY24889—UN—13FEB20

1. Instalar la placa de bloqueo (A) y asegurarla con dos pernos de reborde M8 (C) de la parte inferior hasta la plataforma de corte y las contratuercas M8 (B) en la placa de bloqueo (A).

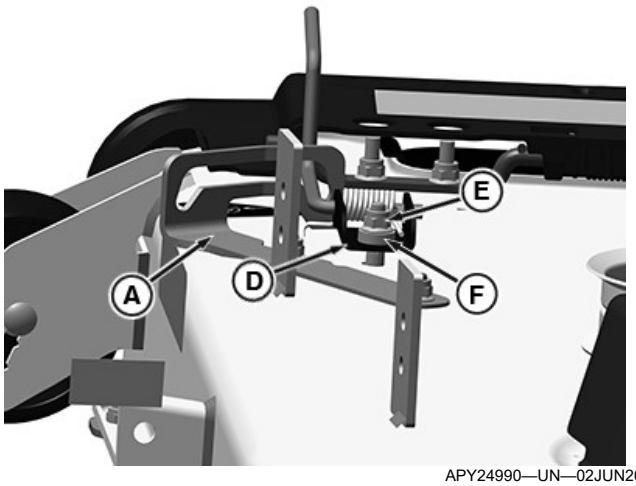

APY24990—UN—02JUN20

2. Instalar el conjunto de componentes de la palanca (D) a través de una ranura en la placa de bloqueo (A) y asegurarla con la contratuerca M8 (E) y dos arandelas (F).

Especificación	
Contratuerca M8—Par de apriete	20 N·m (15 lb·ft)

NOTA: El conjunto de componentes de la palanca está tensado por un muelle. Aplicar presión a la placa de montaje de la palanca para una instalación adecuada.

MG39705,00002F4-63-02JUN20

Instalación de las cuchillas de mantillo

ATENCIÓN: ¡Evitar lesiones! Las cuchillas están afiladas. Usar siempre guantes cuando se manipulen las cuchillas o se trabaje cerca de ellas. Cambiar las cuchillas si están defectuosas. Nunca se deben soldar ni enderezar.

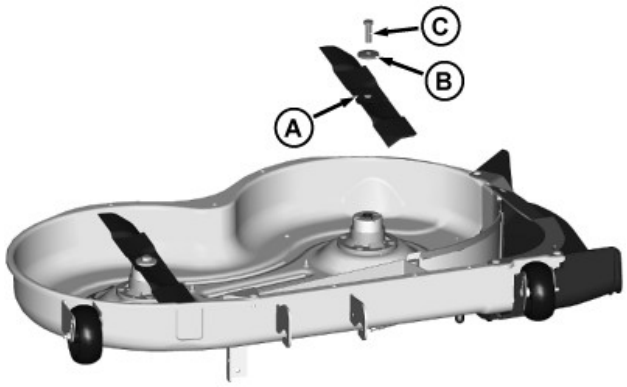

MXT015290—UN—19AUG15

1. Instalar la cuchilla (A) con el borde cortante hacia el suelo.
2. Instalar la arandela grande (B) y el tornillo (C).
3. Colocar un bloque de madera entre la cuchilla y la plataforma de corte para evitar que la cuchilla gire al apretar el tornillo.
4. Apretar el tornillo.

Especificación	
Tornillo de la cuchilla—Par de apriete	68 Nm (50 lb ft)

5. Para comprobar la separación entre la cuchilla y el deflector de mantillo, girar las cuchillas a mano. Si existen interferencias, comprobar que la tornillería esté apretada.

OUMX068,0000D92-63-07MAR16

Instalación de las protecciones, solo modelos europeos (plataformas Accel Deep™ de 42 in—X300 y X500)

NOTA: La tornillería (B) se conserva en la protección con una tuerca de empuje.

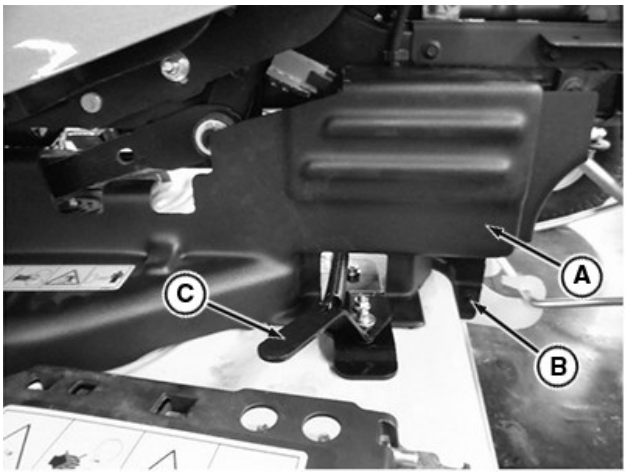

APY30209—UN—23JAN20

1. Instalar la protección derecha (A) con la tornillería fijada (B).
2. Comprobar la separación entre el conjunto de palanca (C) y la protección.
3. De ser necesario, extraer la protección y recortar el exceso de material.

MG39705,00002F1-63-23JAN20

Instalación de la etiqueta

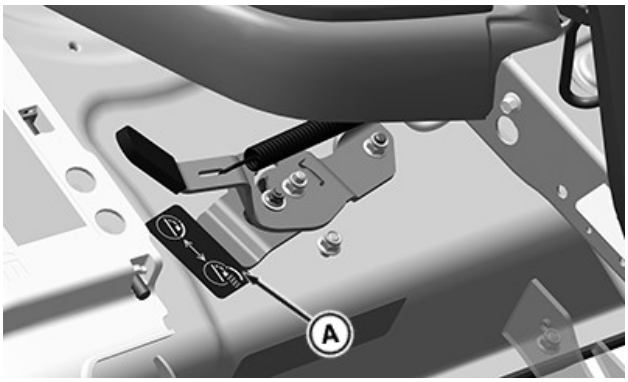

APY24925—UN—11DEC19

Colocar la etiqueta (A) en la plataforma de corte, como se muestra, para proporcionar una indicación visual de la dirección de la puerta.

MG39705,0000298-63-11DEC19

Instalación del cortacésped

(Ver la sección Instalación de la plataforma de corte en el Manual del operador del vehículo/plataforma de corte)

OUMX068,0000D95-63-07MAR16

Instalación de las plataformas Accel Deep™ de 48 in

Componentes del kit

IMPORTANTE: Las cuchillas de mulching para el cortacésped Accel Deep de 48 in DEBEN usarse únicamente con el inserto de tapón de mantillo. El uso de cuchillas estándar o de ensacado destruirá el tapón de mantillo y puede dañar el tractor y la plataforma de corte.

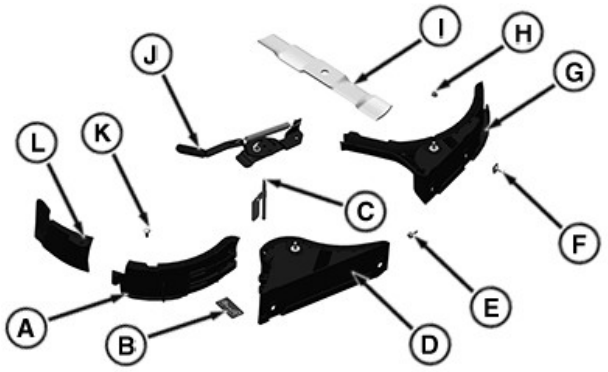

APY24926—UN—11DEC19

Elemento.	Descripción	Cantidad
A	Portón del conjunto	1
B	Etiqueta	1
C	Pasador de articulación	1
D	Conjunto de deflector del lado derecho	1
E	Perno de brida hexagonal M8 x 20	3
F	Perno de reborde M8	5
G	Conjunto de deflector del lado izquierdo	1
H	Contratuerca M8	9
I	Cuchilla	3
J	Palanca	1
K	Perno M8 x 20	1
L	Placa de descarga	1

MG39705,0000299-63-02JUN20

Instalación de la placa de descarga de MulchControl™

ATENCIÓN: ¡Evitar lesiones! Tanto los componentes de la máquina como los accesorios son pesados. Utilizar un dispositivo de elevación seguro o conseguir ayuda de un asistente para elevar, instalar o extraer un componente o accesorio.

NOTA: Para facilitar la instalación, colocar la plataforma de corte en posición vertical.

NOTA: El siguiente procedimiento es para el MulchControl™ de 48 in en una plataforma de corte Select Series™. El procedimiento de instalación para otras máquinas con una plataforma Accel Deep™ de 48 in es similar.

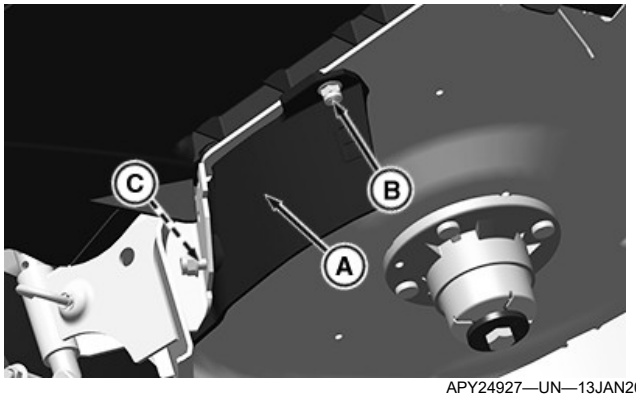

APY24927—UN—13JAN20

1. Colocar la placa de descarga (A) como se muestra.
2. Pasar el tornillo de carruaje M8 x 20 (B) a través de la plataforma de corte e introducirlo en el orificio de la placa de descarga.
3. Instalar la contratuerca M8 en el perno (B).
4. Pasar el perno de reborde M8 (C) a través de la placa de descarga e introducirlo en el orificio de la plataforma de corte.
5. Instalar la contratuerca M8 en el perno (C).
6. Apretar las contratuercas.

Especificación	
Tuerca de fijación M8—Par de apriete	20 N·m (15 lb·ft)

MG39705,000029A-63-02JUN20

Instalación del conjunto de componentes del deflector

ATENCIÓN: ¡Evitar lesiones! Tanto los componentes de la máquina como los accesorios son pesados. Utilizar un dispositivo de elevación seguro o conseguir ayuda de un asistente para elevar, instalar o extraer un componente o accesorio.

NOTA: Para facilitar la instalación, colocar la plataforma de corte en posición vertical.

MulchControl es una marca comercial de Deere & Company
Select Series es una marca comercial de Deere & Company
Accel Deep es una marca comercial de Deere & Company

NOTA: El siguiente procedimiento es para el MulchControl™ de 48 in en una plataforma de corte Select Series™. El procedimiento de instalación para otras máquinas con una plataforma Accel Deep™ de 48 in es similar.

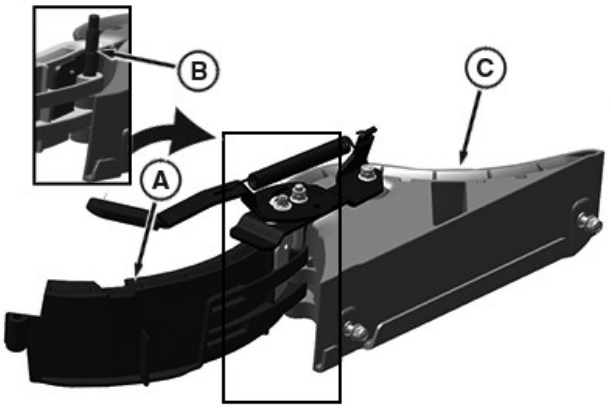

APY24928—UN—26MAY20

1. Montar el portón del conjunto (A) y el deflector (C) juntos como se muestra e insertar el pasador (B) en las ranuras.

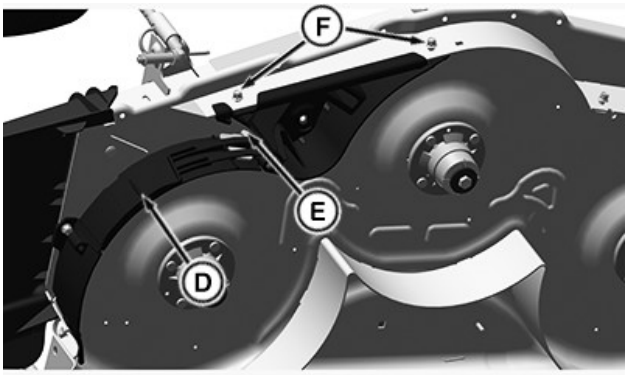

APY24929—UN—11DEC19

2. Instalar el conjunto de componentes del deflector derecho (D) en la plataforma de corte con los pernos de reborde M8 (F) y las contratuercas M8.
3. Asegurarse de que el pasador (E) esté en la ranura correcta y que la puerta del portón se pueda abrir y cerrar.
4. Apretar las contratuercas.

Especificación

Tuerca de fijación M8—Par de apriete. . . . . 20 N·m (15 lb·ft)

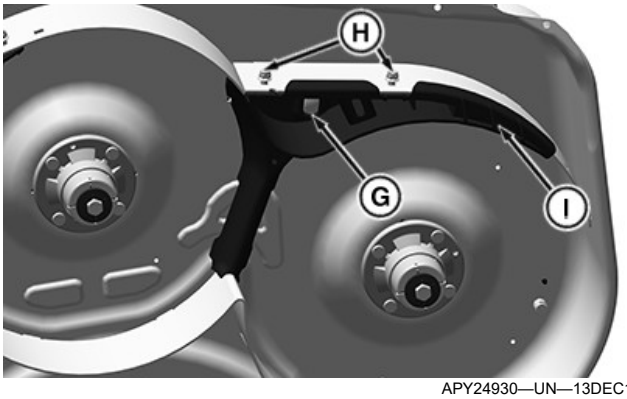

APY24930—UN—13DEC19

5. Instalar el conjunto de componentes del deflector izquierdo (I), como se muestra, en la plataforma de corte con los pernos de reborde M8 (H) y las contratuercas M8.
6. En la parte superior de la plataforma, instalar la contratuerca M8 en el perno de reborde (G).
7. Apretar las contratuercas.

Especificación

Tuerca de fijación M8—Par de apriete. . . . . 20 N·m (15 lb·ft)

MG39705,000029B-63-02JUN20

Instalación del conjunto de componentes de la palanca

NOTA: El siguiente procedimiento es para MulchControl™ de 48 in en una plataforma de corte Select Series™. El procedimiento de instalación para otras máquinas con una plataforma Accel Deep™ de 48 in es similar.

ATENCIÓN: ¡Evitar lesiones! Tanto los componentes de la máquina como los accesorios son pesados. Utilizar un dispositivo de elevación seguro o conseguir ayuda de un asistente para elevar, instalar o extraer un componente o accesorio.

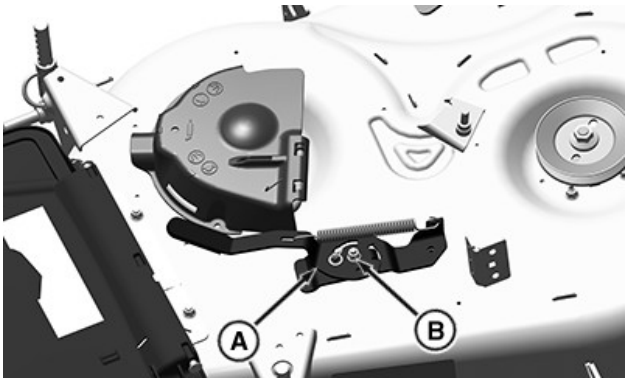

APY24932—UN—11DEC19

MulchControl es una marca comercial de Deere & Company
Select Series es una marca comercial de Deere & Company
Accel Deep es una marca comercial de Deere & Company

1. Instalar el conjunto de componentes de la palanca (A) en el pasador de articulación con la contratuerca M8 (B). Apretar la contratuerca hasta que quede ajustada en la palanca.

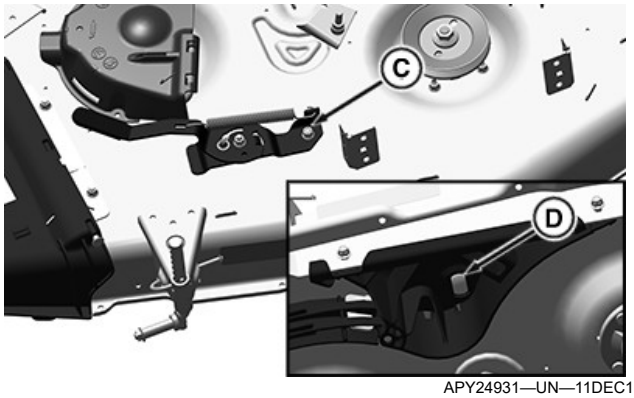

APY24931—UN—11DEC19

2. En la parte superior de la plataforma, instalar la contratuerca M8 (C) en el perno de reborde (D) para asegurar el conjunto de componentes de la palanca.

Especificación	
Contratuerca M8—Par de apriete	20 N·m (15 lb·ft)

MG39705,000029C-63-02JUN20

Instalación de las cuchillas de mantillo

ATENCIÓN: ¡Evitar lesiones! Las cuchillas están afiladas. Usar siempre guantes cuando se manipulen las cuchillas o se trabaje cerca de ellas. Cambiar las cuchillas si están defectuosas. Nunca se deben soldar ni enderezar.

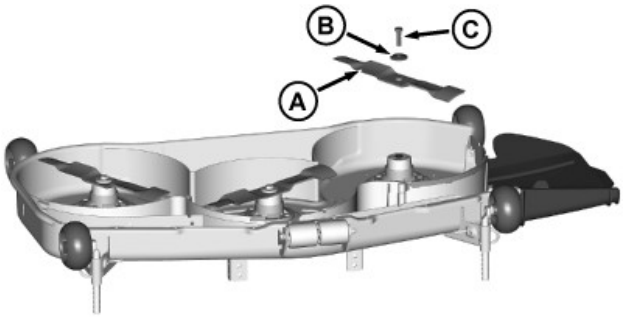

MXT015291—UN—19AUG15

1. Instalar la cuchilla (A) con el borde cortante hacia el suelo.
2. Instalar la arandela grande (B) y el tornillo (C).
3. Colocar un bloque de madera entre la cuchilla y la plataforma de corte para evitar que la cuchilla gire al apretar el tornillo.
4. Apretar el tornillo.

Especificación	
Tornillo de la cuchilla—Par de apriete	68 Nm (50 lb ft)

5. Para comprobar la separación entre la cuchilla y el deflector de mantillo, girar las cuchillas a mano. Si existen interferencias, comprobar que la tornillería esté apretada.

OUMX068,0000D93-63-07MAR16

Instalación de las protecciones, solo modelos europeos (X700/X900)

NOTA: La tornillería (C) se conserva en la protección con una tuerca de empuje.

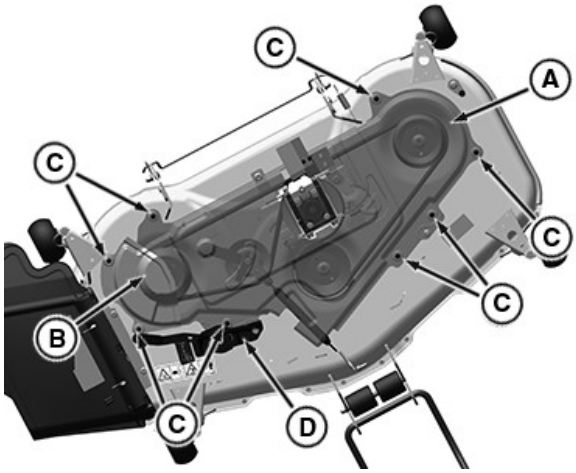

APY24986—UN—13FEB20

1. Instalar las protecciones izquierda (A) y derecha (B) con la tornillería fijada (C).
2. Comprobar la separación entre el conjunto de palanca (D) y la protección (A).
3. De ser necesario, extraer la protección y recortar el exceso de material.

MG39705,00002F3-63-13FEB20

Instalación de la etiqueta

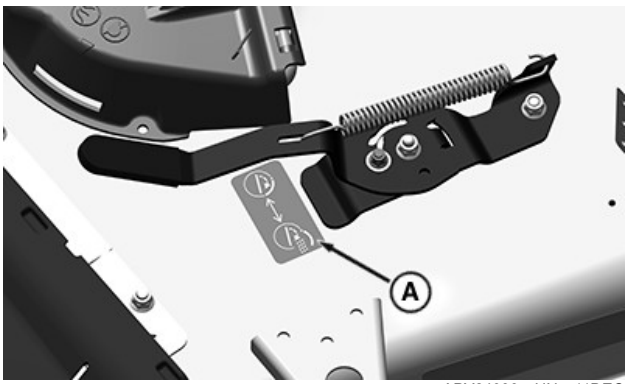

APY24933—UN—11DEC19

Se muestra el modelo de plataforma de corte nacional.

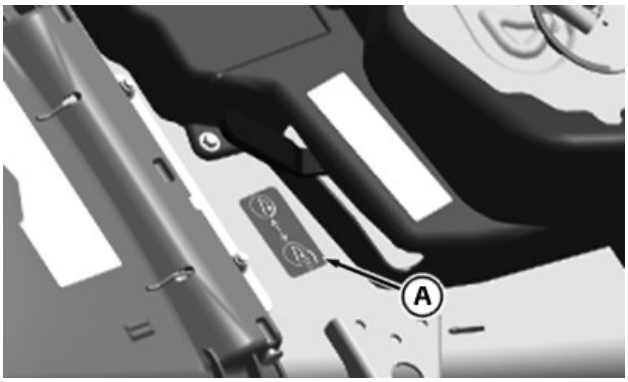

APY24934—UN—11DEC19

Se muestra el modelo de plataforma de corte de exportación.

Colocar la etiqueta (A) en la plataforma de corte, como se muestra, para proporcionar una indicación visual de la dirección de la puerta.

MG39705,000029D-63-09JAN20

Instalación del cortacésped

(Ver la sección Instalación de la plataforma de corte en el Manual del operador del vehículo/plataforma de corte)

OUMX068,0000D96-63-07MAR16

Instalación de las plataformas Accel Deep™ de 54 in

Componentes del kit

IMPORTANTE: Las cuchillas de mulching para el cortacésped Accel Deep de 54 in DEBEN usarse únicamente con el inserto de tapón de mantillo. El uso de cuchillas estándar o de ensacado destruirá el tapón de mantillo y puede dañar el tractor y la plataforma de corte.

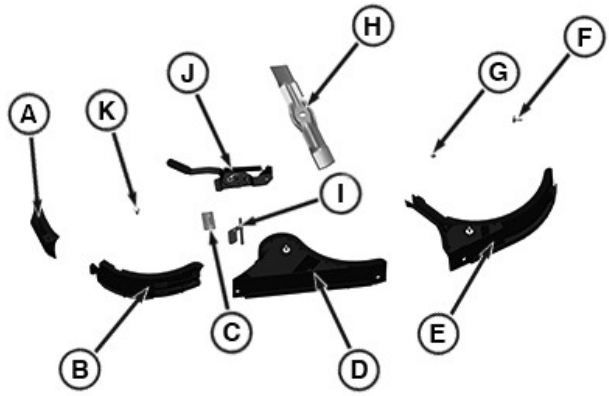

APY24935—UN—16DEC19

Elemento	Descripción	Cantidad
A	Placa de descarga	1
B	Portón del conjunto	1
C	Etiqueta	1
D	Conjunto de deflector del lado derecho	1
E	Conjunto de deflector del lado izquierdo	1
F	Perno de reborde M8	5
G	Contratuerca M8	9
H	Cuchilla	3
I	Pasador de articulación	1
J	Palanca	1
K	Perno M8 x 20	1

MG39705,000029E-63-02JUN20

Instalación de la placa de descarga de MulchControl™

ATENCIÓN: ¡Evitar lesiones! Tanto los componentes de la máquina como los accesorios son pesados. Utilizar un dispositivo de elevación seguro o conseguir ayuda de un asistente para elevar, instalar o extraer un componente o accesorio.

NOTA: Para facilitar la instalación, colocar la plataforma de corte en posición vertical.

NOTA: El siguiente procedimiento es para MulchControl™ de 54 in en una plataforma de corte Select Series™. El procedimiento de instalación para otras máquinas con una plataforma Accel Deep™ de 54 in es similar.

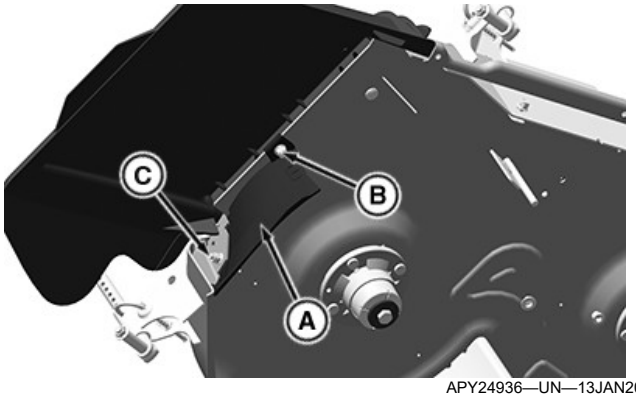

APY24936—UN—13JAN20

1. Colocar la placa de descarga (A) como se muestra.
2. Pasar el perno M8 x 20 (B) a través de la plataforma de corte e introducirlo en el orificio de la placa de descarga.
3. Instalar la contratuerca M8 en el perno. No apretar todavía.
4. Pasar el perno de reborde M8 (C) a través de la placa de descarga e introducirlo en el orificio de la plataforma de corte.
5. Instalar la contratuerca M8 en los pernos.
6. Apretar las contratuercas.

Especificación

Tuerca de fijación M8—Par de apriete. . . . . 20 N·m (15 lb·ft)

MG39705,000029F-63-02JUN20

Instalación del conjunto de componentes del deflector

ATENCIÓN: ¡Evitar lesiones! Tanto los componentes de la máquina como los accesorios son pesados. Utilizar un dispositivo de elevación seguro o conseguir ayuda de un asistente para elevar, instalar o extraer un componente o accesorio.

NOTA: Para facilitar la instalación, colocar la plataforma de corte en posición vertical.

NOTA: El siguiente procedimiento es para el MulchControl™ de 54 in en una plataforma de corte Select Series™. El procedimiento de instalación para otras máquinas con una plataforma Accel Deep™ de 54 in es similar.

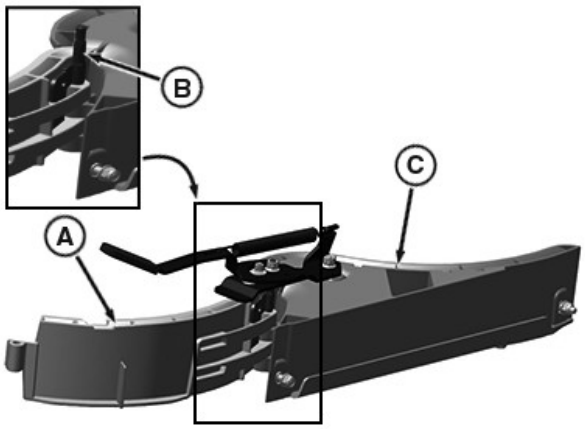

APY24937—UN—27MAY20

1. Montar el portón del conjunto (A) y el deflector (C) juntos como se muestra e insertar el pasador (B) en las ranuras.

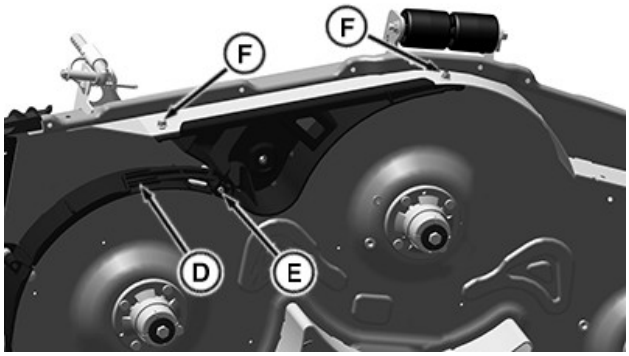

APY24938—UN—11DEC19

2. Instalar el conjunto de componentes del deflector derecho (D) en la plataforma de corte con los pernos de reborde M8 (F) y las contratuercas M8.
3. Asegurarse de que el pasador (E) esté en la ranura correcta y que la puerta del portón se pueda abrir y cerrar.
4. Apretar las contratuercas.

Especificación

Tuerca de fijación M8—Par de apriete	20 N·m (15 lb·ft)

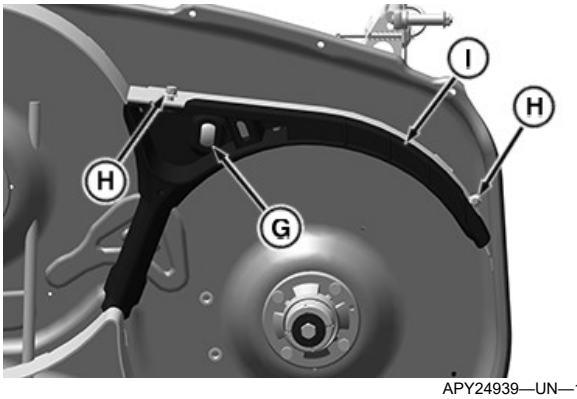

APY24939—UN—11DEC19

5. Instalar el conjunto de componentes del deflector izquierdo (I), como se muestra, en la plataforma de corte con los pernos M8 (H) y las contratuercas M8.
6. En la parte superior de la plataforma, instalar la contratuerca M8 en el perno de reborde (G).
7. Apretar las contratuercas.

Especificación

Contratuercas M8—Par de apriete	20 N·m (15 lb·ft)

MG39705,00002A0-63-02JUN20

Instalación del conjunto de componentes de la palanca

NOTA: El siguiente procedimiento es para MulchControl™ de 54 in en una plataforma de corte Select Series™. El procedimiento de instalación para otras máquinas con una plataforma Accel Deep™ de 54 in es similar.

ATENCIÓN: ¡Evitar lesiones! Tanto los componentes de la máquina como los accesorios son pesados. Utilizar un dispositivo de elevación seguro o conseguir ayuda de un asistente para elevar, instalar o extraer un componente o accesorio.

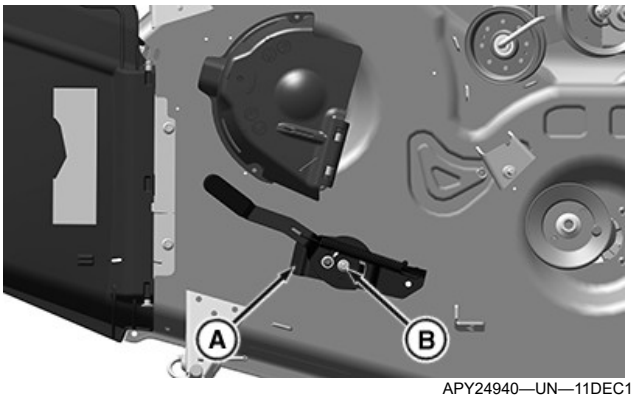

APY24940—UN—11DEC19

1. Instalar el conjunto de componentes de la palanca

MulchControl es una marca comercial de Deere & Company
Select Series es una marca comercial de Deere & Company
Accel Deep es una marca comercial de Deere & Company

(A) en el pasador de articulación con la contratuerca M8 (B). Apretar la contratuerca hasta que quede ajustada en la palanca.

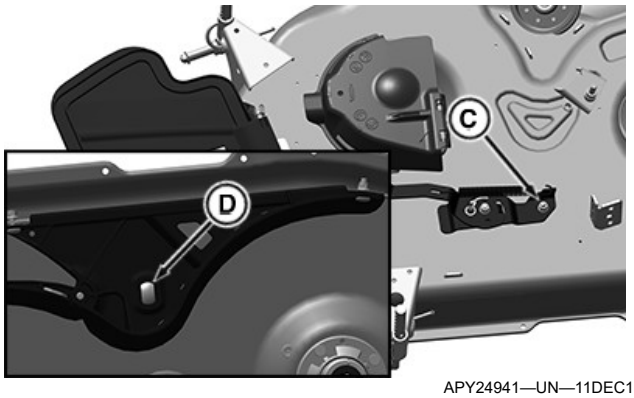

APY24941—UN—11DEC19

2. En la parte superior de la plataforma, instalar la contratuerca M8 (C) en el perno de reborde (D) para asegurar el conjunto de componentes de la palanca.

Especificación

Contratuerca M8—Par de apriete. . . . . 20 N·m (15 lb·ft)

MG39705,00002A1-63-02JUN20

Instalación de las cuchillas de mantillo

ATENCIÓN: ¡Evitar lesiones! Las cuchillas están afiladas. Usar siempre guantes cuando se manipulen las cuchillas o se trabaje cerca de ellas. Cambiar las cuchillas si están defectuosas. Nunca se deben soldar ni enderezar.

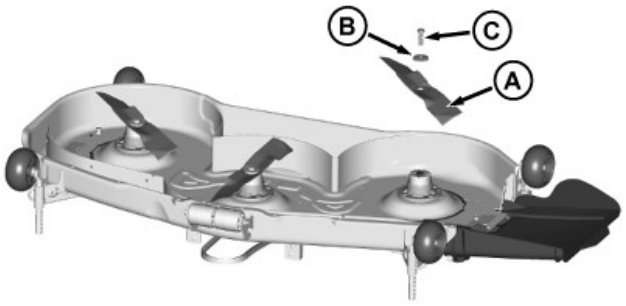

MXT015292—UN—19AUG15

1. Instalar la cuchilla (A) con el borde cortante hacia el suelo.
2. Instalar la arandela grande (B) y el tornillo (C).
3. Colocar un bloque de madera entre la cuchilla y la plataforma de corte para evitar que la cuchilla gire al apretar el tornillo.
4. Apretar el tornillo.

Especificación

Tornillo de la cuchilla—Par de apriete. . . . . 68 Nm (50 lb ft)

5. Para comprobar la separación entre la cuchilla y el deflector de mantillo, girar las cuchillas a mano. Si existen interferencias, comprobar que la tornillería esté apretada.

OUMX068,0000D94-63-07MAR16

Instalación de la etiqueta

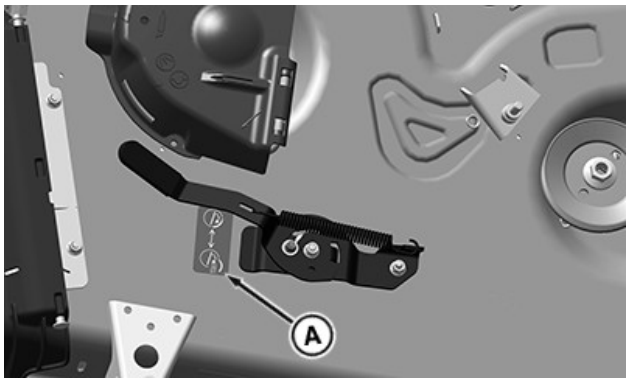

APY24942—UN—13DEC19

Colocar la etiqueta (A) en la plataforma de corte, como se muestra, para proporcionar una indicación visual de la dirección de la puerta.

MG39705,00002A2-63-12DEC19

Instalación del cortacésped

(Ver la sección Instalación de la plataforma de corte en el Manual del operador del vehículo/plataforma de corte)

OUMX068,0000D97-63-07MAR16

Extracción del MulchControl™ (plataformas Accel Deep™ de 42 in)

Extracción del MulchControl™

1. Quitar la plataforma de corte. (Ver la sección Extracción del cortacésped, en el Manual del operador del vehículo/plataforma de corte).
2. En los cortacéspedes europeos Select Series™ Accel Deep™ 42 in solamente, quitar la protección de correa derecha.

ATENCIÓN: ¡Evitar lesiones! Las cuchillas están afiladas. Usar siempre guantes cuando se manipulen las cuchillas o se trabaje cerca de ellas. Cambiar las cuchillas si están defectuosas. Nunca se deben soldar ni enderezar.

3. Extraer las cuchillas de mulching.

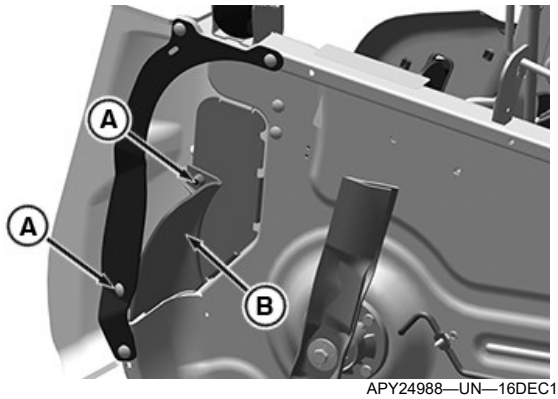

APY24988—UN—16DEC19

4. Retirar la placa de descarga (B) del área de descarga quitando los tornillos de carruaje (A) y las contratuercas.

ATENCIÓN: ¡Evitar lesiones! Los componentes están instalados bajo presión de resorte. Llevar protección ocular y utilizar las herramientas apropiadas para instalar y extraer componentes con tensión de resorte.

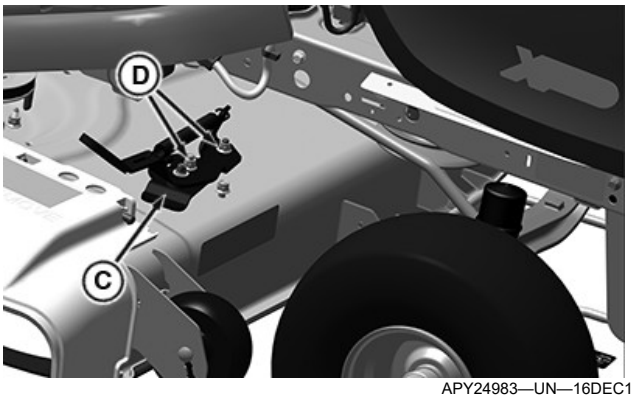

APY24983—UN—16DEC19

5. Aflojar las contratuercas (D) y extraer el conjunto de componentes de la palanca (C).

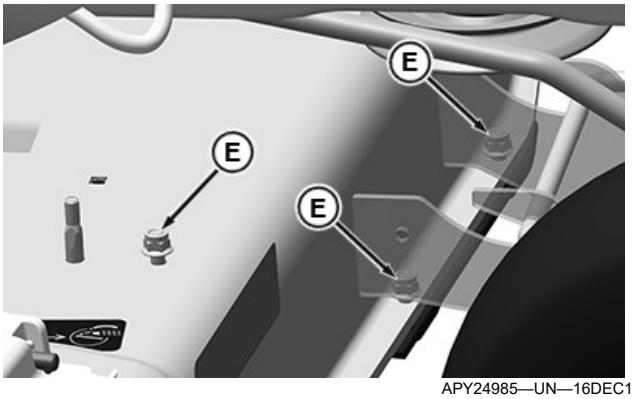

APY24985—UN—16DEC19

6. Aflojar las contratuercas M8 (E).

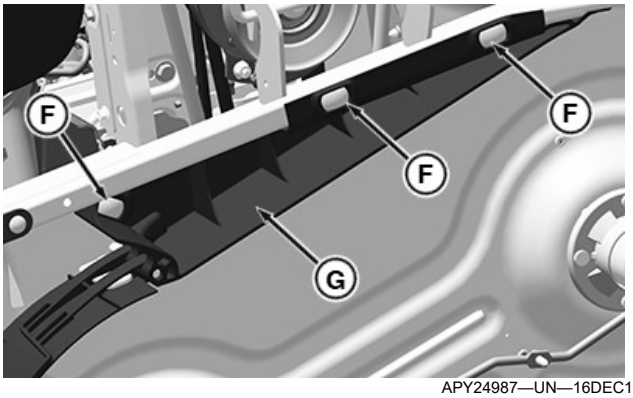

APY24987—UN—16DEC19

7. Retirar los pernos de reborde (F) y retirar el conjunto de componentes del deflector (G)
8. **Solo ZTrak™ para exportación:** Volver a instalar la placa de cierre.

Almacenamiento del MulchControl™

Limpiar y almacenar todos los componentes del MulchControl® en un lugar seco y limpio.

MG39705,00002B3-63-28JAN20

Extracción del MulchControl™ (plataformas Accel Deep™ de 48 in)

Extracción del MulchControl™

1. Quitar la plataforma de corte. (Ver la sección Extracción del cortacésped en el manual del operador del vehículo/plataforma de corte).
2. En los cortacéspedes europeos Accel Deep™ X700/ X900 de 48 in solamente, quitar la protección de correa derecha.

ATENCIÓN: ¡Evitar lesiones! Las cuchillas están afiladas. Usar siempre guantes cuando se manipulen las cuchillas o se trabaje cerca de ellas. Cambiar las cuchillas si están defectuosas. Nunca se deben soldar ni enderezar.

3. Extraer las cuchillas de mulching.

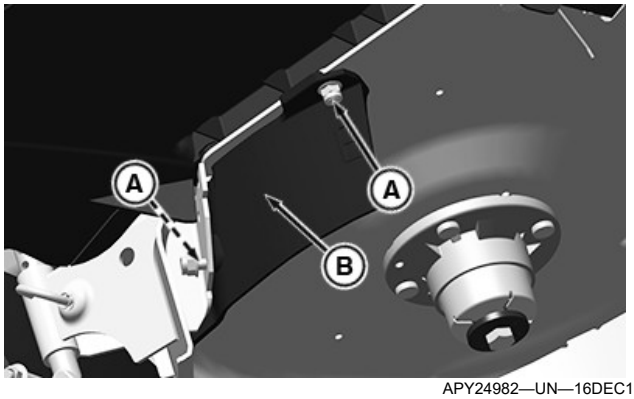

APY24982—UN—16DEC19

4. Retirar la placa de descarga (B) del área de descarga quitando los pernos de brida hexagonales (A) y las contratuercas.

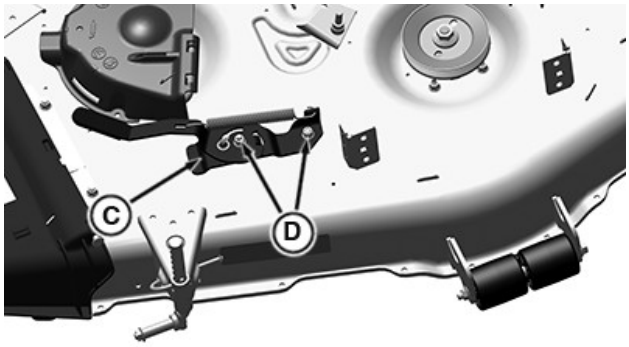

APY24977—UN—16DEC19

5. Aflojar las contratuercas (D) y extraer el conjunto de componentes de la palanca (C).

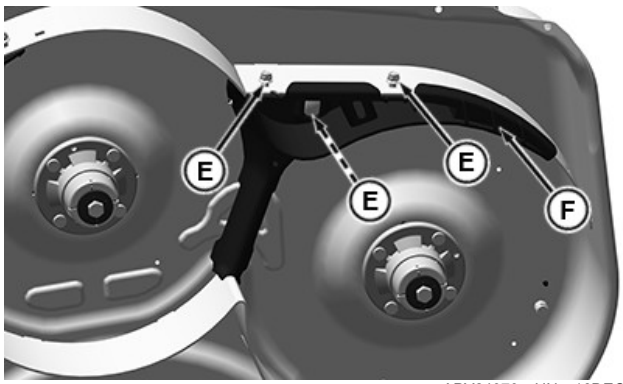

APY24979—UN—16DEC19

6. Aflojar las contratuercas (E), extraer los pernos M8 y, luego, extraer el conjunto de componentes del deflector del lado izquierdo (F).

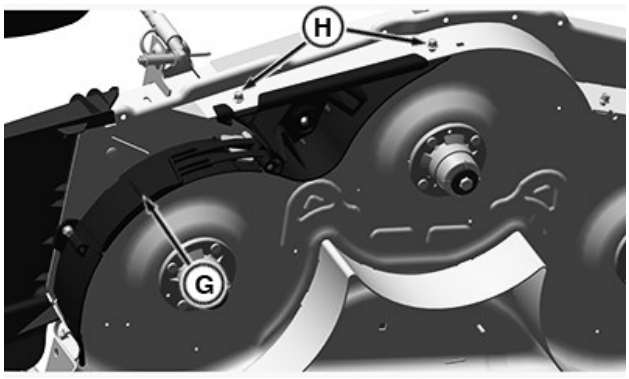

APY24980—UN—16DEC19

7. Aflojar las contratuercas (H), extraer los pernos M8 y, luego, extraer el conjunto de componentes del deflector del lado derecho (G).
8. **Solo X700/X900 para exportación:** Instalar la tornillería en todo orificio expuesto que reste en la plataforma después de la extracción del kit MulchControl™.
9. **ZTrak™ para exportación solamente:** Volver a instalar la placa de cierre.

Almacenamiento del MulchControl™

Limpiar y almacenar todos los componentes del MulchControl® en un lugar seco y limpio.

MG39705,00002B4-63-27JAN20

Extracción del MulchControl™ (plataformas Accel Deep™ de 54 in)

Extracción del MulchControl™

1. Quitar la plataforma de corte. (Ver la sección Extracción del cortacésped, en el Manual del operador del vehículo/plataforma de corte).

ATENCIÓN: ¡Evitar lesiones! Las cuchillas están afiladas. Usar siempre guantes cuando se manipulen las cuchillas o se trabaje cerca de ellas. Cambiar las cuchillas si están defectuosas. Nunca se deben soldar ni enderezar.

2. Extraer las cuchillas de mulching.

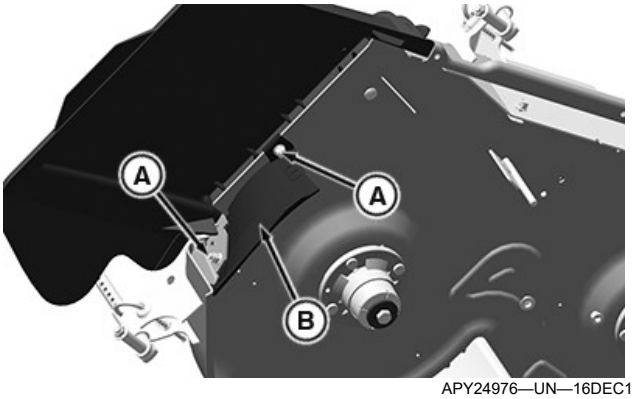

APY24976—UN—16DEC19

3. Retirar la placa de descarga (B) del área de descarga quitando los tornillos de carruaje (A) y las contratuercas.

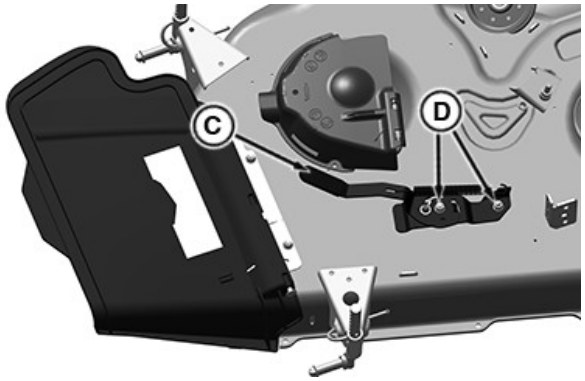

APY24971—UN—16DEC19

4. Aflojar las contratuercas (D) y extraer el conjunto de componentes de la palanca (C).

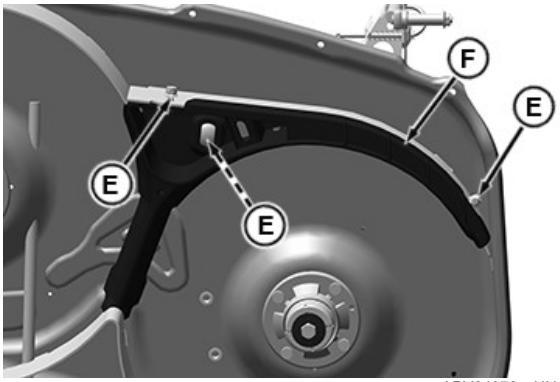

APY24973—UN—16DEC19

5. Aflojar las contratuercas (E), extraer los pernos M8 y, luego, extraer el conjunto de componentes del deflector del lado izquierdo (F).

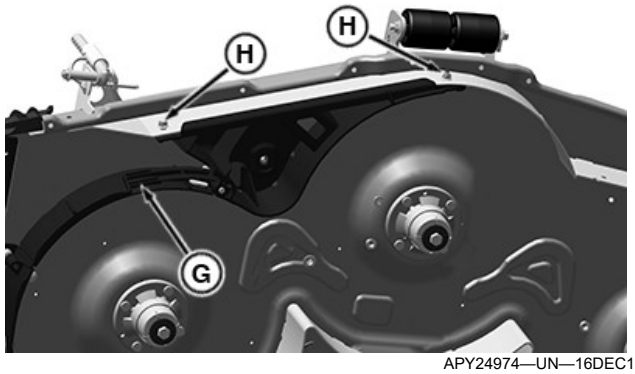

APY24974—UN—16DEC19

6. Aflojar las contratuercas (H), extraer los pernos M8 y, luego, extraer el conjunto de componentes del deflector del lado derecho (G).

Almacenamiento de MulchControl™

Limpiar y almacenar todos los componentes del MulchControl® en un lugar seco y limpio.

MG39705,00002B5-63-28JAN20

Uso de la tabla de localización de averías

Si se experimenta un problema no indicado en esta tabla, contacte con el concesionario John Deere u otro proveedor de servicio para solicitar el mantenimiento.

Si se han revisado todas las causas posibles que se indican y el problema persiste, contacte con el concesionario John Deere u otro proveedor de servicio.

BS62576,00014F0-63-17OCT25

MulchControl™

SI	Comprobación
El portón del MulchControl™ no se abre	Obstrucción de la plataforma de corte/deflectores.
El portón del MulchControl™ no se cierra	Obstrucción de la plataforma de corte o de los deflectores
El portón del MulchControl no mantiene el ajuste (abierto o cerrado)	Comprobar que la palanca esté firmemente asentada en la parte cónica del pasador y alineada correctamente.
El MulchControl™ provoca salidas explosivas en posición cerrada	Comprobar que el tope del portón esté instalado (después de la extracción del corte y arrojo - Accel Deep™ de 42 in solamente) Asegurarse de que el sistema esté en la posición cerrado
Dispersión de material no satisfactoria del MulchControl™	Eliminar los residuos acumulados en la parte inferior de la plataforma de corte Comprobar si hay daños en las hojas niveladoras y su afilado Comprobar que se hayan instalado las hojas niveladoras adecuadas (MulchControl™ está diseñado para utilizar hojas de mantillo, no hojas estándar) Sustituir las hojas niveladoras Comprobar si hay daños en la rampa de descarga Repasar los procedimientos explicados en Ajuste transversal y longitudinal del cortacésped. Ajustar el sistema para una apropiada posición del portón Hacer funcionar el motor a aceleración máxima Segado demasiado veloz para las condiciones del césped

MG39705,00002F2-63-27JAN20

Declaración de calidad de John Deere

Calidad John Deere

Los equipos John Deere son más que una compra, son una inversión en calidad. Dicha calidad va más allá de nuestros equipos, y se extiende a las piezas y el apoyo de servicio ofrecido por el concesionario John Deere. Este servicio es necesario para asegurar que usted sea un cliente satisfecho.

Por eso, John Deere ha iniciado un proceso para solucionar las preguntas o problemas que pudieran surgir. Los tres pasos siguientes le guiarán por este proceso.

Paso 1

Consultar el Manual del operador

A. Tiene muchas ilustraciones e información detallada en cuanto al funcionamiento seguro y correcto de su equipo.

B. Incluye información para la localización de averías y especificaciones.

C. Proporciona información para el pedido de catálogos de piezas y de manuales técnicos y de servicio.

D. Si no se encuentra la respuesta a sus preguntas en el manual del operador, continuar con el paso 2.

Paso 2

Comunicarse con el concesionario

A. El concesionario John Deere tiene la responsabilidad, autoridad y capacidad de responder a sus preguntas, resolver sus problemas y ofrecerle los repuestos y servicio que necesite.

B. Consultar las preguntas o problemas con el personal de repuestos y servicio cualificado para ello.

C. Si el departamento de repuestos y servicio no puede resolver su problema, consultar al gerente o propietario de las instalaciones del concesionario.

D. Si no encuentra la solución a sus preguntas o problemas a través del concesionario, continuar con el paso 3.

Paso 3

Consultar al concesionario John Deere

A. El concesionario John Deere es la fuente más eficaz para resolver cualquier problema, pero si por algún motivo no se ha podido resolver su problema después de haber consultado el manual del operador y al concesionario, comunicarse con John Deere.

B. Para obtener un servicio rápido y eficaz, tener a mano la siguiente información antes de llamar:

- El nombre del concesionario que le ha estado ayudando.
- Número de modelo del equipo.
- Cantidad de horas de la máquina (si corresponde).
- Número de serie registrado en la parte interior de la cubierta de este manual.
- Si se trata de un problema con un accesorio, necesitará el número de identificación del accesorio.

C. Llamar al teléfono 1-800-537-8233 (para Estados Unidos y Canadá) y uno de nuestros asesores se pondrá en contacto con su concesionario para investigar el problema. Si se encuentra fuera de los Estados Unidos o el Canadá, visitar el siguiente sitio web:

https://www.deere.com/en/global-country-selector/

Seleccionar su país y, luego, hacer clic en el enlace Contact Us (Contáctenos) en la parte inferior de la página.

SP66632,00043A7-63-04AUG25

Índice alfabético

C

Calidad John Deere 40-1
Compatibilidad del producto..... 00-1
Cuchillas de descarga, extracción..... 15-2

D

Deflectores
- Instalación, plataforma Accel Deep™ de 42 in 20-1
- Instalación, plataforma Accel Deep™ de 48 in 21-1
- Instalación, plataforma Accel Deep™ de 54 in 22-1

Desatasco del cortacésped..... 10-1
Documentación disponible..... 3

E

Extracción del cortacésped 15-1
Extracción y almacenamiento
- MulchControl, plataforma Accel Deep™ de 42 in .. 30-1
- MulchControl, plataforma Accel Deep™ de 48 in .. 30-1
- MulchControl™, plataforma Accel Deep™ de 54 in 30-2

H

Hojas niveladoras de mantillo
- Instalación, plataforma Accel Deep™ de 42 in 20-3
- Instalación, plataforma Accel Deep™ de 48 in 21-3
- Instalación, plataforma Accel Deep™ de 54 in 22-3

I

Información de compra, Registro 00-1

J

John Deere agradece la compra de este producto . 2

L

Localización de averías..... 35-1

M

Mensajes especiales 3
Modos abierto y cerrado, cambio..... 10-1

P

Palanca
- Instalación, plataforma Accel Deep™ de 42 in 20-2, 20-3
- Instalación, plataforma Accel Deep™ de 48 in 21-2
- Instalación, plataforma Accel Deep™ de 54 in 22-2

Pedido de repuestos vía Internet..... 3
Piezas..... 3
Piezas, control del mantillo
- Plataforma Accel Deep™ de 42 in 20-1
- Plataforma Accel Deep™ de 48 in 21-1
- Plataforma Accel Deep™ de 54 in 22-1

Placa de tope del portón del mantillo
- Instalación, plataforma Accel Deep™ de 42 in 20-1
- Instalación, plataforma Accel Deep™ de 48 in 21-1
- Instalación, plataforma Accel Deep™ de 54 in 22-1

Protecciones
- Extracción
  - X300 y X500, solo modelos europeos (plataforma Accel Deep™ de 42 in) 15-2
  - X700, solo modelos europeos (plataforma Accel Deep™ de 48 in)..... 15-2
- Instalar
  - X300 y X500, solo modelos europeos (plataforma Accel Deep™ de 42 in) 20-4
  - X700, solo modelos europeos (plataforma Accel Deep™ de 48 in)..... 21-3
- Separación
  - ZTrak, modelos europeos solamente (plataformas Accel Deep™ de 42 y 48 in) 15-1

S

Segadora
- Instalación, plataforma Accel Deep™ de 42 in 20-4
- Instalación, plataforma Accel Deep™ de 48 in 21-4
- Instalación, plataforma Accel Deep™ de 54 in 22-3