N759P451502
ASSEMBLY INSTRUCTIONS
(INSTRUCTIONS DE MONTAGE)
WALL CABINET

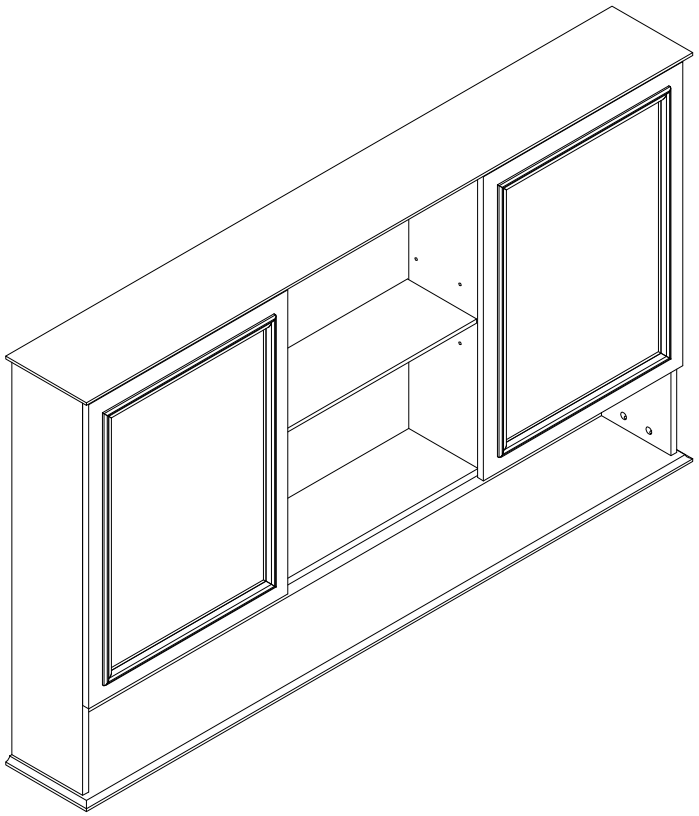

Thank you for purchasing this quality product. Be sure to check all pac
material carefully for small parts which may have come loose inside t
carton during shipment. Separate, identify and count all parts and hardw
Compare with the parts list to be sure all parts are present.
"DO NOT TIGHTEN SCREWS UNTIL COMPLETELY ASSEMBLED

Merci d'avoir acheté ce produit de qualité. Assurez-vous de vérifier soigneusement tout le matériel d'emballage pour détecter les petites pièces qui auraient pu se détacher à l'intérieur du carton pendant le transport. Séparez, identifiez et comptez toutes les pièces et le matériel. Comparez avec la liste des pièces pour vous assurer que toutes les pièces sont présentes.
"NE SERREZ PAS LES VIS AVANT D'ÊTRE COMPLÈTEMENT ASSEMBLÉES"

* Use of power tool to assemble this product will invalidate any claim and damage this product making unsafe !!!
* Please assemble on a clean soft surface to avoid damage.

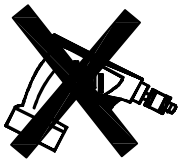

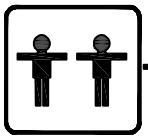



Tools Requi

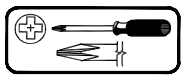

(Not included)

IMPORTANT:

PLEASE READ INSTRUCTION BEFORE STARTING THE ASSEMBLY
VEUILLEZ LIRE LES INSTRUCTIONS AVANT DE COMMENCER L'ASSEMBLAGE

Before Installation

Important - Please read these instructions fully before starting assembly

Thank you for purchasing this quality product. Be sure to check all packing materials carefully for small parts, which may have come loose inside the carton during shipment. Identify and count all items according to the PARTS LIST and/or HARDWARE LIST shown below. Check you have all the components and tools listed on the following pages.

. We recommend that you assemble this product with the assistance of another person; this will make the assembly easier, and will help eliminate damage to the product or injury to persons during assembly.

. Please do not over tighten screws or bolts until the assembly is completed.

. Keep children and animal away from the work area, small parts could choke if swallowed.

. Please put all parts on a non-abrasive floor before assembly,and follow the assembly steps to assemble your newly purchased product correctly and efficently.

If you find that you have any trouble with assembly or missing or damaged parts please contact the seller.

Cam Lock Assembly Instructions

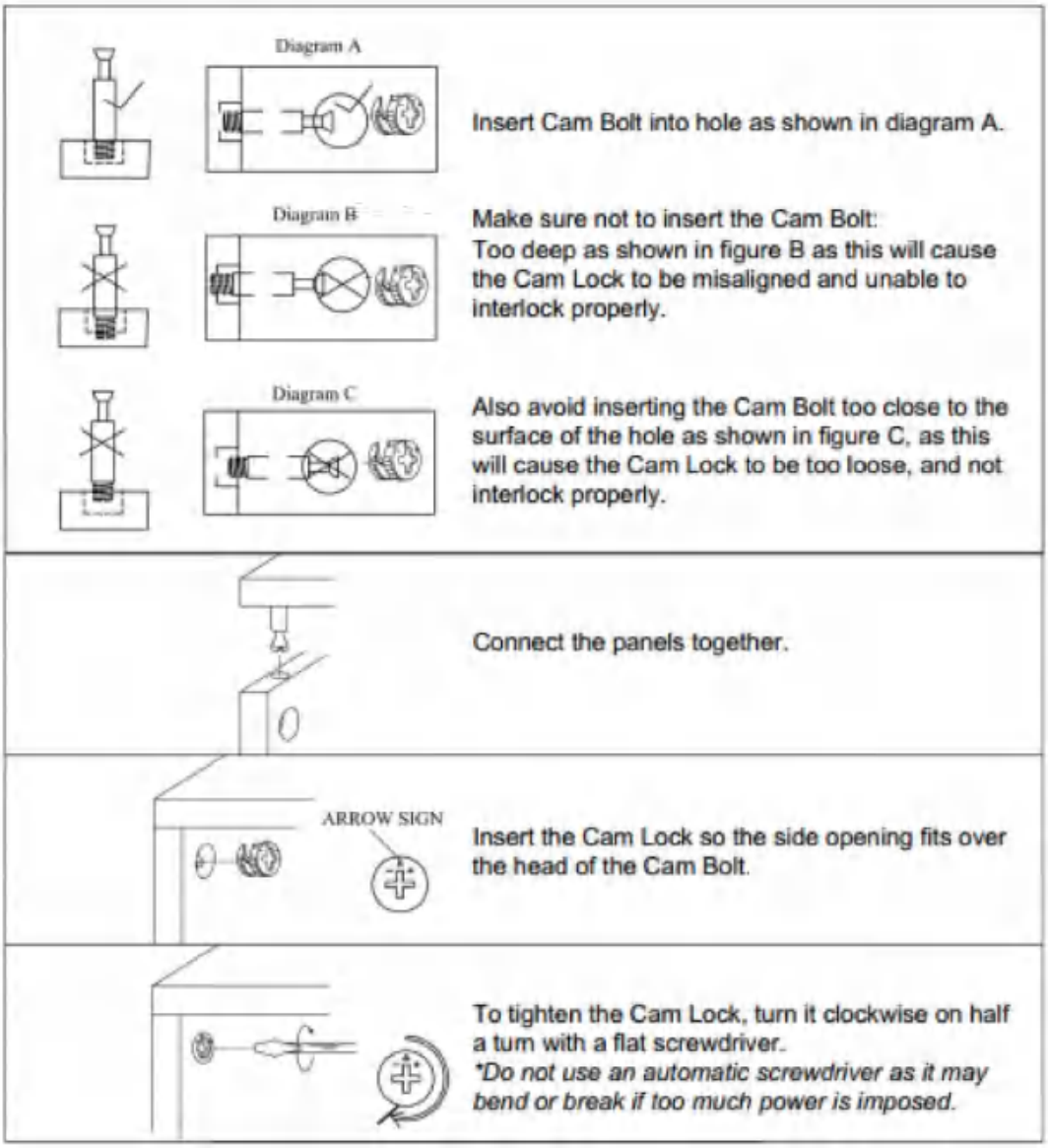

Before Installation

Important - Veuillez lire entièrement ces instructions avant de commencer l'assemblage.

Merci d'avoir acheté ce produit de qualité. Assurez-vous de vérifier soigneusement tous les matériaux d'emballage pour détecter les petites pièces qui pourraient s'être détachées à l'intérieur du carton pendant le transport. Identifiez et comptez tous les éléments conformément à la LISTE DES PIÈCES et/ou à la LISTE DU MATÉRIEL indiquée ci-dessous. Vérifiez que vous disposez de tous les composants et outils répertoriés dans les pages suivantes.

- Nous vous recommandons d'assembler ce produit avec l'aide d'une autre personne ; cela facilitera l'assemblage et aidera à éliminer les dommages au produit ou les blessures corporelles pendant l'assemblage.
- Veuillez ne pas trop serrer les vis ou les boulons jusqu'à ce que l'assemblage soit terminé.
- Tenir les enfants et les animaux éloignés de la zone de travail, les petites pièces pourraient s'étouffer en cas d'ingestion.
- Veuillez placer toutes les pièces sur un sol non abrasif avant l'assemblage et suivre les étapes d'assemblage pour assembler correctement et efficemment votre produit nouvellement acheté.

Si vous constatez des problèmes d'assemblage ou
des pièces manquantes ou endommagées, veuillez contacter le vendeur.

Instructions d'assemblage du verrou à came

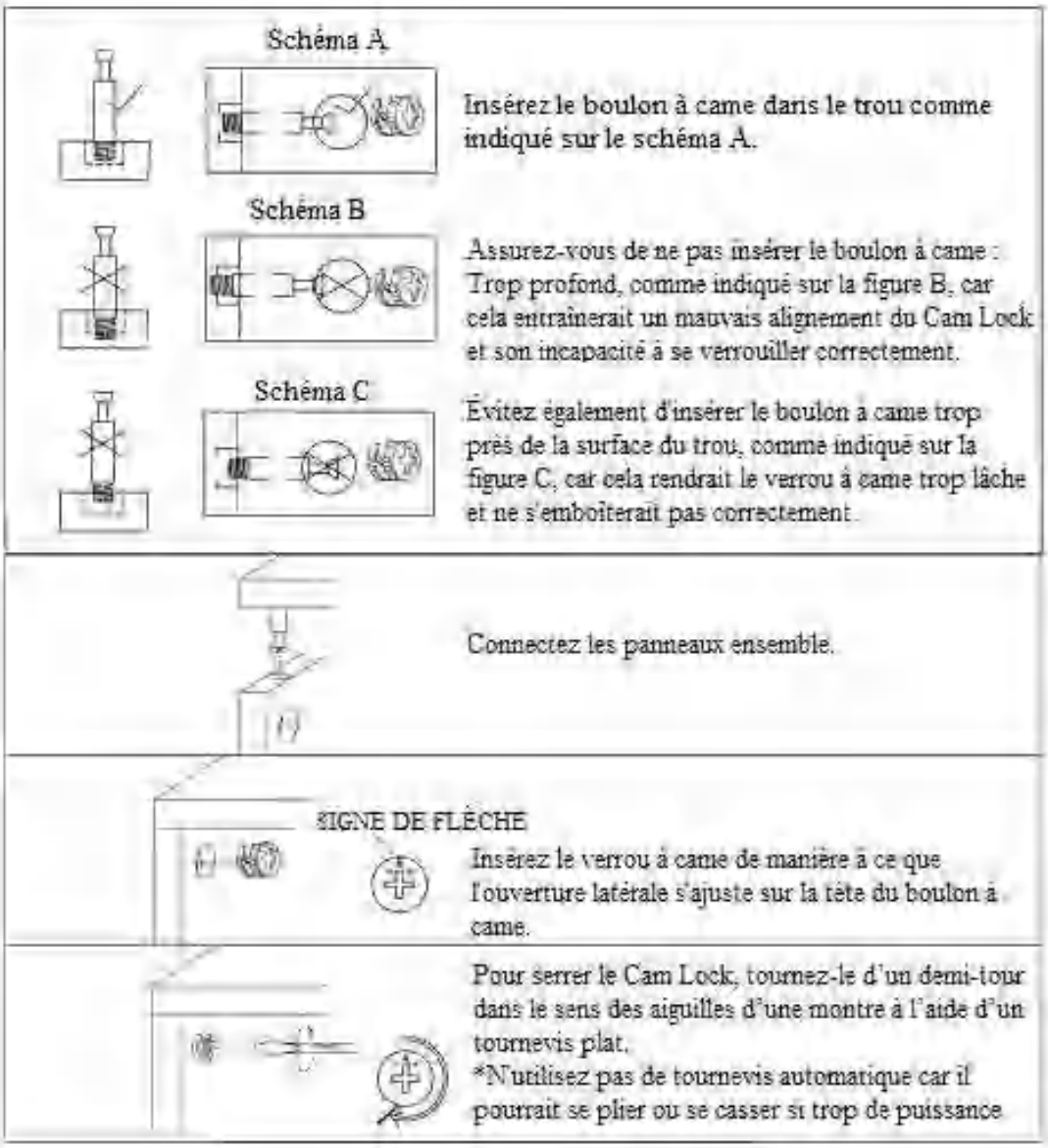

Detail View - STORAGE CABINET N759P451502
(Vue détaillée - Vanité)

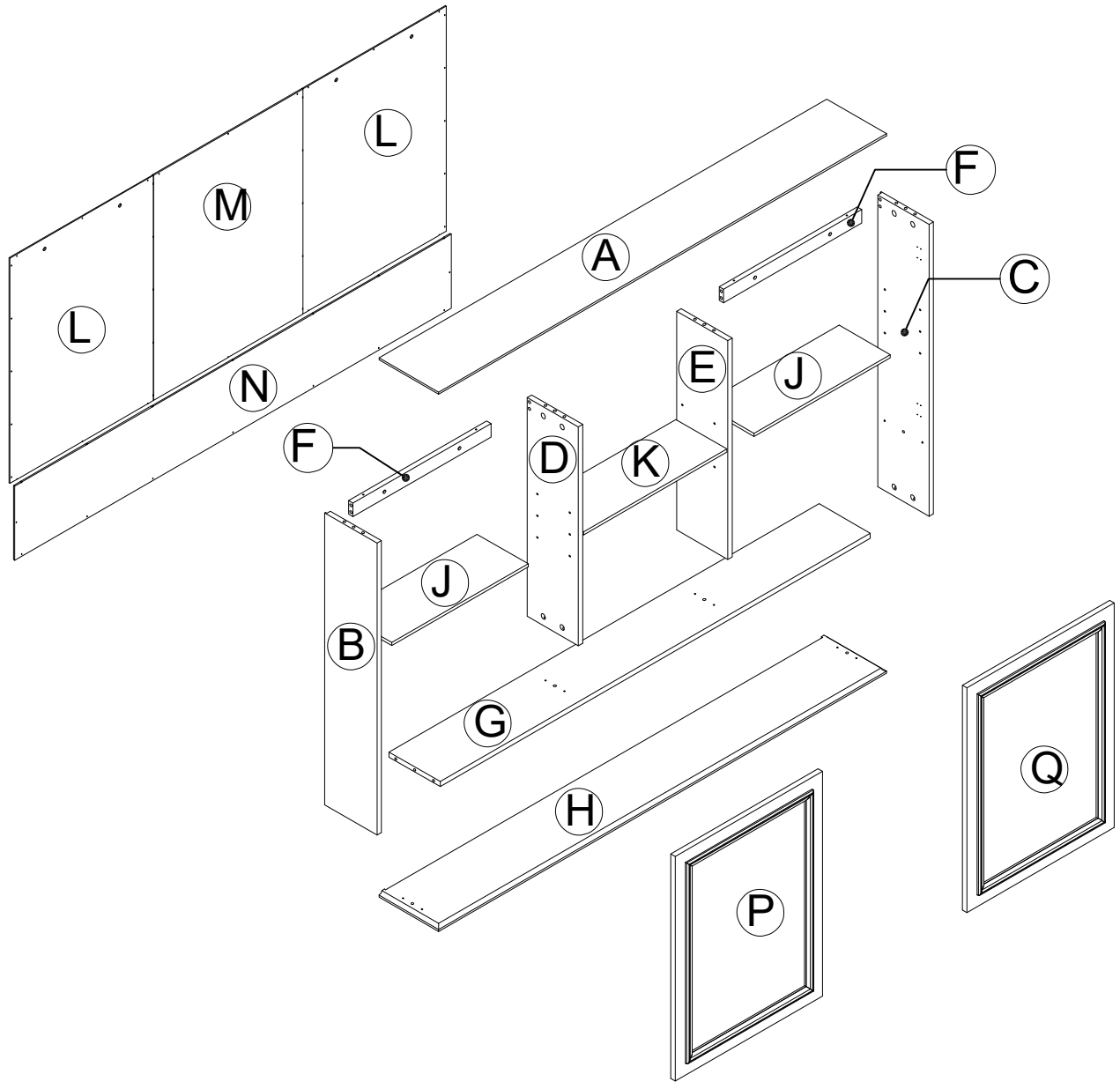

Part List (Liste des pièces) N759P451502

A Top Panel Panneau supérieur 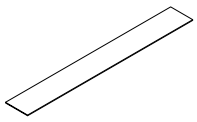	1 PC	**B** Side Panel (L) Panneau latéral 	1 PC
C Side Panel (R) Panneau latéral 	1 PC	**D** Center panel (L) Panneau central 	1 PC
E Center panel (R) Panneau central 	1 PC	**F** Back Rail Rail arrière 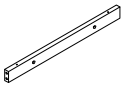	2 PCS
G Fixed Shelf Tablette fixe 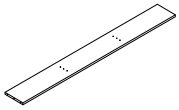	1 PC	**H** Bottom Panel Panneau inférieur 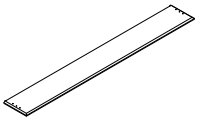	1 PC
J Adjustable Shelf Étagère réglable 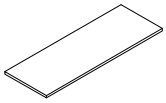	2 PCS	**K** Adjustable Shelf Étagère réglable 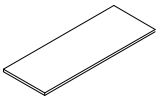	1 PC
L Back Panel Panneau arrière 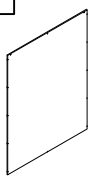	2 PCS	**M** Back Panel Panneau arrière 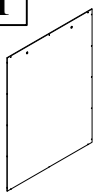	1 PC
N Back Panel Panneau arrière 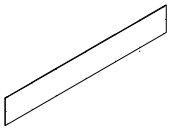	1 PC	**P** Door (L) Porte 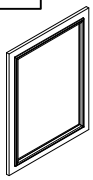	1 PC
Q Door (R) Porte 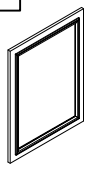	1 PC		

Part List (Liste des pièces) N759P451502

1 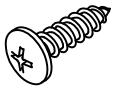 Screws M3.5x12 Vis 41+4 PCS	**2** 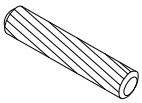 Wooden Ø8 x 30 Enbois 18+2 PCS	**3** 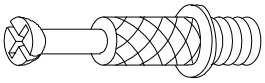 Cam Lock Screws Vis de verrouillage à came 20 PCS
4 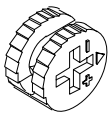 Cam Lock Serrure à came 20 PCS	**5** 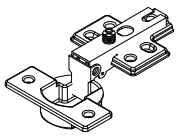 Hinges Charnières 4 PCS	**6** 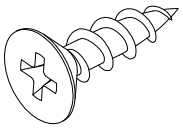 Screws M3.5x12 Vis White 24 PCS
7 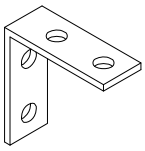 Brackets Équerres de fixation 3 PCS	**8** 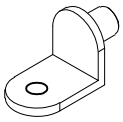 Shelf Support Support d'étagère 12 PCS	**9** 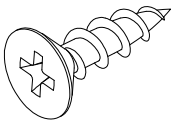 Screws M3.5x12 Vis M3.5x12 18+2 PCS
10 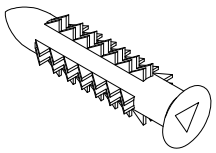 Plastic Stopper Bouchons 10 PCS	**11** 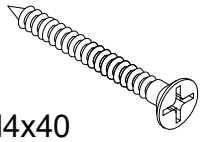 Screws M4x40 Vis M4x40 10 PCS	**12** 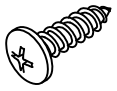 Screws M4x30 Vis M4x30 4 PCS

ASSEMBLY TOOLS REQUIRED (NOT INCLUDED)

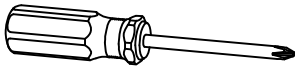

STEP : 1
(ÉTAPE : 1)

3	2
	Ø8 X 30
16 PCS	8 PCS

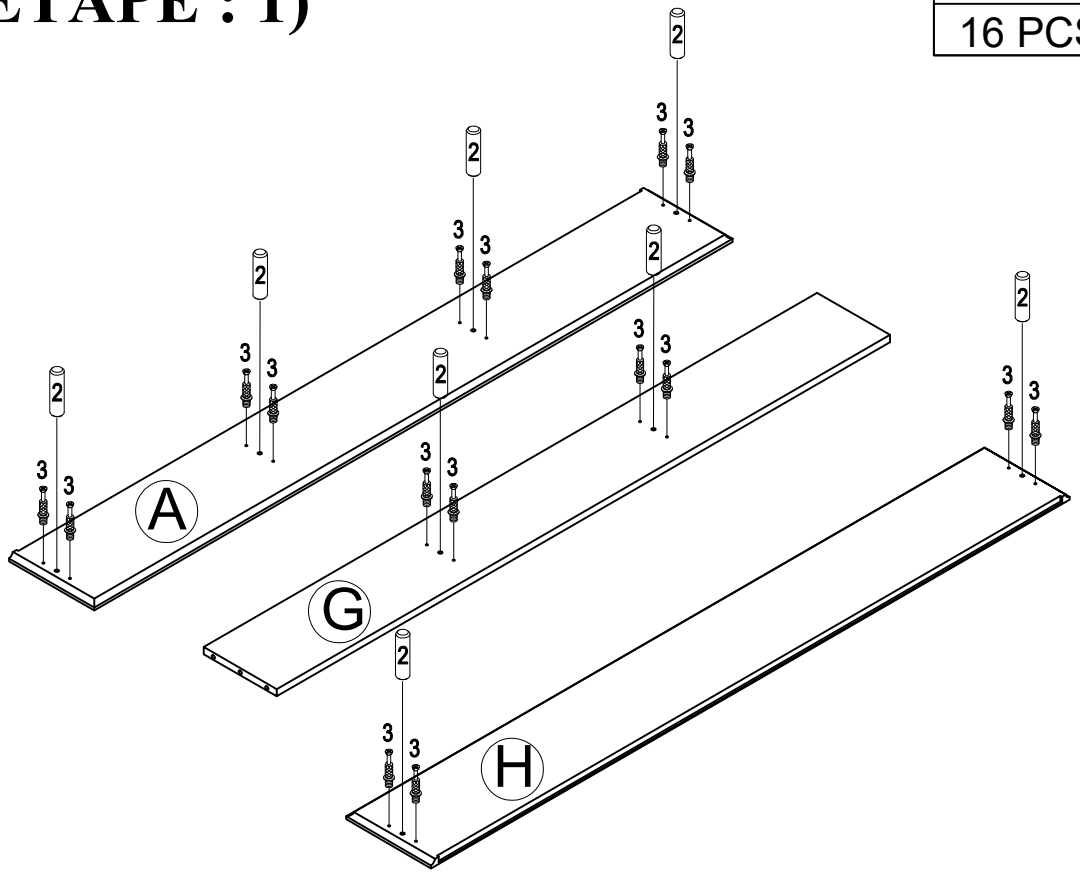

STEP : 2
(ÉTAPE : 2)

3	2
	Ø8 X 30
4 PCS	10 PCS

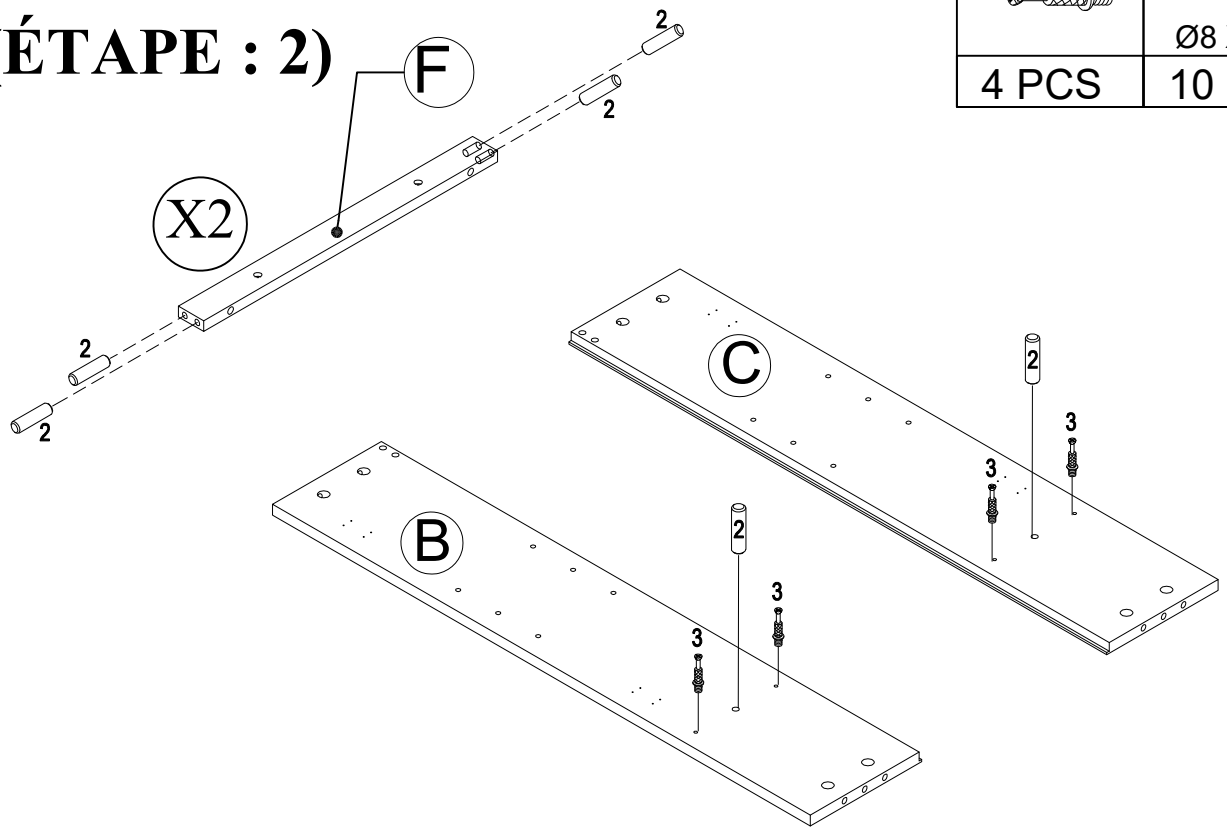

STEP : 3
(ÉTAPE : 3)

4

4 PCS

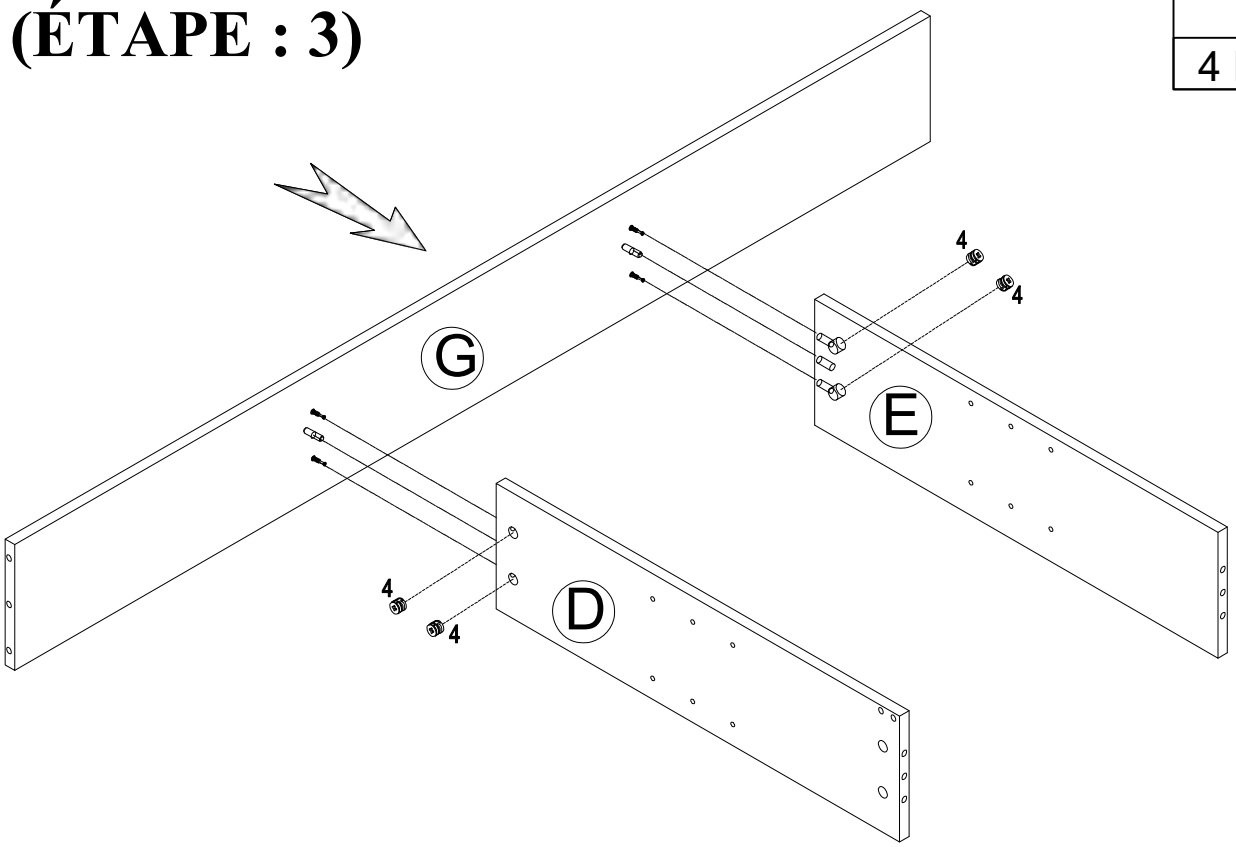

STEP : 4
(ÉTAPE : 4)

4

4 PCS

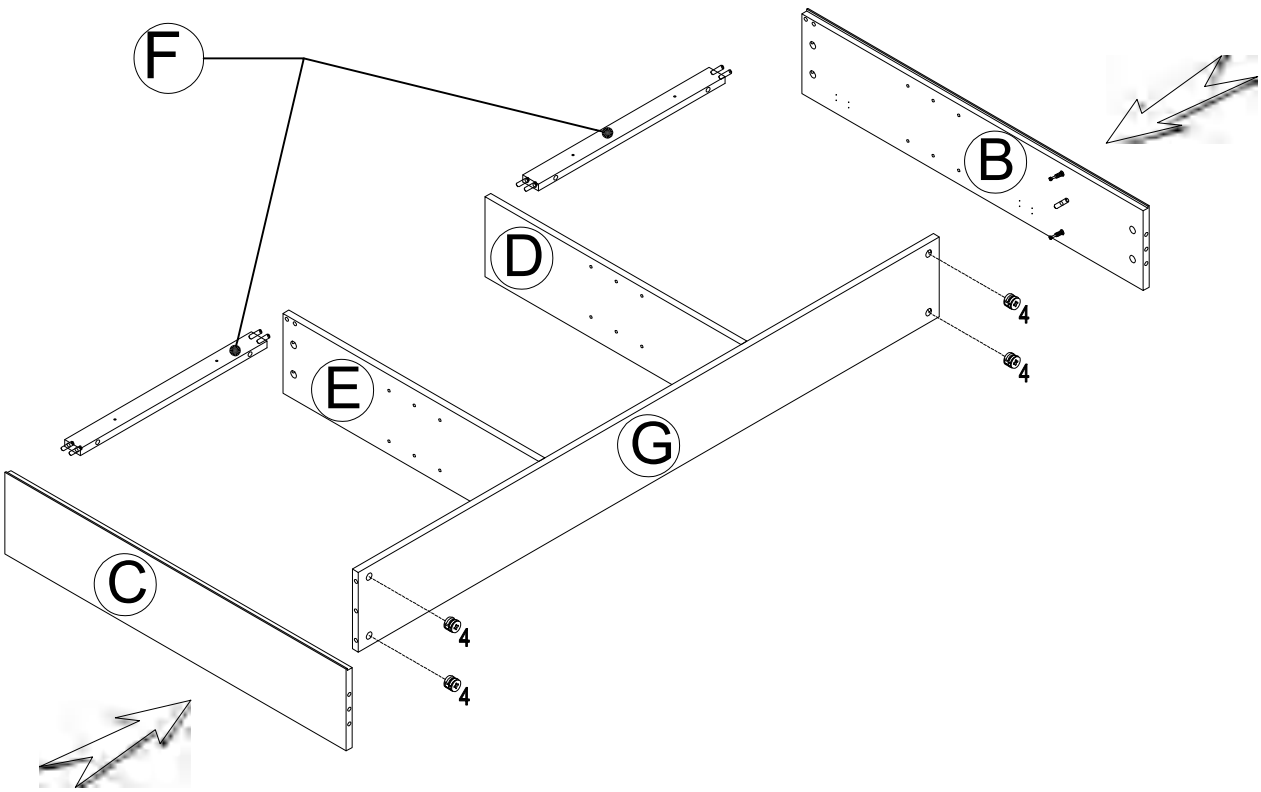

STEP : 5
(ÉTAPE : 5)

12	4
M4 X30	
4 PCS	8 PCS

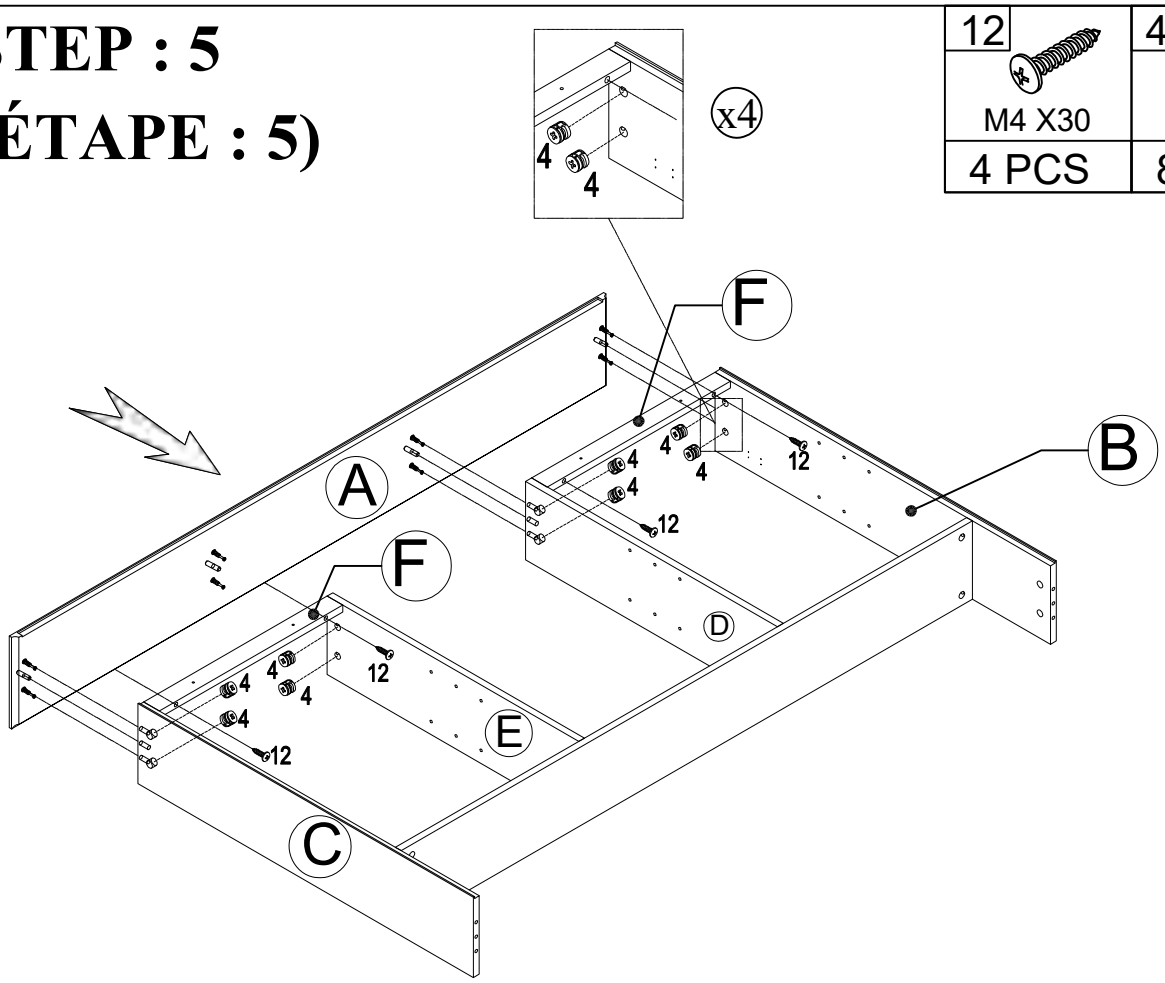

STEP : 6
(ÉTAPE : 6)

4
4 PCS

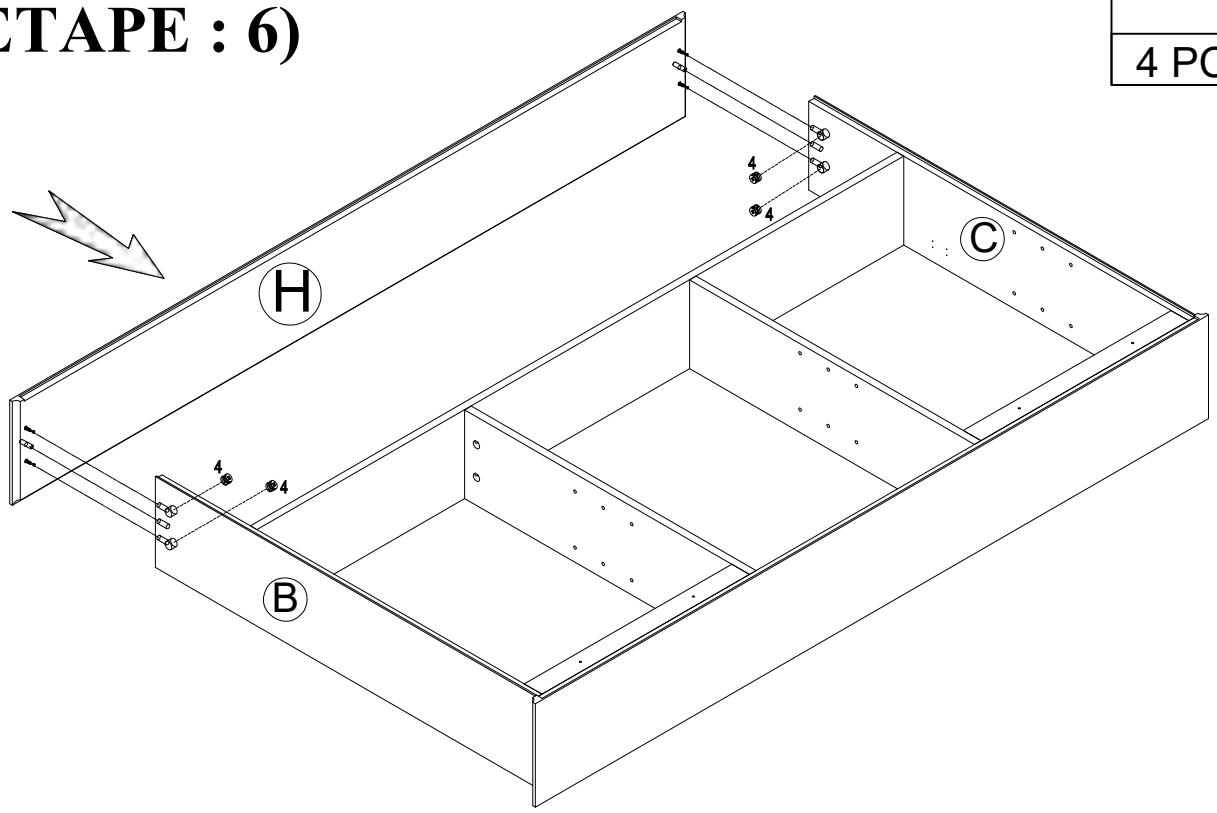

STEP : 7
(ÉTAPE : 7)

1
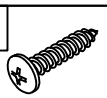
M3.5 X12
41 PCS

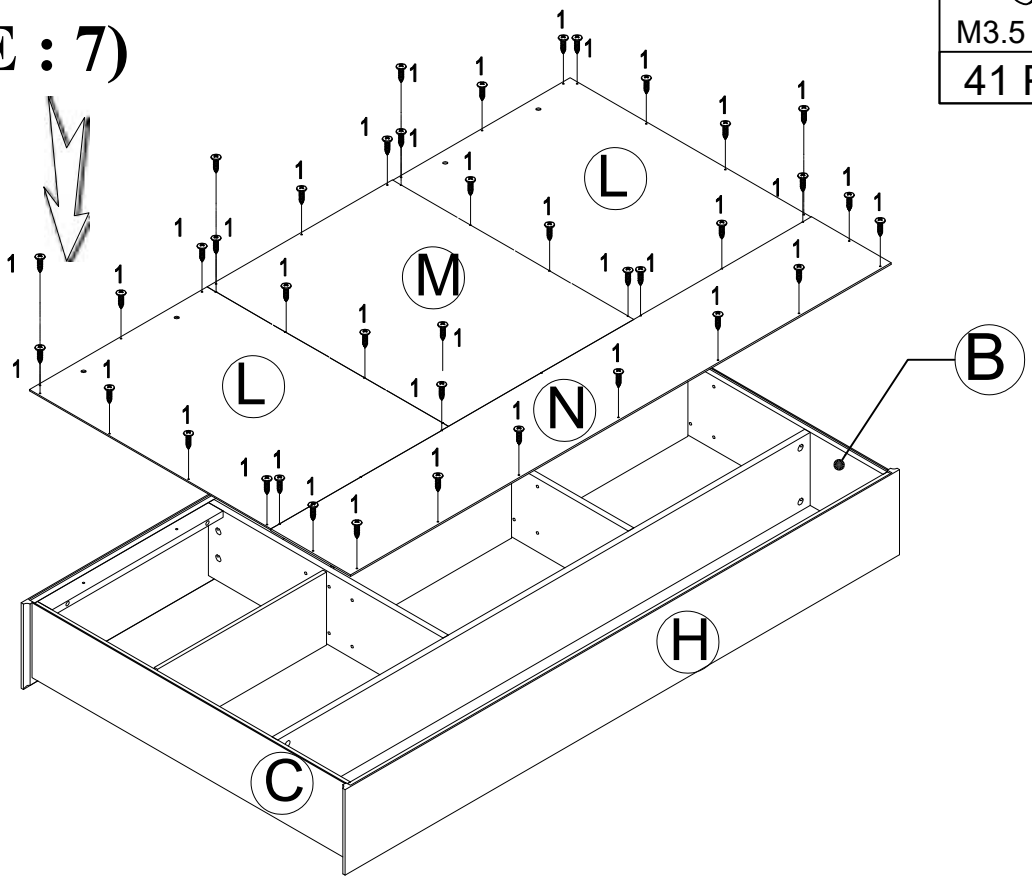

STEP : 8
(ÉTAPE : 8)

9	10	11	7
			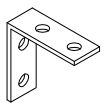
M3.5 X12		M3.5 X12	
6 PCS	10 PCS	10 PCS	3 PCS

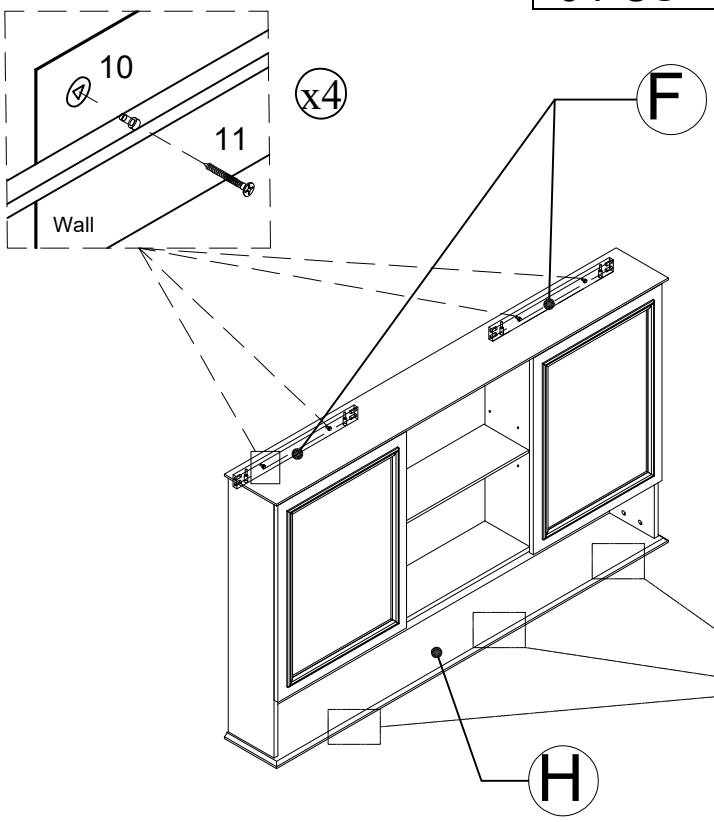

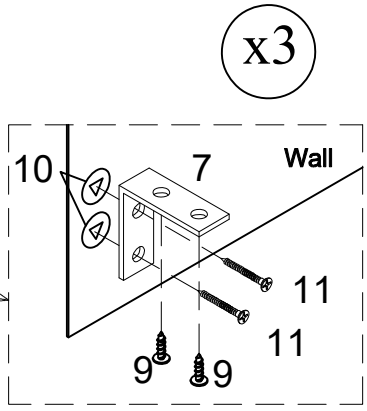

STEP : 9
(ÉTAPE : 9)

5	6
	M3.5x12
4 PCS	8 PCS

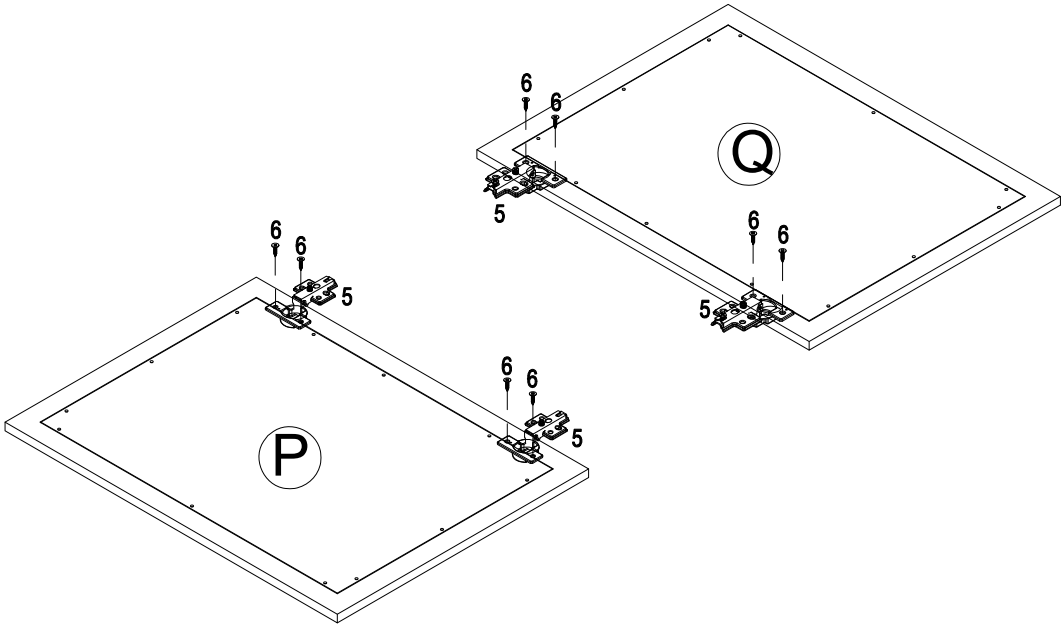

STEP : 10
(ÉTAPE : 10)

6
M3.5x12
16 PCS

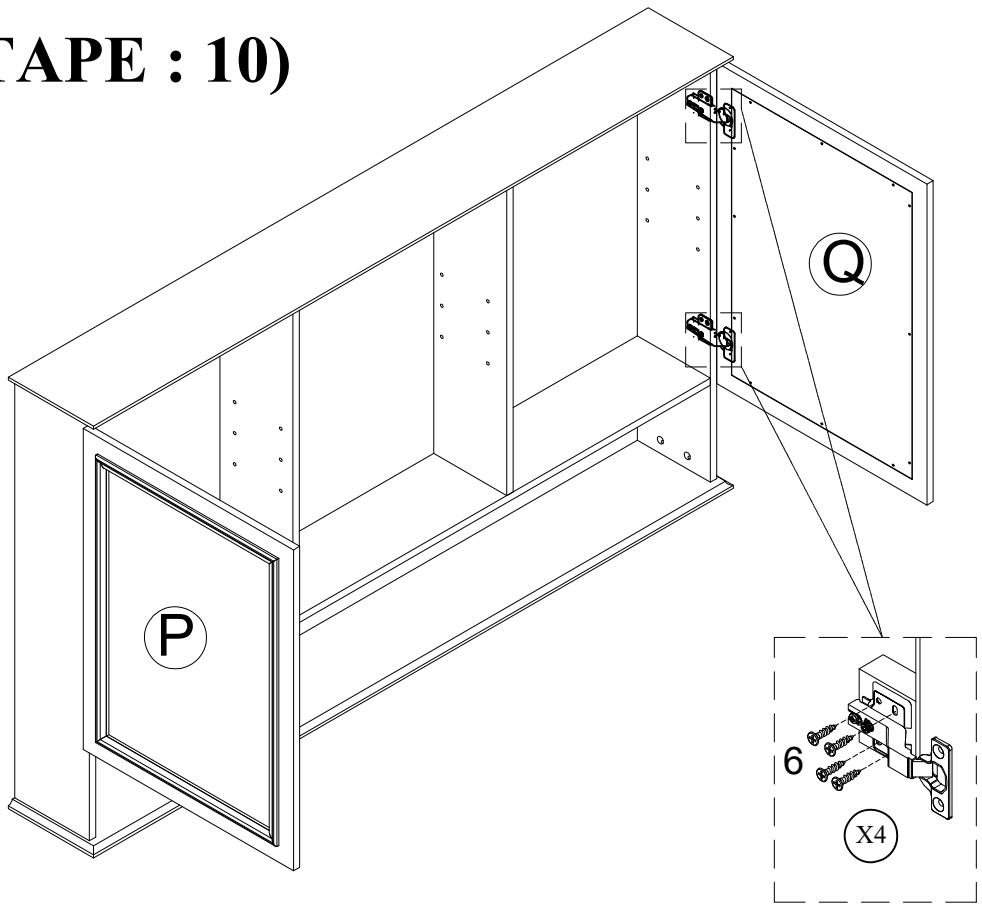

STEP : 11
(ÉTAPE : 11)

9	8
M3.5 X12	
12 PCS	12 PCS

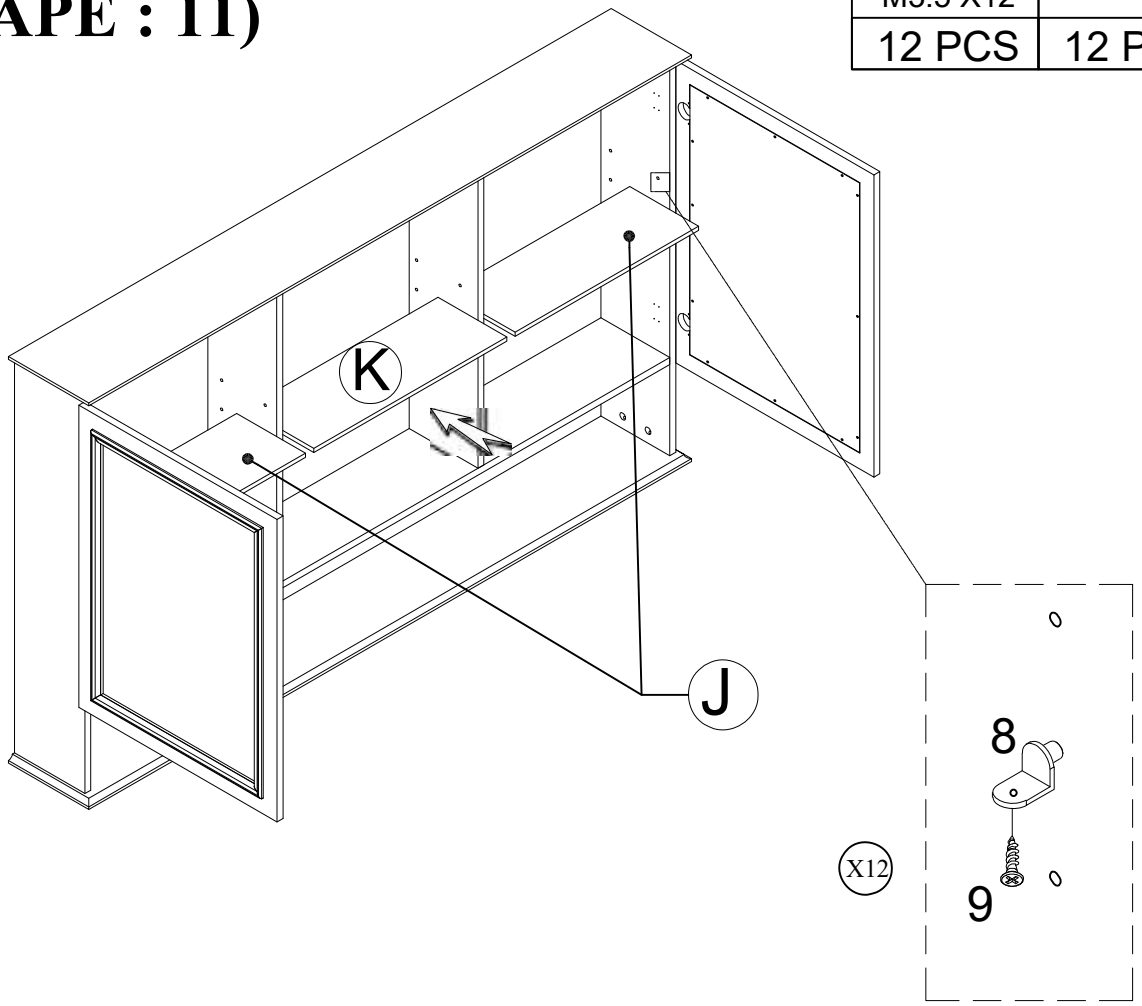

N759P451502

HINGE ADJUSTMENTS

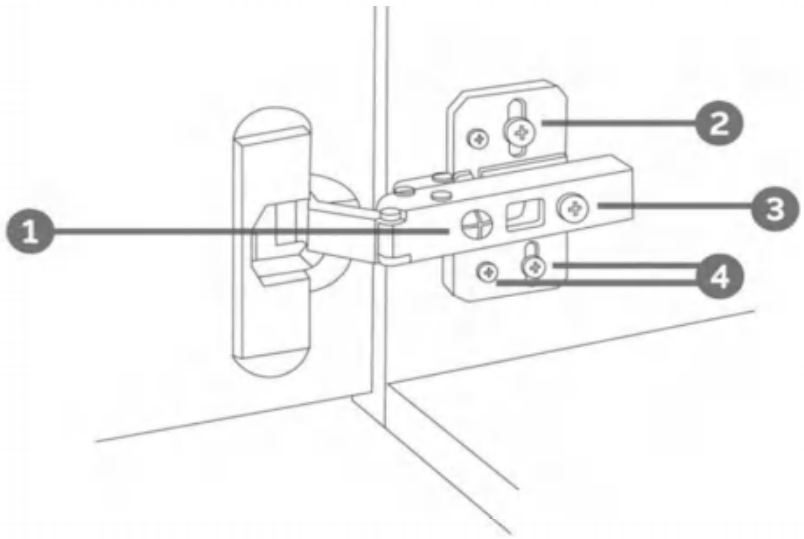

1 Sideways / Tilt adjustment

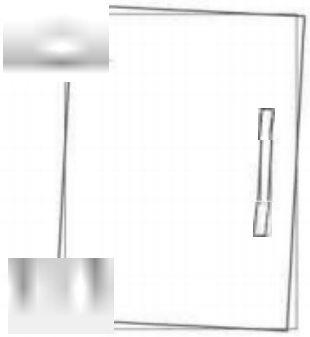

Turn the screw
clockwise to move the door further away from the side of the cabinet
anticlockwise to move the door closer to the side of the cabinet

2 4 Height adjustment

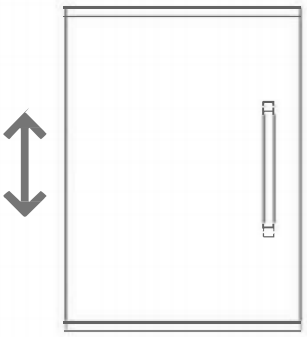

While supporting the weight of the door, turn the screws
clockwise to move the door up
anticlockwise to move the door down

3 Forward and back adjustment

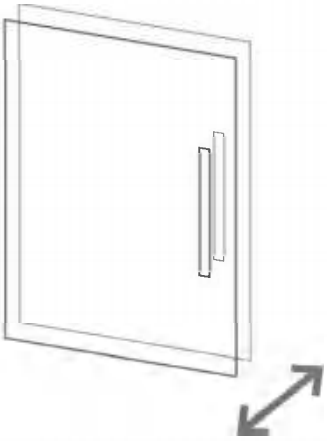

If th between the back of the door and the cab too small, and the door may not close fully. Turn the screw
clockwise to decrease the gap between the door and the cabinet
anticlockwise to increase the gap between the door and the cabinet

RÉGLAGES DES CHARNIÈRES

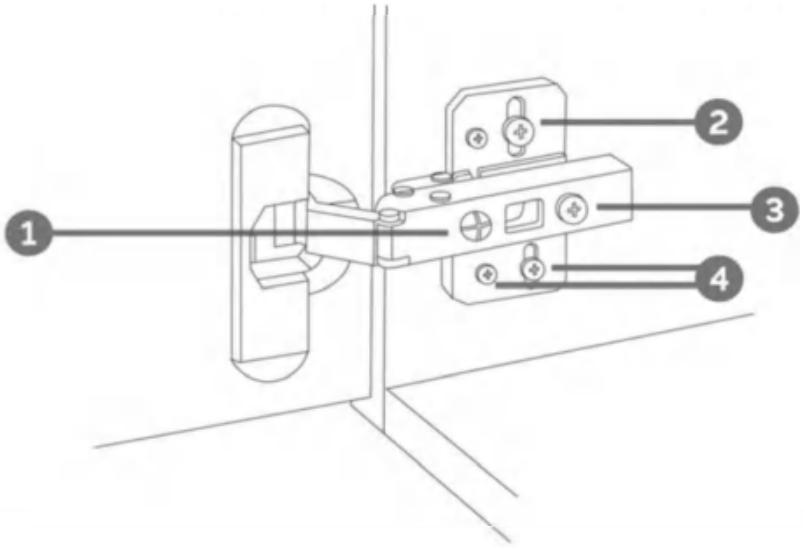

❶De côté / Réglage de l'inclinaison

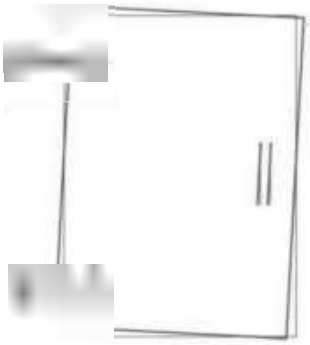

Tournez la vis
dans le sens des aiguilles d'une montre pour éloigner
la
le meuble
dans le sens inverse des aiguilles d'une montre pour
rapprocher la porte du
côté du meuble

❷❹Réglage de la



Tout en supportant le poids de la porte, tournez les vis
dans le sens des aiguilles d'une montre pour déplacer la
porte vers le haut
dans le sens inverse des aiguilles d'une montre pour
abaisser la porte

❸Réglage vers l'avant et vers l'arrière



Si l'espace entre l'arrière de la porte et le
l'armoire est trop petite et la porte risque de ne pas se
fermer complètement. Tournez la vis
dans le sens des aiguilles d'une montre pour diminuer
l'écart entre la porte et l'armoire
dans le sens inverse des aiguilles d'une montre pour
augmenter l'écart entre la porte et l'armoire.