HOLIDAY LIVING®

HOLIDAY LIVING and logo design are trademarks or registered trademarks of LF, LLC. All rights reserved.

ITEM #6030399
MODEL #37BS055068R2

HL ANIMATED PRESENT SHOP ELF GIRL

Español p. 16

ATTACH YOUR RECEIPT HERE



Serial Number _____

Purchase Date _____

Thank you for purchasing this **HOLIDAY LIVING** product.
Questions, problems or missing parts?
Before returning, contact us on:
888-251-1006, 8 a.m. - 8 p.m., EST, Monday - Sunday or **ascs@lowes.com.**

SG25190

TABLE OF CONTENTS

Before Assembly..... 2

Care Instructions..... 2

Package Contents..... 3

Safety Information..... 4

Warning..... 5

Caution..... 5

Preparation..... 5

Assembly Instructions..... 6

Operating Instructions..... 14

Troubleshooting 14

Care and Maintenance..... 15

Note..... 15

Storage Instructions..... 15

Technical Data 15

Warranty..... 15

BEFORE ASSEMBLY

- The shipping box can provide an ideal work surface if none is available.
- Remove all parts from the box. Place all items on a carpeted or scratch-free work surface as this will avoid damaging parts during assembly.
- Use the components below to identify inventory and separate each of the components included.
- To avoid accidentally discarding small components, do not dispose of any packaging or contents of the shipping carton until assembly is complete.
- DO NOT USE power tools unless it is explicitly identified in this manual as required for use during assembly. Power tools can damage the fasteners, hardware and/or components.
- Do not fully tighten all fasteners/screws until all parts are in place. Failure to follow these instructions may cause the fasteners/screws to misalign during assembly.

CARE INSTRUCTIONS

- Use a soft, clean cloth that will not scratch the surface when cleaning.
- Do not wash, do not bleach, do not dry, do not iron, do not dry clean.
- Colors, style and contents may vary slightly from those shown on the package.

PACKAGE CONTENTS



PACKAGE CONTENTS

PART	DESCRIPTION	QUANTITY
A	Toy Machine Base	1
B	16.9 in. Support Poles	4
C	28.9 in. Support Poles	2
D	25.9 in. Support Poles	7
E	Top of Conveyor Belt Frame	1
F	Conveyor Belt Fabric	1
G	Bottom of Conveyor Belt Frame	1
H	Presents for Conveyor Belt	5
I	Support Pole with Handle Gear	1
J	Back Roof Support	1
K	Front Roof Support	1
L	House Fabric	1

PART	DESCRIPTION	QUANTITY
M	Roof Metal Frame	1
N	Cotter Pins	2
O	Roof Fabric	1
P	Base for Elf	1
Q	Elf Legs/Feet	1
R	Body Frame	1
S	Clothing w/Hands	1
T	Head	1
U	Hat	1
V	Bag	1
W	Presents for Bag	2
X	Stakes	4
Y	Adapter	1

⚠ SAFETY INFORMATION

Please read and understand this entire manual before attempting to assemble, operate or install the product.

DANGER

The item should not be grabbed or pushed, as it becomes a tipping hazard. Keep away from the adapter, as it heats up during operation.

⚠ WARNING

This item is not a toy and should be used for decoration only. This item contains small parts that can be a choking hazard. Keep all plastic and wire parts away from children. For indoor and outdoor use.

1. Please use the adapter supplied by the manufacturer.
2. Please assemble the item according to the instructions. Connect all wires according to their matching color.
3. Usage near children should be supervised by adults.
4. Keep away from open flame.
5. Don't climb or pull on product.
6. Don't add to or modify product
7. Assemble and place the product on level surfaces only.
8. Don't push or tilt product.

This device complies with Part 15 of the FCC Rules. Operation is subject to the following two conditions: (1) This device may not cause harmful interference, and (2) this device must accept any interference received, including interference that may cause undesired operation.

CAUTION

• Changes or modifications not expressly approved by the party responsible for compliance could void the user's authority to operate the equipment.
• Suggest assembling with gloved hands. If not, please mind your finger during assembly.

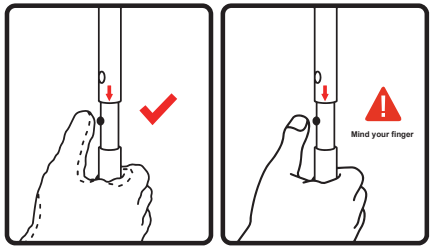

PREPARATION

Before beginning assembly of product, make sure all parts are present. Compare parts with package contents list. If any part is missing or damaged, do not attempt to assemble the product.

Estimated Assembly Time: 30 minutes

No Tools Required

ASSEMBLY INSTRUCTIONS

1. Place (A) toy machine base in the right direction on a flat surface. Connect two of (B) 16.9 in. support poles to poles available on (A) toy machine base as shown in Figure 1.

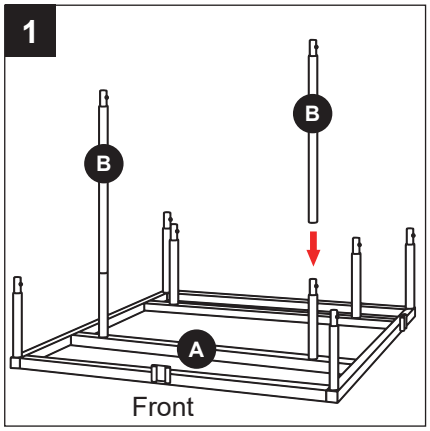

2. Connect (C) 28.9 in. support poles to poles available on (A) toy machine base as shown in Figure 2.

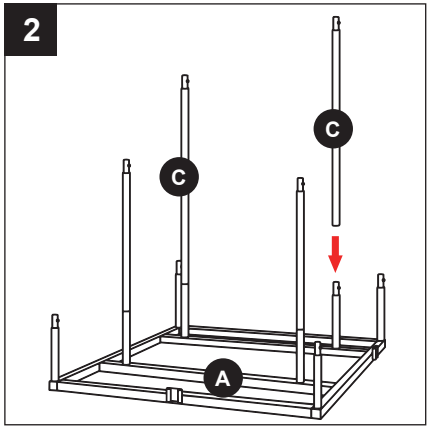

3. Connect four of the (D) 25.9 in. support poles to corner poles on (A) toy machine base as shown in Figure 3.

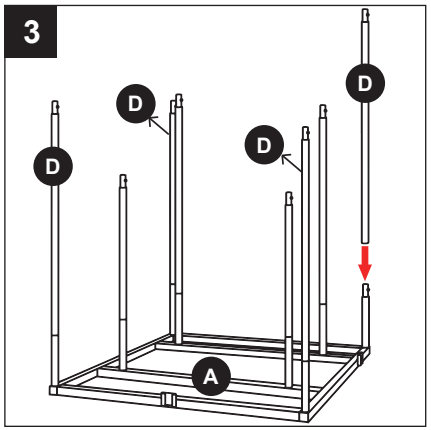

ASSEMBLY INSTRUCTIONS

4. Slide (F) conveyor belt fabric over (E) top of conveyor belt frame as shown in Figure 4.

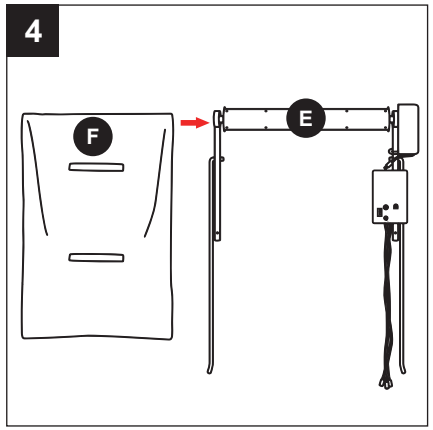

5. Insert (G) bottom of conveyor belt into (F) conveyor belt fabric. Make sure the 2 round pulleys of (G) bottom of conveyor belt frame are on the outside of fabric conveyor belt. This will make the belt move smoothly.

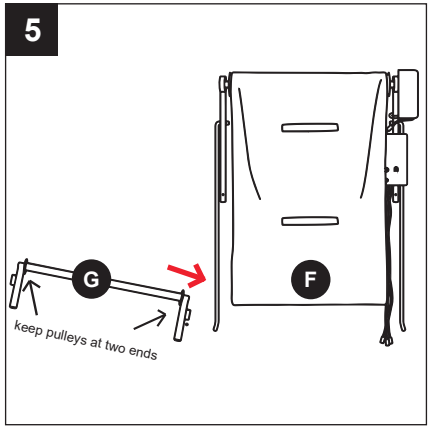

6. Connect poles of (E) top of conveyor belt frame to (C) 28.5 in. support poles. Connect (G) bottom of conveyor belt frame to (B) 16.9 in. support poles. Tighten the conveyor belt by inserting the 2 hanging poles connected to (E) into the pole housing on (G) bottom of conveyor belt frame as shown in Figure 6. This step is essential to making the belt move well.

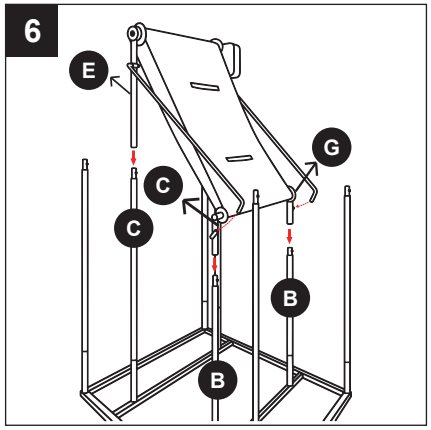

7. Place (H) presents for conveyor belt on (F) conveyor belt fabric and secure by using the available hook and loop closures as shown in Figure 7.

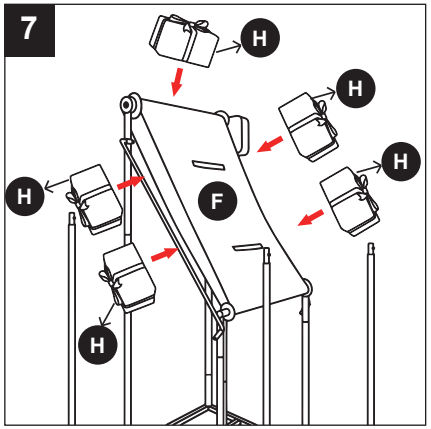

8. Connect the remaining three (D) 25.9 in. support poles to the 2 back and front left (D) support poles as shown in Figure 8.

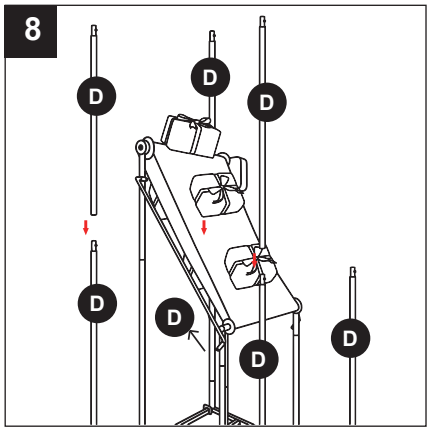

9.Connect (I) support pole with handle gear to front left (D) 25.9 in. support poles as shown in Figure 9.

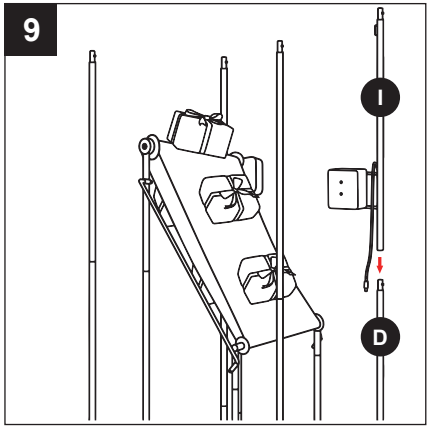

10. Connect (J) back roof support to back two (D) support poles. Connect (K) front roof support to the front poles of (D) 28.9 in. support poles and (I) support pole with handle gear as shown in Figure 10.

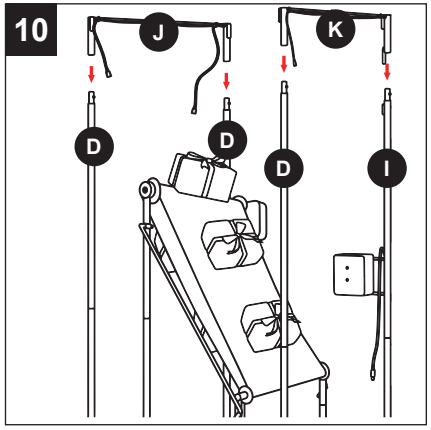

11. Slide (L) house fabric over the metal house structure, making sure that the open part is facing the front of the house. Secure the (L) house fabric to the frame by locating the felt tabs on the house fabric and securing them to the metal frame using the hook and loop closures. There are 4 tabs on the house frame and 4 tabs on the base. Be sure to keep the (I) support pole exposed to complete the next assembly step.

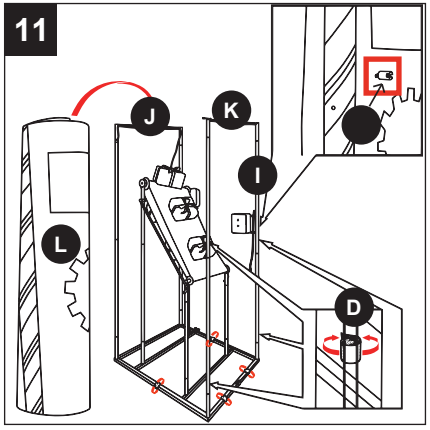

12. Connect (M) roof metal frame to (J) back roof support and (K) front roof support by attaching the felt tabs to the roof frame using the available hook and loop closures as shown in Figure 12.1. Secure (M) roof metal frame by using two (N) cotter pins at two corners as shown in Figure 12.2.

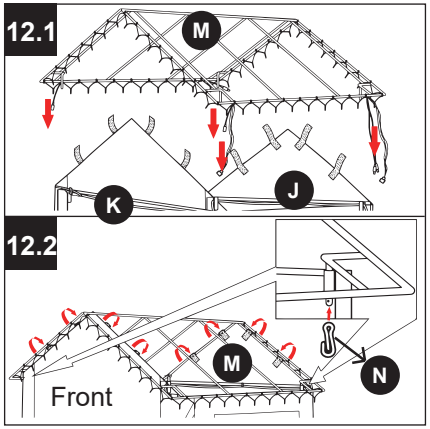

13.Slide (O) roof fabric over (M) roof metal frame and secure by using the available 14 hook and loop closures on (O) roof fabric as shown in Figure 13.

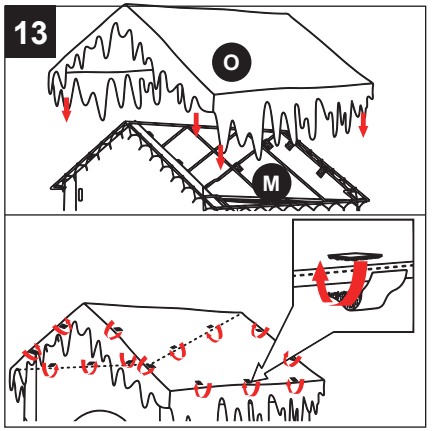

14. Connect all 9 cables inside the house as shown in Figure 14. When facing the front of the house:
1. Connect 1 cable at back left inside corner of roof frame.
2. Connect 5 cables at back right inside corner of roof frame.
3. Connect 1 cable at front left inside corner of roof frame.
4. Connect 2 cables at front right inside corner of roof frame.

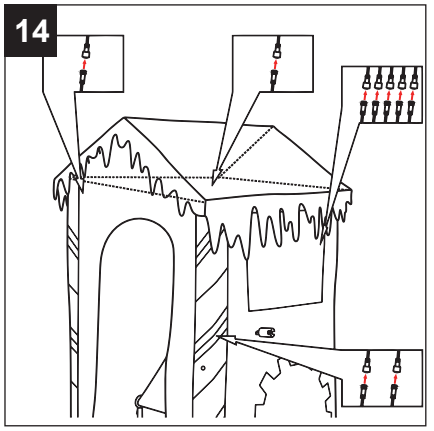

15. Connect (P) base for Elf to the left side of (A) toy machine base by using the available forked hook and forked hook housing as shown in Figure 15.1. Connect remaining two (B) 16.9in. support poles to the poles on (P) base for Elf as shown in Figure 15.2.

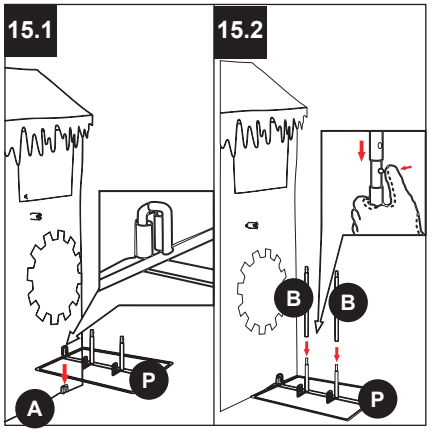

16. Slide (Q) Elf legs/feet over the remaining two (B) 16.9 in. support poles as shown in Figure 16.1. Connect (R) body frame to (Q) Elf legs/feet as shown in Figure 16.2.

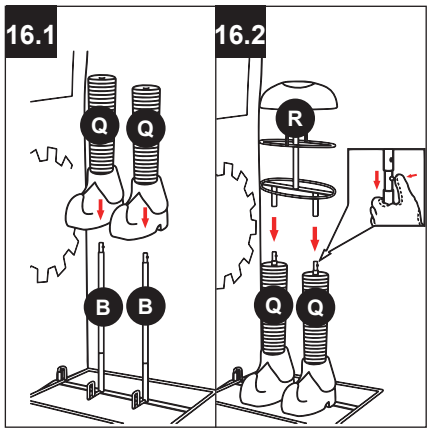

17.Slide (S) clothing w/hands over (R) body frame as shown in Figure 17.

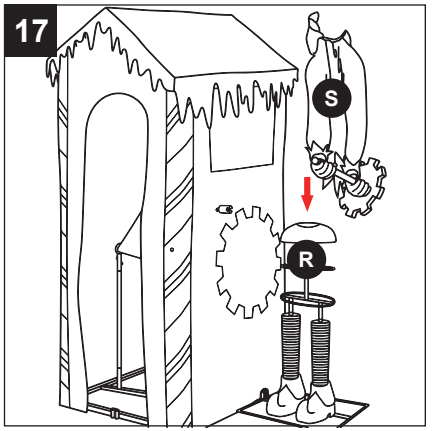

18. To connect, gently press in sides of (I) support pole with handle gear and position it inside (S) clothing w/hands. Release two sides of (I) support pole with handle gear until it locks into place. When disassembling the item, be sure to gently press in sides of (I) support pole with handle gear before gently releasing it from (S) clothing w/hands.

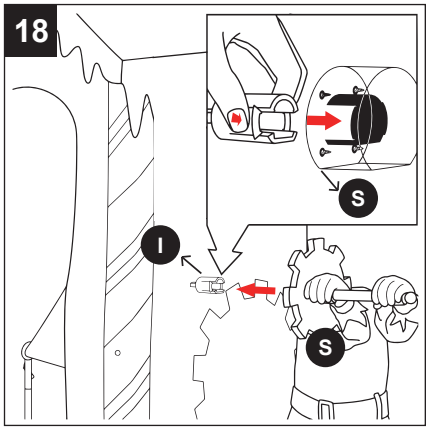

19. Connect (T) head to (R) body frame as shown in Figure 19.1. Put (U) hat on (T) head and secure by using the availble hook and loop closures as shown in Figure 19.2.

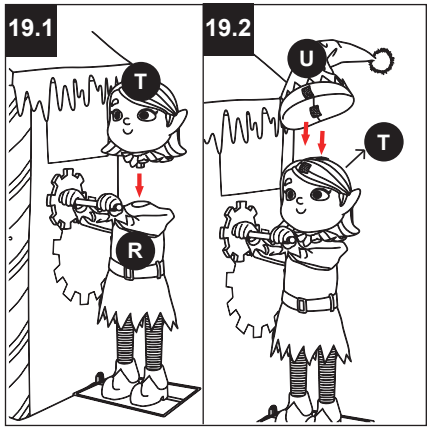

20. Zip up the back of (S) clothing w/hands and secure the belt by using availble hook and loop closure as shown in Figure 20.

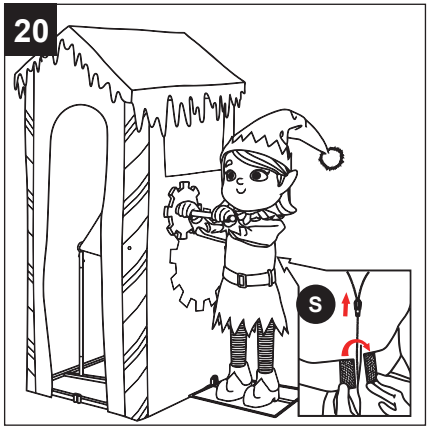

21. Connect (V) bag to (A) toy machine base by using the available forked hook and forked hook housing as shown in Figure 21.

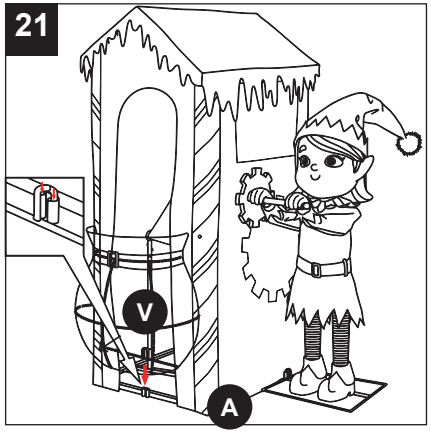

22. Place (W) presents for bag on (V) bag and secure by using the available hook and loop clocures as shown in Figure 22.

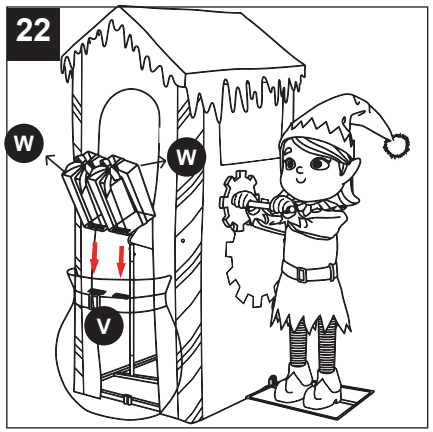

23. Insert two of (X) stakes into the ground from tow opposite corners of (A) Base and insert remaining two (X) stakes into the ground from the left two corners of (P) base for Elf as shown in Figure 23.

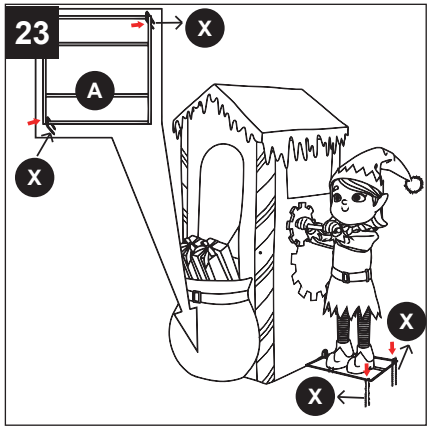

24. Lift the fabric cover on the back of (L) house fabric and plug the (Y) adapter into the power outlet on the control box of (E) top of conveyor belt frame as shown in Figure 24.

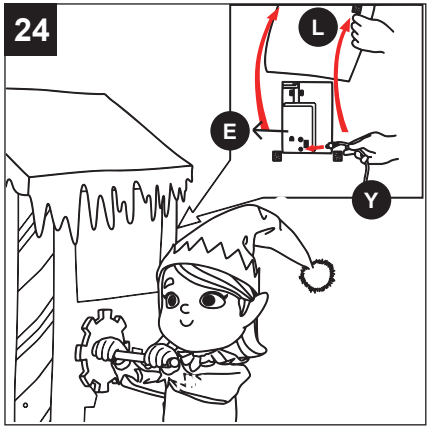

OPERATING INSTRUCTIONS

1. Plug the power adapter into a standard power outlet and adjust the settings on the function control box, located on the (E) top of conveyor belf frame, as desired.

2. Settings:

Sensor	This switch mode will activate lights, sound and animation when the Infra-red (IR) sensor is activated and will operate for 1 audio-cycle with each activation. The Infra-red (IR) sensor has a range of up to 2 m/6.5ft. and will activate when someone comes within an 80-degree angle from left-to-right, as well as from above and below.
Off/TryMe	This switch mode allows the item to be activated only if triggered by using a Try Me button (Not Included). The item will operate for one audio cycle with each Try Me activation.
On	This switch mode will continuously operate the lights, sound and animation of the item.
	Raise or lower the volume using the volume control turn dial, turn all the way down to turn the volume off.

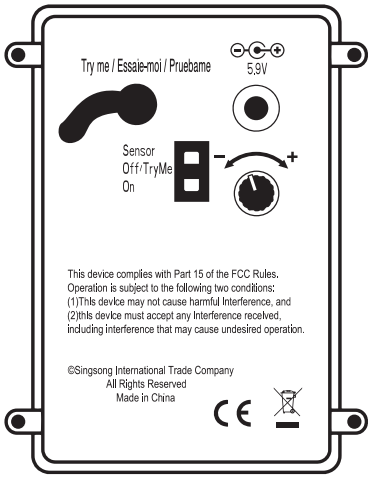

TROUBLESHOOTING

PROBLEM	POSSIBLE CAUSE	CORRECTIVE ACTION
Item is not functioning.	1.Adapter is not plugged in to the wall and/or function control box.	1.Plug the adapter into the wall and function control box when assembly is complete.
Item is not functioning in the way anticipated.	2. The function control box switch may not be on the desired setting.	2. Toggle switch to desired setting. For example, if you only want the item to be triggered by sensor, ensure that switch is toggled to SENSOR.
Sensor is not working.	3. The Cable for sensor may not be connected. 4. Something may be blocking the sensor	3. Connect the cable for sensor. 4. Adjust the sensor so that it is facing forward and that nothing is covering it. Refer to instructions for assistance.
The item does not make any sound.	5. The volume may be turned all the way down.	5. Turn up the volume to see if this is the issue.

CARE AND MAINTENANCE

• When not in use, store this product in its original package.
• Keep away from heat and moisture.

NOTE

This equipment has been tested and found to comply with the limits for a Class B digital device, pursuant to Part 15 of the FCC Rules. These limits are designed to provide reasonable protection against harmful interference in a residential installation. This equipment generates, uses and can radiate radio frequency energy and, if not installed and used in accordance with the instructions, may cause harmful interference to radio communications, However. there is no guarantee that interference will not occur in a particular installation. If this equipment does cause harmful interference to radio or television reception, which can be determined by turning the equipment of and on, the user is encouraged to try to correct the interference by one or more of the following measures: Reorient or relocate the receiving antenna, increase the separation between the equipment and receiver, Connect the equipment into an outlet on a circuit different from that to which the receiver is connected. Consult the dealer or experienced radio/TV technician for help.Singsong International Trade Co.,Limited, Call us (1-800) 496-7105 or email us at vipservice@singsong.com.cn.

STORAGE INSTRUCTIONS

1. Carefully place all components into shipping box and/or provided container and tape it shut.
2. When not in use, please store your item in a cool, dry place away from sunlight.
3. Exposing your item to excessive heat or humidity may damage your item.

TECHNICAL DATA

Input: 120V AC 50/60Hz
Output: 5.9V DC 2.0A

WARRANTY

Please remove all parts from the box to check them against this list before attempting to assemble. If any part is missing or unsatisfactory, please call our toll-free number **888-251-1006** or email us at **ascs@lowes.com**. Thank you!

Printed in China

HOLIDAY LIVING

HOLIDAY LIVING y el diseño del logotipo son marcas comerciales o marcas registradas de LF, LLC. Todos los derechos reservados.

ARTÍCULO #6030399
MODELO #37BS055068R2

CHICA DUENDE HL DE TALLER DE REGALOS ANIMADA

Español p. 16

ADJUNTE SU RECIBO AQUÍ



Número de serie _____

Fecha de compra_____

Gracias por comprar este producto **HOLIDAY LIVING**.
¿Tiene preguntas, problemas o piezas faltantes?
Antes de volver a la tienda, póngase en contacto al:
888-251-1006, de lunes a domingo, de 8 a.m. a 8 p.m., hora estándar del Este, o escriba a ascs@lowes.com.

SG25190

ÍNDICE

Antes del ensamblaje....17
Instrucciones de cuidado....17
Contenido del paquete....18
Información de seguridad....19
Advertencia....20
Precaución....20
Preparación....20
Instrucciones de ensamblaje....21
Instrucciones de funcionamiento....29
Solución de problemas....29
Cuidado y mantenimiento....30
Nota....30
Instrucciones de almacenamiento....30
Datos técnico....30
Garantía....30

ANTES DEL ENSAMBLAJE

- La caja de envío puede proporcionar una superficie de trabajo ideal si no hay ninguna disponible.
- Retire todas las piezas de la caja. Coloque todos los artículos sobre una superficie de trabajo alfombrada o que no produzca rayones, ya que esto evitará dañar las piezas durante el ensamblaje.
- Utilice los componentes a continuación para identificar el inventario y separar cada uno de los componentes incluidos.
- Para evitar desechar accidentalmente pequeños componentes o aditamentos, no deseche ningún embalaje o contenido de la caja de envío hasta que se complete el ensamblaje.
- NO UTILICE herramientas eléctricas a menos que se indique explícitamente en este manual como necesario para su uso durante el ensamblaje. Las herramientas eléctricas pueden dañar los sujetadores, aditamentos o componentes.
- No apriete completamente todos los sujetadores o tornillos hasta que todas las piezas estén en su lugar. El incumplimiento de estas instrucciones puede causar que los sujetadores o tornillos se desalineen durante el ensamblaje.

INSTRUCCIONES DE CUIDADO

- Utilice un paño suave y limpio que no raye la superficie al limpiar.
- No lave, use lejía, seque, planche, ni lave en seco el producto.
- Los colores, el estilo y el contenido pueden variar ligeramente de los que se muestran en el paquete.

CONTENIDO DEL PAQUETE

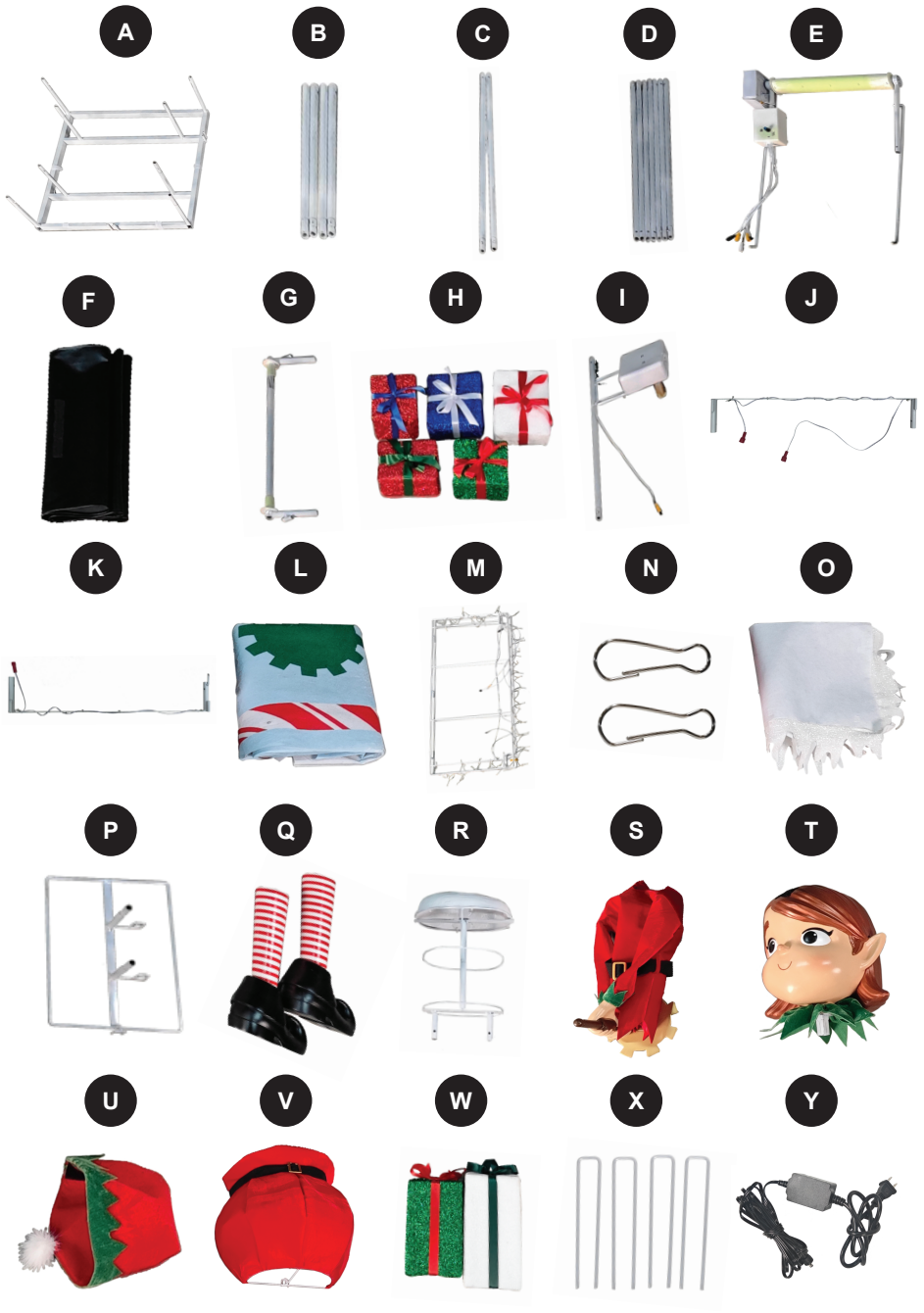

CONTENIDO DEL PAQUETE

PIEZA	DESCRIPCIÓN	CANTIDAD
A	Base de la máquina de juguetes	1
E	Varillas de soporte de 42.92 cm	4
E	Varillas de soporte de 73.4 cm	2
E	Varillas de soporte de 65.78 cm	7
E	Parte superior de la estructura de la correa transportadora	1
F	Tela para correa transportadora	1
G	Parte inferior de la estructura de la correa transportadora	1
H	Regalos para la correa transportadora	5
I	Varilla de soporte con mango tipo engranaje	1
J	Soporte de techo posterior	1
K	Soporte de techo delantero	1

PIEZA	DESCRIPCIÓN	CANTIDAD
L	Tela de la casa	1
M	Estructura de metal del techo	1
N	Pasadores de chaveta	2
O	Tela del techo	1
P	Base para la duende	1
Q	Piernas y pies de la duende	1
R	Marco frontal	1
S	Ropa con manos	1
T	Cabeza	1
U	Sombrero	1
V	Bolsa	1
W	Regalos para la bolsa	2
X	Estacas	4
Y	Adaptador	1

⚠ INFORMACIÓN DE SEGURIDAD

Lea y comprenda completamente este manual antes de intentar ensamblar, usar o instalar el producto.

PELIGRO

No se debe agarrar ni empujar el artículo, ya que se convierte en un peligro de vuelco. Manténgase alejado del adaptador, ya que se calienta durante el funcionamiento.

⚠ ADVERTENCIA

Este artículo no es un juguete, y solamente debe utilizarse como decoración. Este artículo contiene piezas pequeñas que pueden representar un riesgo de asfixia. Mantenga todas las piezas de plástico y alambre fuera del alcance de los niños. Para uso en interiores y exteriores.

1. Utilice el adaptador suministrado por el fabricante.
2. Ensamble el artículo de acuerdo con las instrucciones. Conecte todos los cables de acuerdo con su color correspondiente.
3. El uso cerca de niños debe estar supervisado por adultos.
4. Mantenga alejado de las llamas expuestas.
5. No se suba ni jale del producto.
6. No haga adiciones ni modifique el producto.
7. Ensamble y coloque el producto solo en superficies niveladas.
8. No empuje ni incline el producto.

Este dispositivo cumple con la sección 15 de las reglas de la FCC. El funcionamiento está sujeto a las siguientes dos condiciones: (1) este dispositivo no debe causar interferencia perjudicial y (2) deberá aceptar cualquier interferencia recibida, entre otras, la interferencia que pudiese causar la operación no deseada.

PRECAUCIÓN

• Los cambios o las modificaciones que no estén expresamente aprobados por la parte responsable del cumplimiento podrían anular la autorización del usuario para utilizar el equipo.
• Los cambios o las modificaciones que no estén expresamente aprobados por la parte responsable del cumplimiento podrían anular la autorización del usuario para utilizar el equipo.

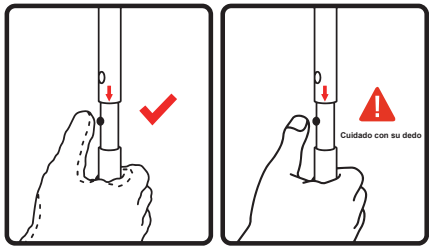

PREPARACIÓN

Antes de comenzar a ensamblar el producto, asegúrese de tener todas las piezas. Compare las piezas con la lista del contenido del paquete y la lista de aditamentos. No intente ensamblar el producto si falta alguna pieza o si alguna está dañada.

Tiempo estimado de ensamblaje: 30 minutos

No se necesitan herramientas.

INSTRUCCIONES DE ENSAMBLAJE

1. Coloque la base de la máquina de juguetes (A) en la dirección correcta sobre una superficie plana. Conecte dos de las varillas de soporte de 42.92 cm (B) a las varillas disponibles en la base de la máquina de juguetes (A) como se muestra en la Figura 1.

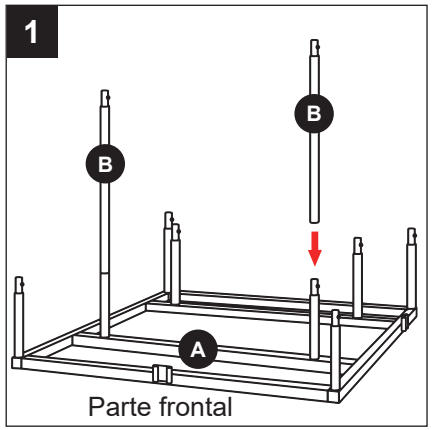

2. Conecte las varillas de soporte de 73.4 cm (C) a las varillas disponibles en la base de la máquina de juguetes (A) como se muestra en la Figura 2.

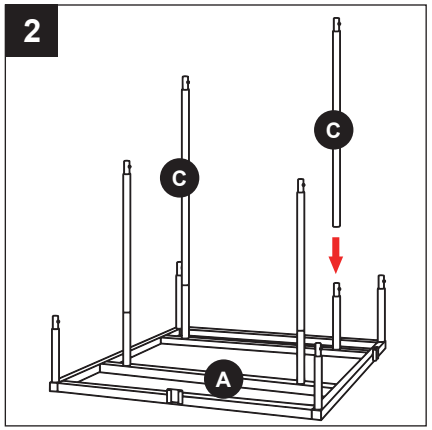

3. Conecte cuatro de las varillas de soporte de 65.78 cm (D) a las varillas de esquina de la base de la máquina de juguetes (A) como se muestra en la Figura 3.

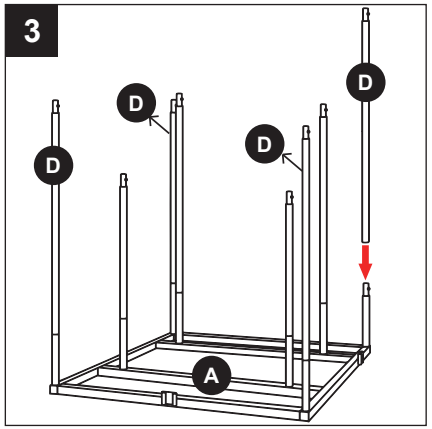

4. Deslice la tela de la correa transportadora (F) sobre la parte superior de la estructura de la correa transportadora (E) como se muestra en la Figura 4.

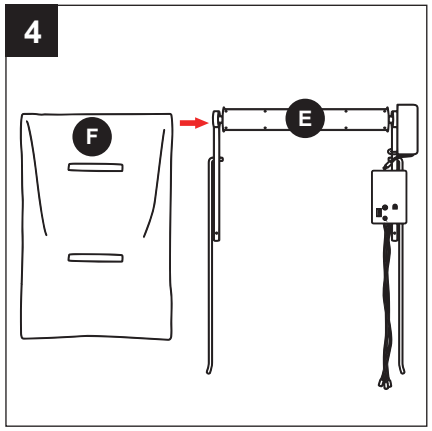

5. Inserte la parte inferior de la correa transportadora (G) en la tela de la correa transportadora (F). Asegúrese de que las 2 poleas redondas de (G) estén en el exterior de la correa transportadora de tela. Esto hará que la correa se mueva suavemente.

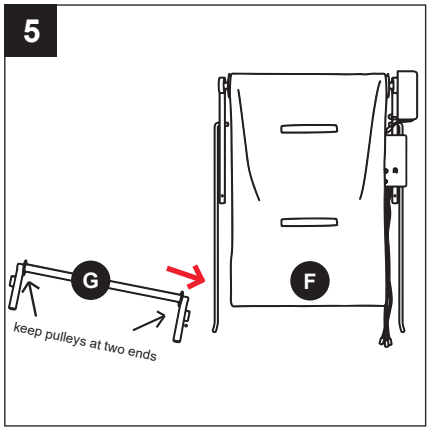

6. Conecte las varillas de la parte superior de la estructura de la correa transportadora (E) a las varillas de soporte de 72.39 cm (C). Conecte (G) la parte inferior de la estructura de la correa transportadora a las varillas de soporte de 42.92 cm (B). Ajuste la correa transportadora al insertar las 2 varillas colgantes conectadas a (E) en el alojamiento de las varillas en la parte inferior de la estructura de la correa transportadora (G) como se muestra en la Figura 6. Este paso es esencial para que la correa se mueva bien.

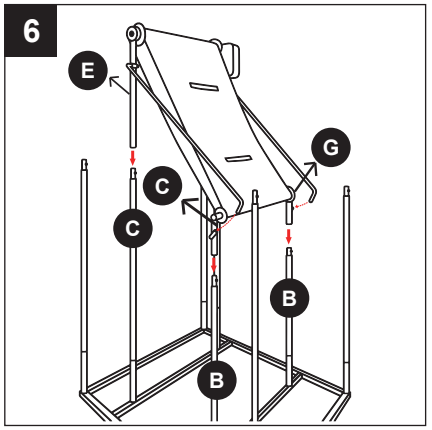

7. Coloque los regalos para la correa transportadora (H) sobre la tela de la correa transportadora (F) y asegúrelos con los cierres tipo velcro disponibles, como se muestra en la Figura 7.

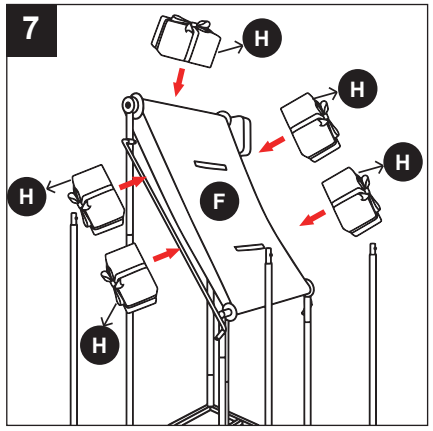

8. Conecte las tres varillas de soporte de 65.78 cm (D) restantes a las 2 varillas de soporte delanteras y posteriores izquierdas (D) como se muestra en la Figura 8.

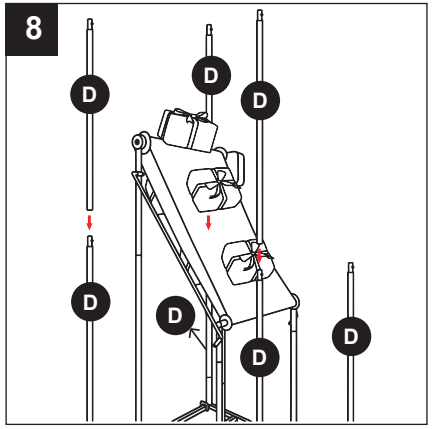

9. Conecte la varilla de soporte con mango tipo engranaje (I) a las varillas de soporte delanteras izquierdas de 65.78 cm (D) como se muestra en la Figura 9.

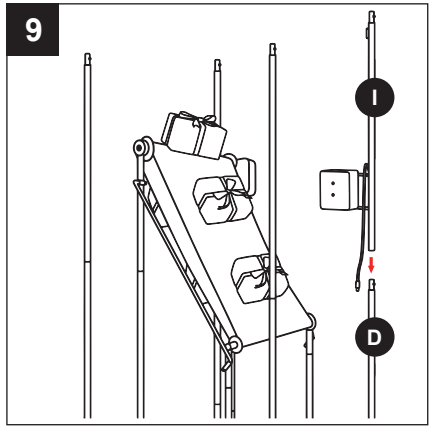

10. Conecte el soporte del techo posterior (J) a las dos varillas de soporte posteriores (D). Conecte el soporte del techo delantero (K) a las varillas delanteras de las varillas de soporte de 73.4 cm (D) y a la varilla de soporte con mango tipo engranaje (I) como se muestra en la Figura 10.

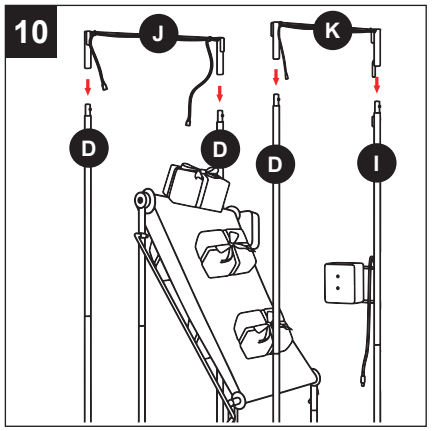

11. Deslice la tela de la casa (L) sobre la estructura de metal de la casa y asegúrese de que la parte abierta esté orientada hacia el frente de la casa. Asegure la tela de la casa (L) a la estructura al ubicar las pestañas de fieltro en la tela de la casa y asegurándolas a la estructura de metal con los cierres tipo velcro. Hay 4 lengüetas en la estructura de la casa y 4 lengüetas en la base. Asegúrese de mantener la varilla de soporte (I) expuesta para completar el siguiente paso de ensamblaje.

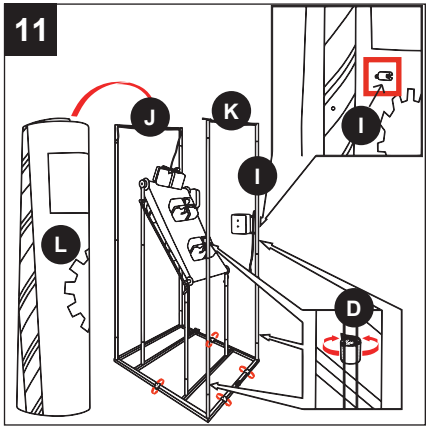

12. Conecte la estructura de metal del techo (M) al soporte del techo posterior (J) y al soporte del techo delantero (K) al fijar las pestañas de fieltro a la estructura del techo con los cierres tipo velcro disponibles, como se muestra en la Figura 12.1. Fije la estructura de metal del techo (M) utilizando dos pasadores de chaveta (N) en dos esquinas, como se muestra en la figura 12.2.

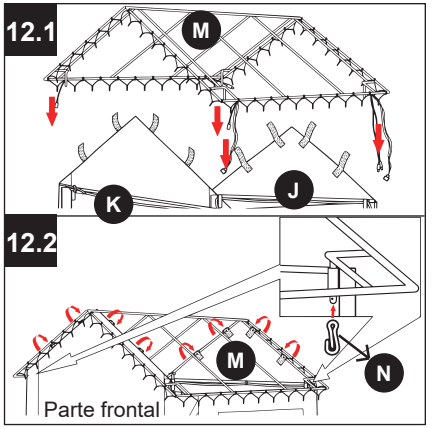

13. Deslice la tela del techo (O) sobre la estructura de metal del techo (M) y asegúrela con los 14 cierres tipo velcro disponibles en la tela del techo (O) como se muestra en la Figura 13.

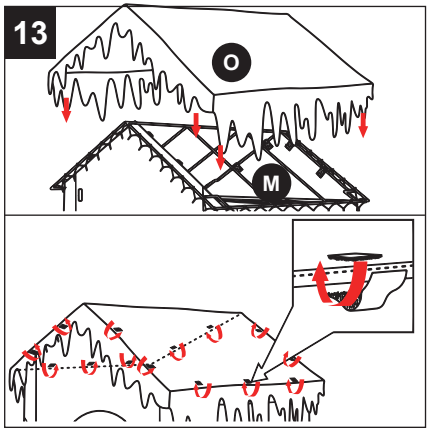

14. Conecte los 9 cables dentro de la casa como se muestra en la Figura 14. Al mirar hacia el frente de la casa:
1. Conecte 1 cable en la esquina interior posterior izquierda de la estructura del techo.
2. Conecte 5 cables en la esquina interior posterior derecha de la estructura del techo.
3. Conecte 1 cable en la esquina interior delantera izquierda de la estructura del techo.
4. Conecte 2 cables en la esquina interior delantera derecha de la estructura del techo.

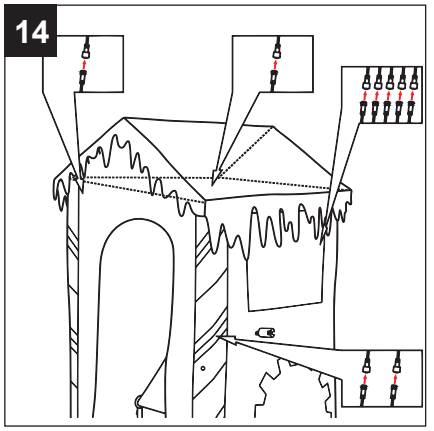

15. Conecte la base (P) para la duende al lado izquierdo de la base de la máquina de juguetes (A) con el gancho con horquilla disponible y su alojamiento como se muestra en la Figura 15.1. Conecte las dos varillas de soporte de 42.92 cm (B) restantes a las varillas en la base para la duende (P) como se muestra en la Figura 15.2.

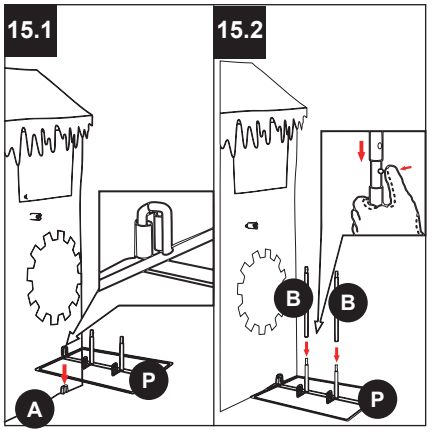

16. Deslice las piernas y pies de la duende (Q) sobre las dos varillas de soporte de 42.92 cm (B) restantes como se muestra en la Figura 16.1. Conecte la estructura del cuerpo (R) a las piernas y pies de la duende (Q) como se muestra en la Figura 16.2.

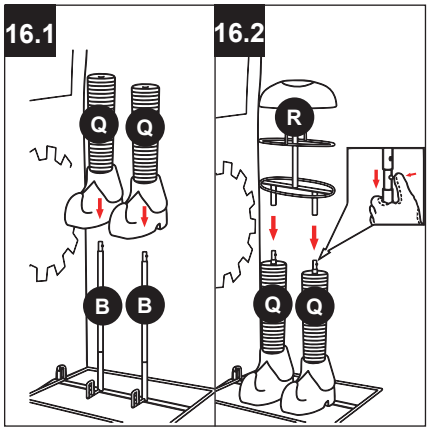

17. Deslice la ropa con manos (S) sobre la estructura del cuerpo (R) como se muestra en la Figura 17.

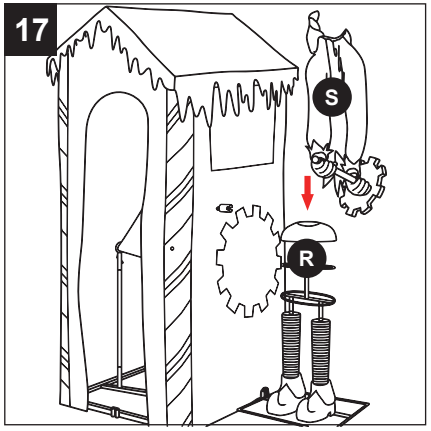

18. Para conectar, presione suavemente los lados de la varilla de soporte con mango tipo engranaje (I) y colóquelo dentro de la ropa con manos (S). Suelte los dos lados de la varilla de soporte con mango tipo engranaje (I) hasta que encaje en su sitio. Al desmontar el artículo, asegúrese de presionar con suavidad en los lados de la varilla de soporte con mango tipo engranaje (I) antes de soltarla suavemente de la ropa con manos (S).

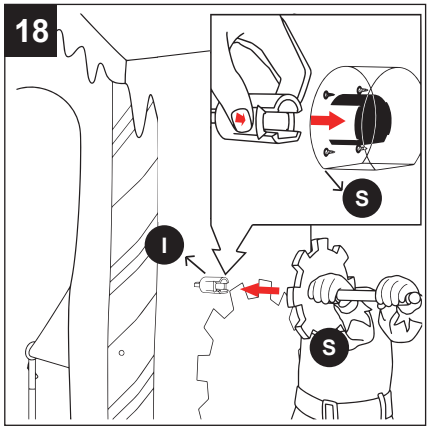

19. Conecte la cabeza (T) a la estructura del cuerpo (R), como se muestra en la Figura 19.1. Coloque el sombrero (U) en la cabeza (T) y asegúrelo con los cierres tipo velcro disponibles como se muestra en la Figura 19.2.

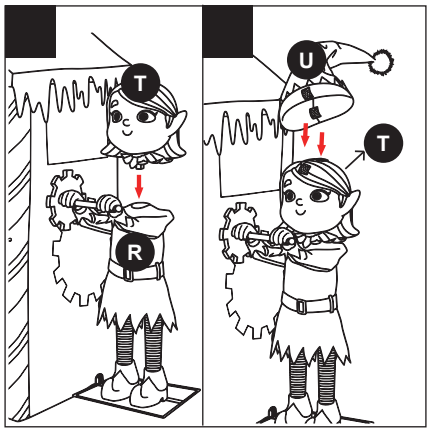

20. Cierre la cremallera de la parte posterior de la ropa con manos (S) y asegure el cinturón con el cierre tipo velcro disponible, como se muestra en la Figura 20.

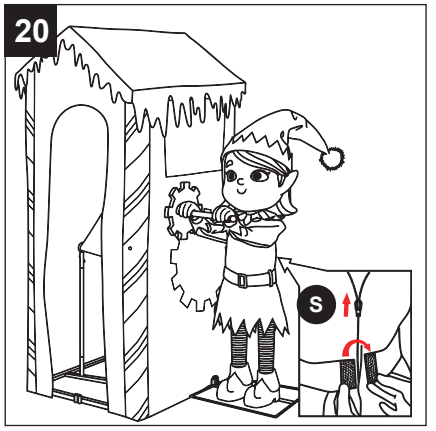

21. Conecte la bolsa (V) a la base de la máquina de juguetes (A) con el gancho con horquilla disponible y su alojamiento, como se muestra en la Figura 21.

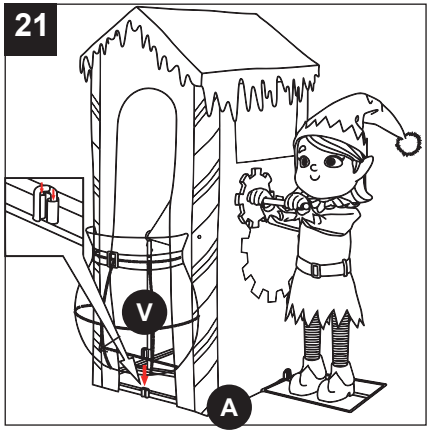

INSTRUCCIONES DE ENSAMBLAJE

22. Coloque los regalos para la bolsa (W) en la bolsa (V) y asegúrelos con los cierres tipo velcro disponibles como se muestra en la Figura 22.

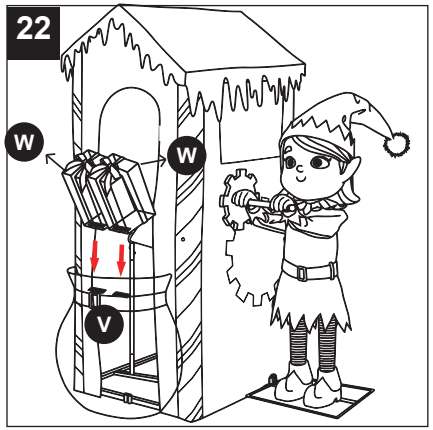

23. Inserte dos estacas (X) en el suelo desde las dos esquinas opuestas de la base (A) e inserte las dos estacas (X) restantes en el suelo desde las dos esquinas izquierdas de la base para la duende (P) como se muestra en la Figura 23.

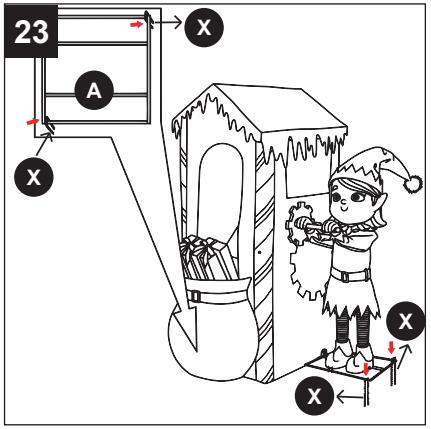

24. Levante la cubierta de tela en la parte posterior de la tela de la casa (L) y enchufe el adaptador (Y) en el tomacorriente en la caja de control de la parte superior de la estructura de la correa transportadora (E) como se muestra en la Figura 24.

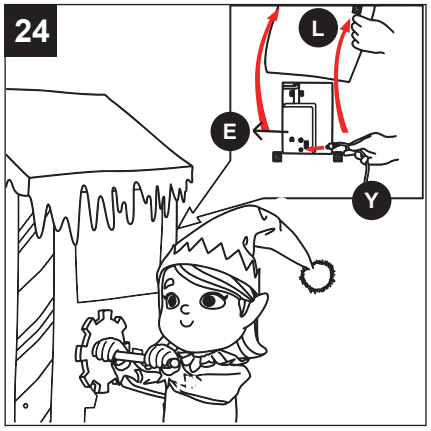

INSTRUCCIONES DE FUNCIONAMIENTO

1. Conecte el adaptador de corriente a un tomacorriente estándar y ajuste la configuración en la caja de control de funciones, ubicada en la parte superior de la estructura de la correa transportadora (E), según lo desee.

2. Ajustes:

Sensor	Este modo de interruptor activará las luces, el sonido y la animación cuando se active el sensor infrarrojo (IR) y funcionará durante 1 ciclo de audio con cada activación. El sensor infrarrojo (IR) tiene un alcance de hasta 1.98 m/6.5 pies y se activará cuando alguien se acerque a un ángulo de 80 grados de izquierda a derecha, así como desde arriba y desde abajo.
Off/TryMe	Este modo de interruptor permite que el artículo se active solo si se activa mediante el botón Try Me (Pruébeme) (no incluido). El artículo funcionará durante un ciclo de audio con cada activación de Try Me.
On	Este modo de cambio hará funcionar continuamente las luces, el sonido y la animación del artículo.
	Suba o baje el volumen usando el control giratorio de volumen, bájelo completamente para apagar el volumen.

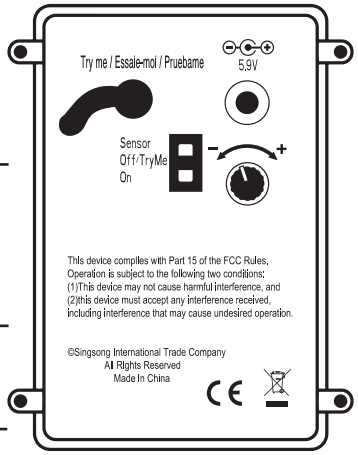

SOLUCIÓN DE PROBLEMAS

PROBLEMA	CAUSA POSIBLE	ACCIÓN CORRECTIVA
El artículo no funciona.	1. El adaptador no está conectado a la pared o a la caja de control de funciones.	1. Enchufe el adaptador en el tomacorriente de pared y a la caja de control de funciones cuando complete el ensamblaje.
El artículo no funciona de la manera prevista.	2. Es posible que el interruptor de la caja de control de funciones no esté en la configuración deseada.	2. Coloque el interruptor de palanca en la posición deseada. Por ejemplo, si solo quiere que el artículo se active por medio de un sensor, asegúrese de que el interruptor esté en la posición SENSOR.
El sensor no funciona.	3. Es posible que el cable para el sensor no esté conectando. 4. Algo puede estar bloqueando el sensor.	3. Conecte el cable del sensor. 4. Ajuste el sensor de forma que esté orientado hacia delante y que no haya nada que lo cubra. Consulte las instrucciones para obtener ayuda.
El artículo no hace ningún sonido.	5. Es posible que el volumen esté al mínimo.	5. Suba el volumen para ver si este es el problema.

CUIDADO Y MANTENIMIENTO

• Cuando no esté en uso, guarde este producto en su empaque original.
• Mantenga el producto alejado del calor y la humedad.

NOTA

Este equipo se probó y se verificó que cumple los límites para un dispositivo digital clase B, conforme a la sección 15 de las reglas de la FCC. Estos límites están diseñados para proporcionar protección razonable contra interferencias perjudiciales en una instalación residencial. Este equipo genera, utiliza y puede irradiar energía de radiofrecuencia y, si no se instala y usa de acuerdo con las instrucciones, puede causar una interferencia perjudicial para las comunicaciones de radio. Sin embargo, no se garantiza que no se producirán interferencias en una instalación en especial. Si este equipo genera una interferencia perjudicial para la recepción de radio o televisión, que se puede determinar al encender y apagar el equipo, se recomienda al usuario que intente corregir la interferencia con una o más de las siguientes medidas: reorientar o reubicar la antena de recepción. Aumentar la separación entre el equipo y el receptor. Conectar el equipo a una salida en un circuito diferente de aquel al que el receptor está conectado. Solicitar ayuda al concesionario o a un técnico con experiencia en radio/TV. Singsong International Trade Co., Limited, llámenos al (1-800) 496-7105 o envíenos un correo electrónico a vipservice@singsong.com.cn.

INSTRUCCIONES DE ALMACENAMIENTO

1. Coloque con cuidado todos los componentes en la caja de envío o en el contenedor proporcionado y utilice cinta adhesiva para cerrarlo.
2. Cuando no lo use, almacene el artículo en un lugar fresco y seco, alejado de la luz solar.
3. Exponer el artículo a calor o humedad excesivos puede dañarlo.

DATOS TÉCNICOS

Entrada: 120 V de CA 50/60 Hz
Salida: 5.9 V CC; 2.0 A

GARANTÍA

Retire todas las piezas de la caja para compararlas con esta lista antes de intentar ensamblar el producto. Si falta alguna pieza o no está satisfecho, llame a nuestro número gratuito **888-251-1006** o envíenos un correo electrónico a **ascs@lowes.com**. ¡Gracias!

Impreso en China