VEVOR

Upgrade · The Home Creator Way

CAT EXERCISE WHEEL

MODEL: GX4.0 XS / GX4.0 M / GX4.0 XL / 4.0 XXL
SS-BLKGX-PBJ-4.0 XXL

VEVOR
Upgrade·The Home Creator Way

CAT EXERCISE WHEEL

MODEL: GX4.0 XS / GX4.0 M / GX4.0 XL / 4.0 XXL
SS-BLKGX-PBJ-4.0 XXL

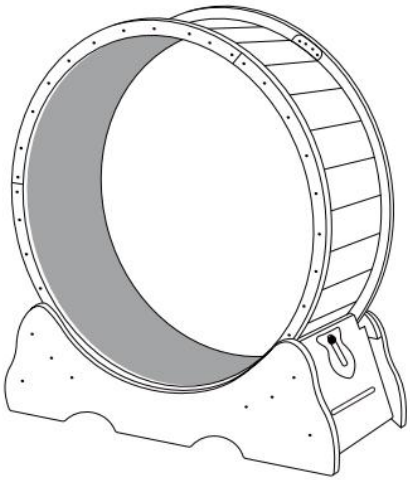

Scan the QR code to view the installation video.

This is the original instruction, please read all manual instructions carefully before operating. VEVOR reserves a clear interpretation of our user manual. The appearance of the product shall be subject to the product you received. Please forgive us that we won't inform you again if there are any technology or software updates on our product.

SPECIFICATIONS

Model	4.0 XS
Product Size	750×320×800mm
Color	Natural

Model	4.0 M
Product Size	910×320×970mm
Color	Natural

Model	4.0 XL
Product Size	1105×345×1170mm
Color	Black

Model	4.0 XL
Product Size	1105×345×1170mm
Color	Natural wood color

Model	4.0 XXL
Product Size	1320×340×1415mm
Color	Natural

Model	SS-BLKGX-PBJ-4.0 XXL
Product Size	1320×338×1415mm
Color	Black

Warning-To reduce the risk of injury, user must read instructions manual carefully. The product complies with relevant standards and regulations. Installation of this device must comply with all applicable regulations, and it should only be operated in well-ventilated areas. Please read the user manual before installing and using this equipment.

Before Assembling

Before assembling, we recommend:

1. Wear Gloves. 	3.we recommend 2 people for a smoother assembly 
2.Recommended Tools Power Drill With Phillips Bit 	

COMPONENTS

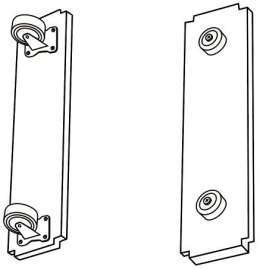 **A×2** **P×2**	 **B×2**	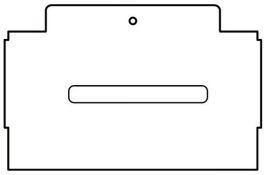 *C a plank with only one screw hole **C×2**
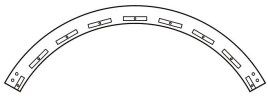 **D×6**	* three pieces of E have double holes on the side.  4.0XS /4.0M **E×17** 4.0XL/4.0XXL **E×23**	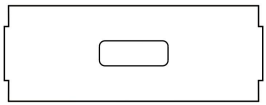 **F×1**
 **G×6**	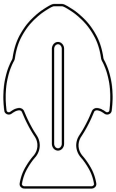 **H×1**	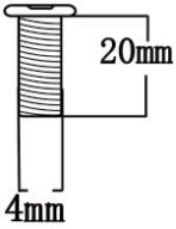 **K×24**
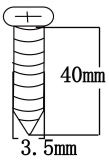 4.0XS /4.0M **L×58** 4.0XL/4.0XXL **L×70**	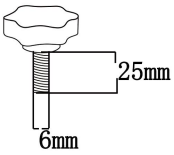 **N×1**	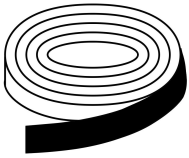 **M×1**

*** Components A, C, E, F, P have been pre installed with plastic solenoids.**

*** Each set comes with a screwdriver, cat teaser, gloves and sandpaper.**

Assembly Instructions

Instructions hint:

Do not tighten the mounting screws to the end at one time, and tighten them again after a single component is installed and formed!

STEP1

Base installation

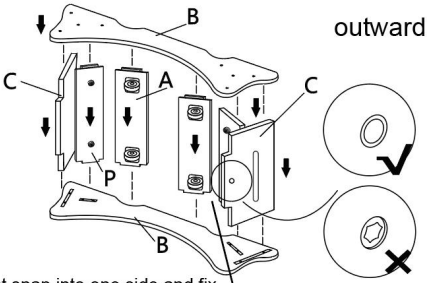

First snap into one side and fix it with screws, then install the other side and fix it with screws.

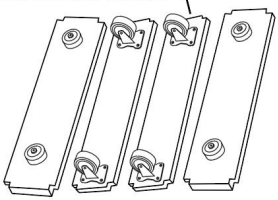

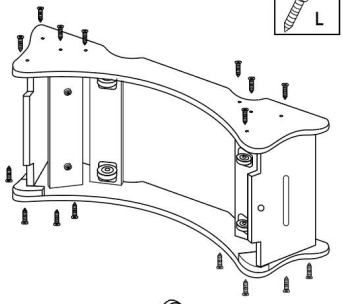

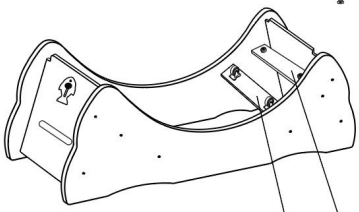

Note the order of parts A and P, A inside, P outside.

STEP2

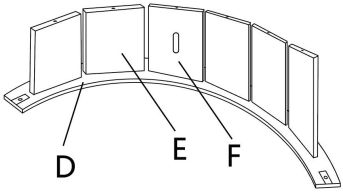

* put F in the center

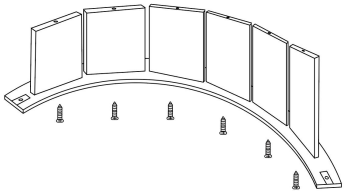



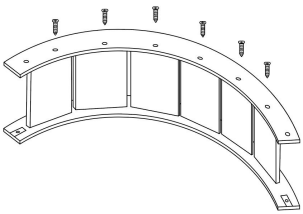



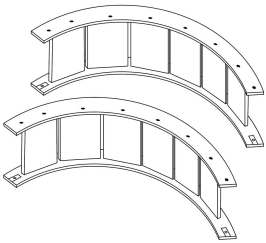

Repeat for two sets

STEP3

Here, use E with double holes for installation.

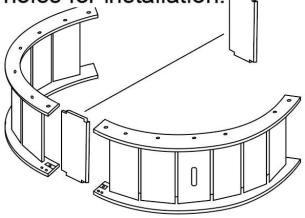

STEP4

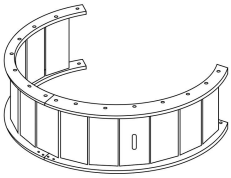

STEP5

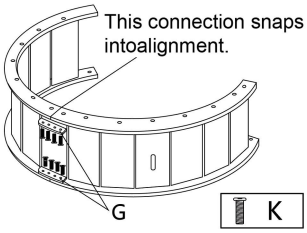

STEP6

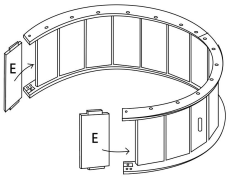

STEP7

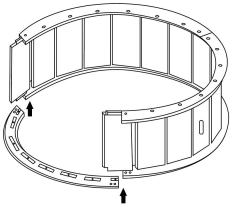

STEP8

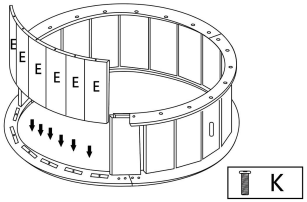

STEP9

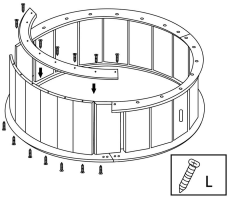

STEP10

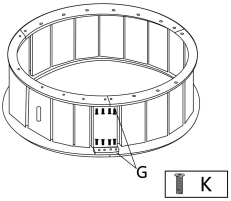

STEP11

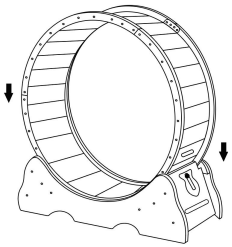

Place the rollers on the base.

STEP12

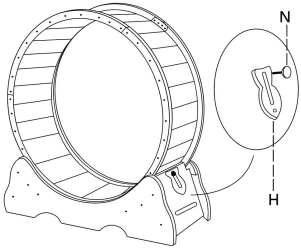

Connect the lock plate H with the screw N and fix it on the plate with holes C.

STEP13

Please paste the black buckle as shown in the figure below.

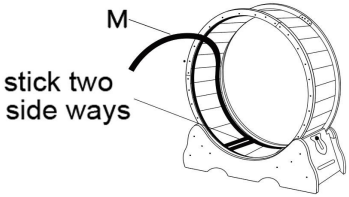

Put black belt back glue mother-in-law Tear off the top layer paper, along the Roller fixed one circle.(Wipe the rollers clean first!)

The Velcro of the accessories is sent out in one piece, which needs to be cut according to the length of the runway.

STEP14

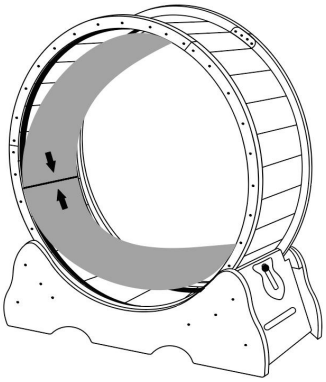

STEP15 Finished

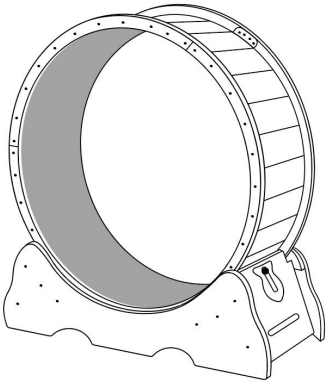

Lock it when not in use.

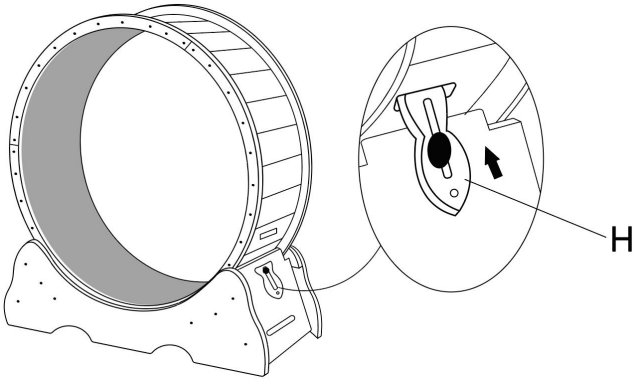

* H wooden lock isinserted into the card slot and locked.

TIPS:

1.The number of screws marked above is the actual number used during installation. When the product is shipped, 1~3 more screws of each type will be given as spares.

2. During the use of the product, children are prohibited from approaching without the company of adults.

3. The edge of the product is a bit sharp, and you need to wear gloves for installation; at the same time, it comes with sandpaper, so you can polish the edge again by yourself; without gloves, be careful when touching the running wheel.



VEVOR

Upgrade · The Home Creator Way

ROUE D'EXERCICE POUR CHAT

MODÈLE: GX 4.0 XS / GX 4.0 M / GX 4.0 XL / 4.0 XXL

SS-BLKGX-PBJ-4.0 XXL

VEVOR
Upgrade·The Home Creator Way

CAT EXERCISE WHEEL

MODÈLE: GX 4.0 XS / GX 4.0 M / GX 4.0 XL / 4.0 XXL
SS-BLKGX-PBJ-4.0 XXL

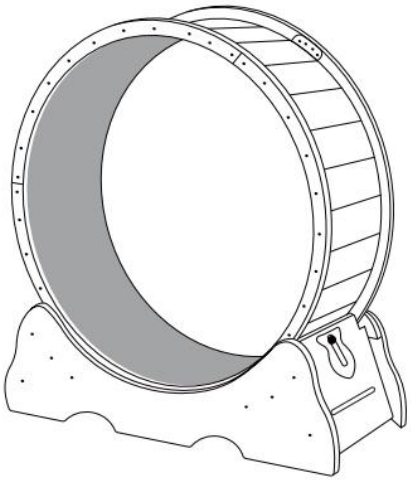

Scannez le code QR pour visionner la vidéo d'installation.

Voici le mode d'emploi original. Veuillez lire attentivement toutes les instructions du manuel avant utilisation. VEVOR se réserve le droit d'interpréter ce manuel à sa guise. L'apparence du produit que vous recevrez peut différer. Nous vous prions de nous excuser si nous ne vous informons pas des mises à jour techniques ou logicielles concernant notre produit.

CARACTÉRISTIQUES

Modèle	4.0 XS
Taille du produit	750×320×800 mm
Couleur	Naturel

Modèle	4,0 M
Taille du produit	910×320×970 mm
Couleur	Naturel

Modèle	4.0 XL
Taille du produit	1105×345×1170mm
Couleur	Noir

Modèle	4.0 XL
Taille du produit	1105×345×1170mm
Couleur	couleur bois naturel

Modèle	4.0 XXL
Taille du produit	1320×340×1415 mm
Couleur	Naturel

Modèle	SS-BLKGX-PBJ-4.0 XXL
Taille du produit	1320×338×1415 mm
Couleur	Noir

Avertissement – Afin de réduire les risques de blessure, l’utilisateur doit lire attentivement le manuel d’instructions.
Ce produit est conforme aux normes et réglementations en vigueur. Son installation doit respecter toutes les réglementations applicables et son utilisation doit se faire uniquement dans des endroits bien ventilés. Veuillez lire attentivement le manuel d'utilisation avant d'installer et d'utiliser cet équipement.

Before Assembling

Before assembling, we recommend:

1. Wear Gloves. 	3.we recommend 2 people for a smoother assembly 
2.Recommended Tools Power Drill With Phillips Bit 	

COMPOSANTS

 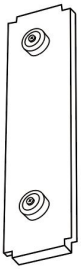 **A×2** **P×2**	 **B×2**	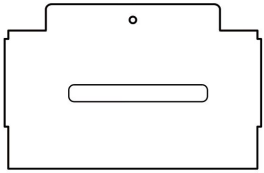 *C une planche avec un seul trou de vis **C×2**
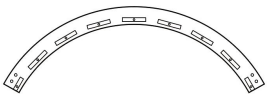 **D×6**	* trois pièces de E ont des trous doubles sur le côté .  4.0XS / 4.0M **E×17** 4.0XL/4.0XXL **E× 23**	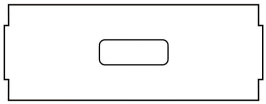 **F×1**
 **G×6**	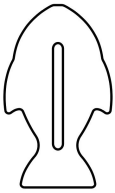 **H×1**	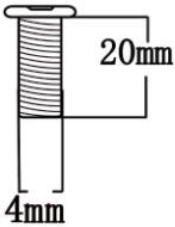 **K×24**
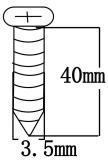 4.0XS /4.0M **L×58**	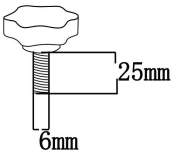 **N×1**	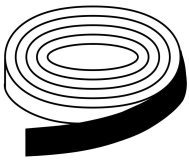 **M×1**

4.0XL/4.0XXL **L× 70**		

*** Les composants A, C, E, F, P ont été préinstallés avec des solénoïdes en plastique.**

Chaque kit comprend un tournevis, une brosse à chat, des gants et du papier de verre.

Instructions de montage

Indications :

Ne serrez pas les vis de fixation à fond en une seule fois, et resserrez-les après l'installation de chaque composant. et formé !

ÉTAPE 1 Installation de base

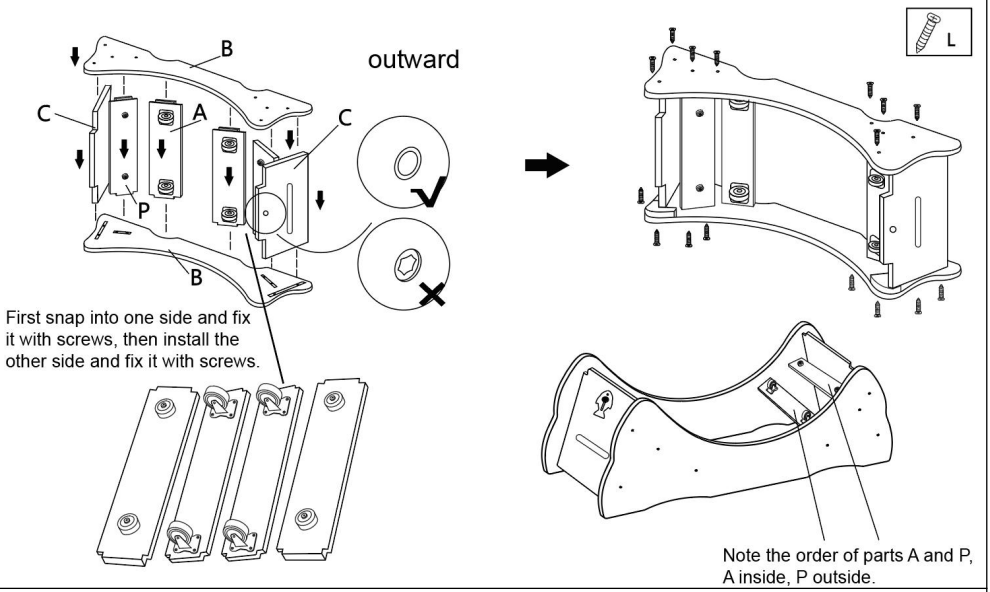

ÉTAPE 2

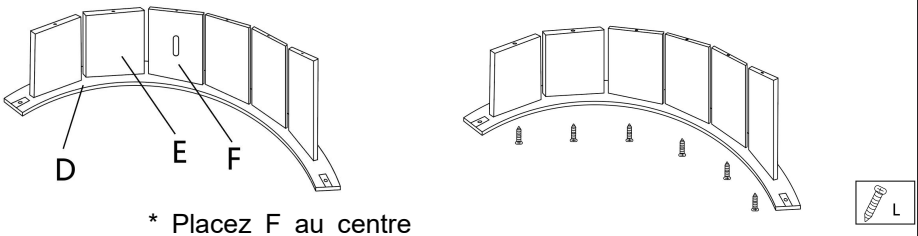

* Placez F au centre

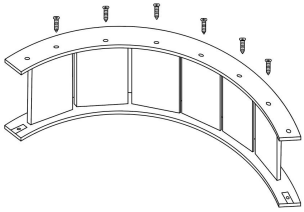



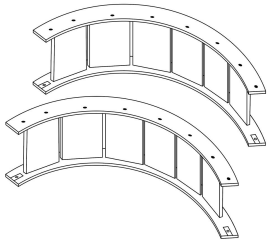

Répétez pour deux séries

ÉTAPE 3

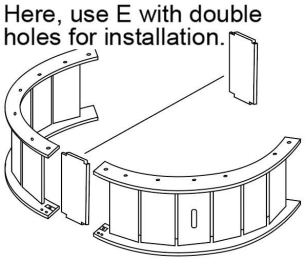

ÉTAPE 4

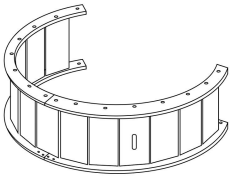

ÉTAPE 5

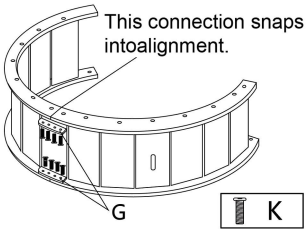

ÉTAPE 6

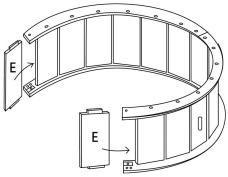

ÉTAPE 7

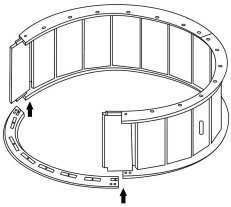

ÉTAPE 8

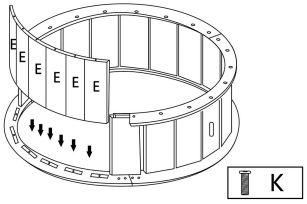

ÉTAPE 9

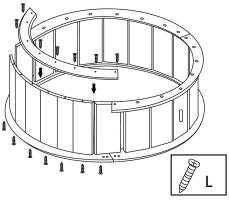

ÉTAPE 10

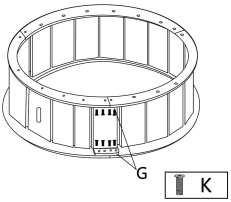

ÉTAPE 11

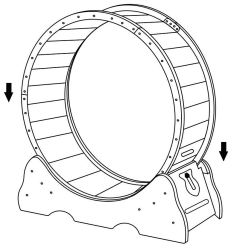

Placez les rouleaux sur la base .

ÉTAPE 12

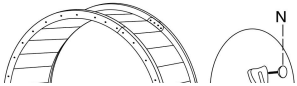

ÉTAPE 13

Veuillez coller la boucle noire comme indiqué sur la figure ci-dessous .

Reliez la plaque de verrouillage H avec la vis N et fixez-la sur la plaque avec des trous C.

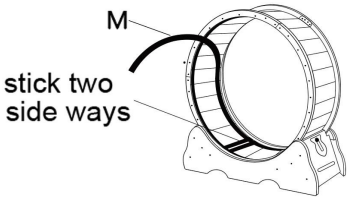

Remettre la ceinture noire en place, coller la belle-mère, déchirer la couche supérieure de papier, le long du rouleau fixé en un cercle. (Nettoyez d'abord les rouleaux !)

Le velcro des accessoires est livré en une seule pièce, qu'il faut découper en fonction de la longueur du podium.

ÉTAPE 14

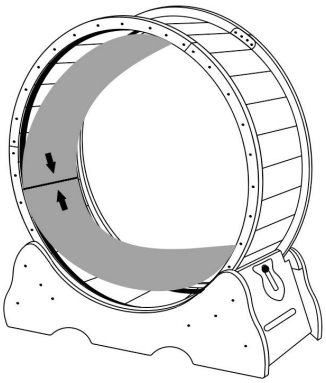

ÉTAPE 15 Terminée

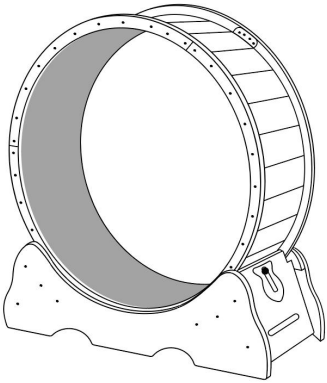

Verrouillez-le lorsqu'il n'est pas utilisé.

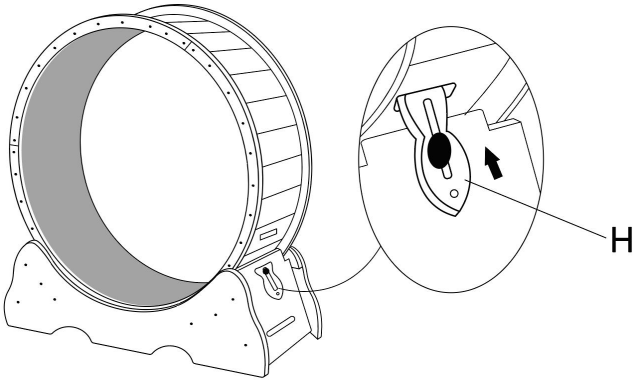

* Un cadenas en bois H est inséré dans la fente pour carte et verrouillé .

CONSEILS:

1. Le nombre de vis indiqué ci-dessus correspond au nombre réel de vis utilisées lors de l'installation. Lors de l'expédition du produit, 1 à 3 vis supplémentaires de chaque type seront fournies en guise de pièces de rechange.
2. Lors de l'utilisation du produit, il est interdit aux enfants de s'en approcher sans être accompagnés d'un adulte.
3. Le bord du produit est un peu tranchant et vous devez porter des gants pour l'installation ; cependant, du papier de verre est fourni, vous pouvez donc polir le bord vous-même ; sans gants, soyez prudent lorsque vous touchez la roue de fonctionnement.



VEVOR

Upgrade · The Home Creator Way

LAUFRAD FÜR KATZEN

MODELL: GX 4.0 XS / GX 4.0 M / GX 4.0 XL / 4.0 XXL

SS-BLKGX-PBJ-4.0 XXL

VEVOR
Upgrade·The Home Creator Way

CAT EXERCISE WHEEL

MODELL: GX 4.0 XS / GX 4.0 M / GX 4.0 XL / 4.0 XXL
SS-BLKGX-PBJ-4.0 XXL

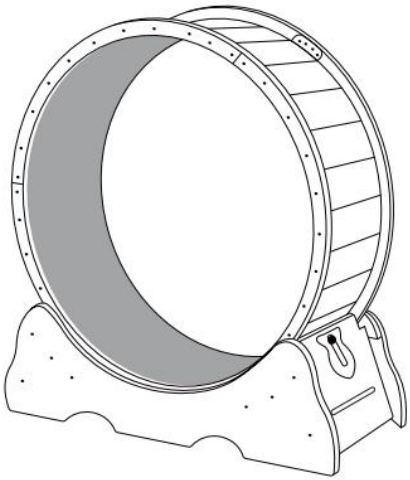

Scannen Sie den QR-Code, um das Installationsvideo anzusehen.

Dies ist die Originalanleitung. Bitte lesen Sie die gesamte Bedienungsanleitung vor der Inbetriebnahme sorgfältig durch. VEVOR behält sich die Auslegung der Bedienungsanleitung vor. Das Aussehen des Produkts kann von dem gelieferten Produkt abweichen. Wir bitten um

Verständnis, dass wir Sie nicht erneut über etwaige Technologie- oder Software-Updates informieren werden .

SPEZIFIKATIONEN

Modell	4.0 XS
Produktgröße	750 × 320 × 800 mm
Farbe	Natürlich

Modell	4,0 Mio.
Produktgröße	910 × 320 × 970 mm
Farbe	Natürlich

Modell	4.0 XL
Produktgröße	1105×345×1170 mm
Farbe	Schwarz

Modell	4.0 XL
Produktgröße	1105×345×1170 mm
Farbe	Naturholzfarbe

Modell	4.0 XXL
Produktgröße	1320×340×1415 mm
Farbe	Natürlich

Modell	SS-BLKGX-PBJ-4.0 XXL
Produktgröße	1320×338×1415 mm
Farbe	Schwarz

Warnung – Um das Verletzungsrisiko zu verringern, muss der Benutzer die Bedienungsanleitung sorgfältig lesen.
Das Produkt entspricht den geltenden Normen und Vorschriften. Die Installation dieses Geräts muss allen anwendbaren Vorschriften entsprechen und es darf nur in gut belüfteten Bereichen betrieben werden. Bitte lesen Sie die Bedienungsanleitung vor der Installation und Inbetriebnahme des Geräts.

Before Assembling

Before assembling, we recommend:

1. Wear Gloves. 	3.we recommend 2 people for a smoother assembly 
2.Recommended Tools Power Drill With Phillips Bit 	

KOMPONENTEN

 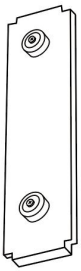 **A×2** **P×2**	 **B×2**	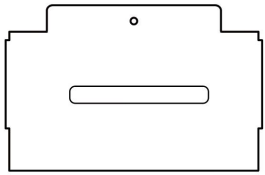 *C eine Planke mit nur einem Schraubenloch **C×2**
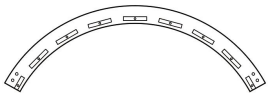 **D×6**	* Drei Teile des Buchstabens E haben an der Seite doppelte Löcher .  4.0XS /4.0M **E×17** 4.0XL/4.0XXL **E× 23**	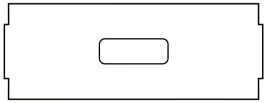 **F×1**
 **G×6**	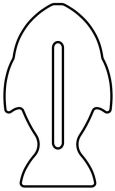 **H×1**	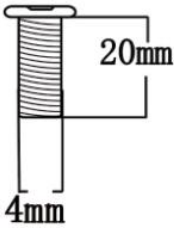 **K×24**

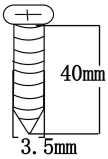	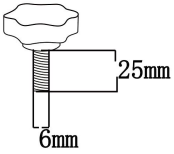	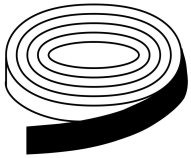
4,0XS /4,0M **L×58** 4.0XL/4.0XXL **L× 70**	**N×1**	**M×1**

*** Die Komponenten A, C, E, F, P wurden bereits mit Kunststoffmagneten vorinstalliert.**

*** Jedes Set enthält einen Schraubendreher, einen Katzenlockerer, Handschuhe und Schleifpapier.**

Montageanleitung

Anleitungshinweis :

Ziehen Sie die Befestigungsschrauben nicht alle auf einmal bis zum Anschlag fest, sondern erst nach der Montage jedes einzelnen Bauteils. und geformt!

SCHRITT 1 Basisinstallation

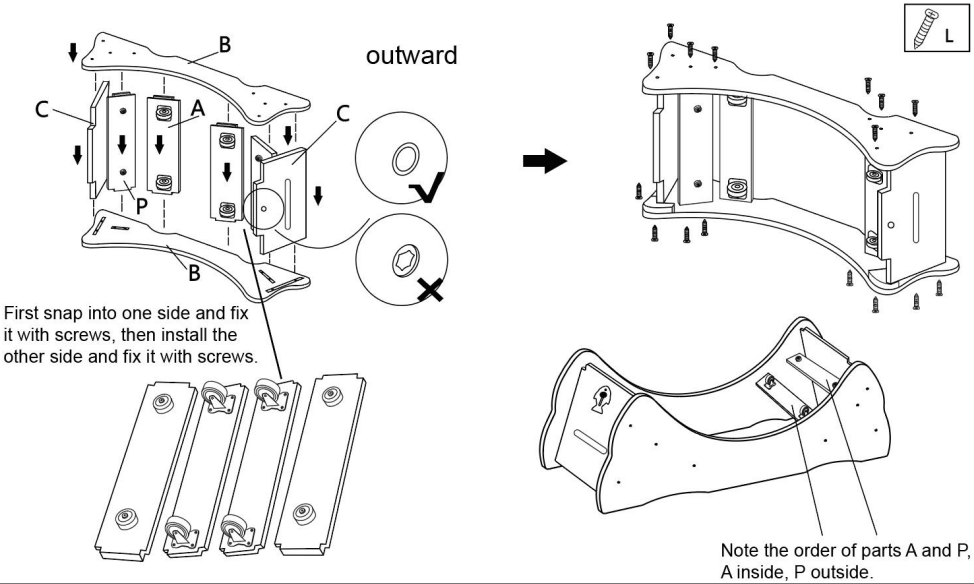

SCHRITT 2

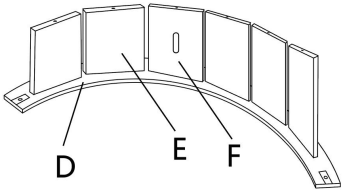

* Setze F in die Mitte

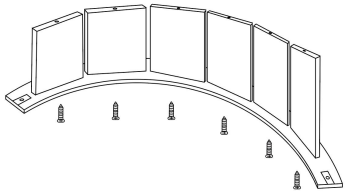

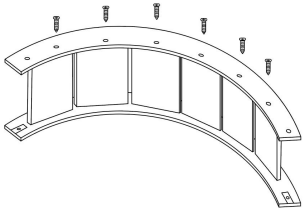

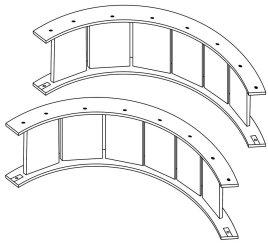

Wiederholen Sie dies für zwei Sätze.

SCHRITT 3

Here, use E with double holes for installation.

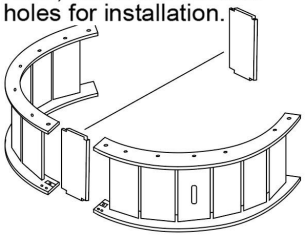

SCHRITT 4

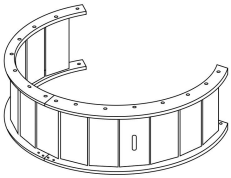

SCHRITT 5

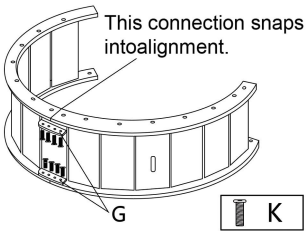

SCHRITT 6

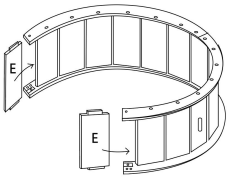

SCHRITT 7

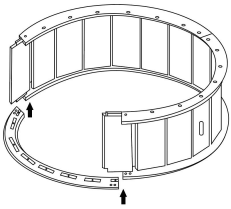

SCHRITT 8

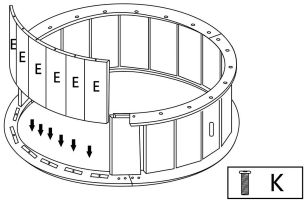

SCHRITT 9

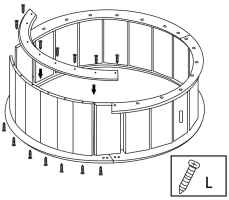

SCHRITT 10

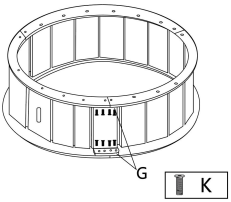

SCHRITT 11

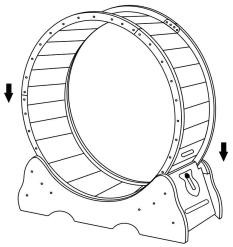

		Setzen Sie die Rollen auf die Basis .

SCHRITT 12

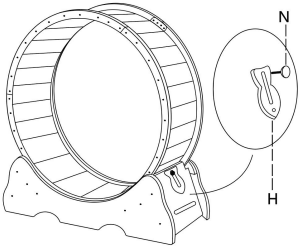

Verbinden Sie die Verriegelungsplatte H mit der Schraube N und befestigen Sie sie an der Platte mit den Löchern C.

SCHRITT 13

Bitte kleben Sie die schwarze Schnalle wie in der Abbildung unten gezeigt auf .

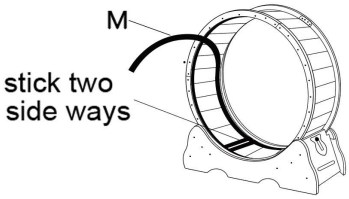

Kleben Sie den schwarzen Gürtel wieder an die Schwiegermutter. Reißen Sie das oberste Papier ab und fixieren Sie es in einem Kreis entlang der Walze. (Wischen Sie die Walzen vorher sauber!)

Der Klettverschluss der Accessoires wird als einteiliges Stück geliefert, das entsprechend der Länge der Laufbahn zugeschnitten werden muss.

SCHRITT 14

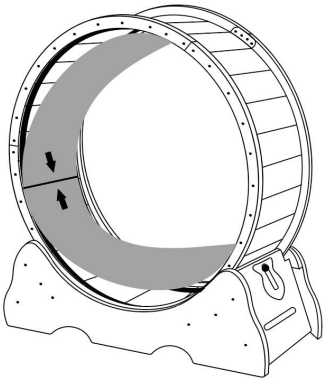

SCHRITT 15 Abgeschlossen

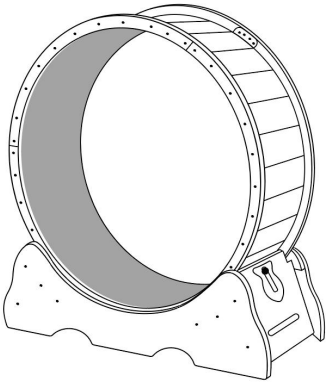

Schließen Sie es ab, wenn es nicht benutzt wird.

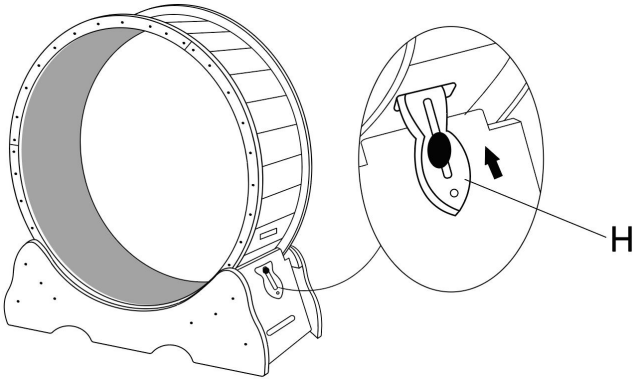

* Ein H-förmiges Holzschloss wird in den Kartenschlitz eingeführt und verriegelt .

TIPPS:

1. Die oben angegebene Anzahl an Schrauben entspricht der tatsächlich bei der Montage verwendeten Anzahl. Beim Versand des Produkts werden 1 bis 3 zusätzliche Schrauben jeder Art als Ersatzteile mitgeliefert.
2. Kindern ist es während der Benutzung des Produkts untersagt, sich diesem ohne Begleitung von Erwachsenen zu nähern.
3. Die Kante des Produkts ist etwas scharf, daher sollten Sie bei der Montage Handschuhe tragen. Gleichzeitig ist Schleifpapier im Lieferumfang enthalten, sodass Sie die Kante selbst nachpolieren können. Seien Sie vorsichtig, wenn Sie ohne Handschuhe das Laufrad berühren.



VEVOR

Upgrade · The Home Creator Way

RUOTA PER GATTI

MODELLO: GX 4.0 XS / GX4.0 M / GX 4.0 XL / 4.0 XXL

SS-BLKGX-PBJ-4.0 XXL

VEVOR
Upgrade·The Home Creator Way

CAT EXERCISE WHEEL

MODELLO: GX 4.0 XS / GX4.0 M / GX 4.0 XL / 4.0 XXL
SS-BLKGX-PBJ-4.0 XXL

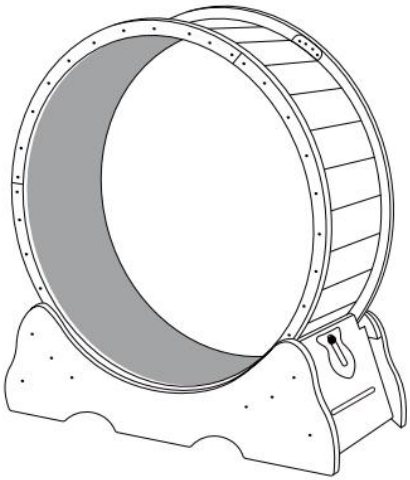

Scansiona il codice QR per visualizzare il video di installazione.

Queste sono le istruzioni originali, si prega di leggere attentamente tutte le istruzioni del manuale prima dell'uso. VEVOR si riserva il diritto di interpretare a proprio piacimento il presente manuale d'uso. L'aspetto del prodotto potrebbe differire leggermente da quello del prodotto ricevuto. Ci scusiamo se non vi informeremo tempestivamente di eventuali aggiornamenti tecnologici o software del nostro prodotto.

SPECIFICHE

Modello	4.0 XS
Dimensioni del prodotto	750×320×800 mm
Colore	Naturale

Modello	4,0 M
Dimensioni del prodotto	910×320×970 mm
Colore	Naturale

Modello	4.0 XL
Dimensioni del prodotto	1105×345×1170mm
Colore	Nero

Modello	4.0 XL
Dimensioni del prodotto	1105×345×1170mm
Colore	Colore legno naturale

Modello	4.0 XXL
Dimensioni del prodotto	1320×340×1415 mm
Colore	Naturale

Modello	SS-BLKGX-PBJ-4.0 XXL
Dimensioni del prodotto	1320×338×1415 mm
Colore	Nero

Attenzione: per ridurre il rischio di lesioni, l'utente deve leggere attentamente il manuale di istruzioni.
Il prodotto è conforme agli standard e alle normative vigenti. L'installazione di questo dispositivo deve essere conforme a tutte le normative applicabili e il suo utilizzo deve avvenire esclusivamente in aree ben ventilate. Si prega di leggere il manuale d'uso prima di installare e utilizzare l'apparecchiatura.

Before Assembling

Before assembling, we recommend:

1. Wear Gloves. 	3.we recommend 2 people for a smoother assembly 
2.Recommended Tools Power Drill With Phillips Bit 	

COMPONENTI

 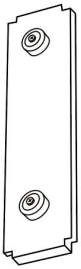 **A×2** **P×2**	 **B×2**	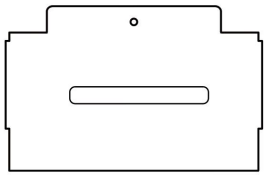 *C una tavola con un solo foro per la vite **C×2**
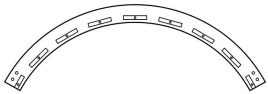 **D×6**	* tre pezzi di E hanno doppi fori sul lato .  4.0XS /4.0M **E×17** 4.0XL/4.0XXL **E× 23**	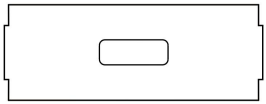 **F×1**
 **G×6**	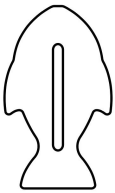 **H×1**	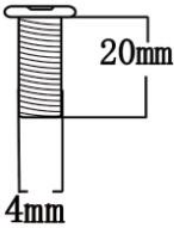 **K×24**
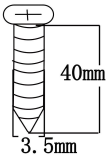 4.0XS /4.0M **L×58** 4.0XL/4.0XXL **L× 70**	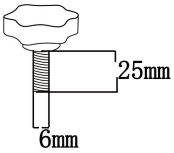 **N×1**	 **M×1**

*** I componenti A, C, E, F, P sono stati preinstallati con elettrovalvole in plastica.**

*** Ogni set include un cacciavite, un giocattolo per gatti, guanti e carta vetrata.**

Istruzioni di montaggio

Suggerimento per le istruzioni :

Non serrare completamente le viti di montaggio in una sola volta, ma stringerle nuovamente dopo aver installato ciascun componente. e formato!

FASE 1 Installazione di base

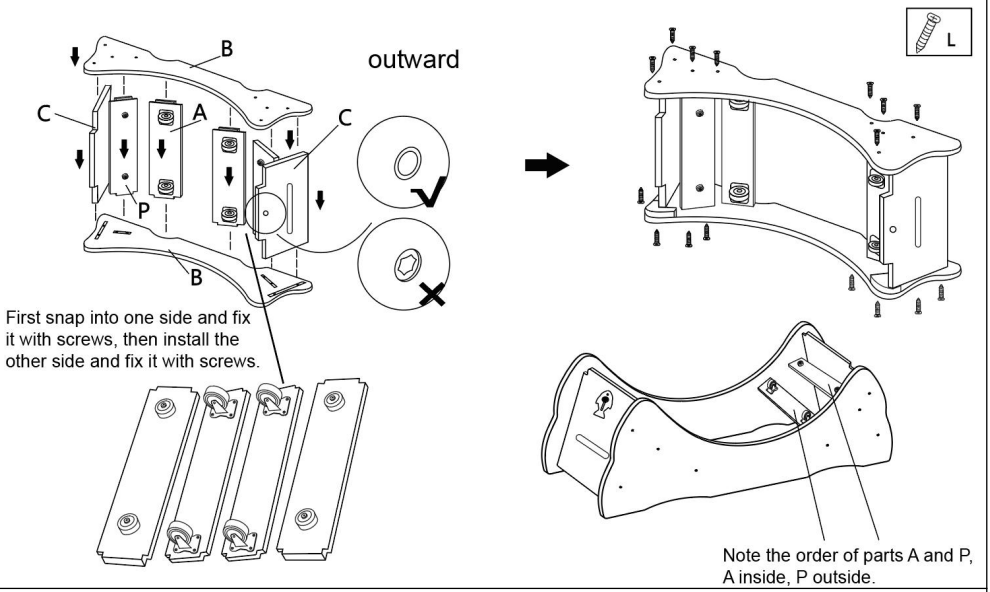

FASE 2

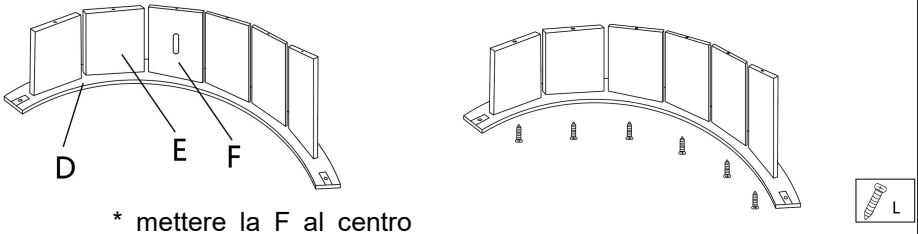

* mettere la F al centro

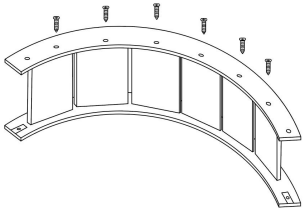



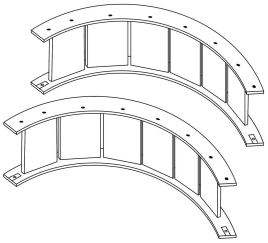

Ripetere per due serie

PASS3

Here, use E with double holes for installation.

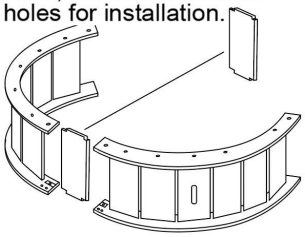

FASE 4

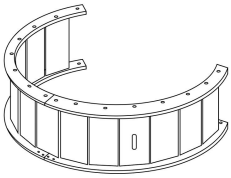

FASE 5

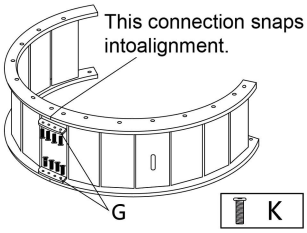

GRADO6

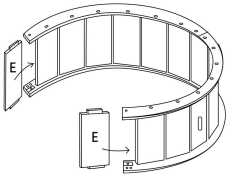

STEP7

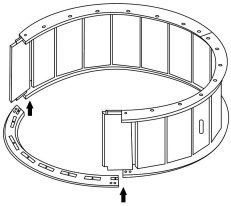

STEP8

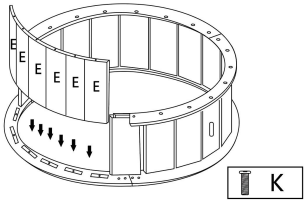

STEP9

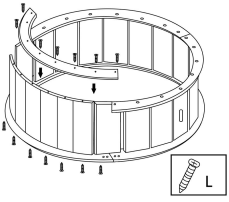

PASSO 10

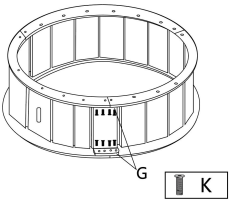

STEP11

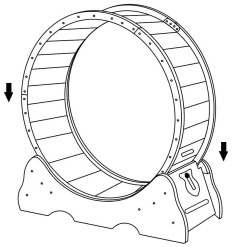

Posizionare i rulli sulla base .

FASE 12

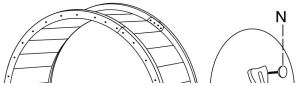

STEP13

Si prega di incollare la fibbia nera come mostrato nella figura sottostante .

Collega la piastra di bloccaggio H con la vite N e fissala alla piastra con i fori C.

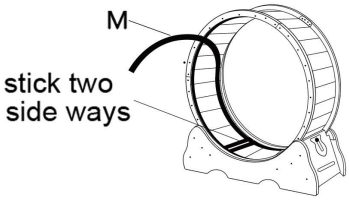

Rimetti la cintura nera indietro incolla la suocera Strappa via lo strato superiore di carta, lungo il rullo fissato un cerchio.
(Pulisci prima i rulli!)
Il velcro degli accessori viene spedito in un unico pezzo, che deve essere tagliato in base alla lunghezza della passerella.

FASE 14

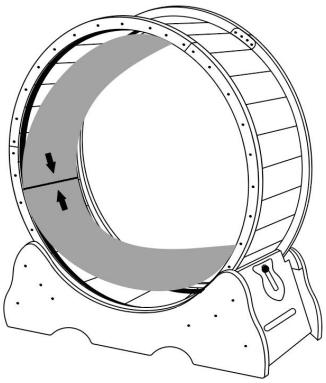

FASE 15 completata

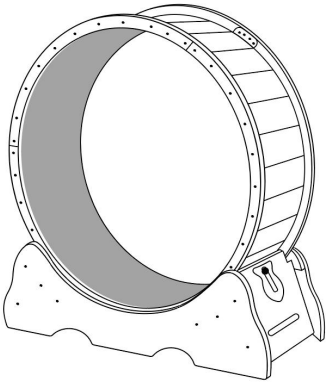

Chiudilo a chiave quando non lo usi.

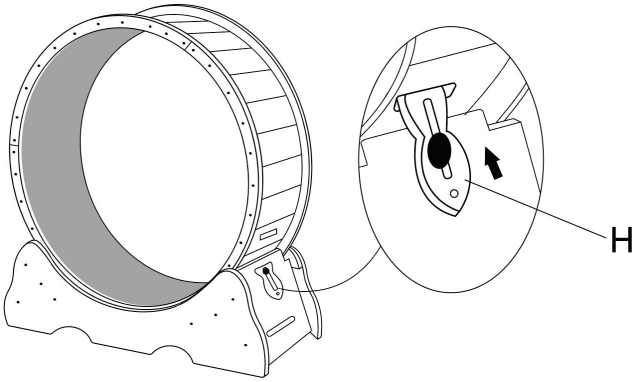

* La serratura in legno H viene inserita nell'apposito alloggiamento e bloccata .

SUGGERIMENTI:

1. Il numero di viti indicato sopra corrisponde al numero effettivo di viti utilizzate durante l'installazione. Al momento della spedizione del prodotto, verranno fornite da 1 a 3 viti aggiuntive di ciascun tipo come pezzi di ricambio.
2. Durante l'utilizzo del prodotto, è vietato ai bambini avvicinarsi senza la supervisione di un adulto.
3. Il bordo del prodotto è un po' affilato, quindi è necessario indossare i guanti per l'installazione; allo stesso tempo, è inclusa della carta vetrata, così è possibile levigare nuovamente il bordo autonomamente; senza guanti, fare attenzione quando si tocca la ruota.



VEVOR

Upgrade · The Home Creator Way

RUEDA DE EJERCICIO PARA GATOS

MODELO: GX 4.0 XS / GX4.0 M / GX 4.0 XL / 4.0 XXL

SS-BLKGX-PBJ-4.0 XXL

VEVOR
Upgrade·The Home Creator Way

CAT EXERCISE WHEEL

MODELO: GX 4.0 XS / GX4.0 M / GX 4.0 XL / 4.0 XXL
SS-BLKGX-PBJ-4.0 XXL

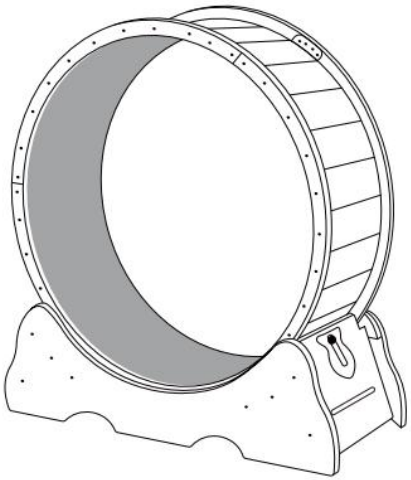

Escanee el código QR para ver el vídeo de instalación.

Estas son las instrucciones originales. Lea atentamente todo el manual antes de usar el producto. VEVOR se reserva el derecho de interpretar el manual de usuario. El aspecto del producto puede variar con respecto al que reciba. Le pedimos disculpas si no le informamos nuevamente sobre actualizaciones de tecnología o software.

PRESUPUESTO

Modelo	4.0 XS
Tamaño del producto	750×320×800 mm
Color	Natural

Modelo	4,0 M
Tamaño del producto	910×320×970 mm
Color	Natural

Modelo	4.0 XL
Tamaño del producto	1105×345×1170 mm
Color	Negro

Modelo	4.0 XL
Tamaño del producto	1105×345×1170 mm
Color	Color de madera natural

Modelo	4.0 XXL
Tamaño del producto	1320×340×1415 mm
Color	Natural

Modelo	SS-BLKGX-PBJ-4.0 XXL
Tamaño del producto	1320×338×1415 mm
Color	Negro

Advertencia: Para reducir el riesgo de lesiones, el usuario debe leer atentamente el manual de instrucciones.
El producto cumple con las normas y regulaciones pertinentes. La instalación de este dispositivo debe cumplir con todas las normativas aplicables y solo debe utilizarse en áreas bien ventiladas. Lea el manual de usuario antes de instalar y utilizar este equipo.

Before Assembling

Before assembling, we recommend:

1. Wear Gloves. 	3.we recommend 2 people for a smoother assembly 
2.Recommended Tools Power Drill With Phillips Bit 	

COMPONENTES

 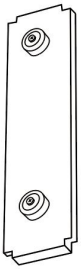 **A×2** **P×2**	 **B×2**	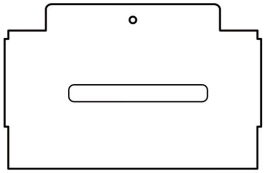 *C una tabla con un solo orificio para tornillo **C×2**
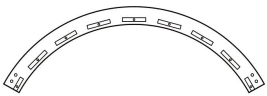 **D×6**	* Tres piezas de la letra E tienen agujeros dobles en el lateral .  4.0XS /4.0M **E×17** 4.0XL/4.0XXL **E× 23**	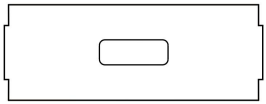 **F×1**
 **G×6**	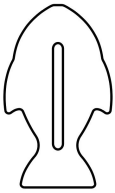 **H×1**	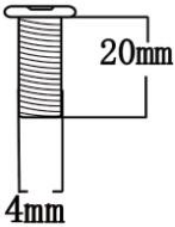 **K×24**
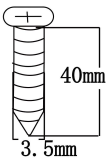 4.0XS /4.0M **L×58**	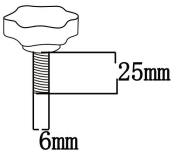 **N×1**	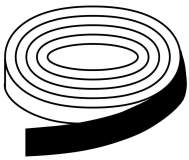 **M×1**

4.0XL/4.0XXL **L× 70**		

*** Los componentes A, C, E, F y P han sido preinstalados con solenoides de plástico.**

*** Cada juego incluye un destornillador, un juguete para gatos, guantes y papel de lija.**

Instrucciones de montaje

Instrucciones h int :

No apriete los tornillos de montaje al máximo de una sola vez, y vuelva a apretarlos después de instalar cada componente. ¡y formado!

PASO 1 Instalación base

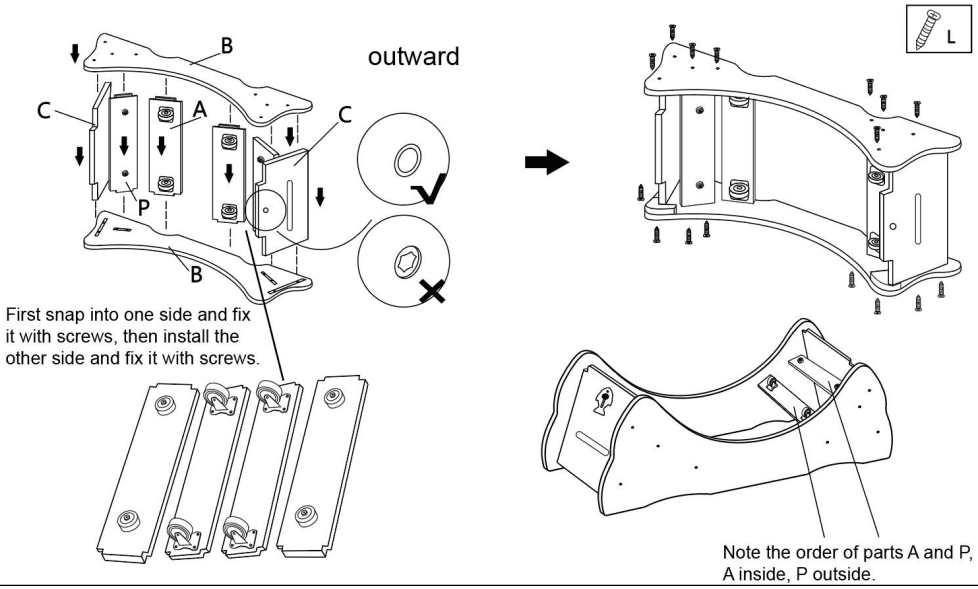

PASO 2

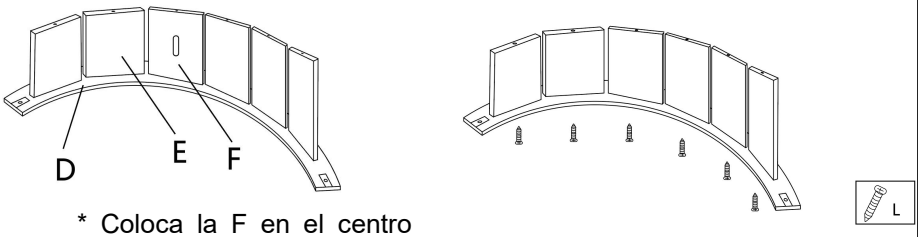

* Coloca la F en el centro

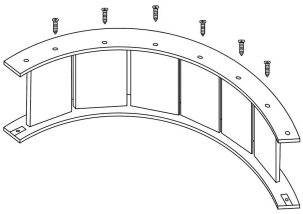

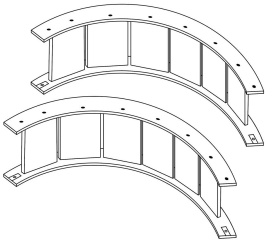



Repita el procedimiento durante dos series.

PASO 3

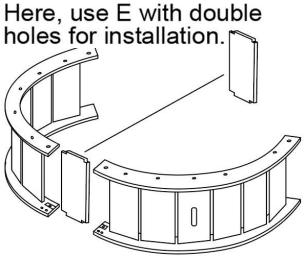

PASO 4

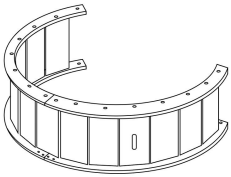

PASO 5

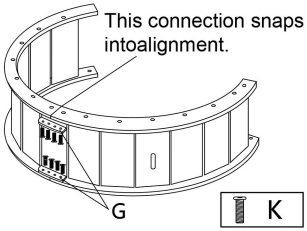

PASO 6

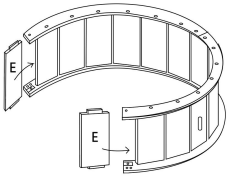

PASO 7

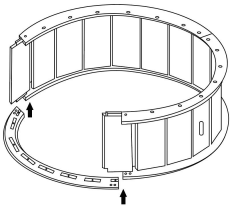

PASO 8

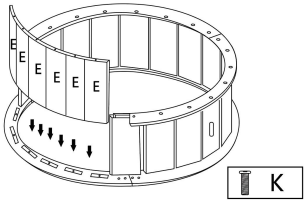

PASO 9

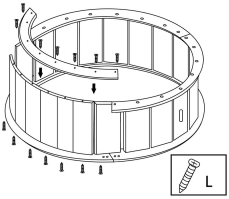

PASO 10

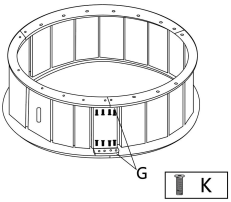

PASO 11

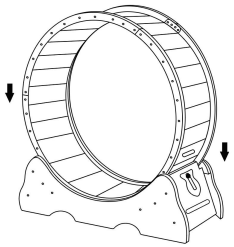

Coloca los rodillos sobre la base .

PASO 12

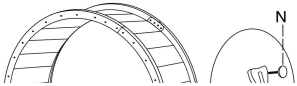

PASO 13

Por favor, pegue la hebilla negra como se muestra en la siguiente figura .

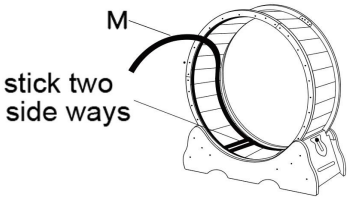

Conecte la placa de bloqueo H con el tornillo N y fíjela a la placa con orificios C.

Vuelva a colocar el cinturón negro, pegue a la suegra, retire la capa superior de papel, a lo largo del rodillo, fije un círculo. (¡ Limpie los rodillos primero!)

El velcro de los accesorios se envía en una sola pieza, que debe cortarse según la longitud de la pasarela.

PASO 14

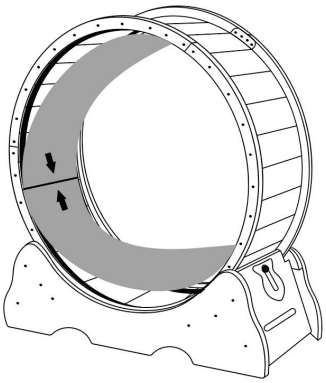

PASO 15 Finalizado

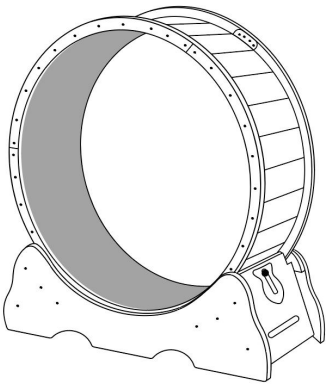

Bloquearlo cuando no se utilice.

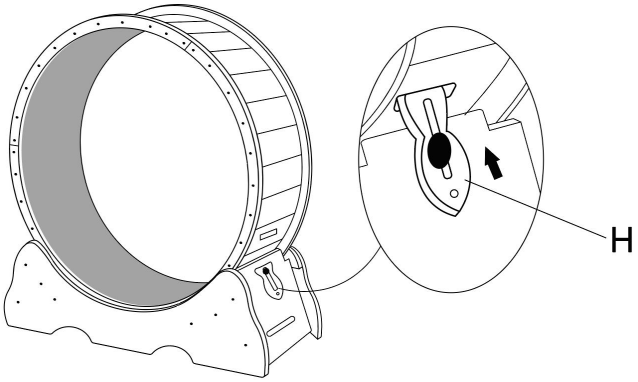

* Se inserta el candado de madera H en la ranura para tarjetas y se bloquea .

CONSEJOS:

1. El número de tornillos indicado arriba es el número real utilizado durante la instalación. Al enviar el producto, se incluirán entre 1 y 3 tornillos adicionales de cada tipo como repuestos.
2. Durante el uso del producto, los niños tienen prohibido acercarse sin la compañía de un adulto.
3. El borde del producto es un poco afilado, por lo que deberá usar guantes para la instalación; asimismo, incluye papel de lija para que pueda pulir el borde usted mismo; sin guantes, tenga cuidado al tocar la rueda en movimiento.



VEVOR

Upgrade · The Home Creator Way

KOŁOWROTEK DLA KOTA

MODEL: GX 4.0 XS / GX 4.0 M / GX 4.0 XL / 4.0 XXL

SS-BLKGX-PBJ-4.0 XXL

VEVOR
Upgrade·The Home Creator Way

CAT EXERCISE WHEEL

MODEL: GX 4.0 XS / GX 4.0 M / GX 4.0 XL / 4.0 XXL
SS-BLKGX-PBJ-4.0 XXL

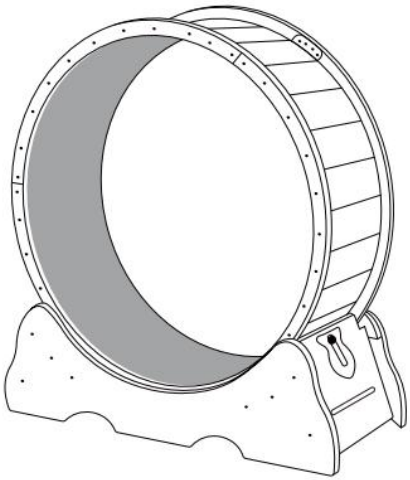

Zeskanuj kod QR, aby obejrzeć film instruktażowy dotyczący instalacji.

To jest oryginalna instrukcja obsługi. Przed użyciem prosimy o dokładne zapoznanie się z treścią instrukcji. Firma VEVOR zastrzega sobie prawo do jednoznacznej interpretacji niniejszej instrukcji obsługi. Wygląd produktu zależy od stanu, w jakim go otrzymali Państwo. Prosimy o

wyrozumiałość, ale nie będziemy Państwa ponownie informować o aktualizacjach technologicznych lub oprogramowania naszego produktu.

SPECYFIKACJE

Model	4.0 XS
Rozmiar produktu	750×320×800 mm
Kolor	Naturalny

Model	4,0 mln
Rozmiar produktu	910×320×970 mm
Kolor	Naturalny

Model	4.0 XL
Rozmiar produktu	1105×345×1170 mm
Kolor	Czarny

Model	4.0 XL
Rozmiar produktu	1105×345×1170 mm
Kolor	Naturalny kolor drewna

Model	4.0 XXL
Rozmiar produktu	1320×340×1415 mm
Kolor	Naturalny

Model	SS-BLKGX-PBJ-4.0 XXL
Rozmiar produktu	1320×338×1415 mm
Kolor	Czarny

Ostrzeżenie: Aby zminimalizować ryzyko obrażeń, użytkownik powinien uważnie przeczytać instrukcję obsługi.
Produkt jest zgodny z odpowiednimi normami i przepisami. Instalacja tego urządzenia musi być zgodna ze wszystkimi obowiązującymi przepisami i powinno być ono użytkowane wyłącznie w dobrze wentylowanych pomieszczeniach. Przed instalacją i użytkowaniem urządzenia należy zapoznać się z instrukcją obsługi.

Before Assembling

Before assembling, we recommend:

1. Wear Gloves. 	3.we recommend 2 people for a smoother assembly 
2.Recommended Tools Power Drill With Phillips Bit 	

KOMPONENTY

 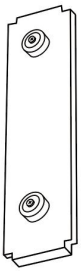 **A×2** **P×2**	 **B×2**	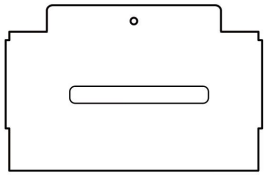 *C deska z tylko jednym otworem na śrubę **C×2**
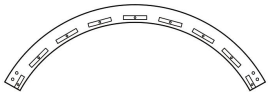 **D×6**	* trzy części E mają podwójne otwory z boku .  4.0XS /4.0M **E×17** 4.0XL/4.0XXL **E× 23**	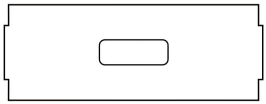 **F×1**
 **G×6**	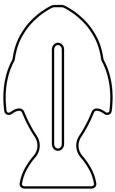 **H×1**	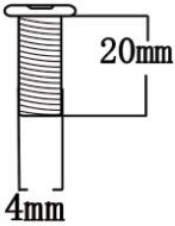 **K×24**
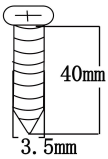	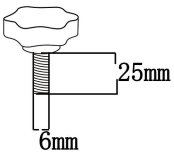	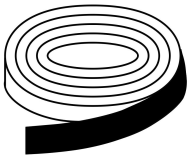

4,0XS /4,0M **dł. × 58** 4.0XL/4.0XXL **Długość 70**	**N×1**	**M×1**

*** Elementy A, C, E, F, P zostały fabrycznie wyposażone w plastikowe elektromagnesy.**

*** Każdy zestaw zawiera śrubokręt, zabawkę w kształcie kota, rękawiczki i papier ścierny.**

Instrukcja montażu

Instrukcje h int :

Nie dokręcaj śrub montażowych do końca na raz, tylko dokręć je ponownie po zamontowaniu jednego elementu. i uformowane!

KROK 1 Instalacja podstawowa

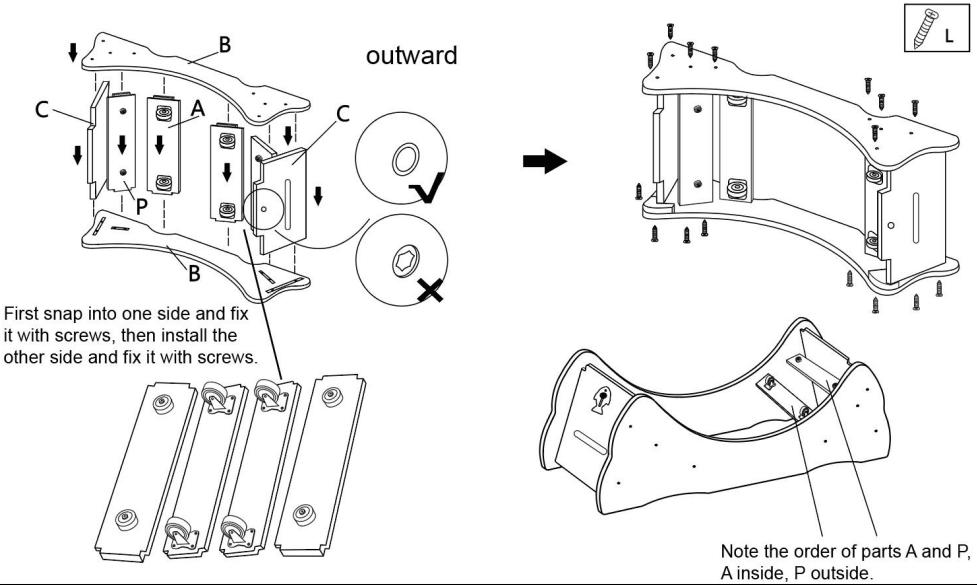

KROK 2

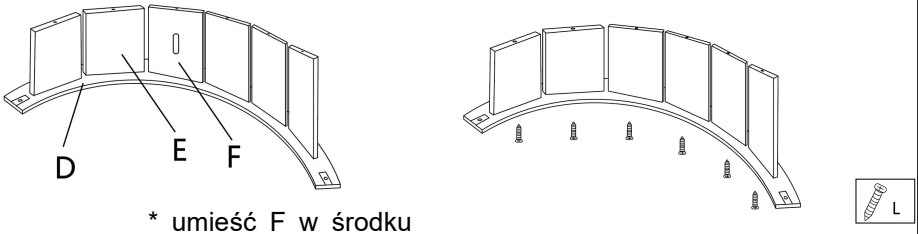

* umieść F w środku

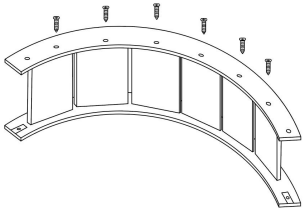



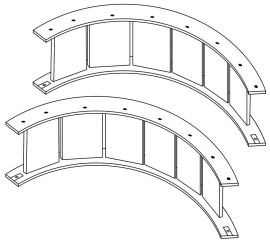

Powtórz w dwóch seriach

KROK 3

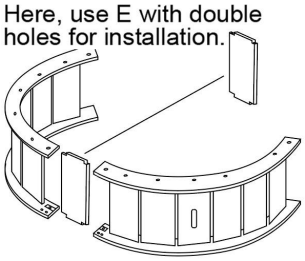

KROK 4

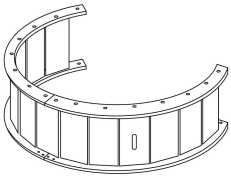

KROK 5

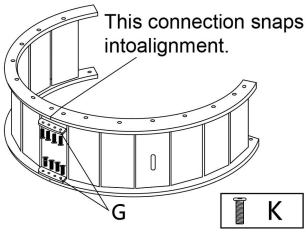

KROK 6

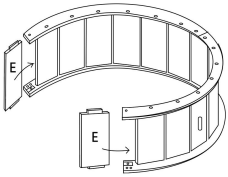

KROK 7

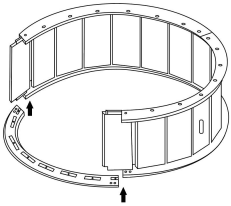

KROK 8

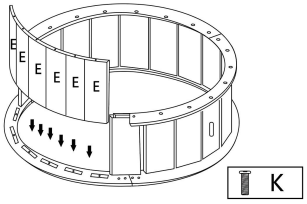

KROK 9

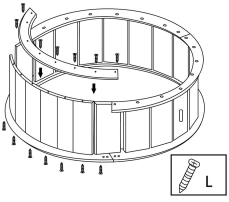

KROK 10

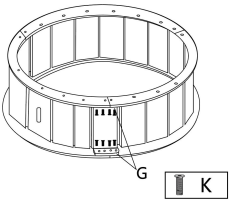

KROK 11

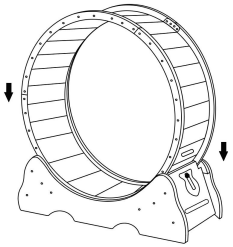

Umieść rolki na podstawie .

KROK 12

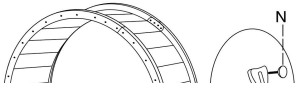

KROK 13

Proszę wkleić czarną klamrę tak, jak pokazano na rysunku poniżej .

Połącz płytkę blokującą H ze śrubą N i zamocuj ją na płytce za pomocą otworów C.

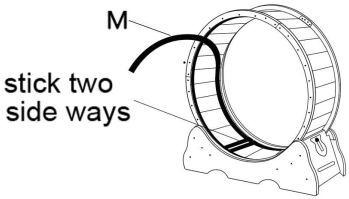

Załóż z powrotem czarny pas, przyklej teściową. Oderwij górną warstwę papieru, wzdłuż wałka narysuj jedno koło. (Najpierw wytrzyj wałki!)

Rzepy akcesoriów wysyłane są w jednym kawałku, który należy przyciąć zgodnie z długością pasa startowego.

KROK 14

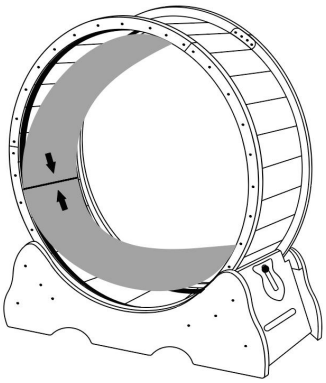

KROK 15 Zakończony

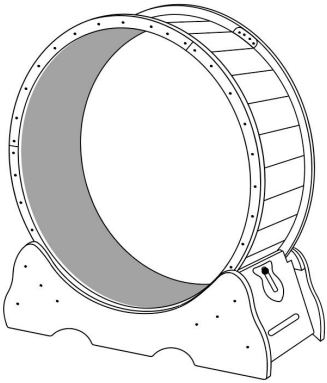

Zablokuj, gdy nie używasz.

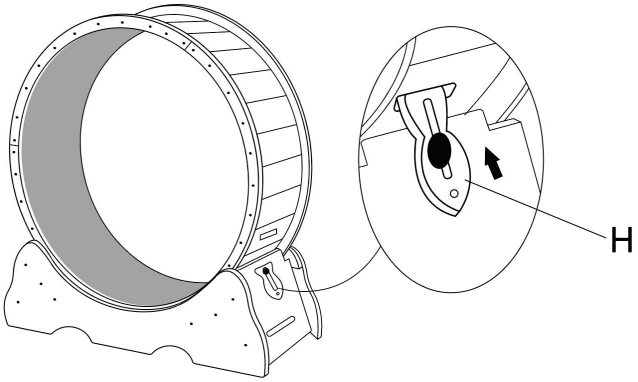

* Drewniana kłódka H jest wkładana do gniazda karty i blokowana .

PORADY:

1. Podana powyżej liczba śrub to faktyczna liczba użyta podczas montażu. Po wysłaniu produktu, w komplecie zostaną dostarczone 1 – 3 śruby każdego rodzaju.
2. Podczas użytkowania produktu dzieciom nie wolno zbliżać się bez towarzystwa osób dorosłych.
3. Krawędź produktu jest nieco ostra, dlatego do montażu należy założyć rękawice. Jednocześnie w zestawie znajduje się papier ścierny, dzięki czemu można samodzielnie wypolerować krawędź. Bez rękawic należy zachować ostrożność podczas dotykania koła napędowego.



VEVOR

Upgrade · The Home Creator Way

KATTENLOOPWIEL

MODEL: GX 4.0 XS / GX4.0 M / GX 4.0 XL / 4.0 XXL

SS-BLKGX-PBJ-4.0 XXL

VEVOR
Upgrade·The Home Creator Way

CAT EXERCISE WHEEL

MODEL: GX 4.0 XS / GX4.0 M / GX 4.0 XL / 4.0 XXL
SS-BLKGX-PBJ-4.0 XXL

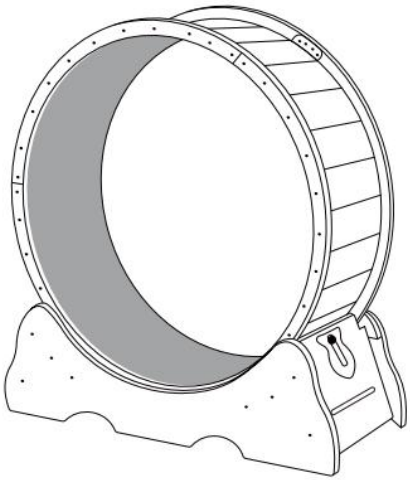

Scan de QR-code om de installatievideo te bekijken.

Dit is de originele handleiding. Lees alle instructies in de handleiding zorgvuldig door voordat u het product in gebruik neemt. VEVOR behoudt zich het recht voor om de gebruikershandleiding anders te interpreteren. Het uiterlijk van het product kan afwijken van het product dat u ontvangt. Wij zullen u niet opnieuw informeren over eventuele technologische of software-updates voor ons product.

SPECIFICATIES

Model	4.0 XS
Productgrootte	750×320×800 mm
Kleur	Natuurlijk

Model	4,0 M
Productgrootte	910×320×970 mm
Kleur	Natuurlijk

Model	4.0 XL
Productgrootte	1105×345×1170 mm
Kleur	Zwart

Model	4.0 XL
Productgrootte	1105×345×1170 mm
Kleur	Natuurlijke houtkleur

Model	4.0 XXL
Productgrootte	1320×340×1415 mm
Kleur	Natuurlijk

Model	SS-BLKGX-PBJ-4.0 XXL
Productgrootte	1320×338×1415 mm
Kleur	Zwart

Waarschuwing: Om het risico op letsel te verminderen, dient de gebruiker de gebruiksaanwijzing zorgvuldig te lezen.
Het product voldoet aan de relevante normen en voorschriften. De installatie van dit apparaat moet voldoen aan alle geldende voorschriften en het mag alleen worden gebruikt in goed geventileerde ruimtes. Lees de gebruikershandleiding voordat u dit apparaat installeert en gebruikt.

Before Assembling

Before assembling, we recommend:

1. Wear Gloves. 	3.we recommend 2 people for a smoother assembly 
2.Recommended Tools Power Drill With Phillips Bit 	

COMPONENTEN

<table>
<tr>
<td> 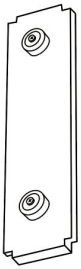
A×2 **P×2**</td>
<td>
B×2</td>
<td>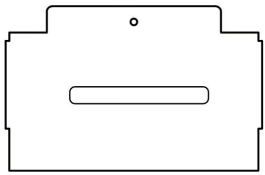
*C een plank met slechts één schroefgat
C×2</td>
</tr>
<tr>
<td>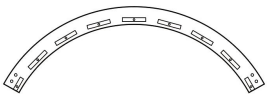
D×6</td>
<td>* Drie stukken van E hebben dubbele gaten aan de zijkant .

4.0XS /4.0M **E×17**
4.0XL/4.0XXL **E× 23**</td>
<td>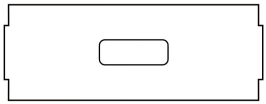
F×1</td>
</tr>
<tr>
<td>
G×6</td>
<td>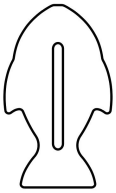
H×1</td>
<td>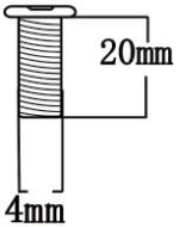

K×24</td>
</tr>
<tr>
<td>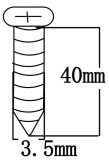

4.0XS /4.0M **L×58**</td>
<td>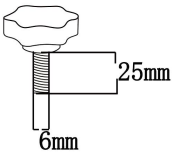

N×1</td>
<td>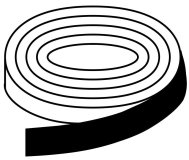
M×1</td>
</tr>
</table>

4.0XL/4.0XXL **L× 70**		

*** Componenten A, C, E, F, P zijn vooraf geïnstalleerd met kunststof solenoïden.**

*** Elke set bevat een schroevendraaier, een kattenspeeltje, handschoenen en schuurpapier.**

Montage-instructies

Instructies h int :

Draai de montageschroeven niet in één keer helemaal vast, maar draai ze pas weer vast nadat een onderdeel is gemonteerd. en gevormd!

STAP 1 Basisinstallatie

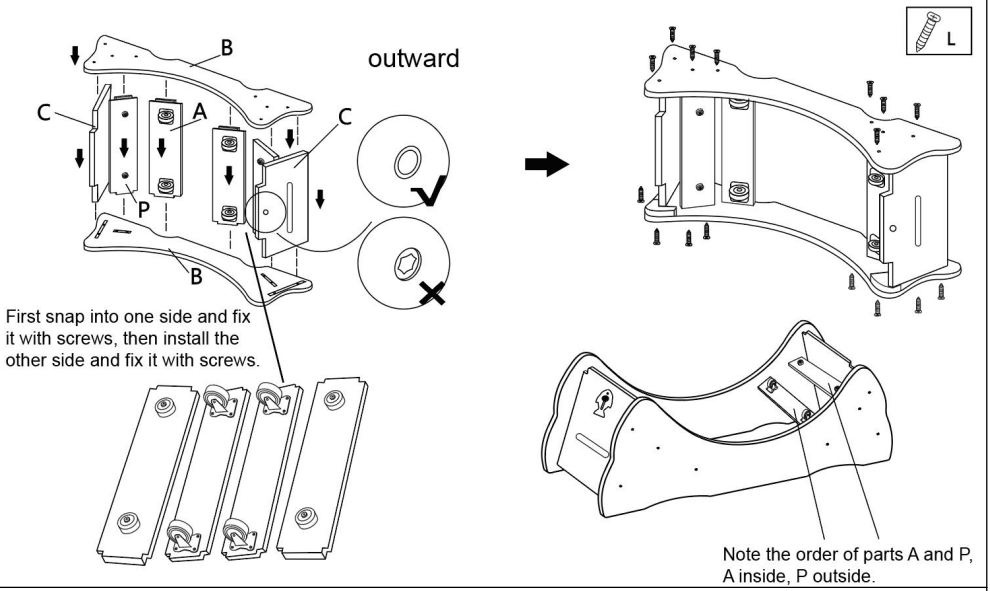

STAP 2

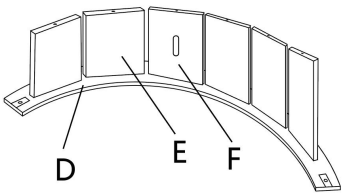

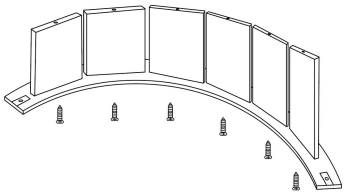



* Plaats de letter F in het midden

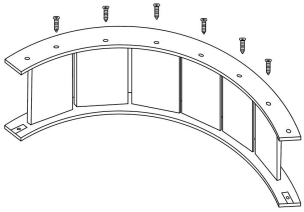



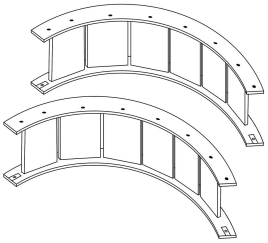

Herhaal dit twee keer.

STAP 3

Here, use E with double holes for installation.

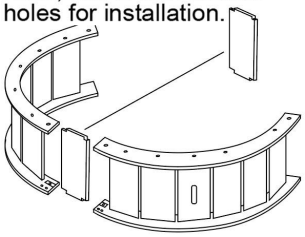

STAP 4

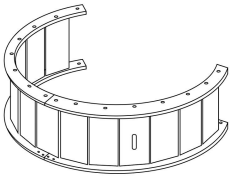

STAP 5

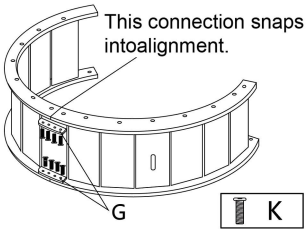

STAP 6

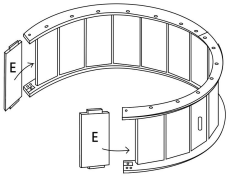

STAP 7

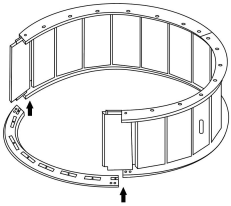

STAP 8

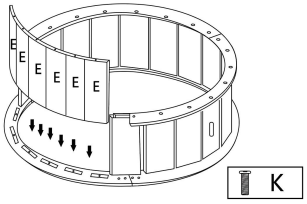

STAP 9

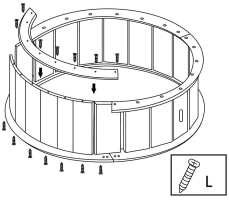

STAP 10

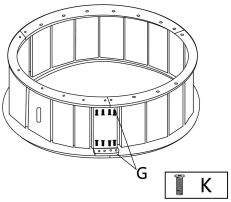

STAP 11

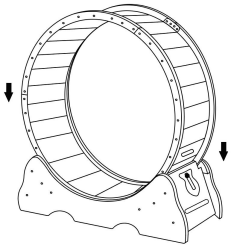

Plaats de rollers op de basis .

STAP 12

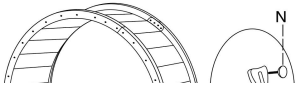

STAP 13

Plak de zwarte gesp zoals weergegeven in de onderstaande afbeelding .

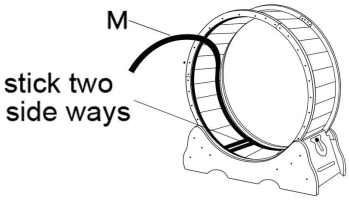

Verbind de vergrendelingsplaat H met de schroef N en bevestig deze op de plaat met gaten C.

Plak de zwarte riem terug op de lijm van je schoonmoeder. Scheur de bovenste laag papier eraf en bevestig een cirkel langs de rol. (Maak de rollen eerst schoon!)
Het klittenband van de accessoires wordt in één stuk verzonden en moet op de juiste lengte van de landingsbaan worden geknipt.

STAP 14

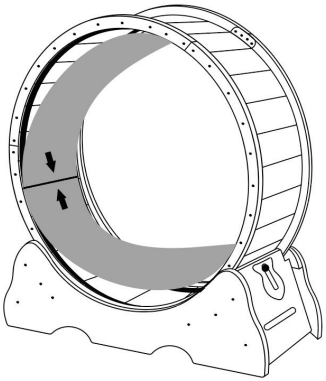

STAP 15 Voltooid

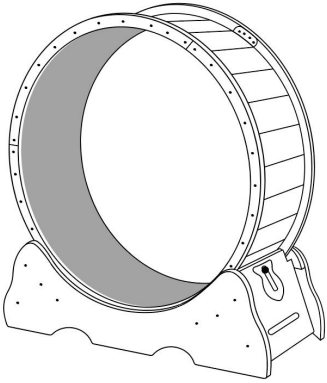

Vergrendel het apparaat wanneer het niet in gebruik is.

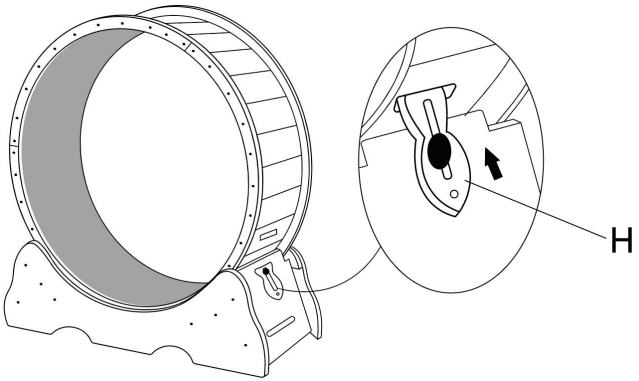

* Het houten slot H wordt in de kaartsleuf gestoken en vergrendeld .

TIPS:

1. Het hierboven aangegeven aantal schroeven is het daadwerkelijke aantal dat tijdens de installatie is gebruikt. Bij verzending van het product worden 1 tot 3 extra schroeven van elk type als reserve meegeleverd.
2. Tijdens het gebruik van het product is het kinderen verboden om zonder begeleiding van een volwassene in de buurt van het product te komen.
3. De rand van het product is wat scherp, dus draag handschoenen tijdens de installatie. Er wordt ook schuurpapier meegeleverd, zodat u de rand zelf kunt polijsten. Zonder handschoenen moet u voorzichtig zijn bij het aanraken van het draaiende wiel.



VEVOR

Upgrade · The Home Creator Way

KATTTRÄNINGSHJUL

MODELL: GX 4.0 XS / GX4.0 M / GX 4.0 XL / 4.0 XXL

SS-BLKGX-PBJ-4.0 XXL

VEVOR
Upgrade·The Home Creator Way

CAT EXERCISE WHEEL

MODELL: GX 4.0 XS / GX4.0 M / GX 4.0 XL / 4.0 XXL
SS-BLKGX-PBJ-4.0 XXL

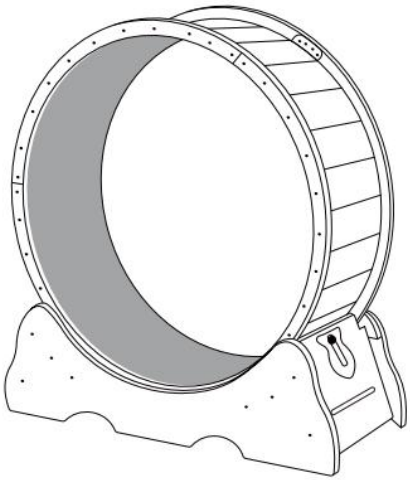

Skanna QR-koden för att se installationsvideon.

Detta är originalinstruktionerna, vänligen läs alla instruktioner noggrant innan du använder produkten. VEVOR förbehåller sig en tydlig tolkning av vår användarmanual. Produktens utseende ska vara beroende av den produkt du mottagit. Vi ber om ursäkt för att vi inte kommer att informera dig igen om det finns några teknik- eller programuppdateringar för vår produkt.

SPECIFIKATIONER

Modell	4.0 XS
Produktstorlek	750×320×800 mm
Färg	Naturlig

Modell	4,0 miljoner
Produktstorlek	910×320×970 mm
Färg	Naturlig

Modell	4.0 XL
Produktstorlek	1105×345×1170 mm
Färg	Svart

Modell	4.0 XL
Produktstorlek	1105×345×1170 mm
Färg	Naturlig träfärg

Modell	4.0 XXL
Produktstorlek	1320×340×1415 mm
Färg	Naturlig

Modell	SS-BLKGX-PBJ-4.0 XXL
Produktstorlek	1320×338×1415 mm
Färg	Svart

Varning – För att minska risken för skador måste användaren läsa instruktionsmanualen noggrant.
Produkten uppfyller relevanta standarder och föreskrifter. Installationen av denna enhet måste uppfylla alla tillämpliga föreskrifter och den bör endast användas i välventilerade utrymmen. Läs användarmanualen innan du installerar och använder denna utrustning.

Before Assembling

Before assembling, we recommend:

1. Wear Gloves. 	3.we recommend 2 people for a smoother assembly 
2.Recommended Tools Power Drill With Phillips Bit 	

KOMPONENTER

 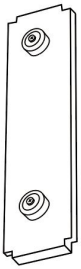 **A×2** **P×2**	 **B×2**	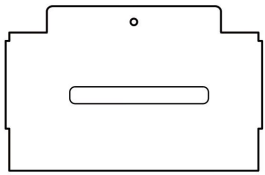 *C en planka med endast ett skruvhål **C×2**
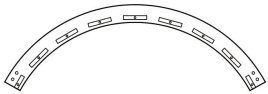 **D×6**	* tre stycken E har dubbla hål på sidan .  4.0XS /4.0M **E×17** 4.0XL/4.0XXL **E× 23**	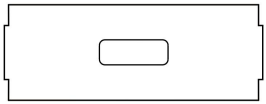 **F×1**
 **G×6**	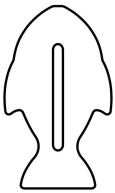 **H×1**	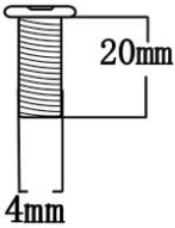 **K×24**
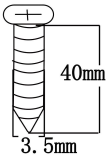 4,0XS / 4,0M **L×58** 4.0XL/4.0XXL **L× 70**	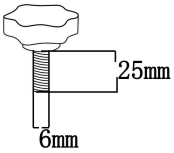 **N×1**	 **M×1**

*** Komponenterna A, C, E, F, P har förinstallerats med plastmagneter.**

*** Varje set levereras med en skruvmejsel, katttricksare, handskar och sandpapper.**

Monteringsanvisningar

Instruktioner anger :

Dra inte åt monteringsskruvarna till slutet på en gång, och dra åt dem igen efter att en enskild komponent har installerats. och bildades!

STEG1 Basinstallation

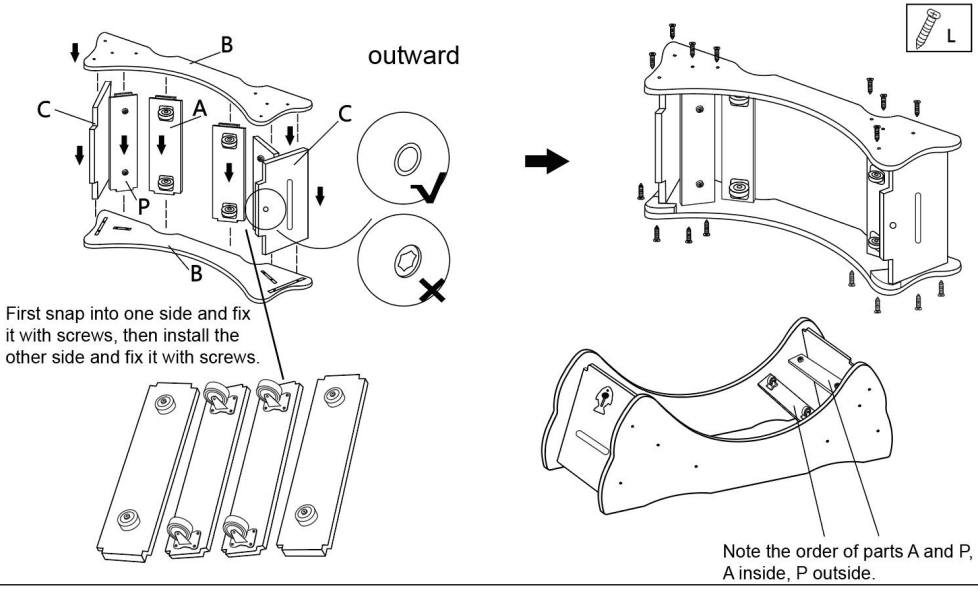

STEG2

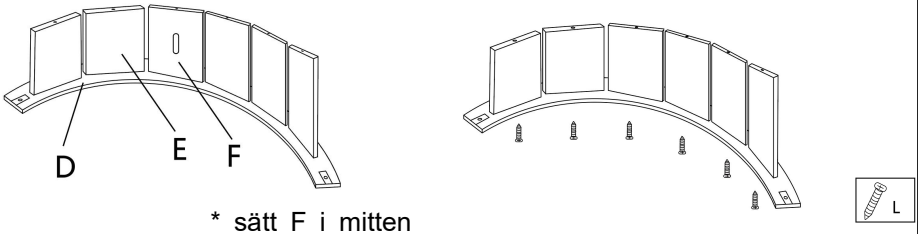

* sätt F i mitten

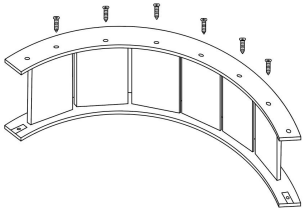



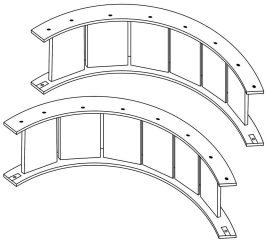

Upprepa i två set

STEG3

Here, use E with double holes for installation.

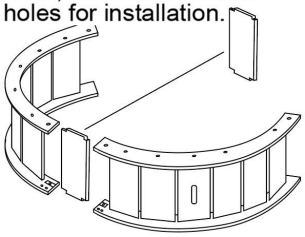

STEG4

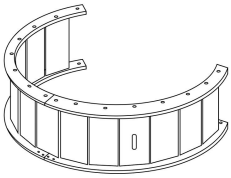

STEG5

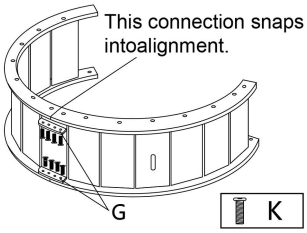

STEG6

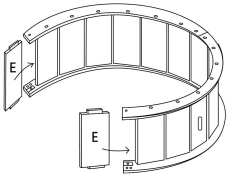

STEG7

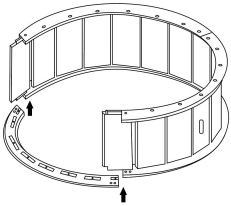

STEG8

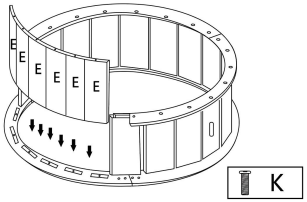

STEG9

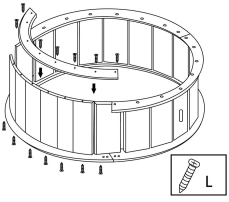

STEG10

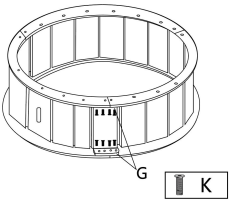

STEG11

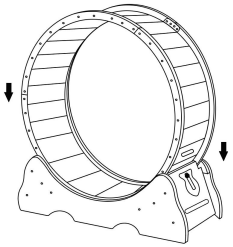

Placera rullarna på basen .

STEG12



STEG13

Klistra fast det svarta spännet som visas på bilden nedan .

Anslut låsplattan H med skruven N och fäst den på plattan med hålen C.

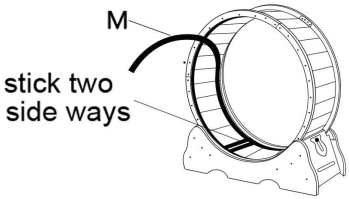

Sätt tillbaka det svarta bältet och limma det, svärmor. Riv av det översta lagret av papper, längs rullen, fixera en cirkel. (Torka av rullarna först!)

Kardborrbandet på tillbehören skickas ut i ett stycke, vilket behöver klippas till efter banans längd.

STEG14

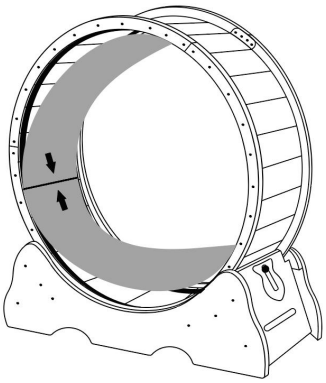

STEG15 Färdigt

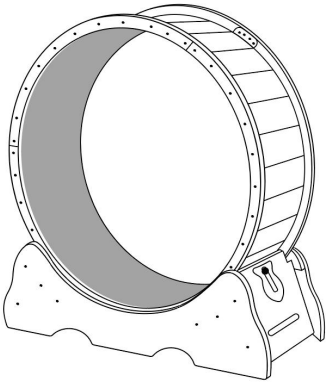

Lås den när den inte används.

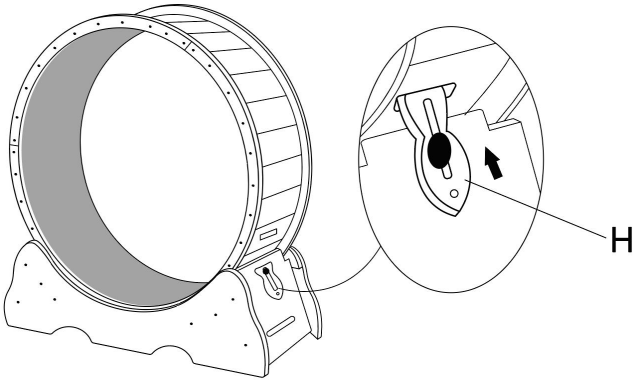

* Ett trälås sätts in i kortfacket och låses .

TIPS:

1. Antalet skruvar som markeras ovan är det faktiska antalet som användes vid installationen. När produkten skickas kommer 1–3 skruvar av varje typ att medfölja som reservdelar .
2. Barn får inte närma sig produkten utan vuxens sällskap under användning.
3. Produktens kant är lite vass, och du behöver använda handskar vid installationen; samtidigt levereras den med sandpapper, så att du kan polera kanten igen själv; var försiktig när du rör vid löphjulet utan handskar.

