INSTALLATION MANUAL - *Manual de Instalación*

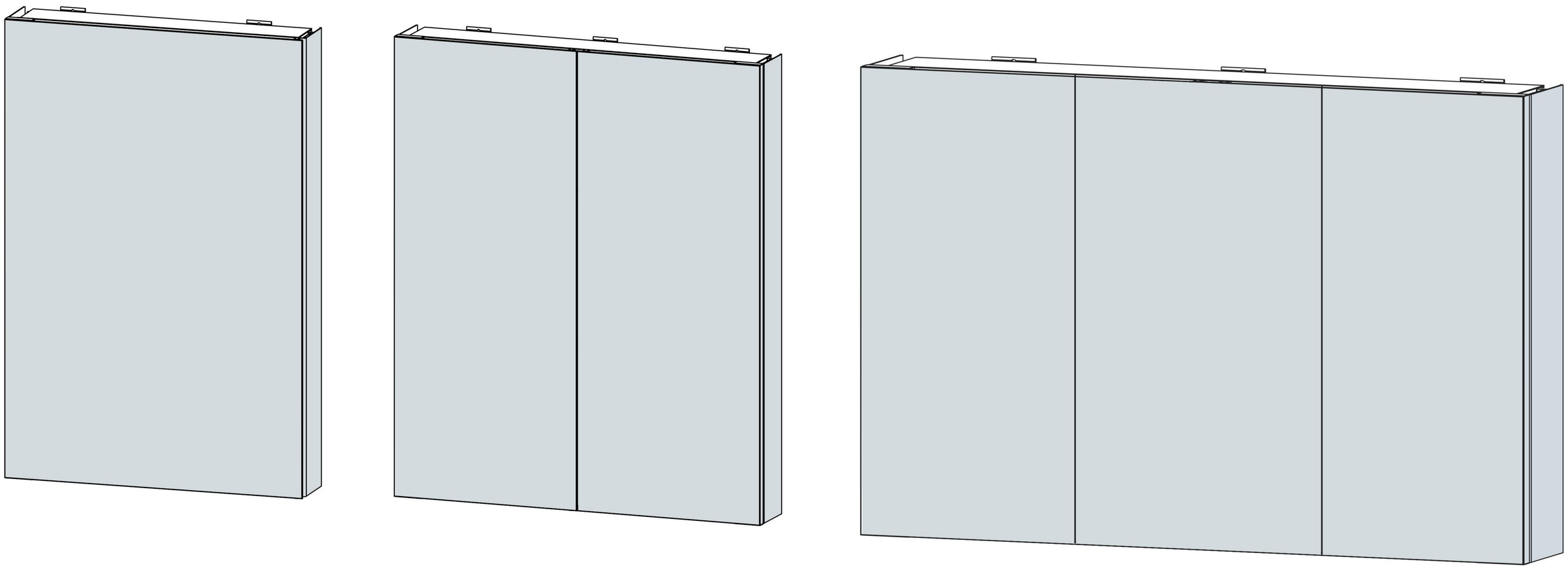

THANK YOU / *Gracias*

We can assure you that has used the best materials and has applied the strictest quality control measures to ensure that each and every unit meets the highest quality standards. This booklet contains general information about the unit as well as step-by-step installation instructions.

Podemos asegurarle que se han utilizado los mejores materiales y se han aplicado las más estrictas medidas de control de calidad para garantizar que cada unidad cumpla con los más altos estándares de calidad. Este folleto contiene información general sobre la unidad, así como instrucciones de instalación paso a paso.

BEFORE BEGINNING / *Antes de comenzar*

Carefully read the instructions before beginning the installation

- It is recommended that you wear safety glasses at all times during the installation
- Observe all local plumbing and building codes.
- It is strongly recommended that this installation be performed by a professional plumber or contractor.

Lea cuidadosamente las instrucciones antes de comenzar la instalación.

- *Se recomienda usar gafas de seguridad en todo momento durante la instalación.*
- *Observe todos los códigos locales de plomería y construcción.*
- *Se recomienda encarecidamente que esta instalación sea realizada por un plomero o contratista profesional.*

Product specifications are subject to change without notice • Las especificaciones del producto están sujetas a cambios sin previo aviso.

TOOLS REQUIRED / *Herramientas necesarias*

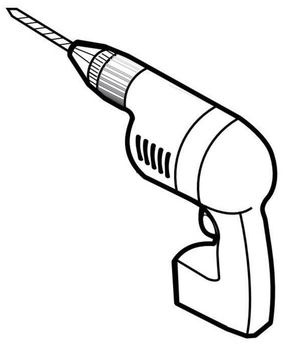

DRILL
PERFORADORA

3/32" DRILL BITS
BROCAS DE 3/32"

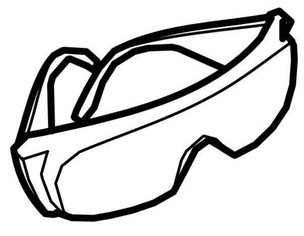

SAFETY GLASSES
GAFAS DE SEGURIDAD

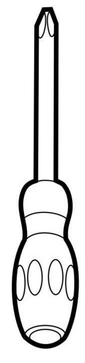

SCREWDRIVER
DESTORNILLADOR

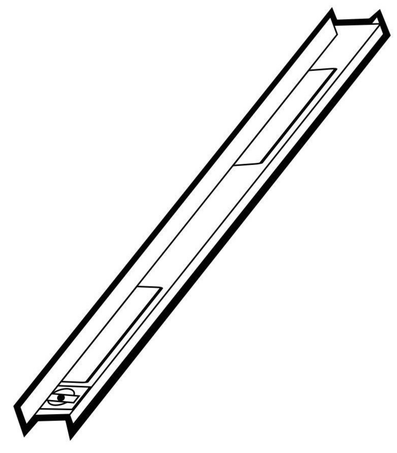

LEVEL
NIVEL

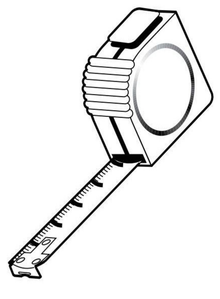

TAPE MEASURE
CINTA MÉTRICA

PENCIL
LÁPIZ

STUD SENSOR
SENSOR DE VIGAS

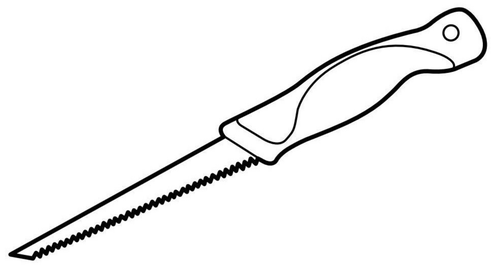

CEMENT BOARD SAW
SIERRA PARA TABLERO DE CEMENTO

POSSIBLE CONFIGURATIONS / *Posibles configuraciones*

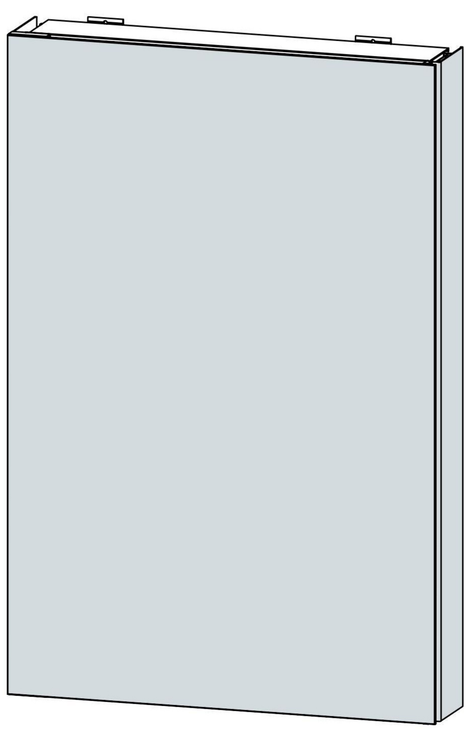

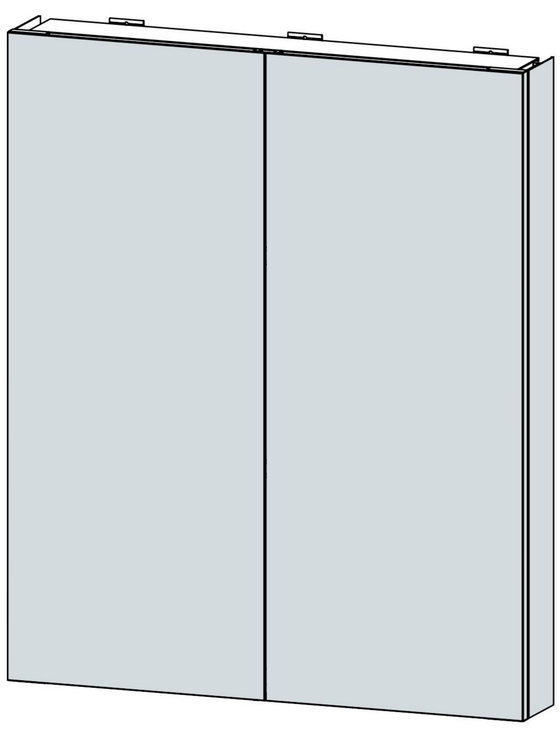

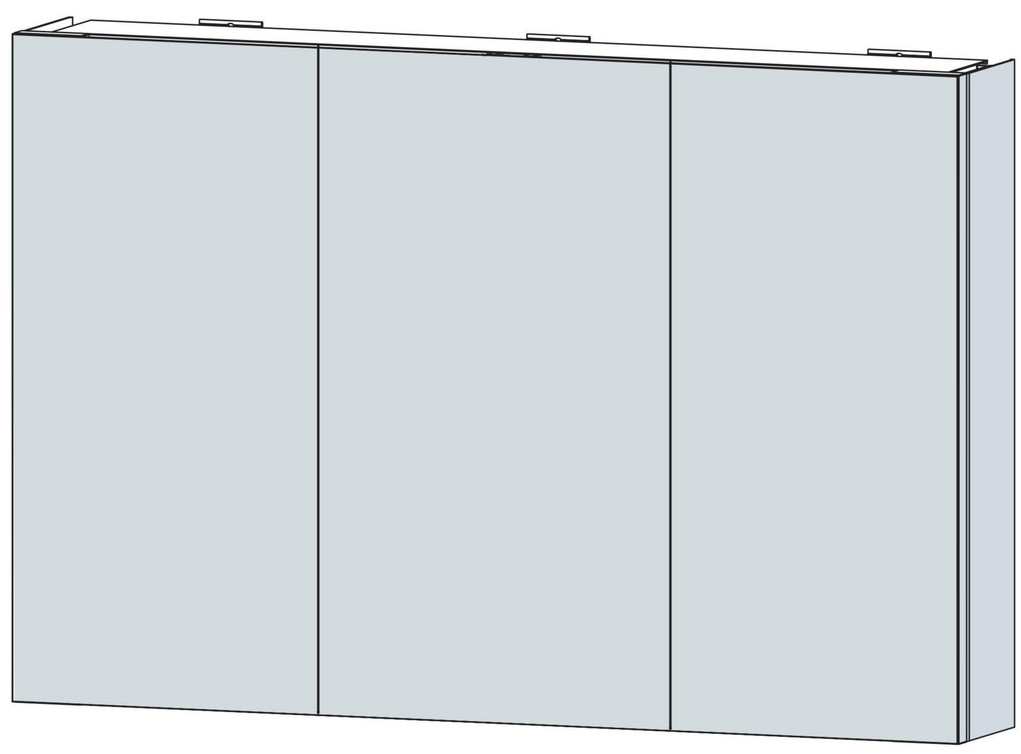

*** This configuration is illustrated in this manual.**

*** Esta configuración está ilustrada en este manual.**

*** FOR SURFACE MOUNTED INSTALLATION SEE PAGE 8**
FOR RECESSED INSTALLATION SEE PAGE 17

** PARA INSTALACIÓN SOBRE SUPERFICIE, VEA LA PÁGINA 8.*
PARA INSTALACIÓN EMPOTRADA, VEA LA PÁGINA 17.

PARTS LISTING / *Listado de piezas*

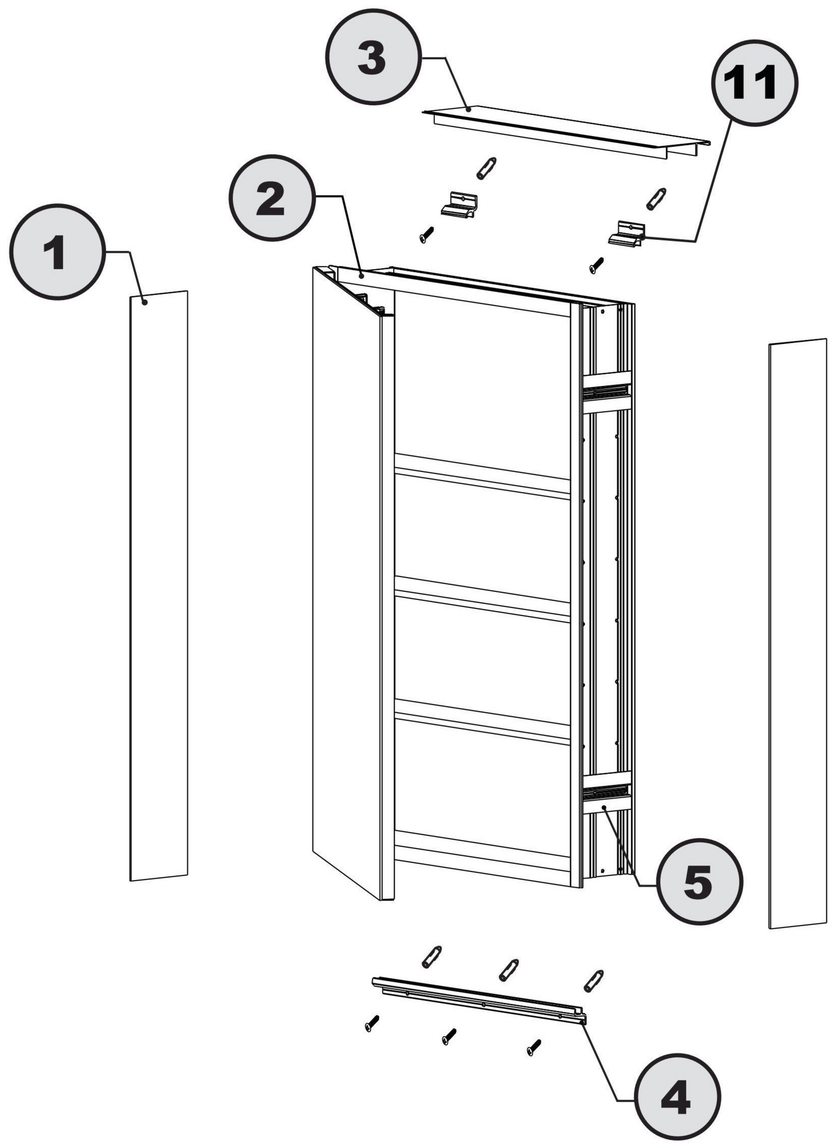

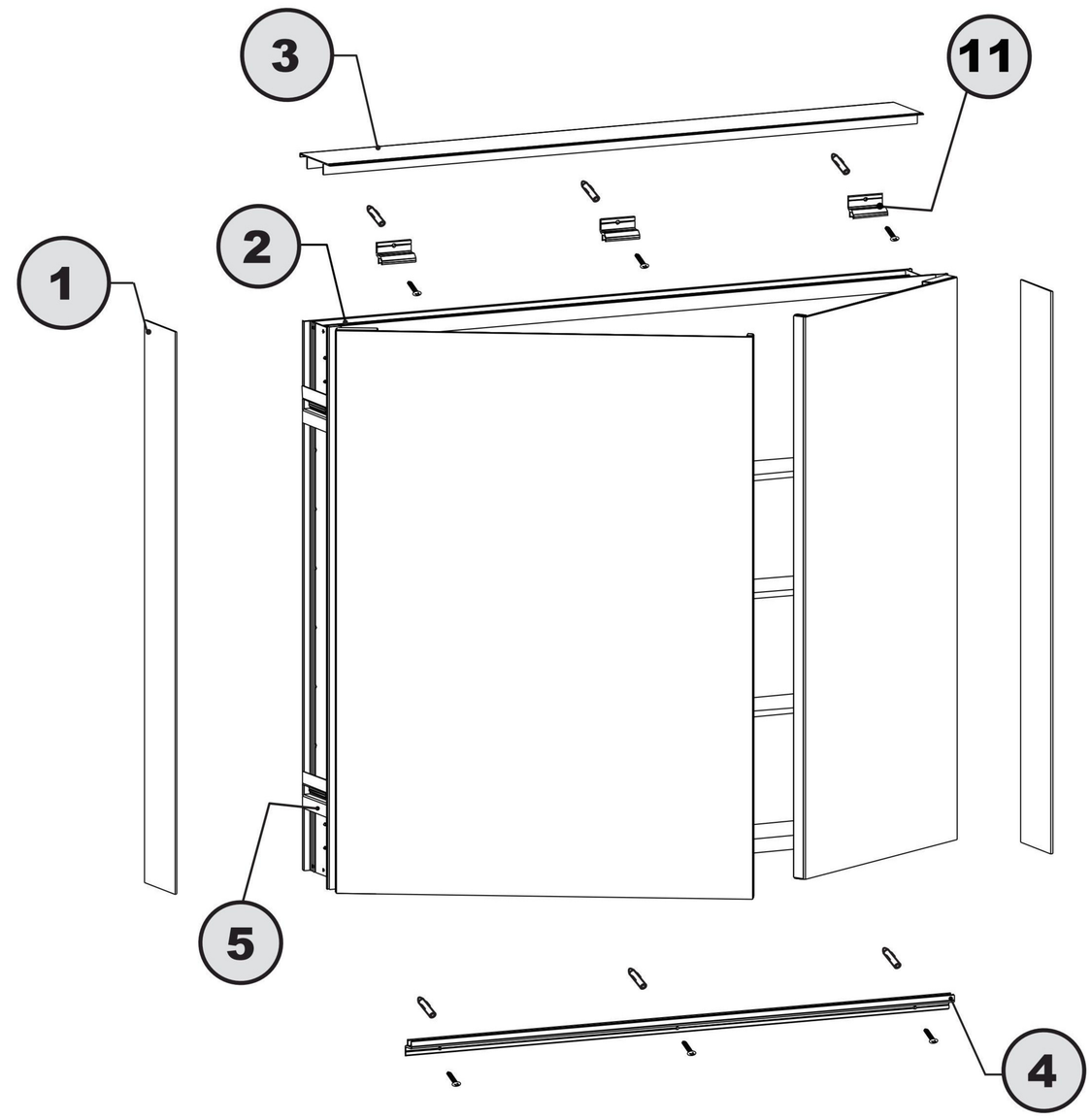

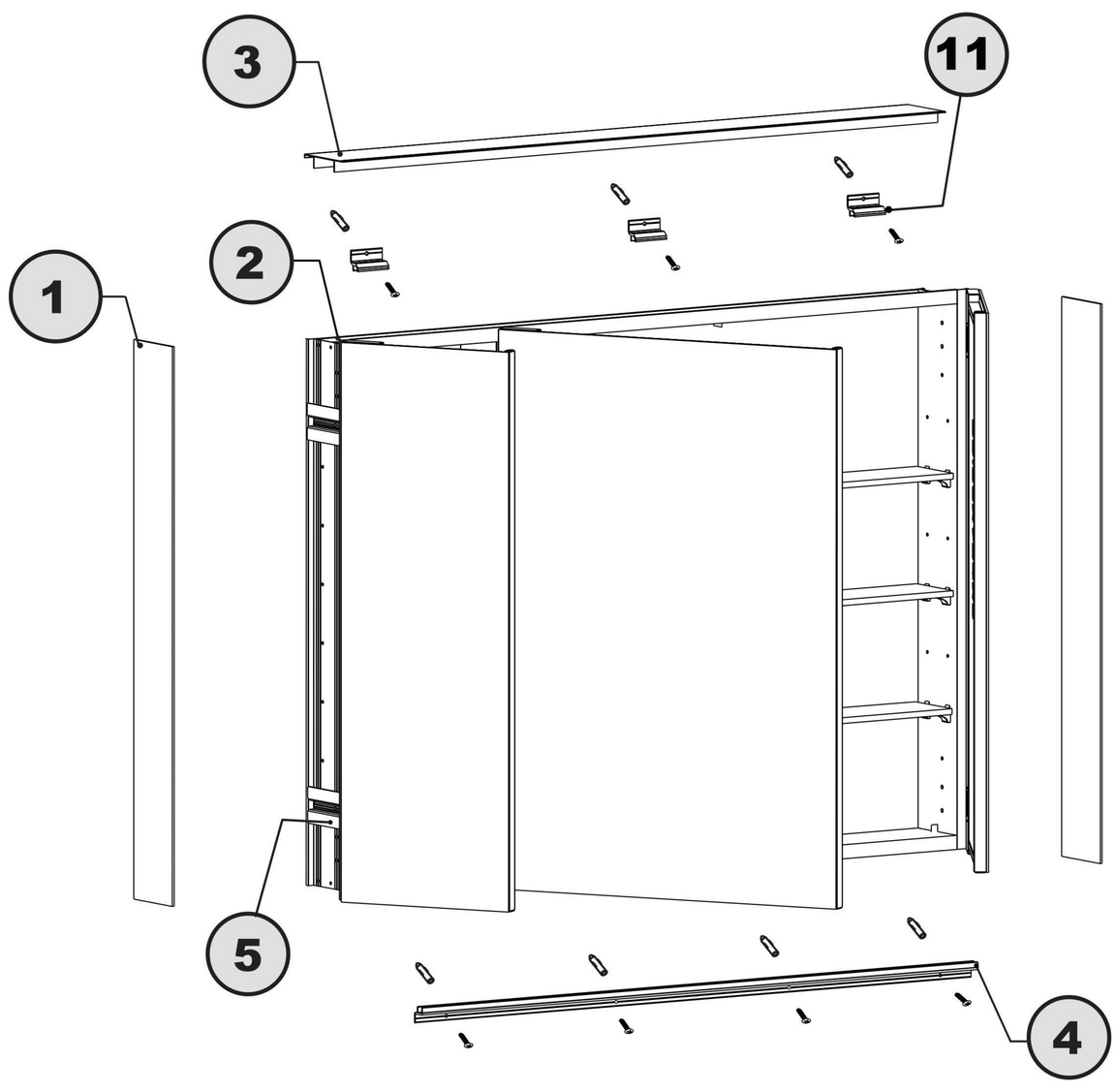

HARDWARE LISTING / *Listado de herrajes*

ITEM	PARTS LISTING / *Listado de piezas*	QTY
1	SIDE PANEL / *Panel lateral*	2
2	MIRROR CABINET / *Armario con espejo*	1
3	TOP PLATE / *Placa superior*	1
4	BOTTOM SUPPORT / *Soporte inferior*	1
5	SIDE MOUNTED BRACKET / *Soporte lateral*	4
6	WALL PLUG 35.5*7.1 / *Taco de pared*	5-7
7	SCREW ST4*35 / *Tornillo*	5-7
8	SCREW CAP / *Tapa de tornillo*	4
9	HOLE CAP / *Tapa de agujero*	34-82
10	SHELF SUPPORT PEG / *Clavija de soporte de estante*	8-36
11	TOP BRACKET / *Soporte superior*	2-3
12	GLASS SHELF / *Estante de vidrio*	2-9
13	Door Bumper / *Anti-Kollisions-Kleber*	4-12

* **QUANTITY VARIES BY MODEL** / *La cantidad varía segun el modelo*

PARTS LISTING / *Listado de piezas*

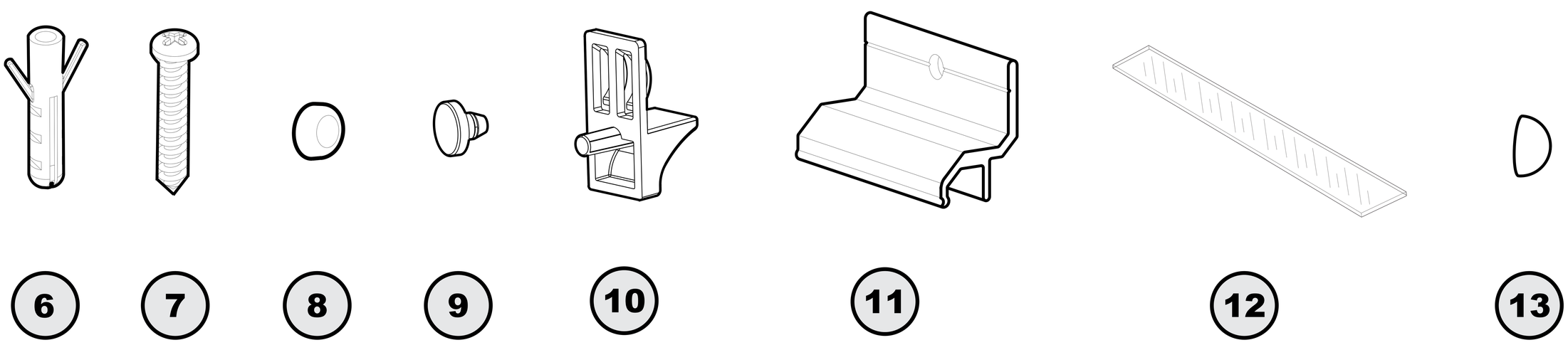

SINGLE DOOR MODEL, SIZE SPECIFICATIONS / *Modelo de una puerta, especificaciones de tamaño*

MODEL / *Modelo*	WIDTH / *Ancho* (A)	HEIGHT / *Altura* (B)
ROSA1624MC-LR	16"	24"
ROSA2030MC-LR	20"	30"
ROSA2430MC-LR	24"	30"
ROSA2036MC-LR	20"	36"
ROSA2436MC-LR	24"	36"

***FORMULA TO CALCULATE THE CUT OUT FOR RECESSED INSTALLATION**

Fórmula para calcular el corte para instalación empotrada

CUTOUT WIDTH = A - 0.512"

CUTOUT HEIGHT = B - 0.512"

FRONT VIEW
Vista frontal

WALL MOUNTED / *Montado en la pared*

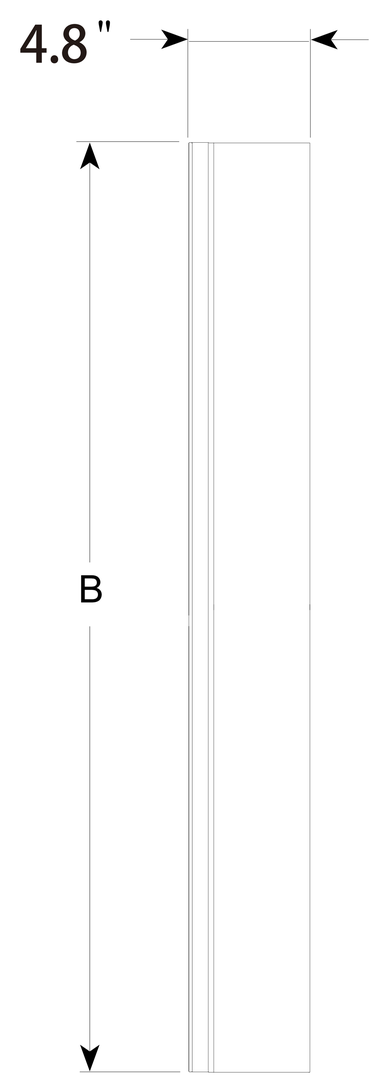

SIDE VIEW
vista lateral

* RECESSED / *Empotrado*

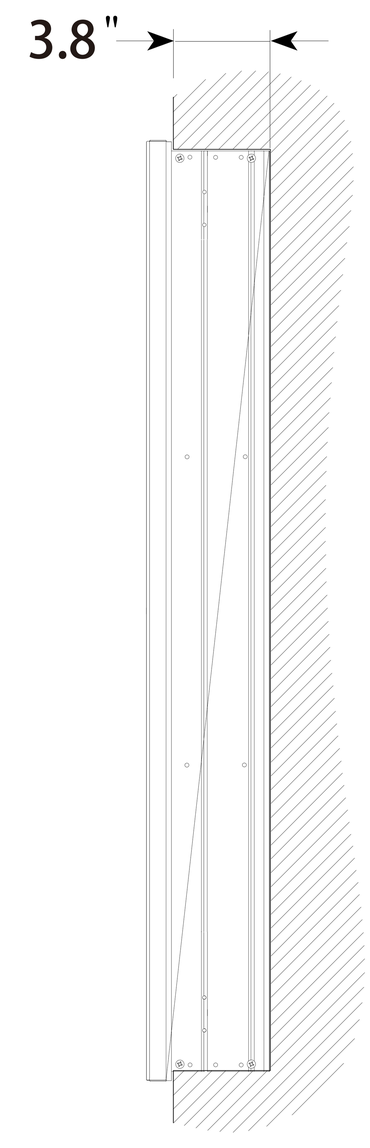

SIDE VIEW
vista lateral

DOUBLE DOOR MODEL, SIZE SPECIFICATIONS / *MODELO DE PUERTA DOBLE, ESPECIFICACIONES DE TAMAÑO*

MODEL / *Modelo*	**WIDTH** / *Ancho* **(A)**	**HEIGHT** / *Altura* **(B)**
ROSA3030MC	**30"**	**30"**
ROSA3630MC	**36"**	**30"**

***FORMULA TO CALCULATE THE CUT OUT FOR RECESSED INSTALLATION**
Fórmula para calcular el corte para instalación empotrada

CUTOUT WIDTH = A - 0.512"
CUTOUT HEIGHT = B - 0.512"

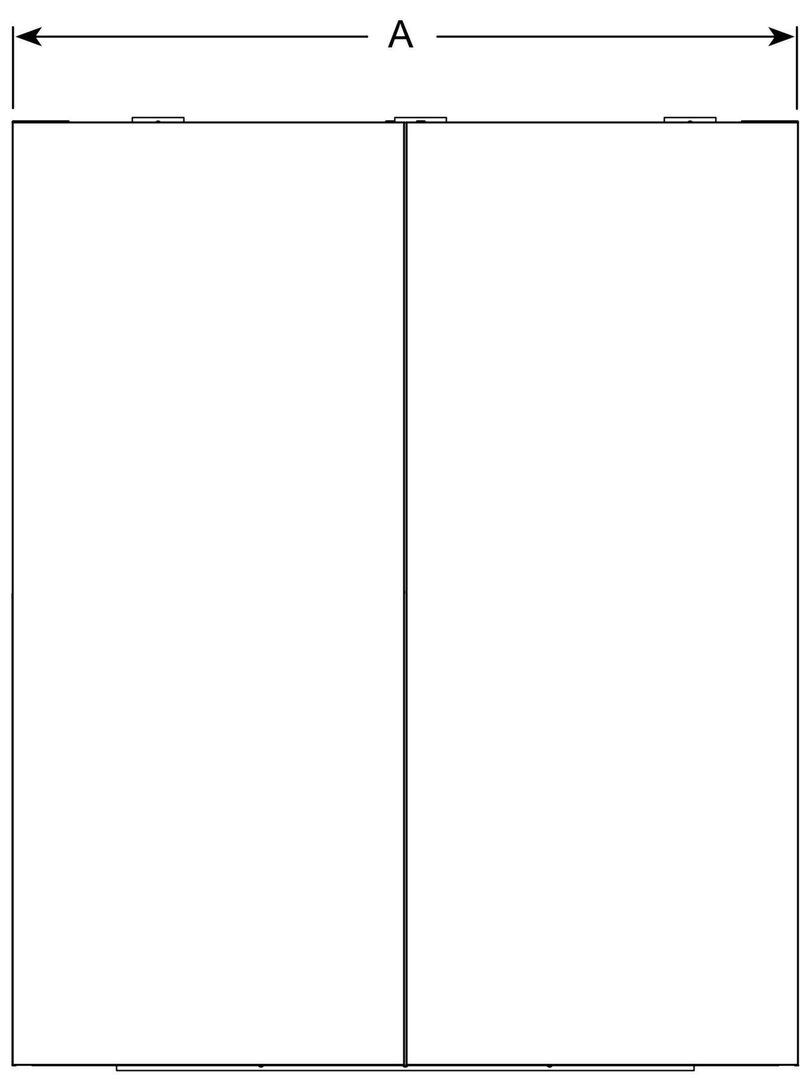

FRONT VIEW
Vista frontal

WALL MOUNTED / *Montado en la pared*

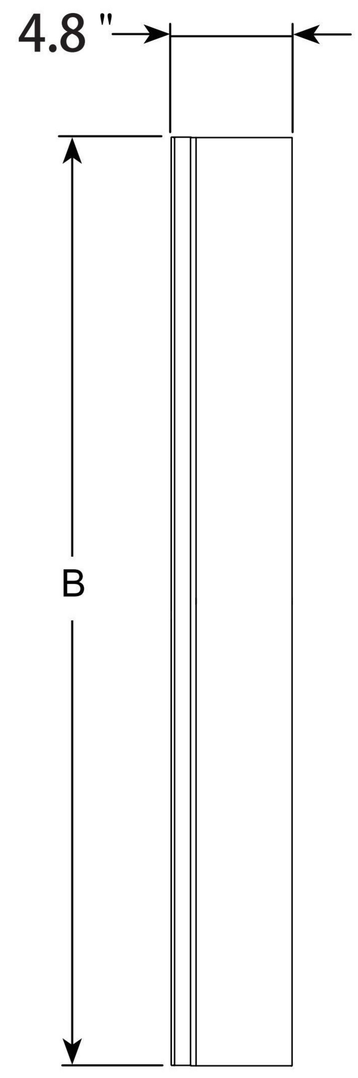

SIDE VIEW
vista lateral

* RECESSED / *Empotrado*

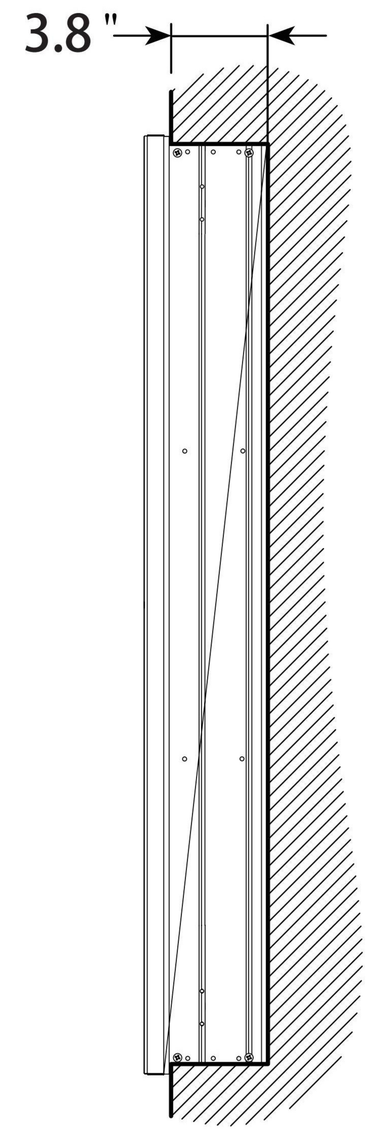

SIDE VIEW
vista lateral

TRIPLE DOOR MODEL, SIZE SPECIFICATIONS / *Modelo de triple puerta, especificaciones de tamaño*

MODEL / *Modelo*	**WIDTH** / *Ancho* **(A)**	**HEIGHT** / *Altura* **(B)**
ROSA4030MC	**40"**	**30"**
ROSA4830MC	**48"**	**30"**
ROSA6030MC	**60"**	**30"**

***FORMULA TO CALCULATE THE CUT OUT FOR RECESSED INSTALLATION**
Fórmula para calcular el corte para instalación empotrada

CUTOUT WIDTH = A - 0.512"
CUTOUT HEIGHT = B - 0.512"

WALL MOUNTED / *Montado en la pared*

* RECESSED / *Empotrado*

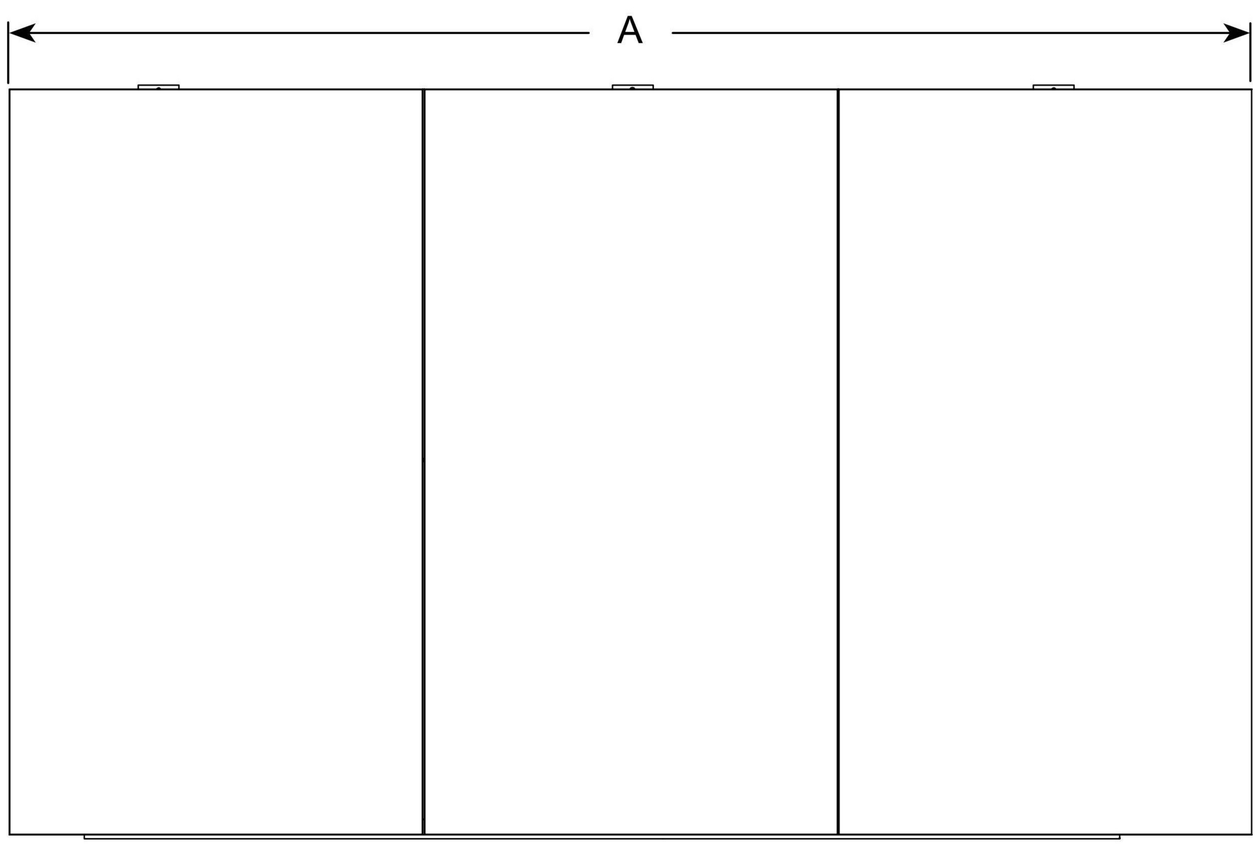

FRONT VIEW
Vista frontal

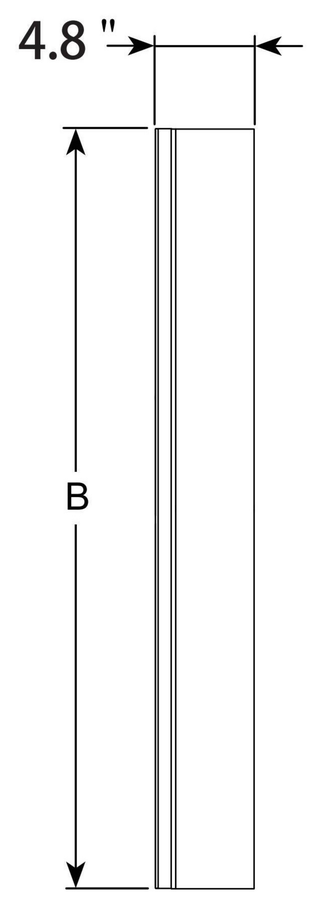

SIDE VIEW
vista lateral

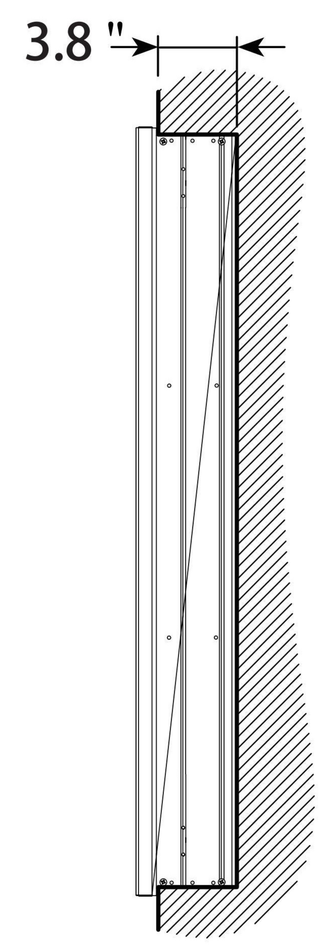

SIDE VIEW
vista lateral

SURFACE MOUNT INSTALLATION / *Instalación sobre superficie*

1 LEVEL AND MARK THE CABINET POSITION / *NIVELAR Y MARCAR LA POSICIÓN DEL ARMARIO*

A

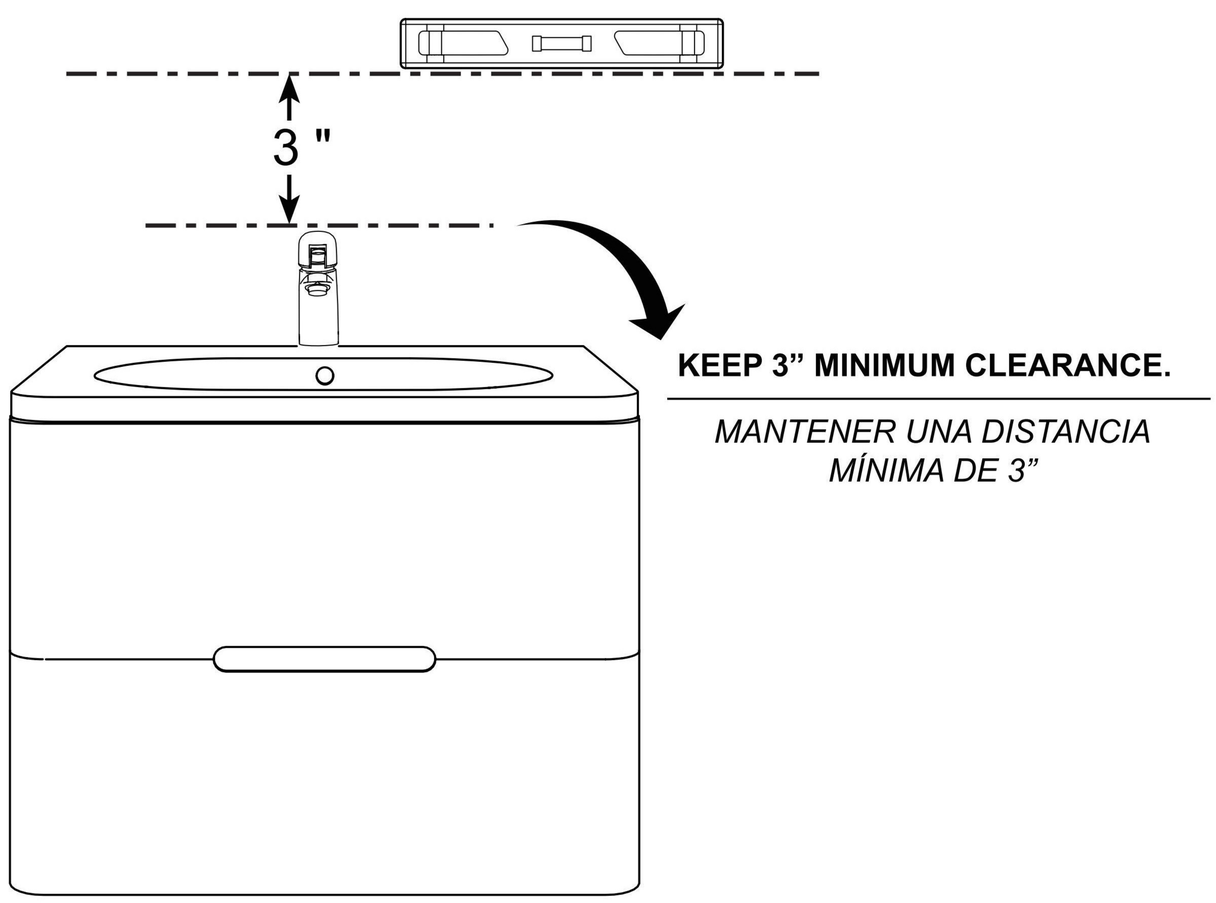

KEEP 3” MINIMUM CLEARANCE.

MANTENER UNA DISTANCIA MÍNIMA DE 3”

B

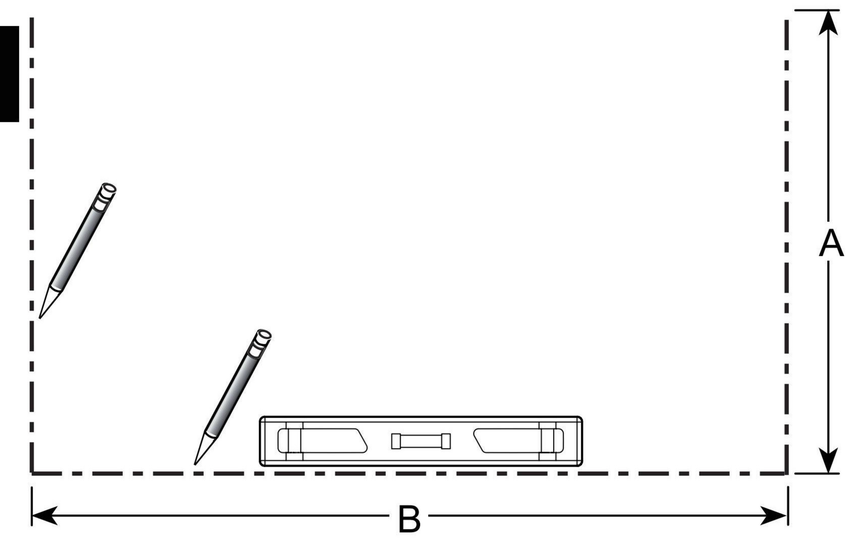

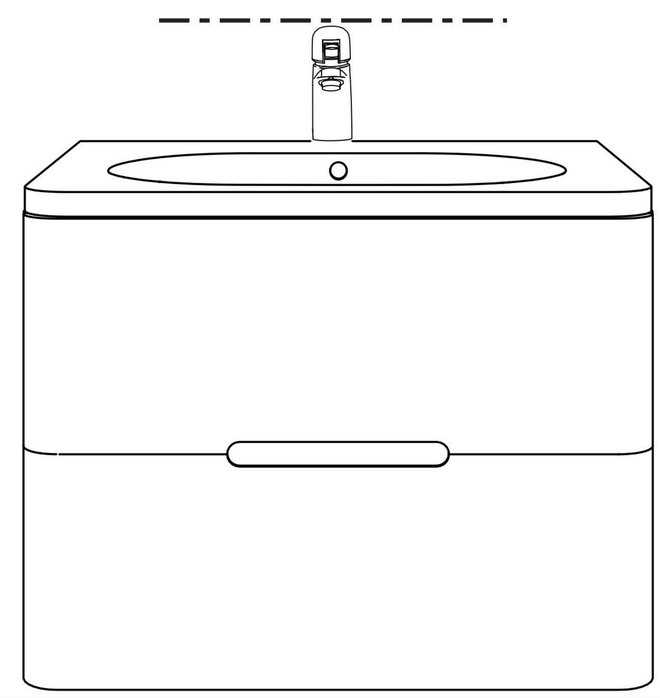

2 MARK THE BOTTOM SUPPORT ON THE WALL / *MARCAR EL S OPORTE INFERIOR EN LA PARED*

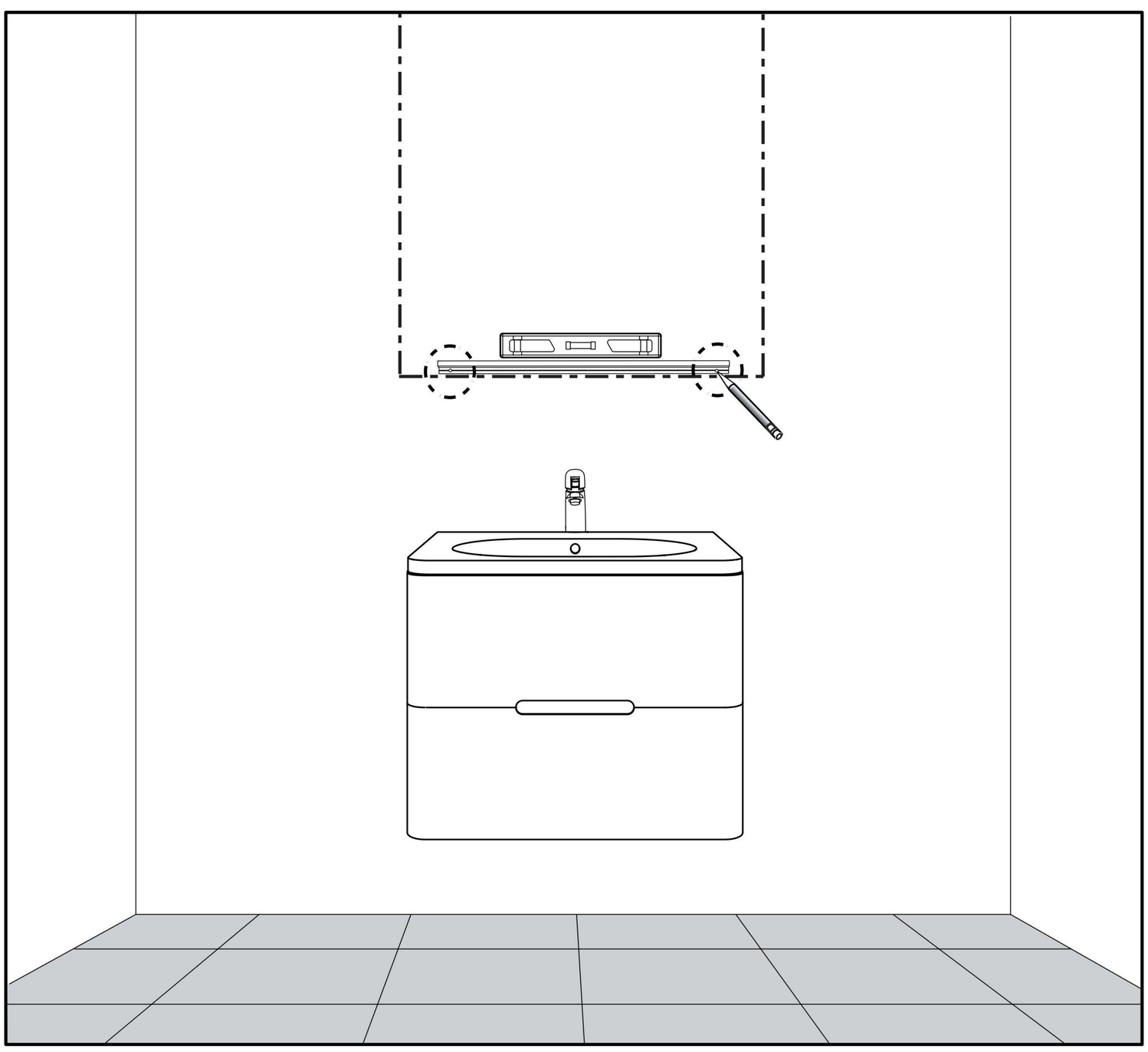

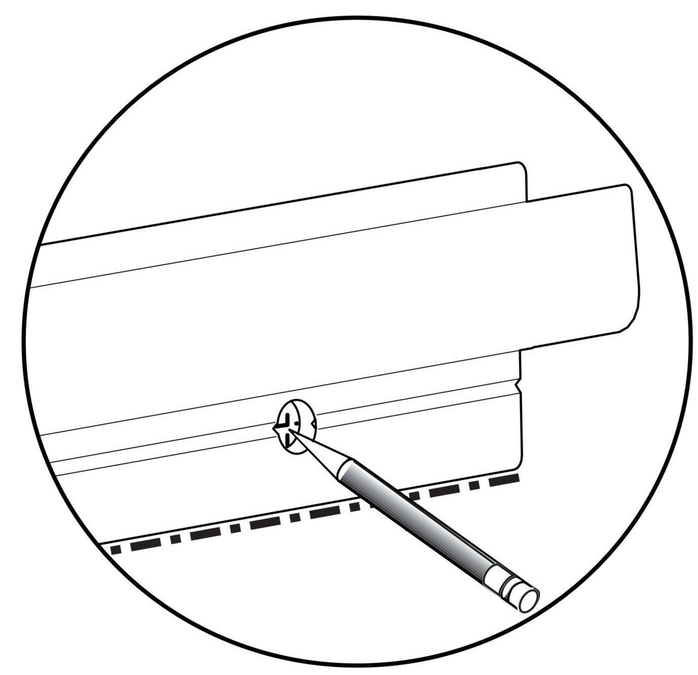

3 DRILL AND INSERT THE WALL PLUGS / *PERFORAR E INSERTAR LOS TACOS EN LA PARED*

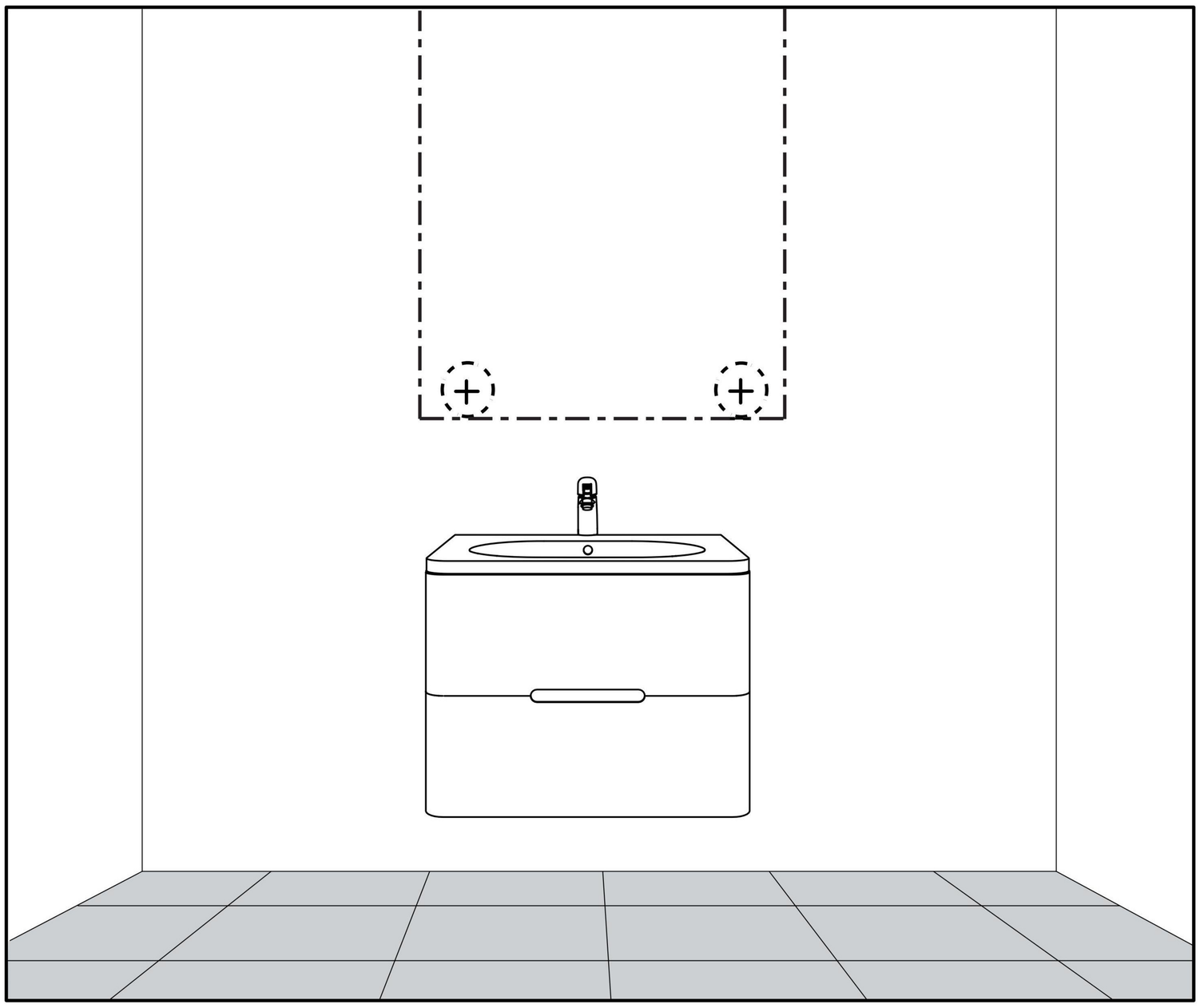

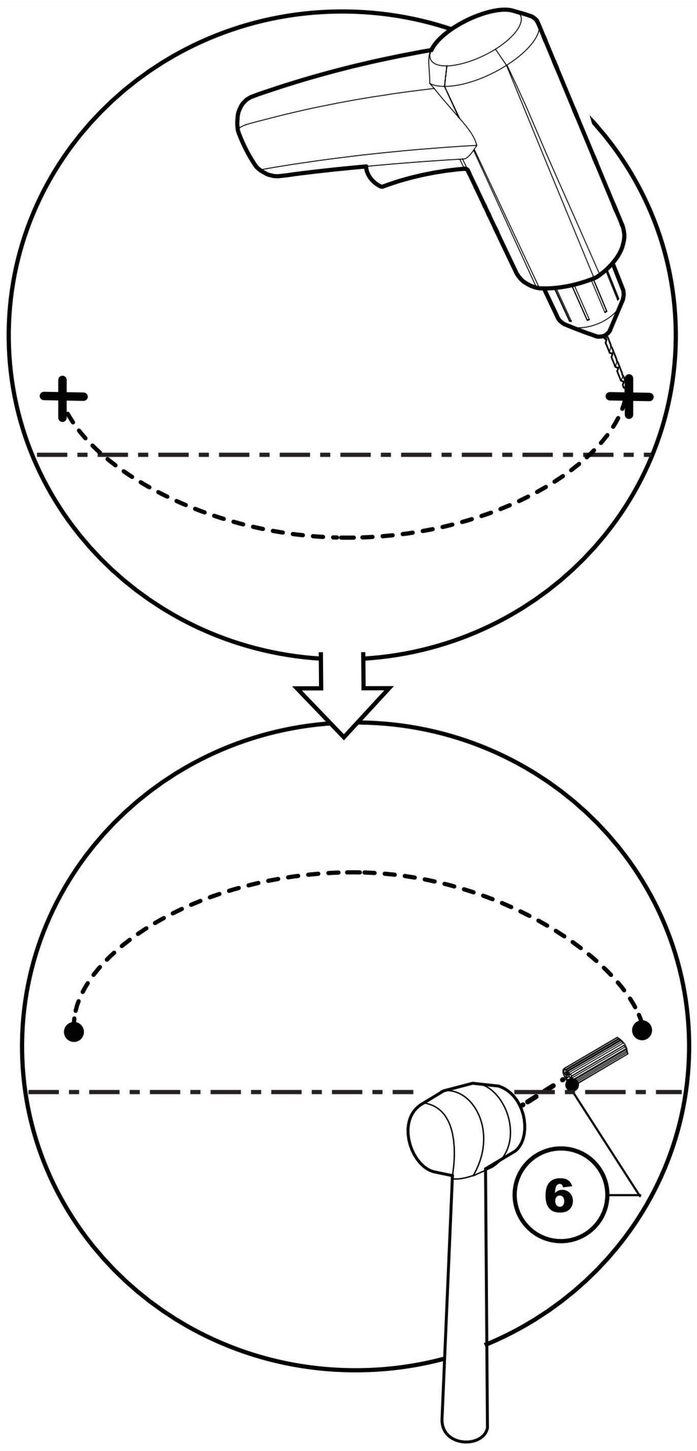

4 PLACE THE BOTTOM SUPPORT ON PREVIOUS MARK AND INSTALL THE BOTTOM SUPPORT
COLOCAR EL SOPORTE INFERIOR SOBRE LA MARCA PREVIA E INSTALAR EL SOPORTE INFERIOR

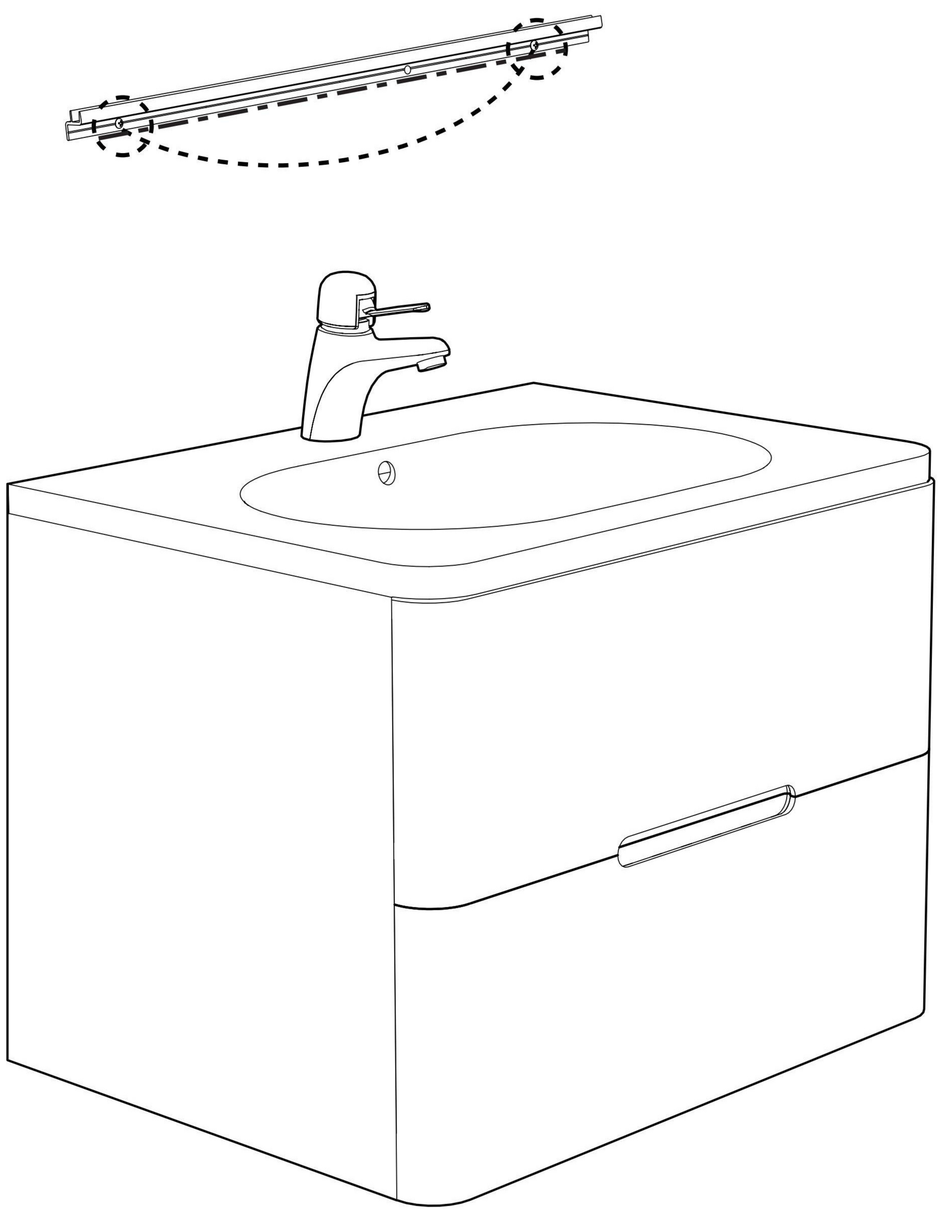

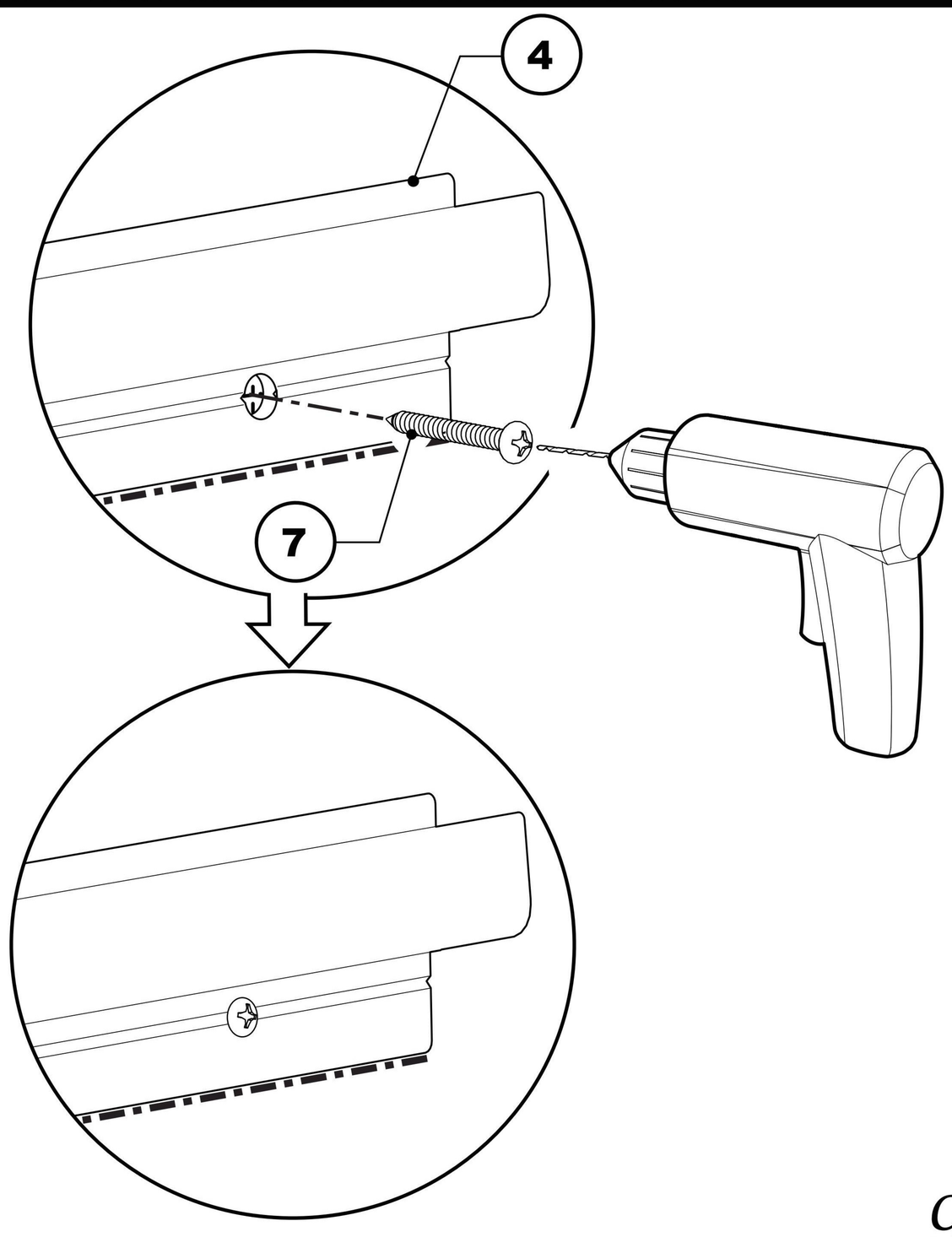

5 LOCATE THE STUD ON THE WALL / *UBICAR LA VIGA EN LA PARED*

IF MODEL COVERS MULTIPLE STUDS, LOCATE ALL THE STUDS

Si el modelo cubre múltiples vigas, ubique todas las vigas

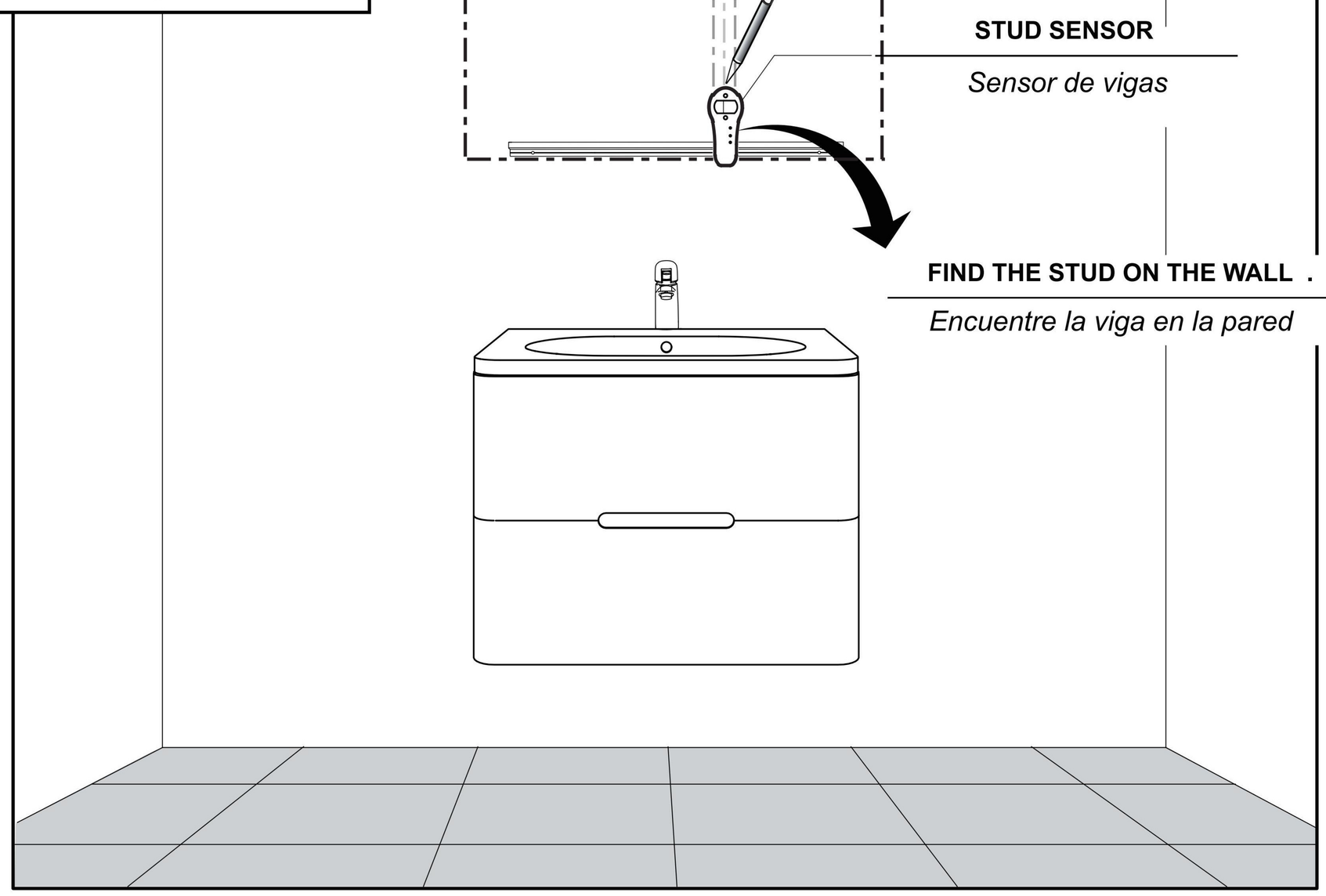

6 MARK THE MAIN STUD ON THE BOTTOM SUPPORT
MARCAR LA VIGA PRINCIPAL EN EL SOPORTE INFERIOR

IF MODEL COVERS MULTIPLE STUDS, MARK ALL THE STUDS

Si el modelo cubre múltiples vigas, marque todas las vigas

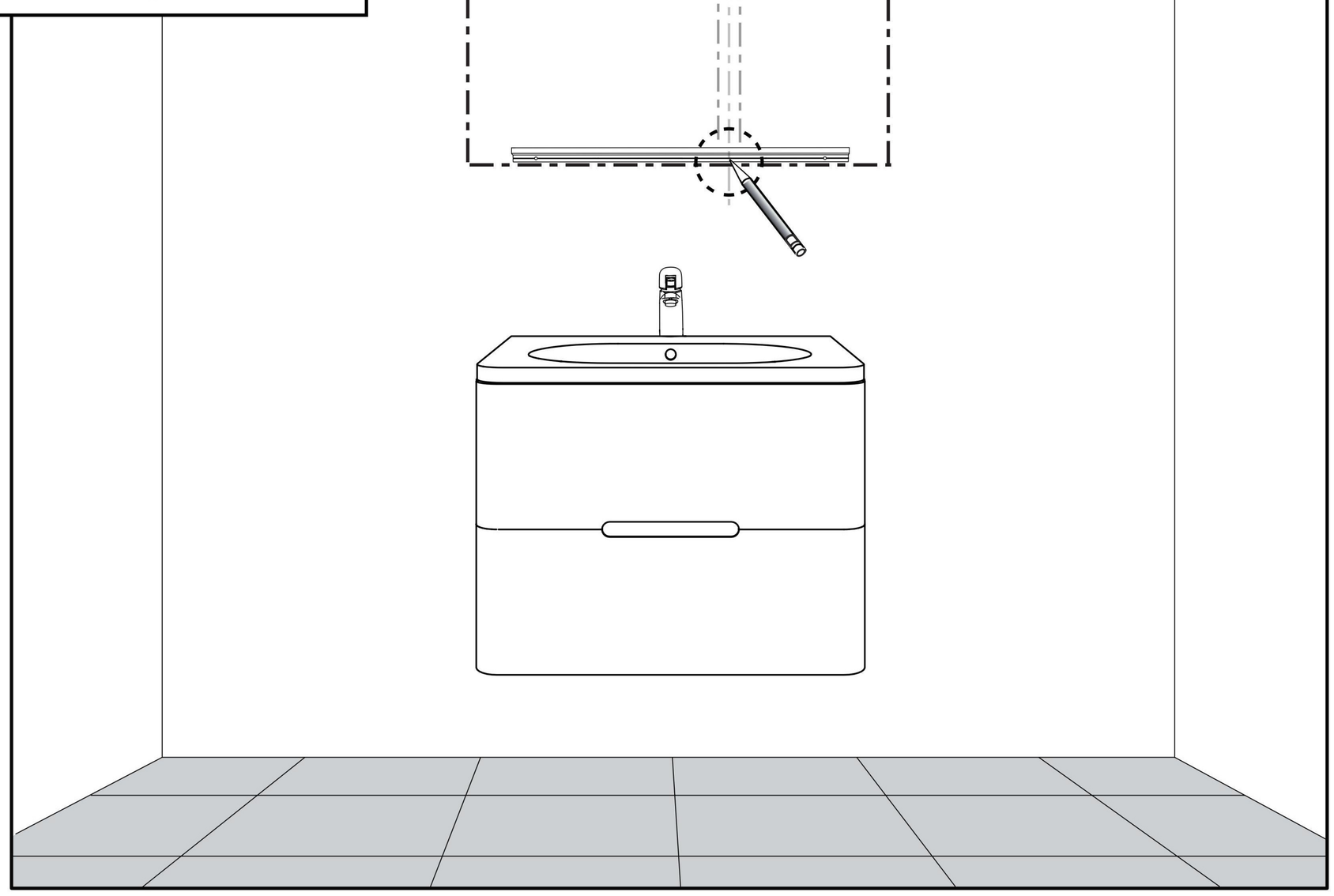

7 FASTEN THE BOTTOM SUPPORT ON THE STUD
FIJAR EL SOPORTE INFERIOR A LA VIGA

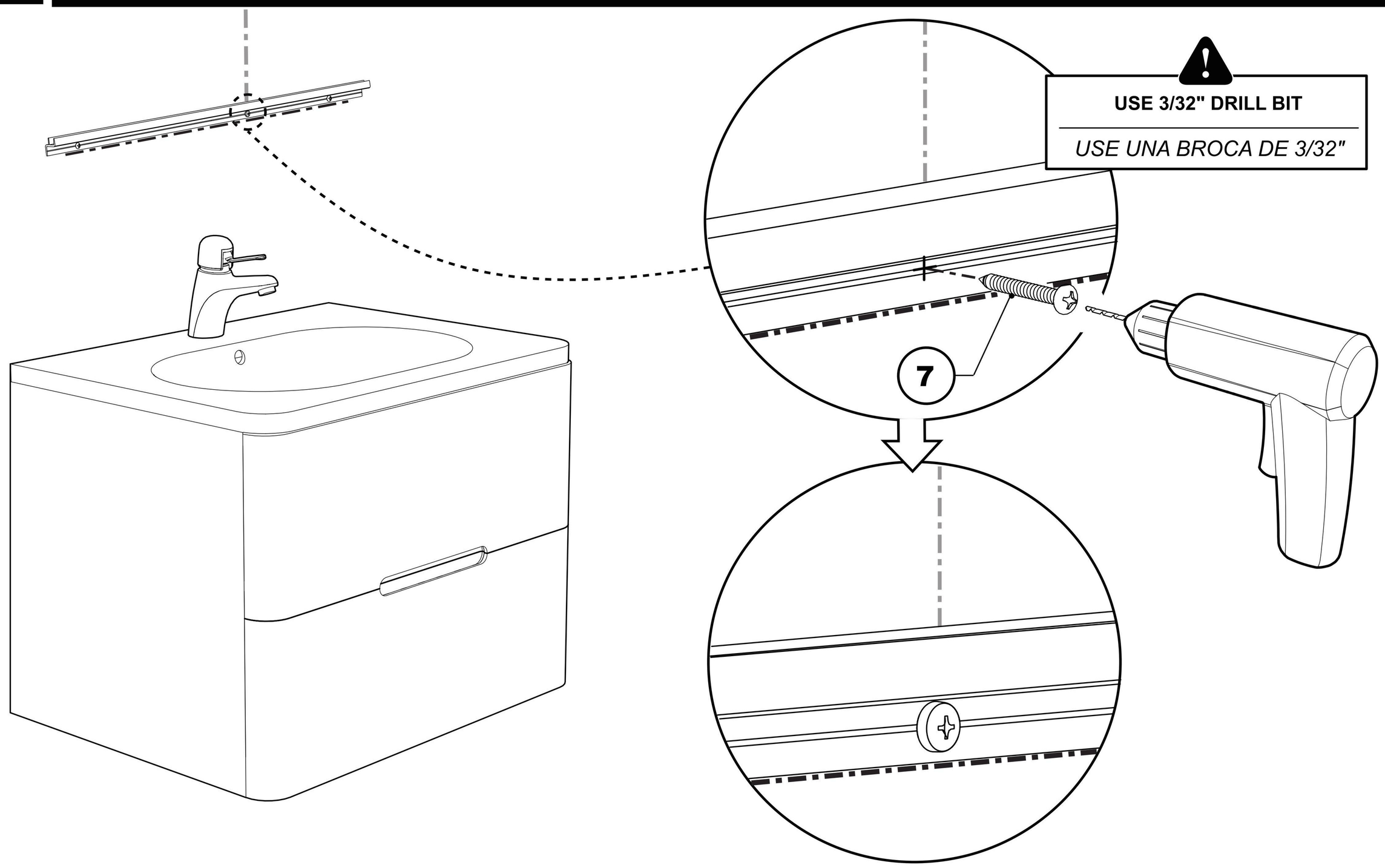

8 INSTALL THE TOP BRACKETS / *INSTALAR LOS SOPORTES SUPERIORES*

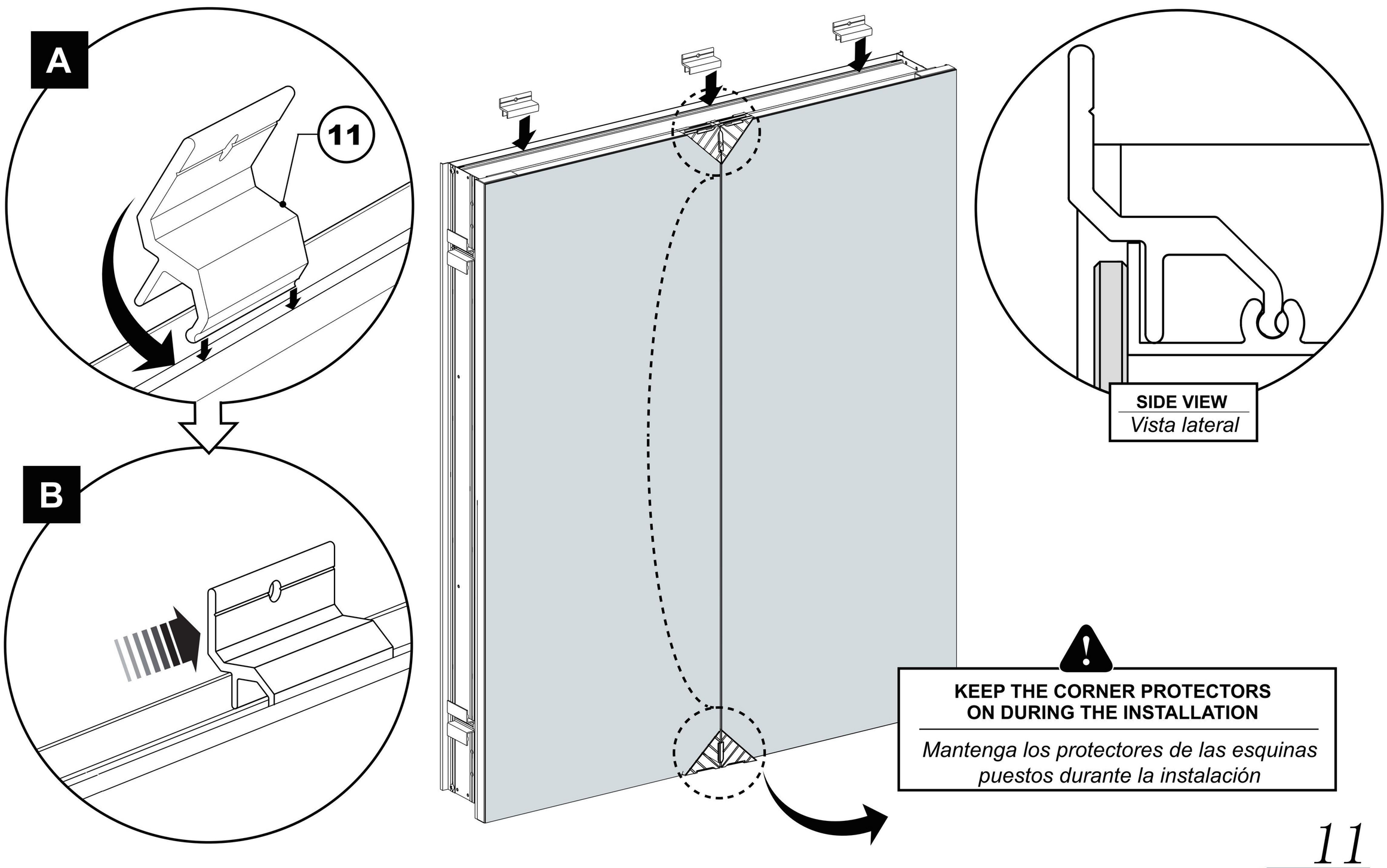

9 PLACE THE CABINET ON THE WALL / *COLOCAR EL ARMARIO EN LA PARED*

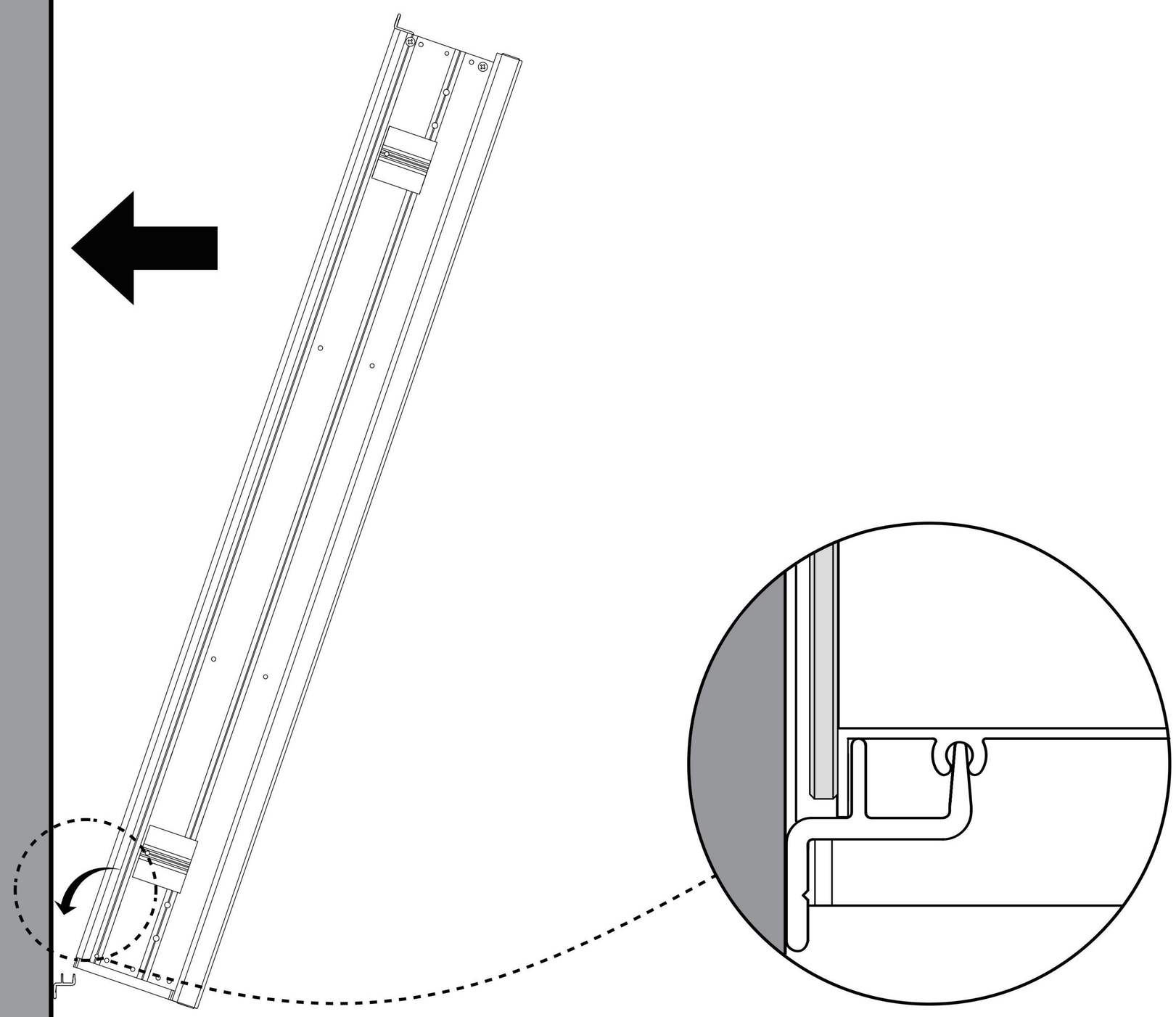

10 ADJUST THE BRACKETS AND INSTALL / *AJUSTAR LOS SOPORTES E INSTALAR*

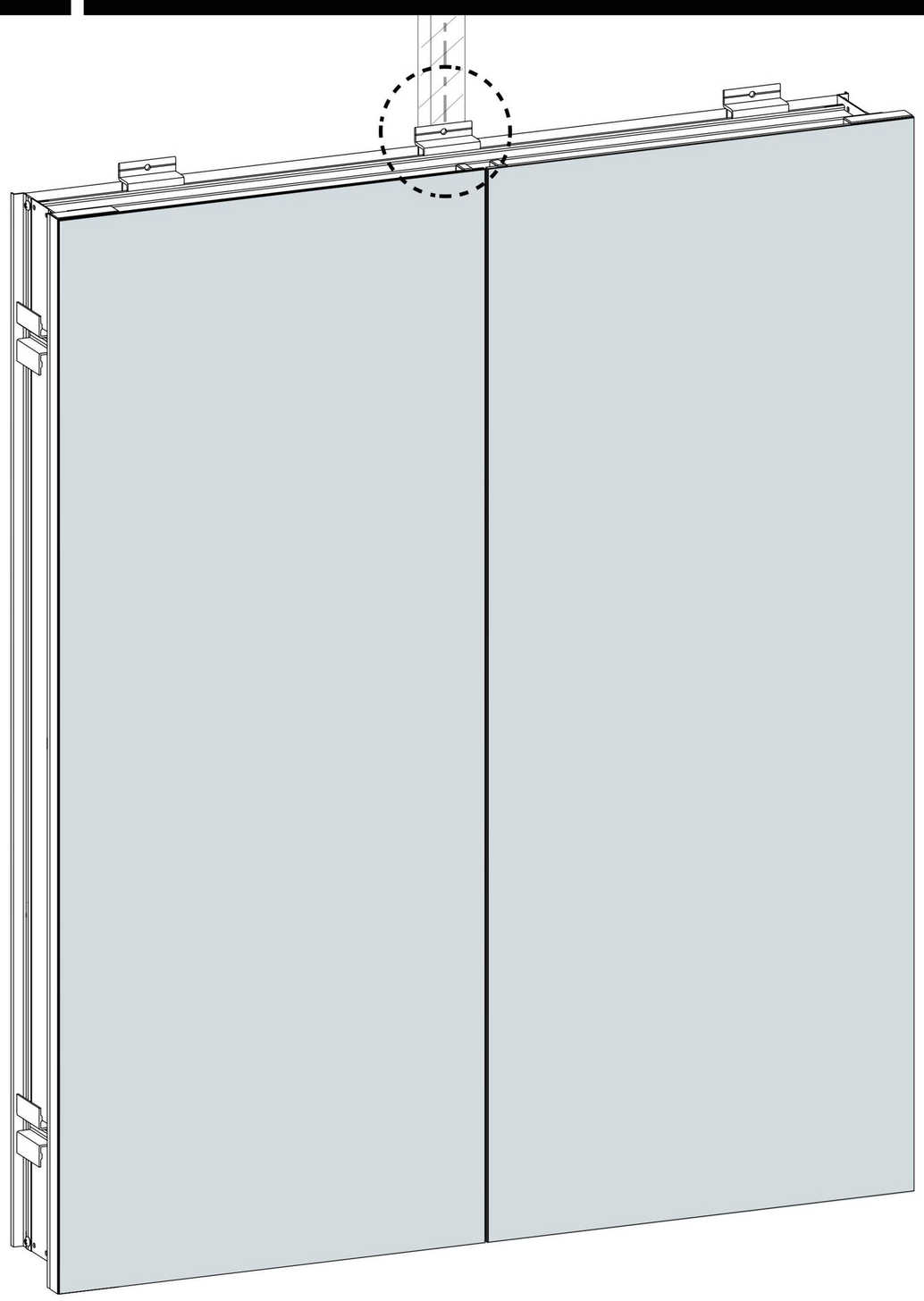

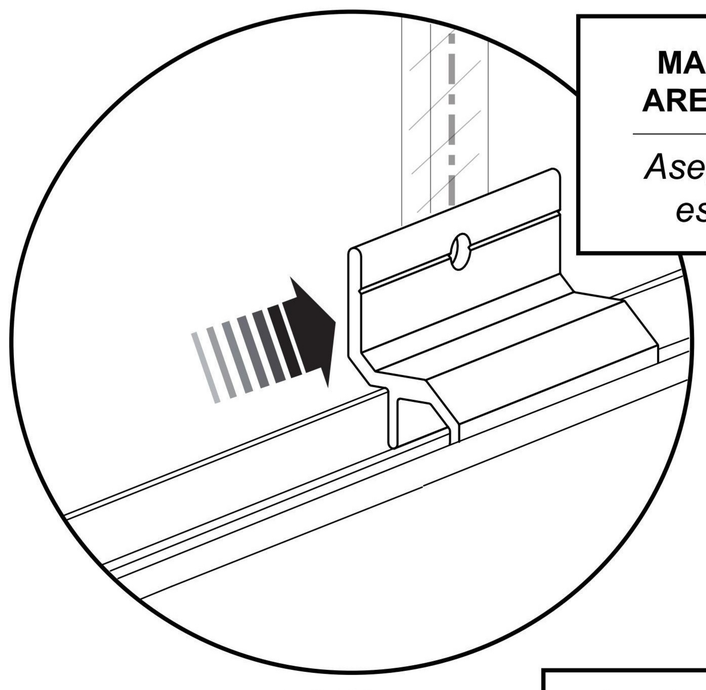

MAKE SURE THE BRACKETS ARE ALIGNED WITH THE STUD

Asegúrese de que los soportes estén alineados con la viga

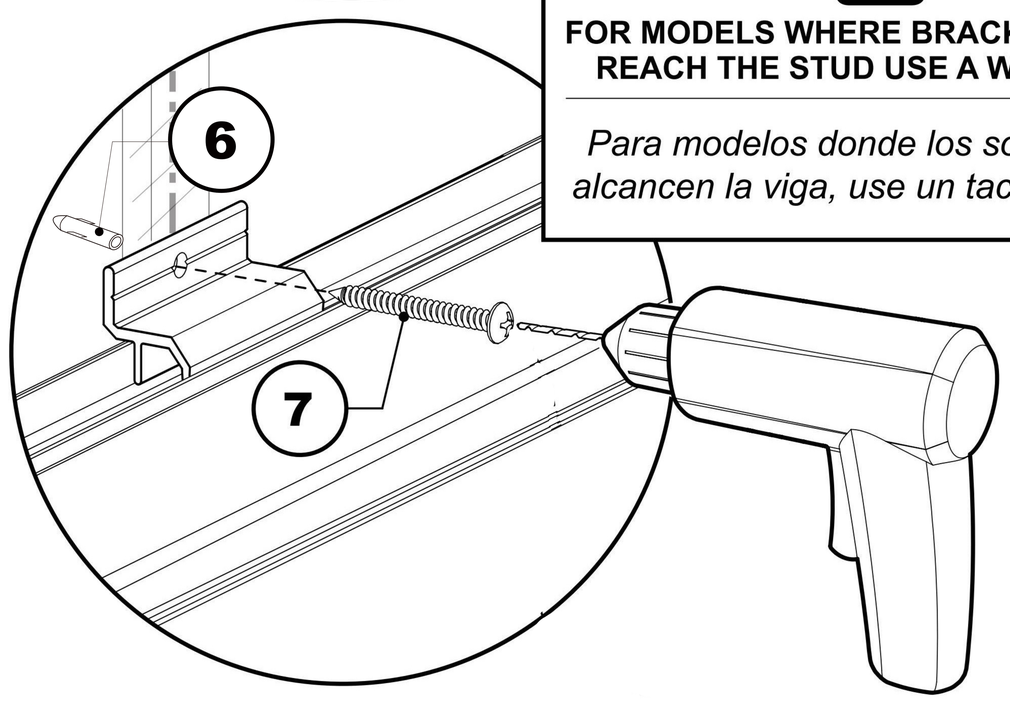

FOR MODELS WHERE BRACKETS DON'T REACH THE STUD USE A WALL PLUG

Para modelos donde los soportes no alcancen la viga, use un taco de pared

11 INSTALL THE SIDE PANELS / *INSTALAR LOS PANLES LATERALES*

REMOVE THE TAPE FROM THE SIDE BRACKETS BEFORE INSTALLING THE SIDE PANELS

Retire la cinta de los soportes laterales antes de instalar los paneles laterales

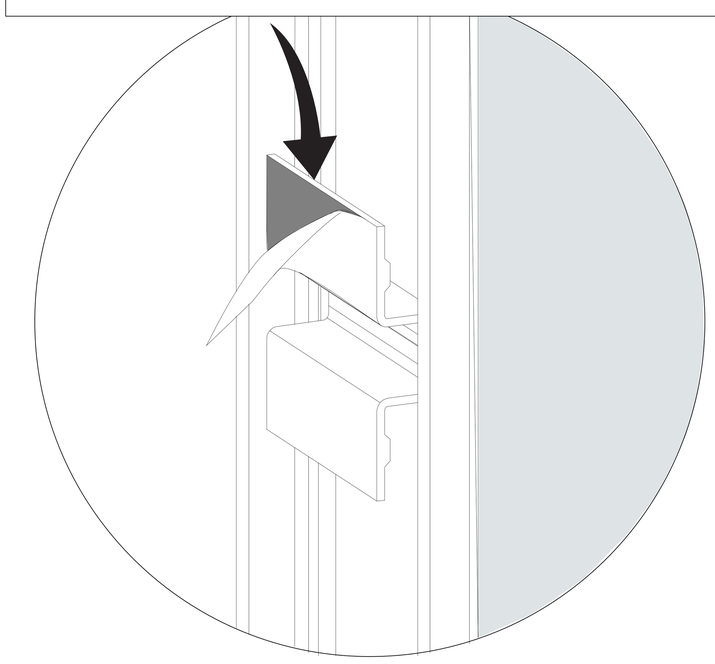

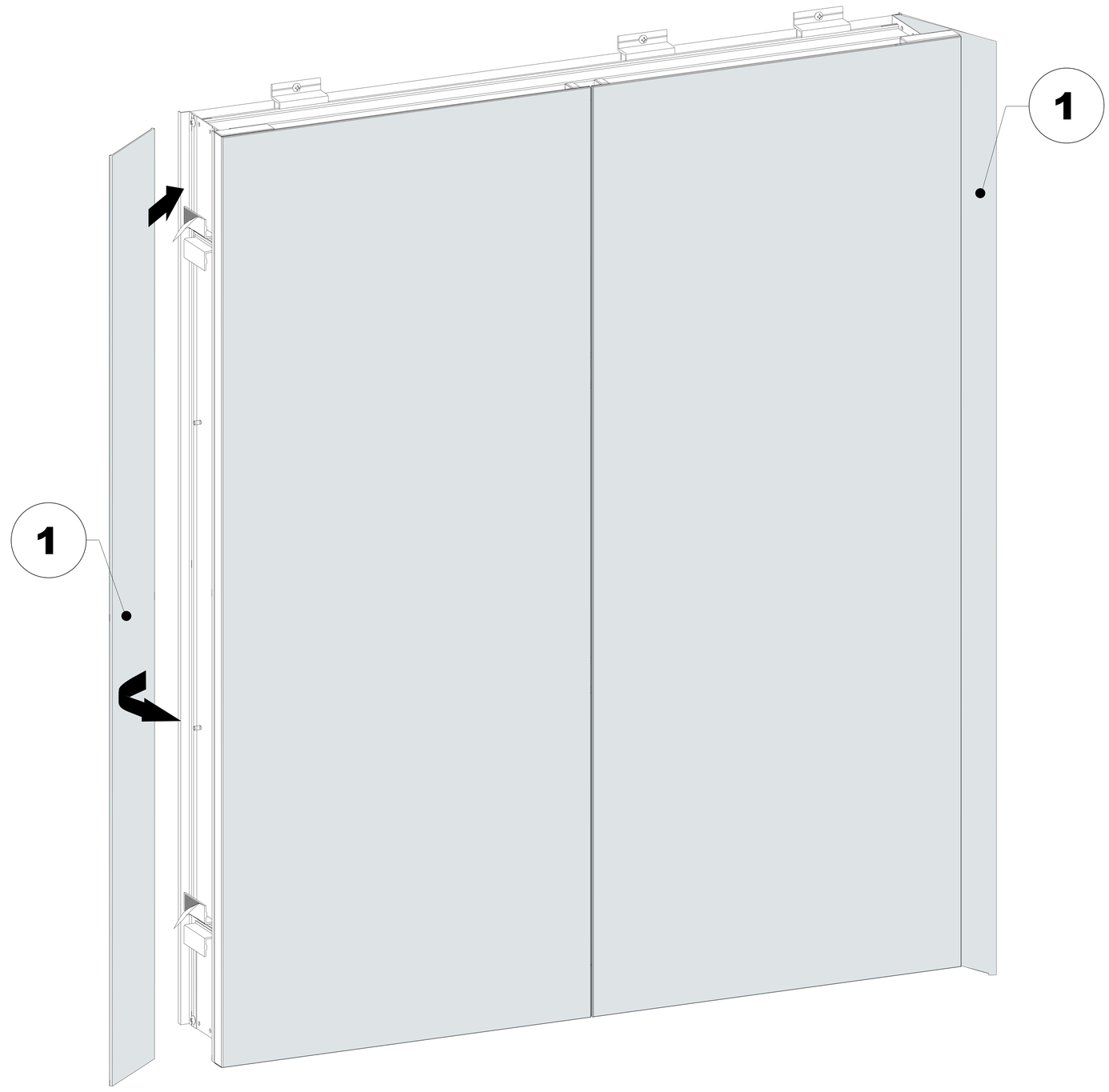

12 INSTALL THE TOP PLATE / *INSTALAR LA PLACA SUPERIOR*

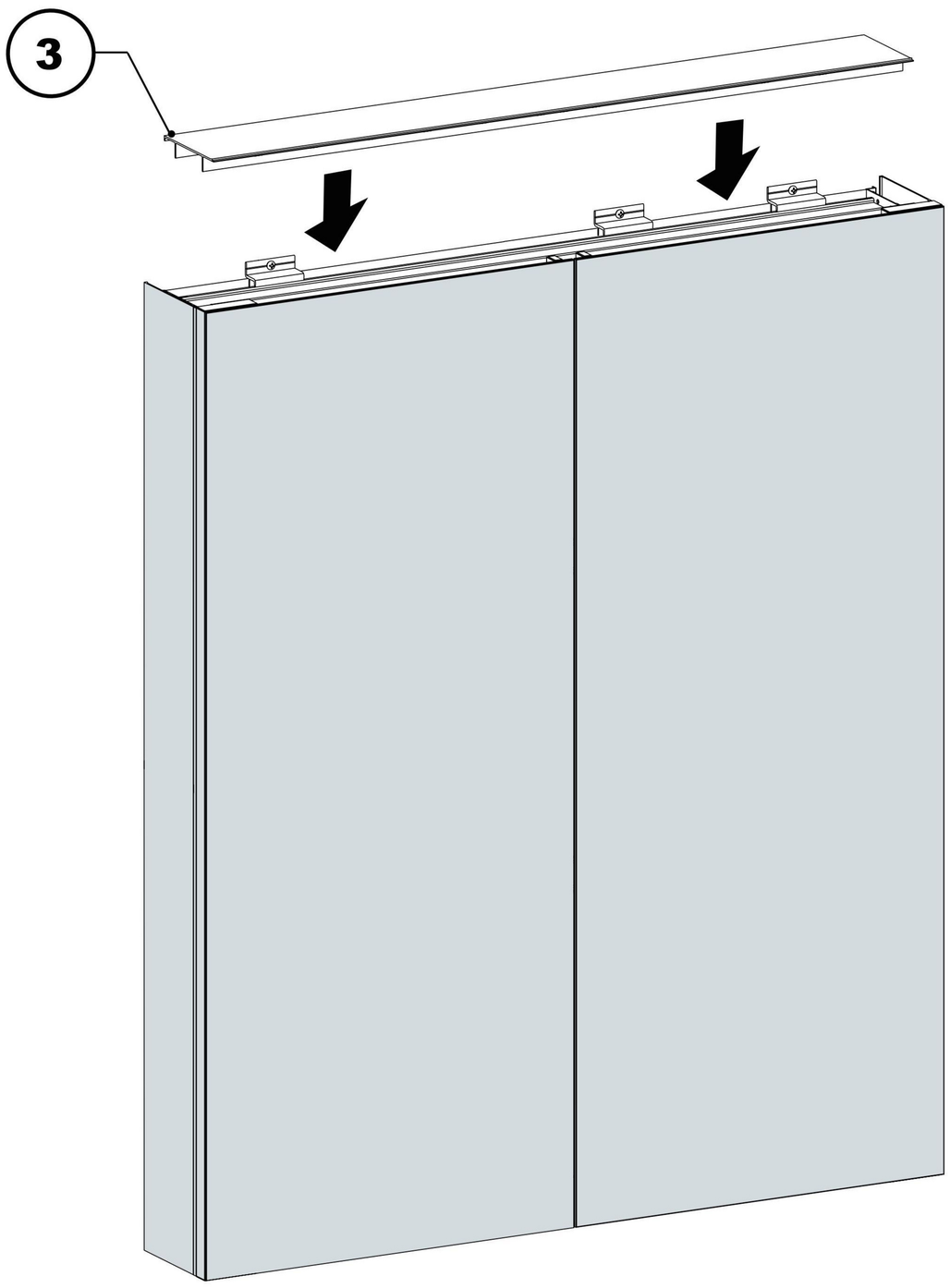

13 INSTALL THE SHELF SUPPORT PEG / *INSTALAR LA CLAVO DE SOPORTE DEL ESTANTE*

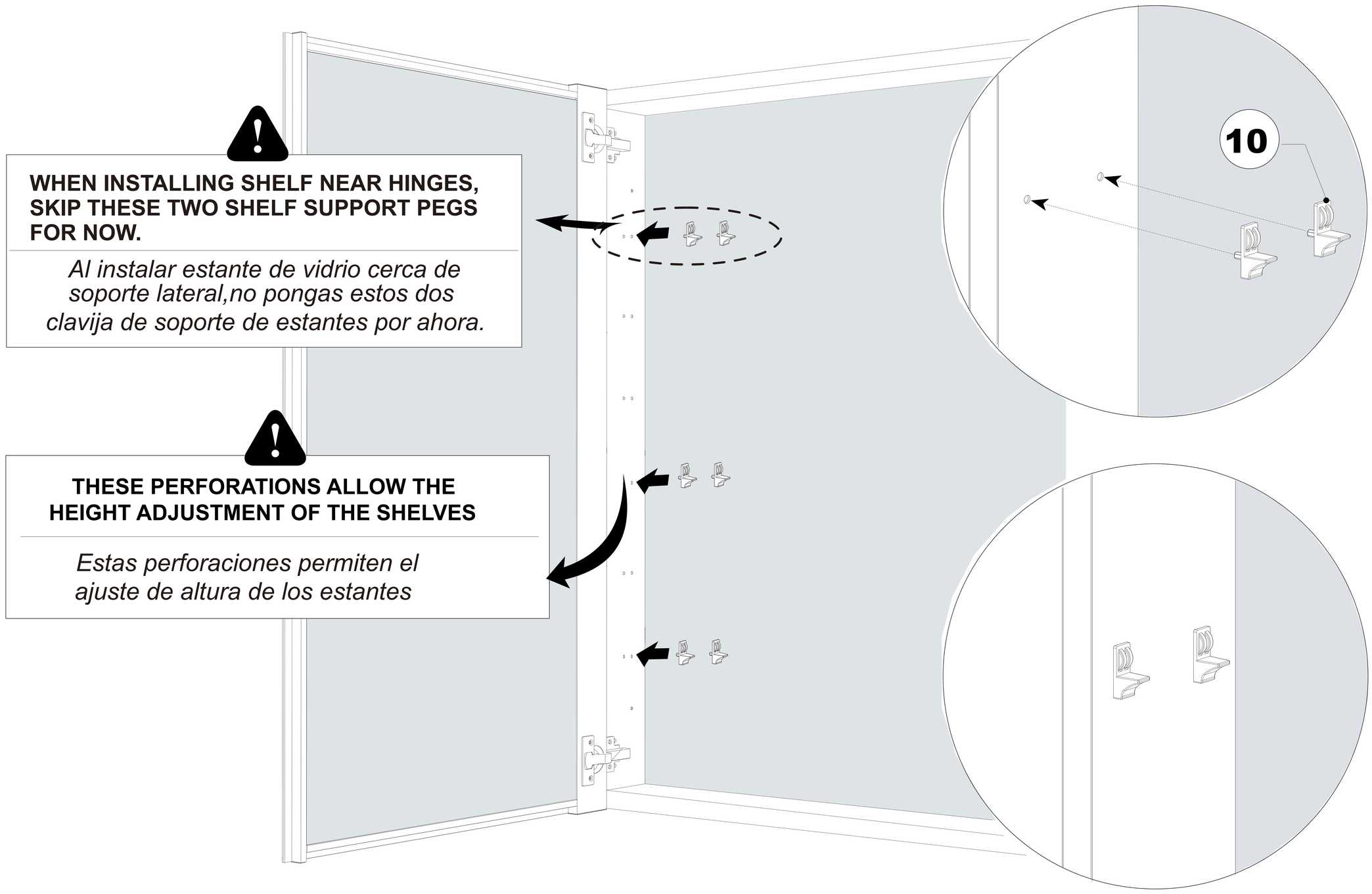

WHEN INSTALLING SHELF NEAR HINGES, SKIP THESE TWO SHELF SUPPORT PEGS FOR NOW.

Al instalar estante de vidrio cerca de soporte lateral,no pongas estos dos clavija de soporte de estantes por ahora.

THESE PERFORATIONS ALLOW THE HEIGHT ADJUSTMENT OF THE SHELVES

Estas perforaciones permiten el ajuste de altura de los estantes

14 INSTALL THE GLASS SHELVES / *INSTALAR LOS ESTANTES DE VIDRIO*

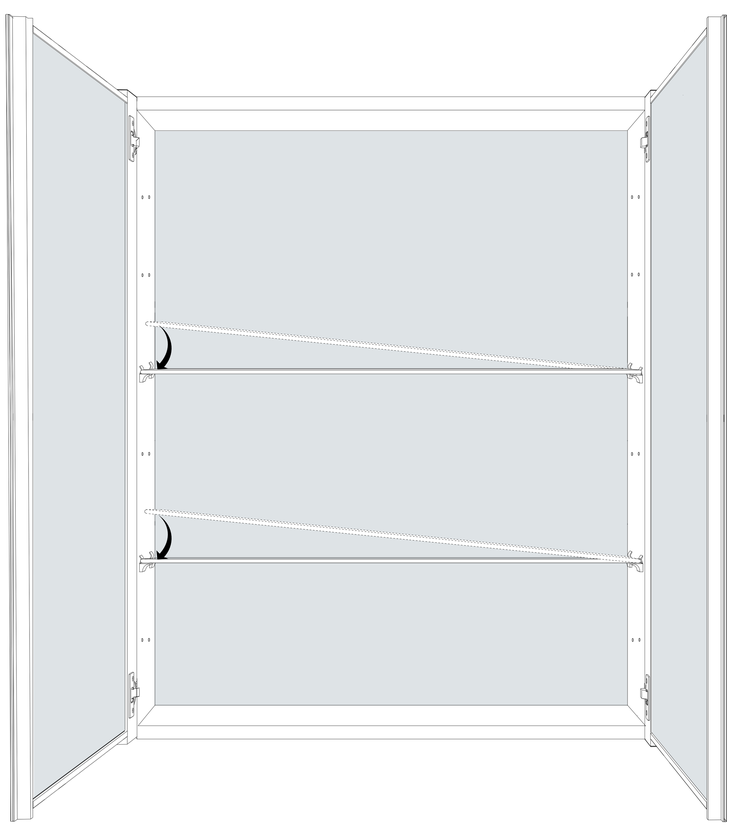

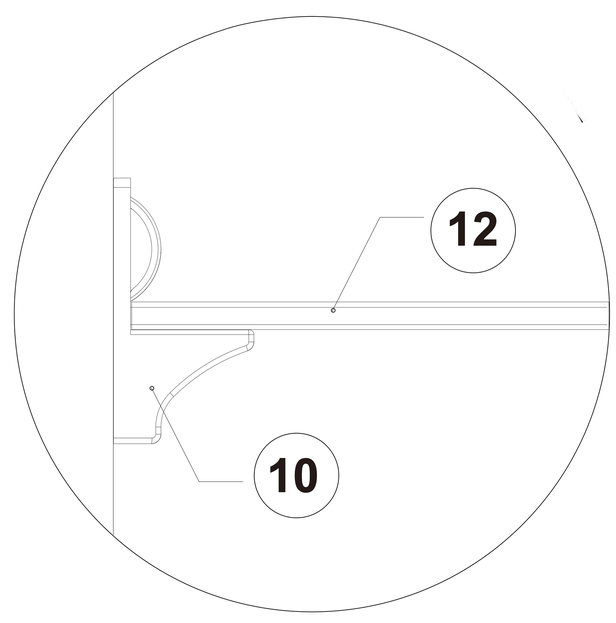

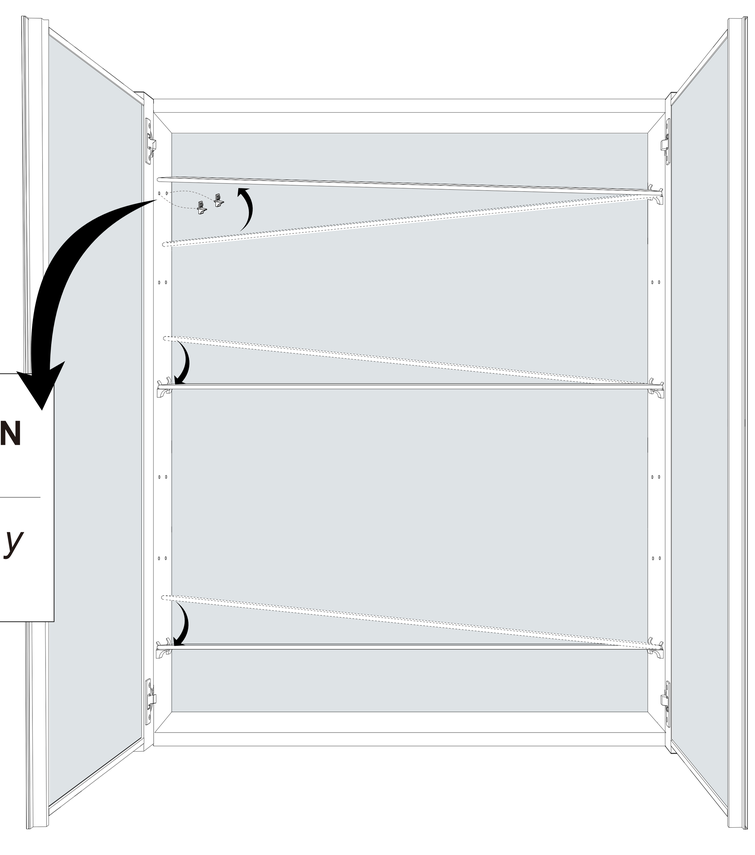

LAY THE GLASS SHELF FIRST, AND THEN PLACE THE SHELF SUPPORT PEG.

Coloque primero el estantede de vidrio y luego coloque el soporte del estante.

15 INSTALL THE HOLE CAPS / *INSTALAR LAS TAPAS DE LOS AGUJEROS*

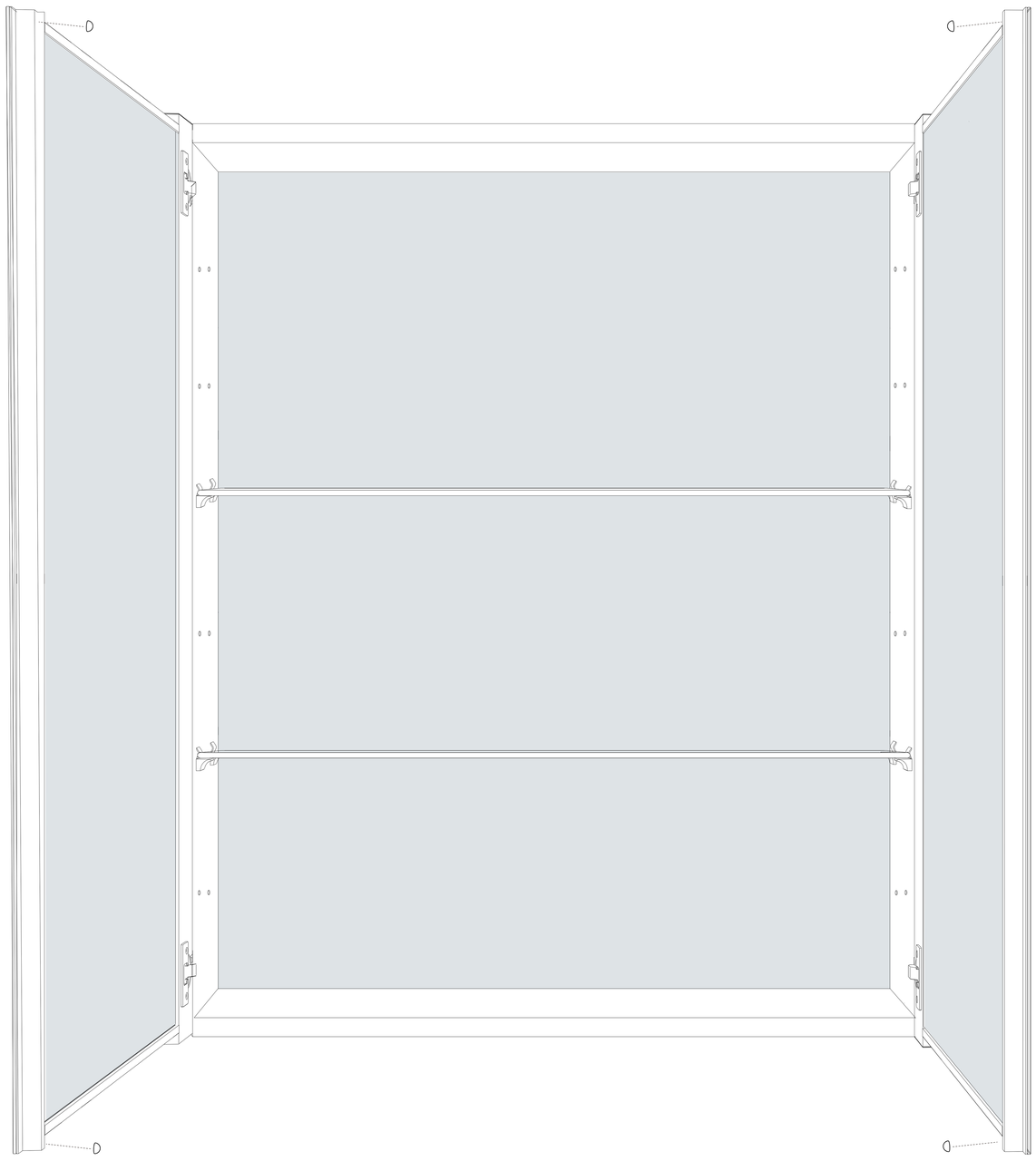

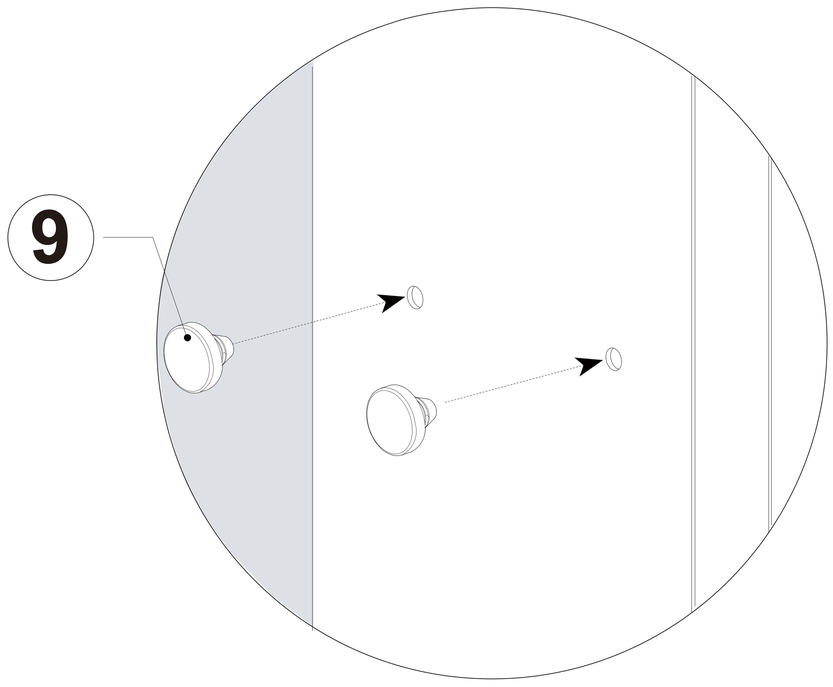

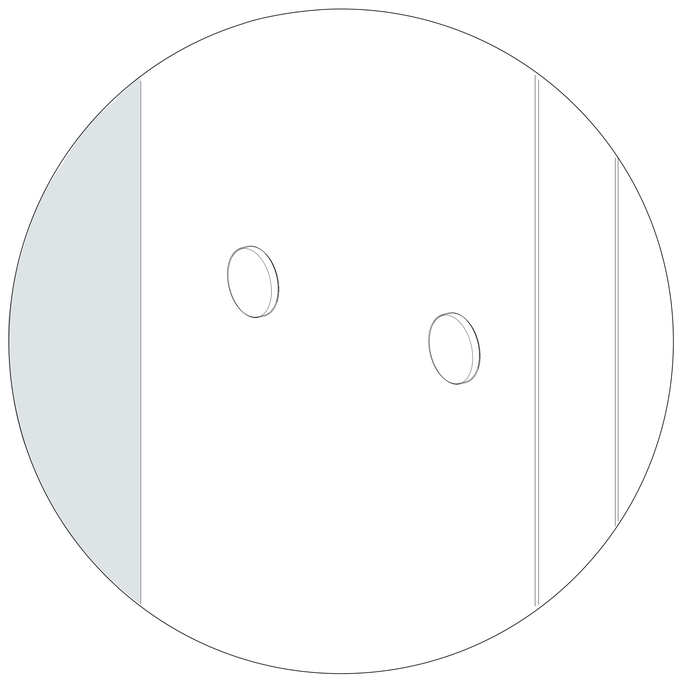

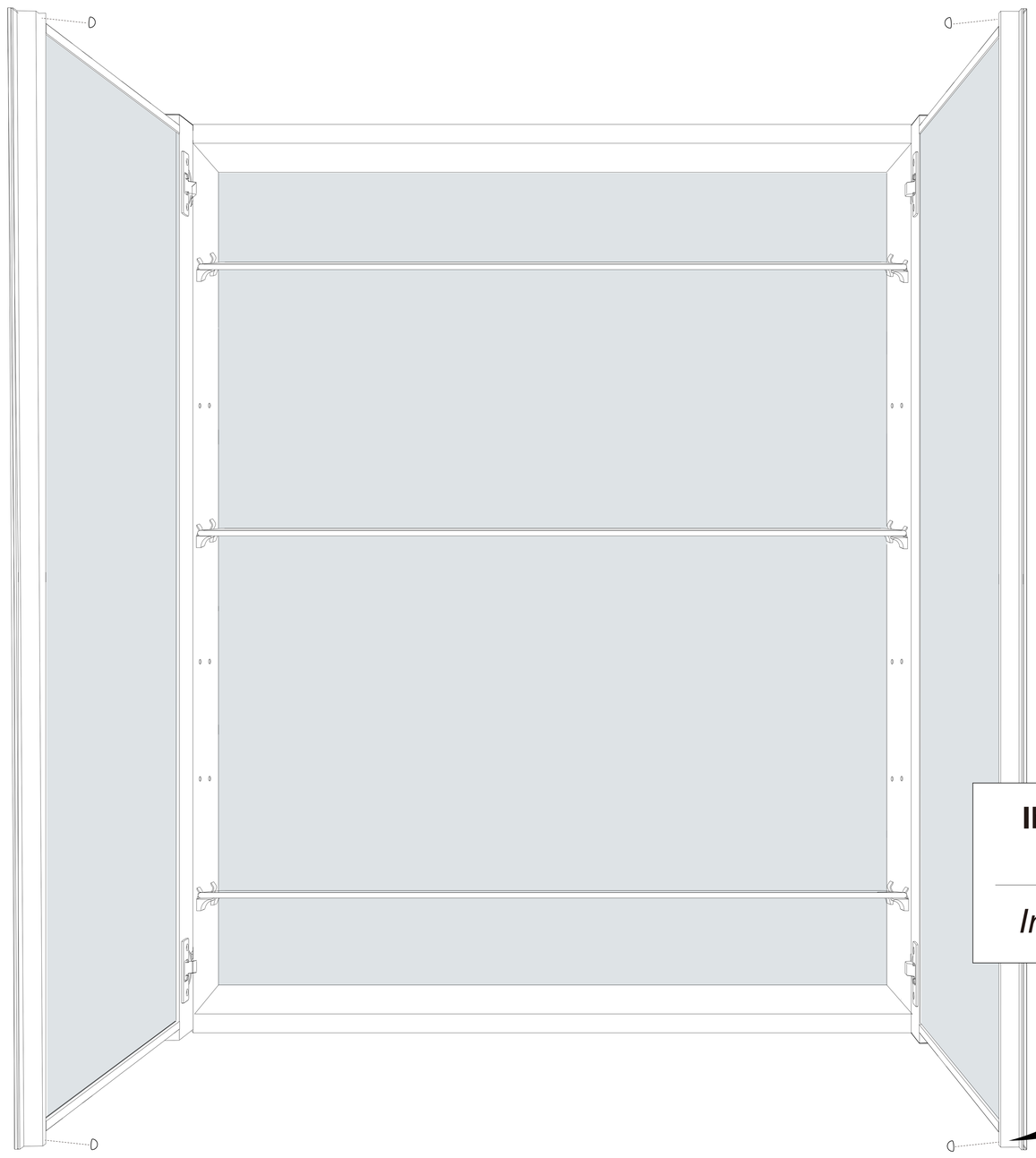

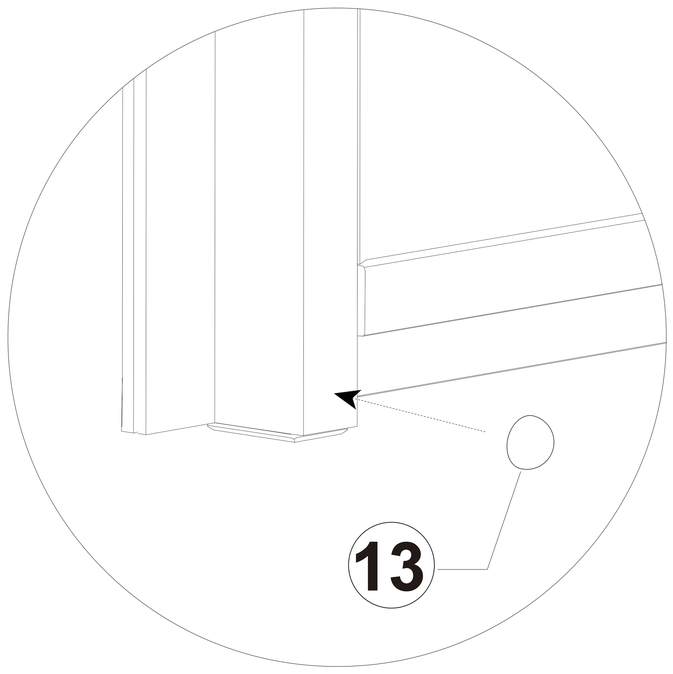

INSTALL THE ANTI-COLLISION BUMPERS.

Instale las perlas de antiimpacto.

16 ADJUST THE DOORS / *AJUSTAR LAS PUERTAS*

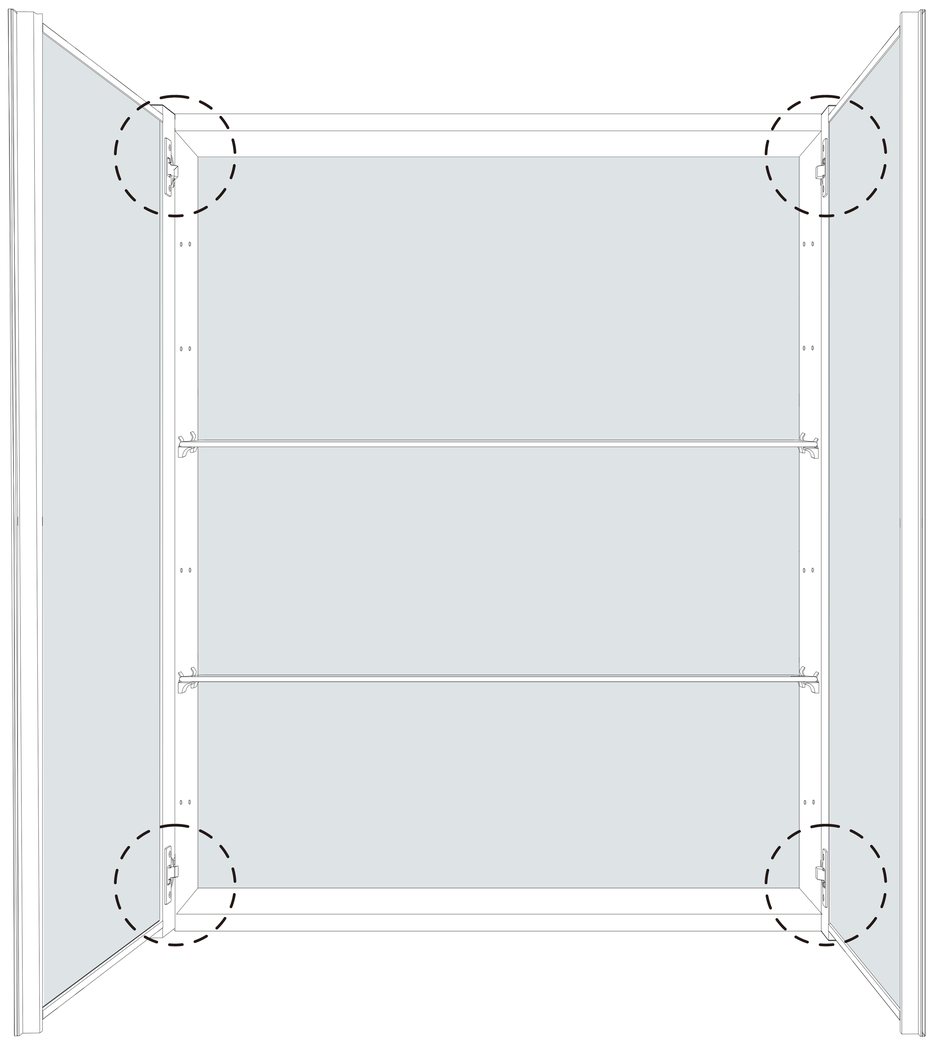

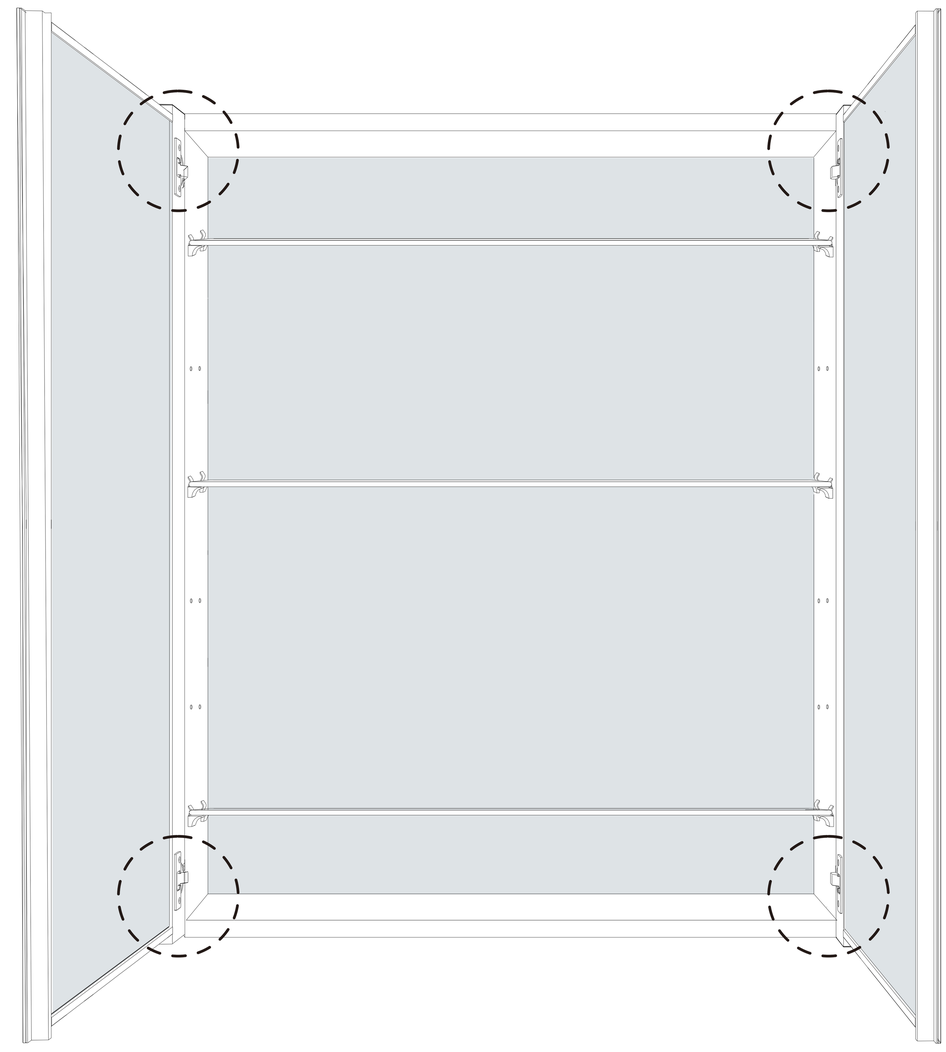

A ADJUST THE GAP BETWEEN DOOR AND CABINET / *Ajustar el espacio entre la puerta y el armario*

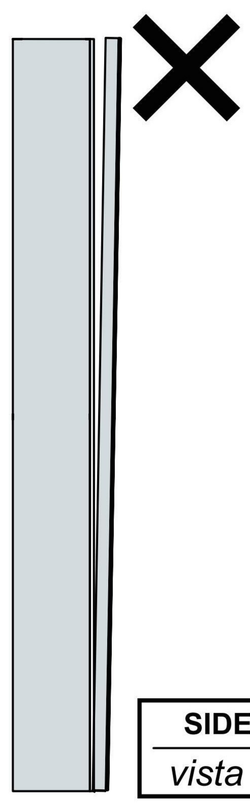

SIDE VIEW
vista lateral

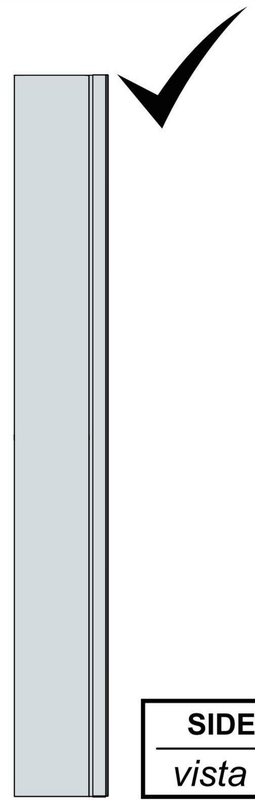

SIDE VIEW
vista lateral

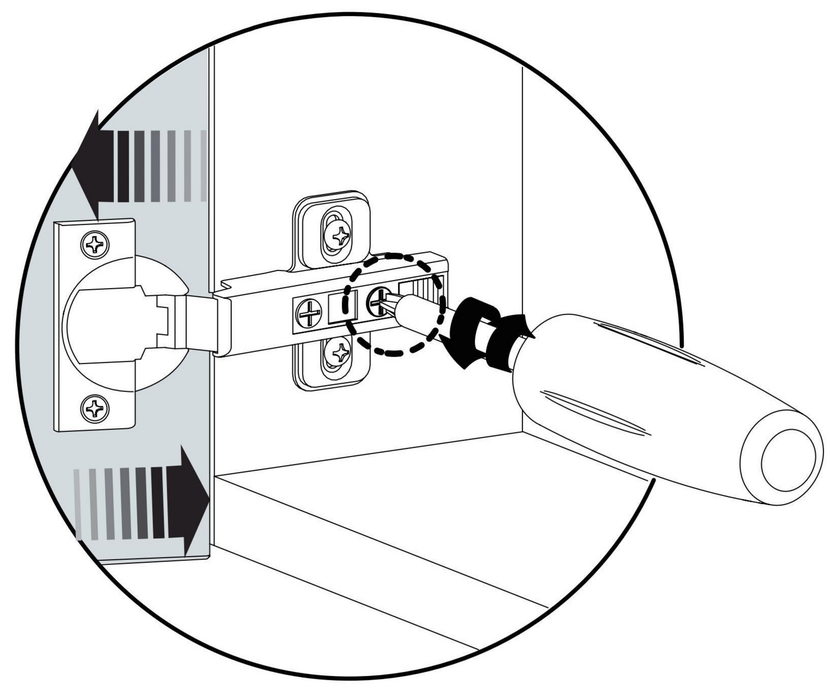

B ADJUST THE GAP BETWEEN DOORS / *Ajustar el espacio entre las puertas*

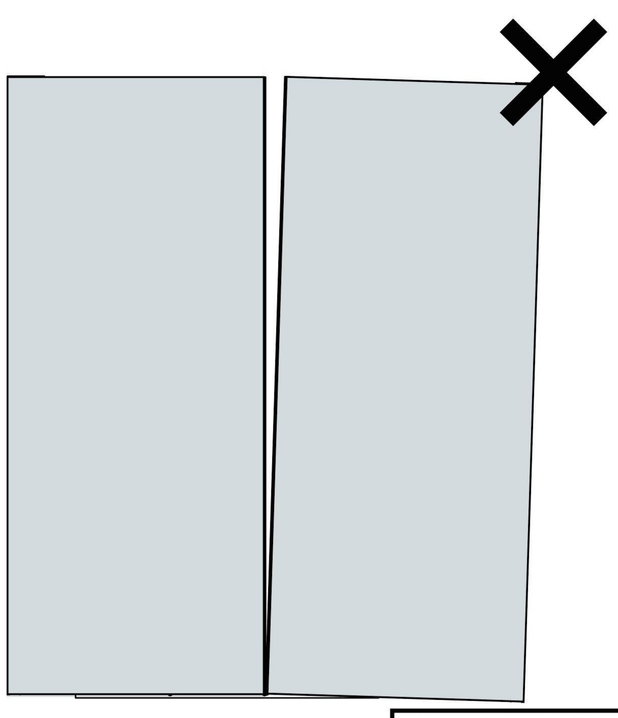

FRONT VIEW
Vista frontal

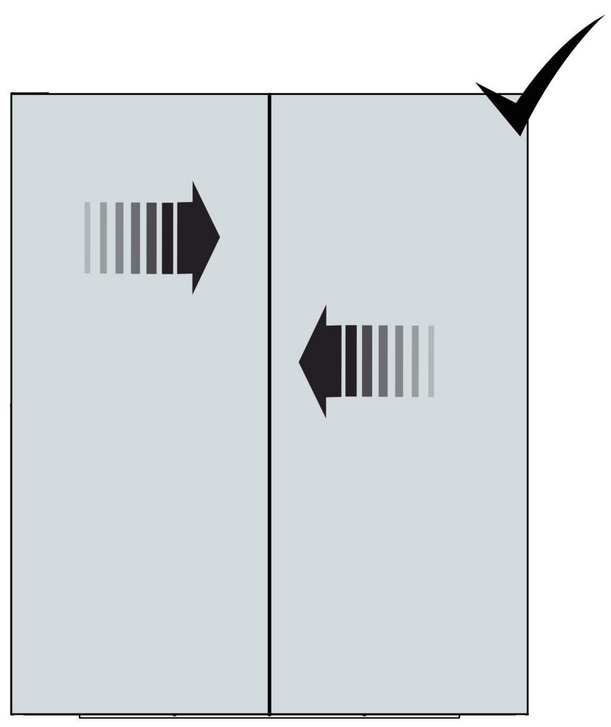

FRONT VIEW
Vista frontal

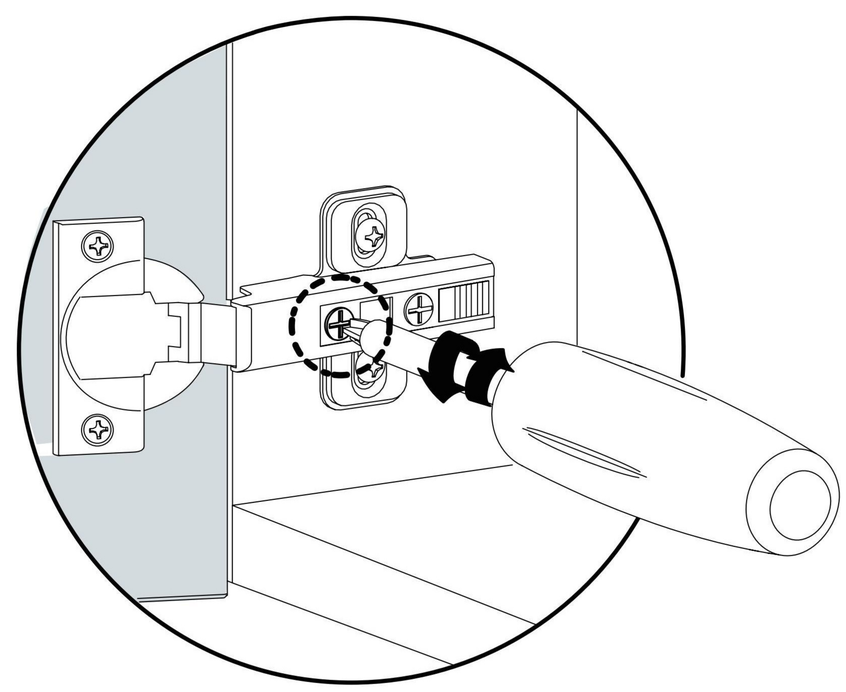

1 REMOVE THE SIDE MOUNTED BRACKET / *RETIRAR EL SOPORTE LATERAL*

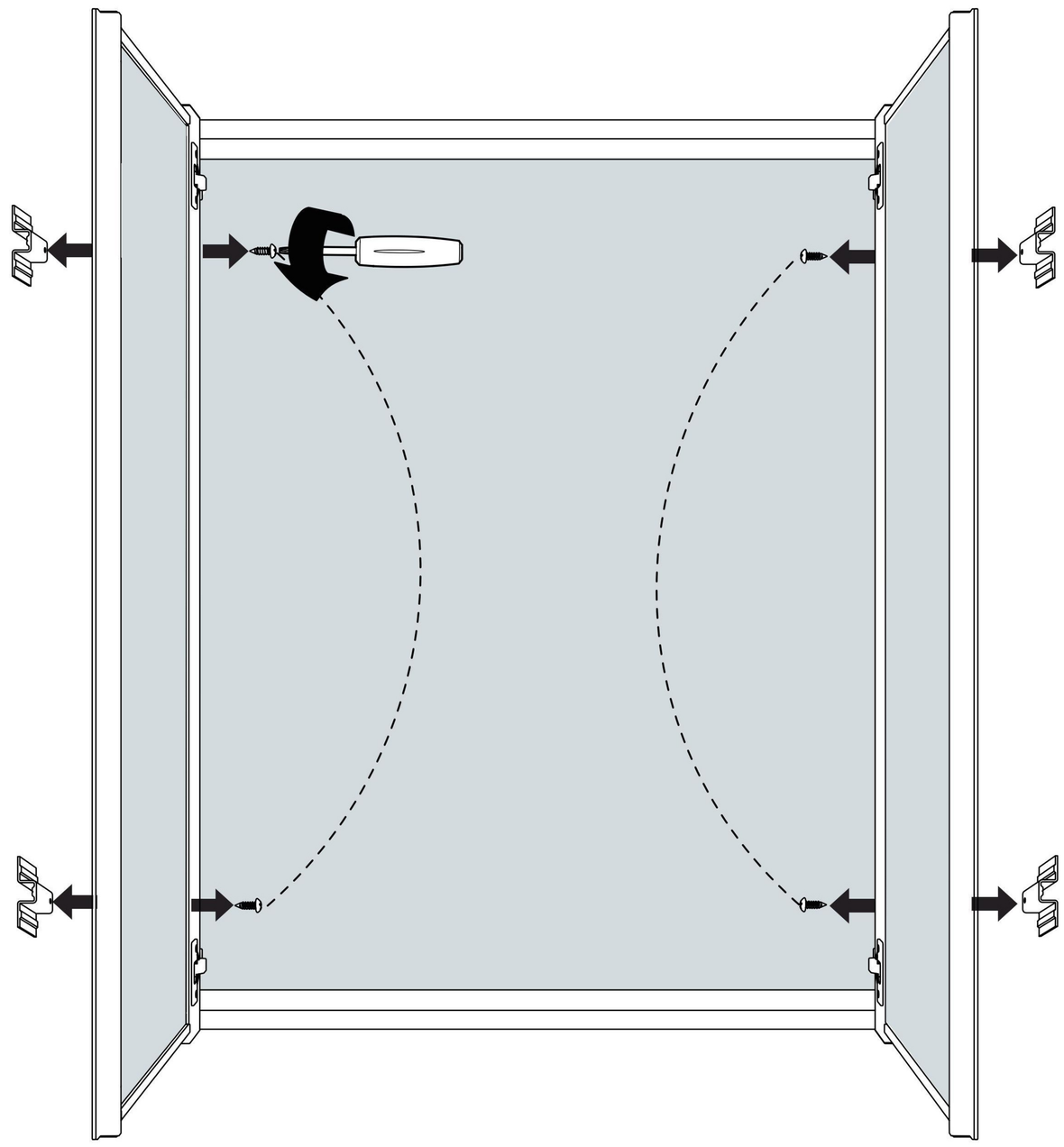

2 LEVEL AND MARK THE POSITION / *NIVELAR Y MARCAR LA POSICIÓN*

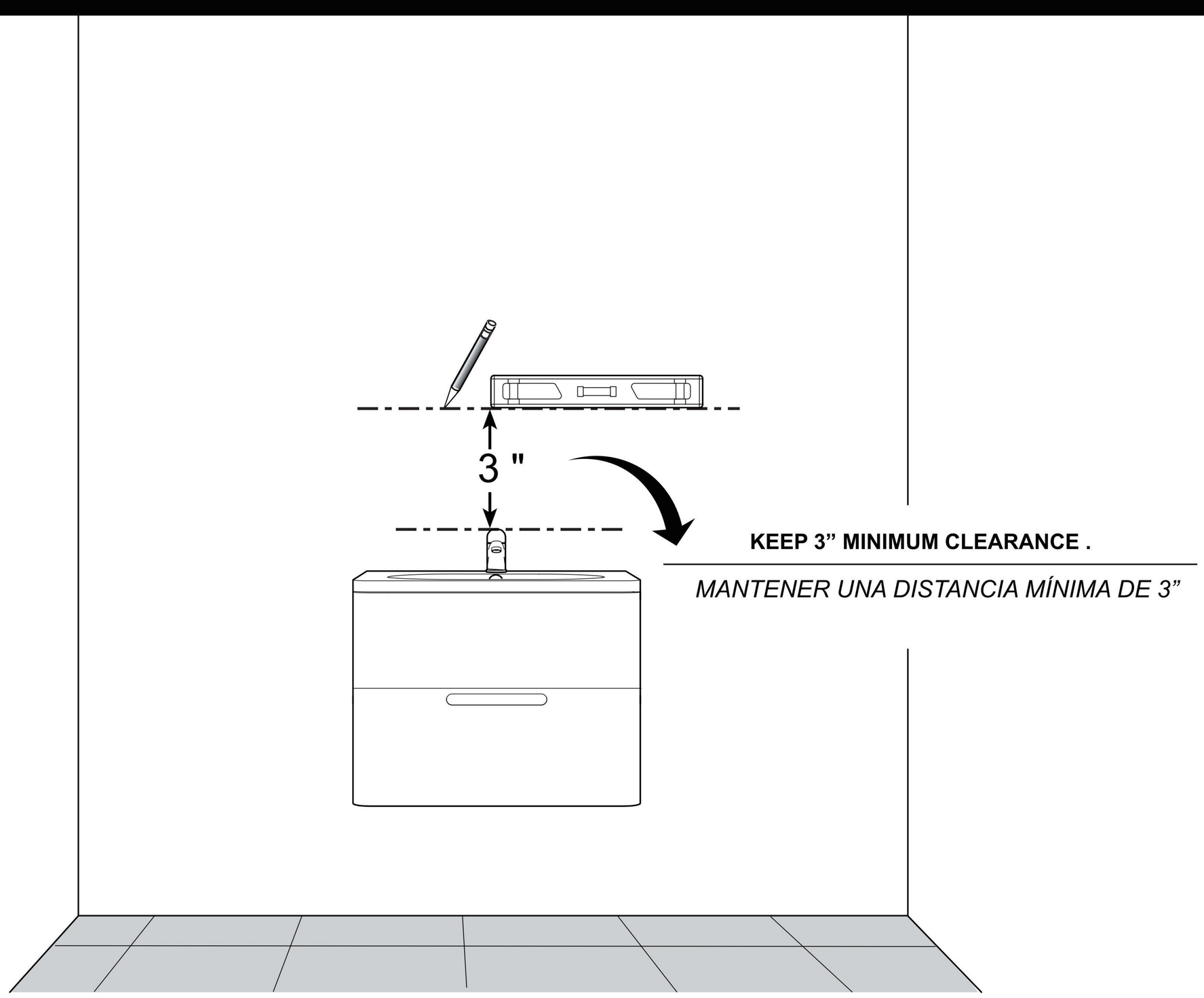

3 LEVEL AND MARK THE DIMENSION FOR RECESSED CABINET
NIVELAR Y MARCAR LAS DIMENSIONES PARA EL ARMARIO EMPOTRADO

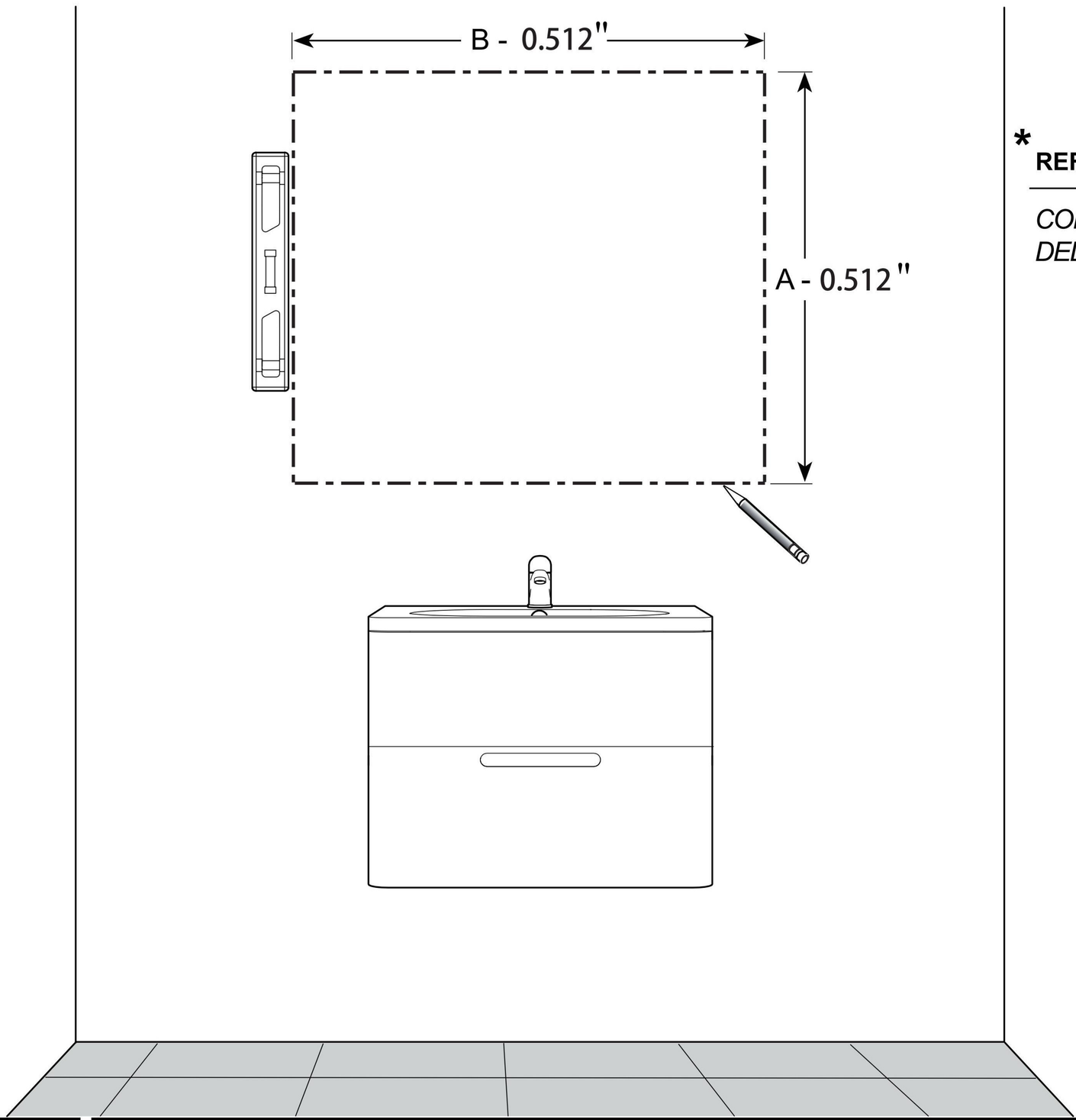

* **REFER TO PAGES 5 TO 7 FOR CUTOUT SIZE SPECIFICATIONS**

CONSULTE LAS PÁGINAS 5 A 7 PARA LAS ESPECIFICACIONES DEL TAMAÑO DEL CORTE

4 WALL PREPARATION / *PREPARACIÓN DE LA PARED*

IT IS RECOMMENDED TO HAVE THIS STAGE CARRIED OUT BY A PROFESSIONAL

Se recomienda que esta etapa sea realizada por un profesional

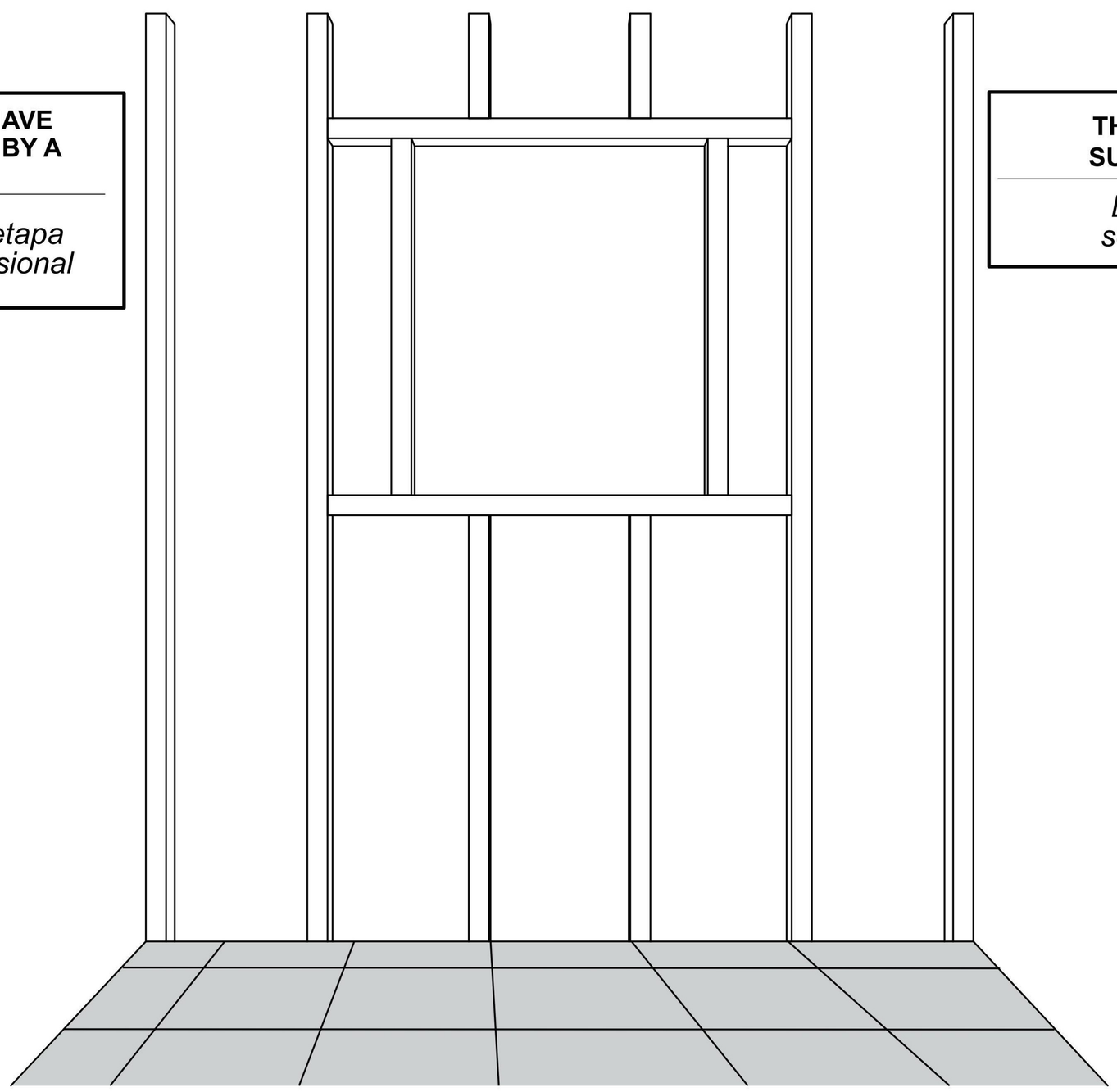

THE CABINET MUST BE SUPPORTED BY A STUD

El armario debe estar soportado por una viga

5 PLACE THE CABINET INTO THE WALL / *COLOCAR EL ARMARIO EN LA PARED*

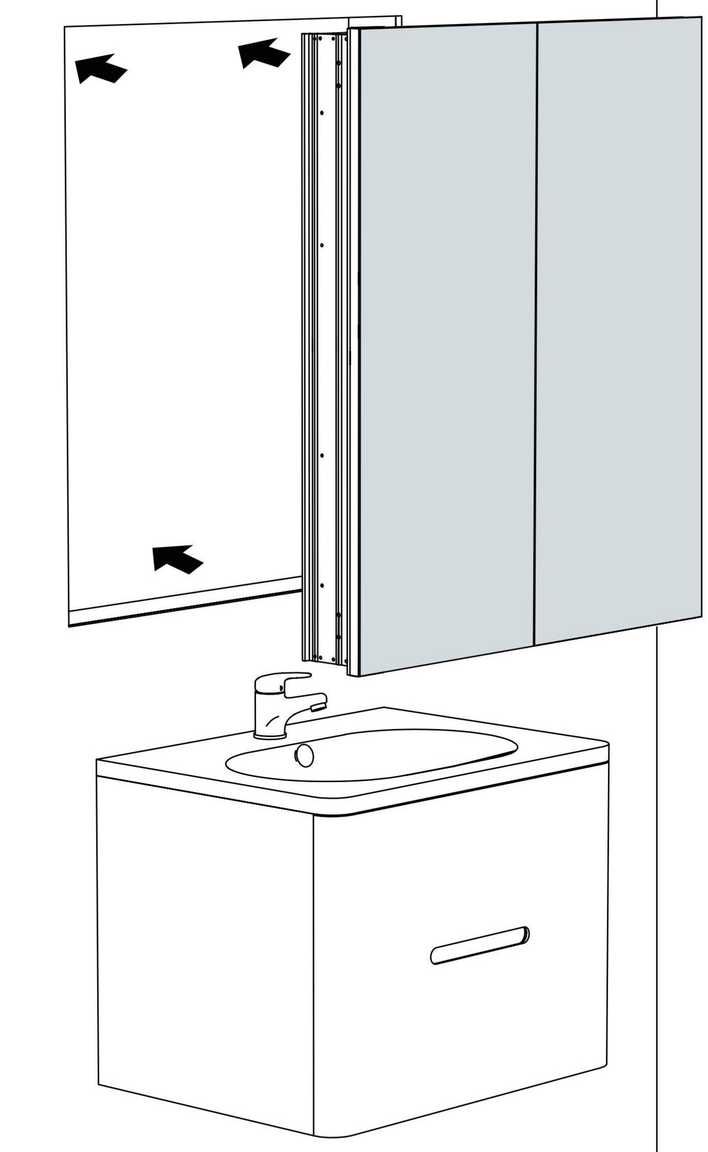

6 SECURE THE MEDICINE CABINET INTO THE WALL / *FIJAR EL ARMARIO DE MEDICINA A LA PARED*

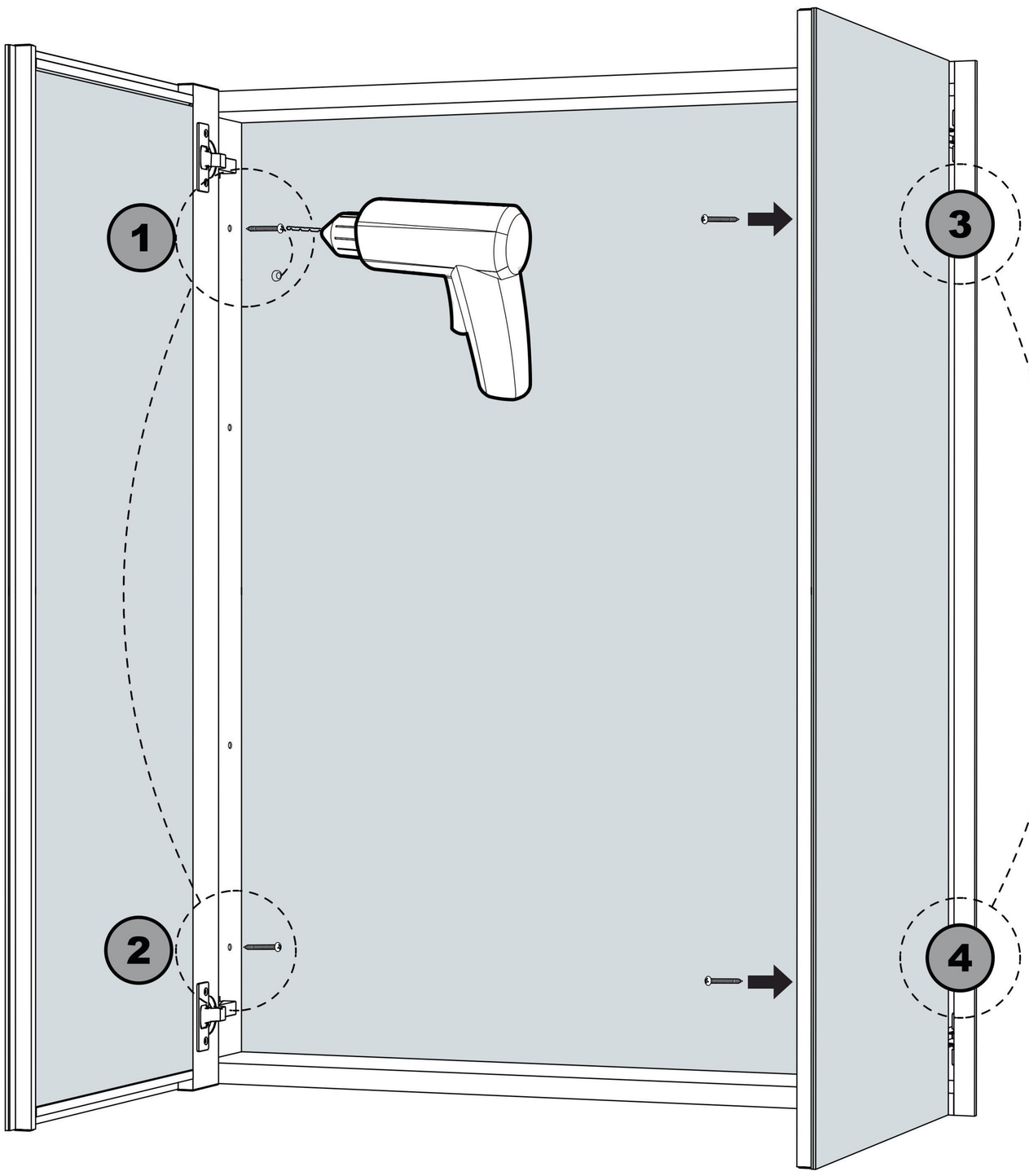

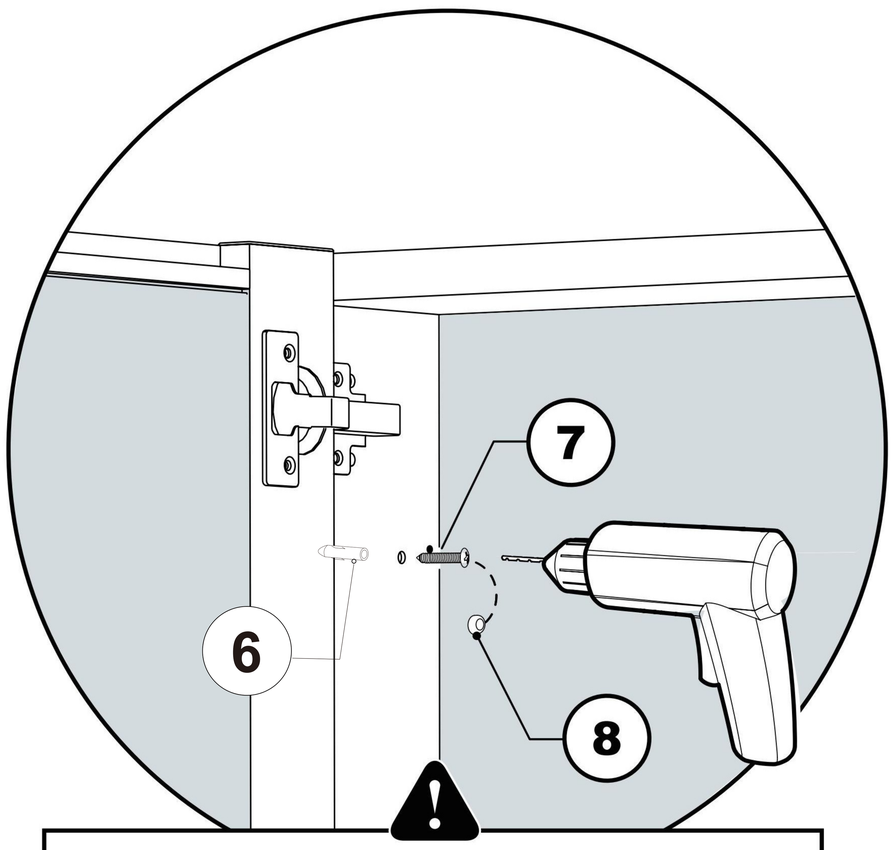

DON'T TIGHTEN THE SCREW WITH A DRILL. TIGHTEN THE SCREW MANUALLY

No apriete el tornillo con un taladro. Apriete el tornillo manualmente.

7 INSTALL THE SHELF SUPPORT PEGS / *INSTALAR LAS CLAVIJAS DE SOPORTE DEL ESTANTE*

WHEN INSTALLING SHEF NEAR HINGES, SKIP THESE TWO SHELF SUPPORT PEGS FOR NOW.

Al instalar estante de vidrio cerca de soporte lateral,no pongas estos dos clavija de soporte de estantes por ahora.

THESE PERFORATIONS ALLOW THE HEIGHT ADJUSTMENT OF THE SHELVES

Estas perforaciones permiten el ajuste de altura de los estantes

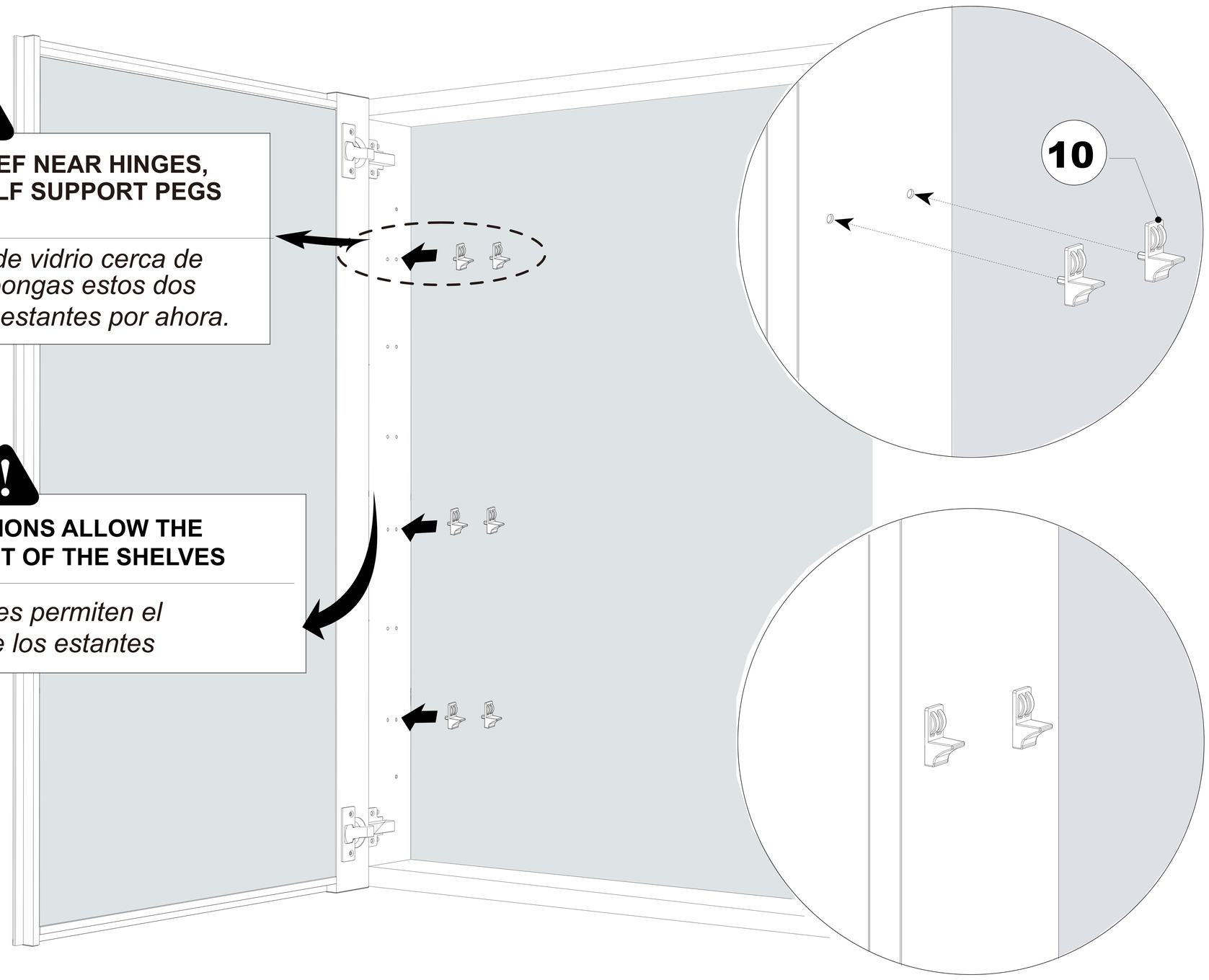

8 INSTALL THE GLASS SHELVES / *INSTALAR LOS ESTANTES DE VIDRIO*

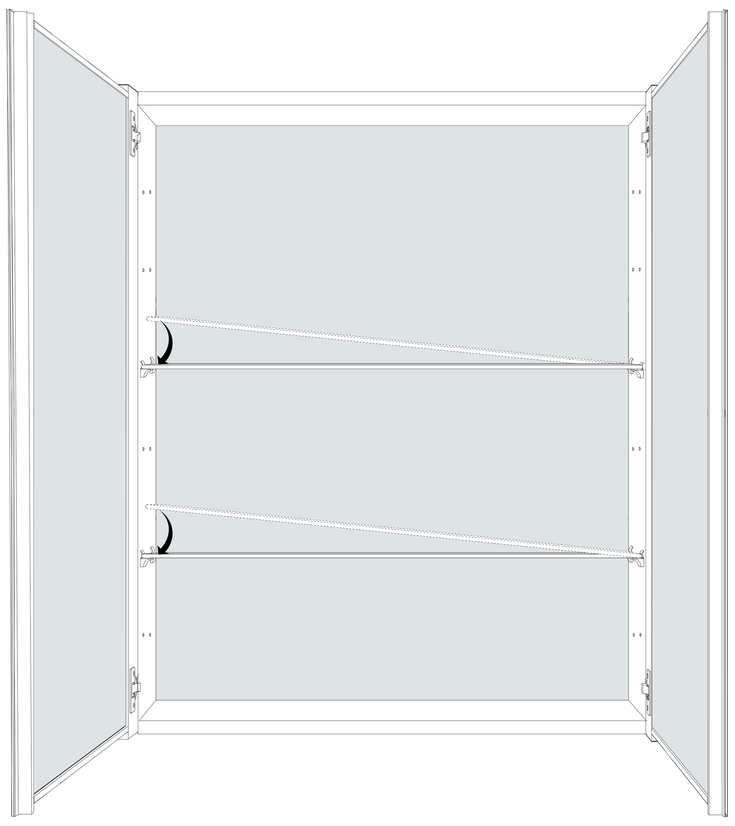

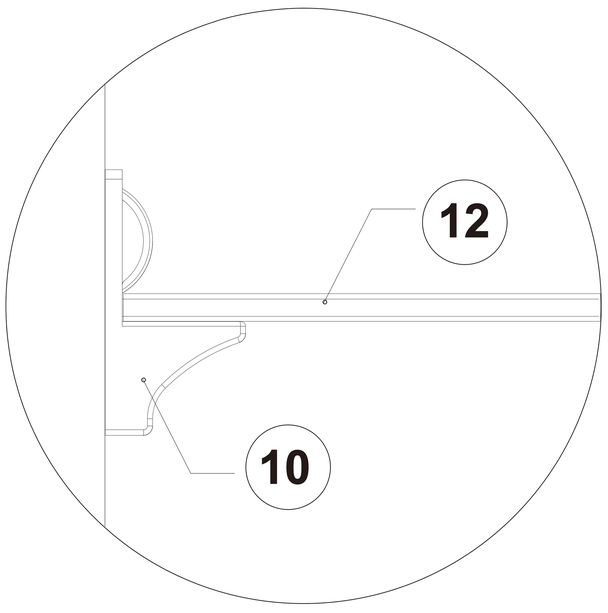

LAY THE GLASS SHELF FIRST AND THEN THE SHELF SUPPORT PEG.

Coloque primero el estante de vidrio y luego los dos clavija de soporte de eatantes.

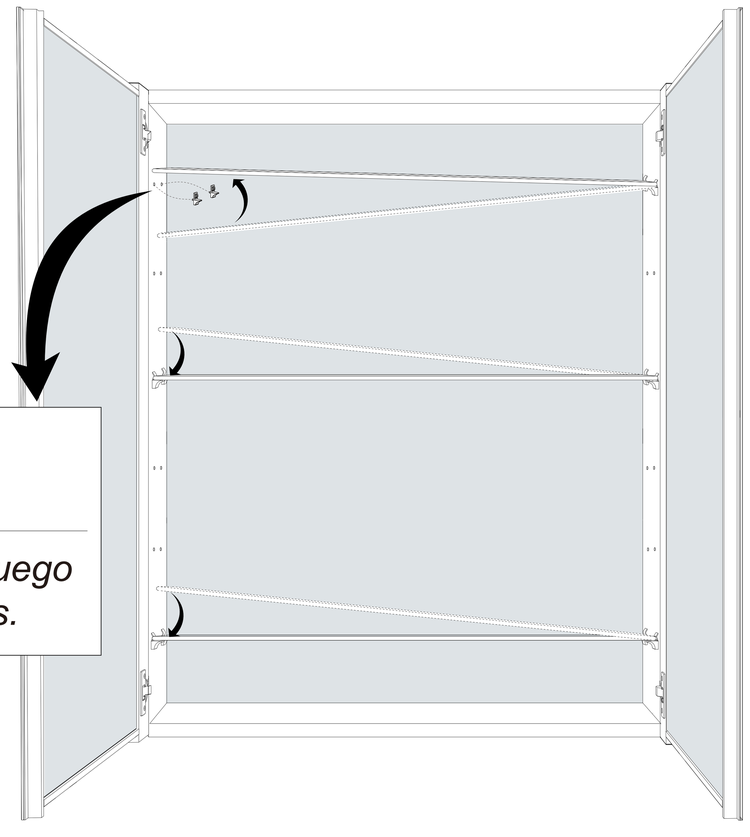

9 INSTALL THE HOLE CAPS / *INSTALAR LAS TAPAS DE LOS AGUJEROS*

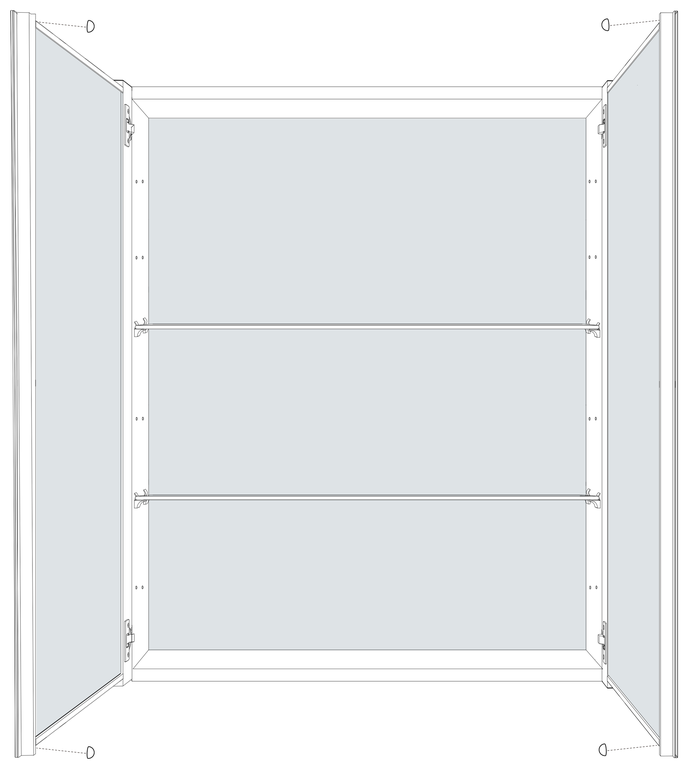

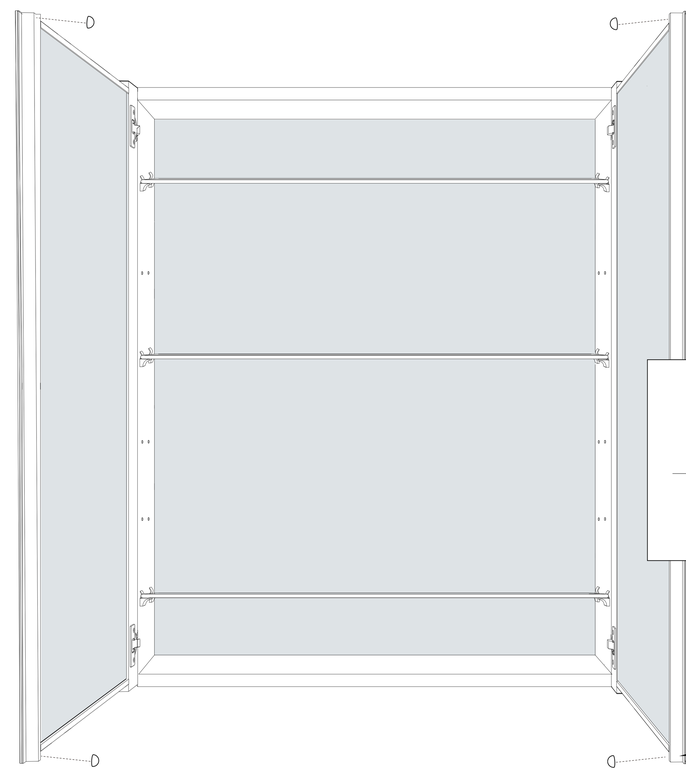

INSTALL THE ANTI-COLLISION BUMPERS.

Instale las perlas de antiimpacto.

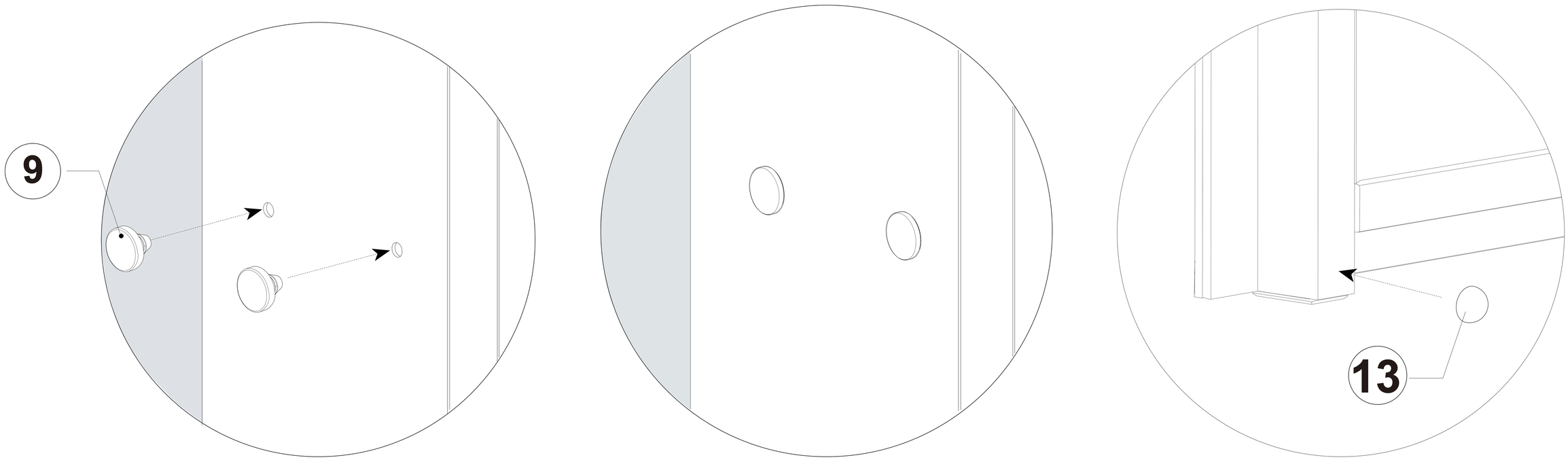

10 ADJUST THE DOORS / *AJUSTAR LAS PUERTAS*

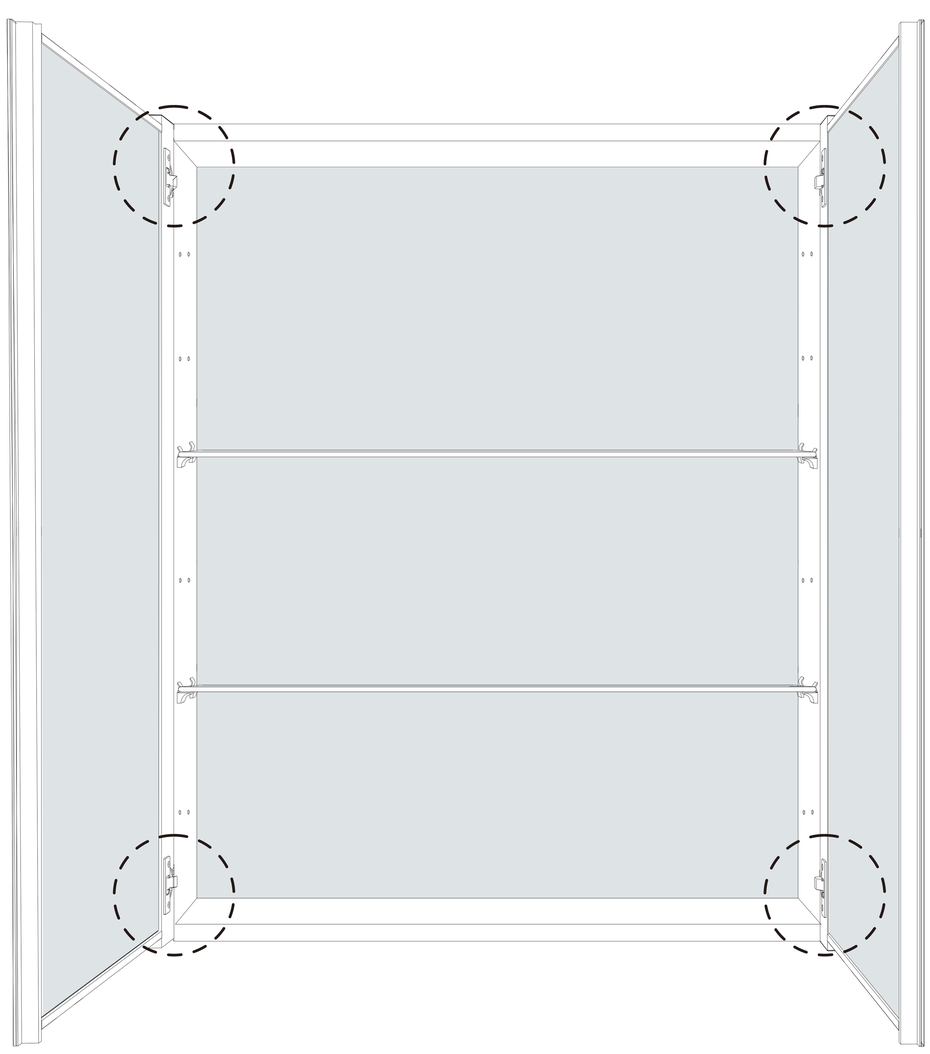

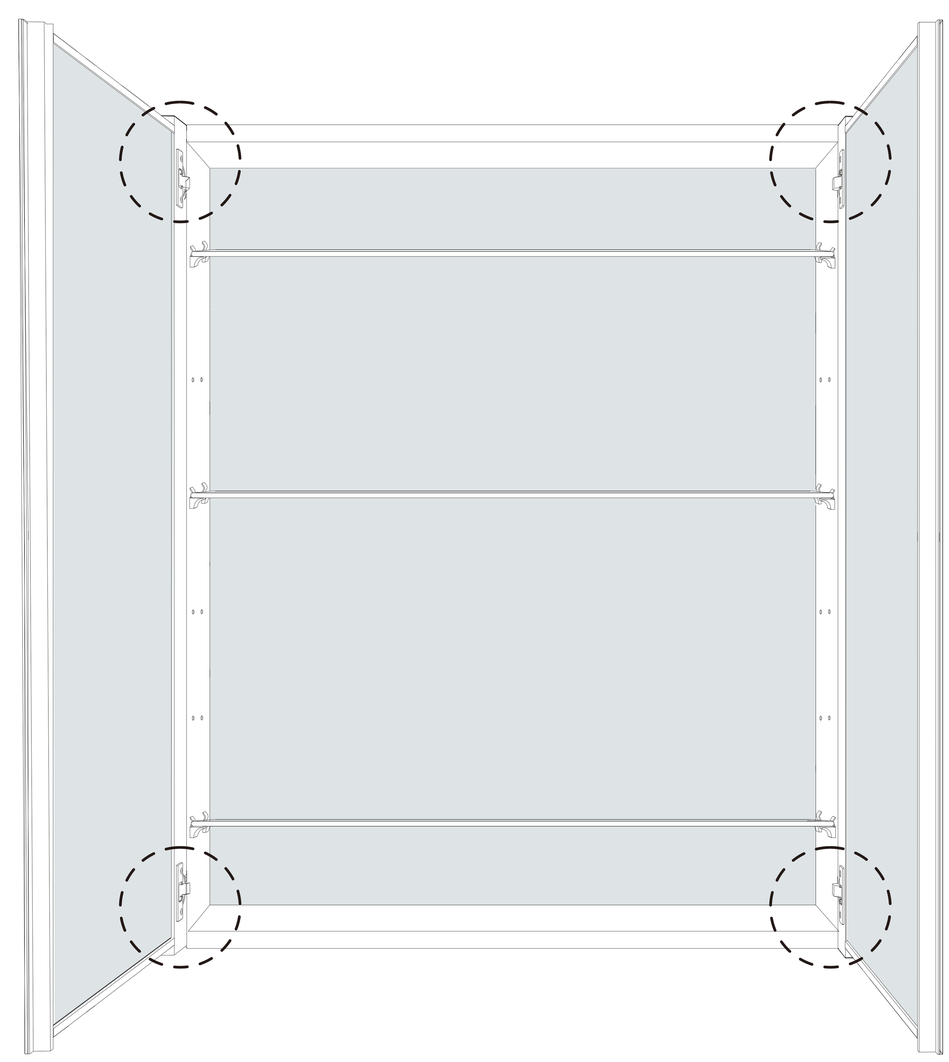

A ADJUST THE GAP BETWEEN DOOR AND CABINET / *Ajustar el espacio entre la puerta y el armario*

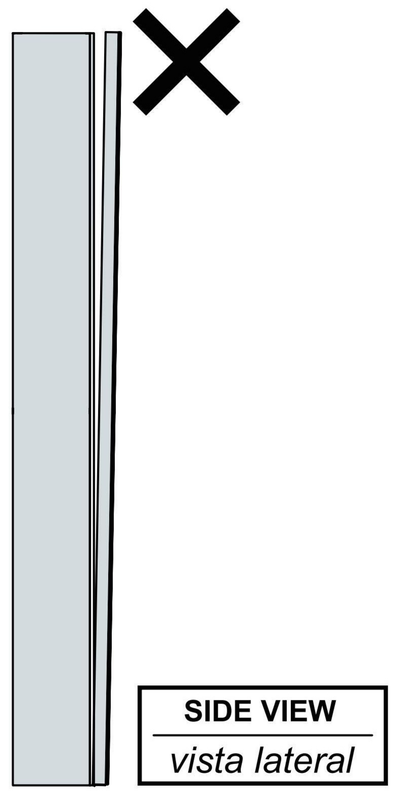

SIDE VIEW
vista lateral

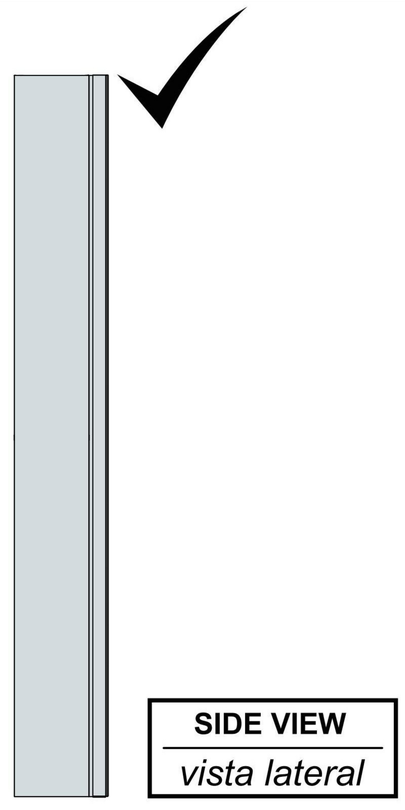

SIDE VIEW
vista lateral

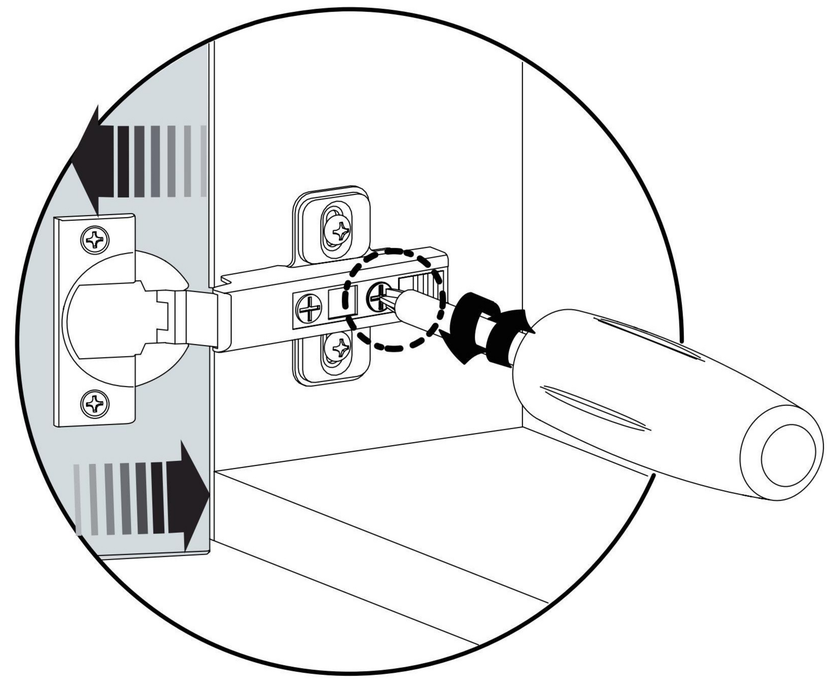

B ADJUST THE GAP BETWEEN DOORS / *Ajustar el espacio entre las puertas*

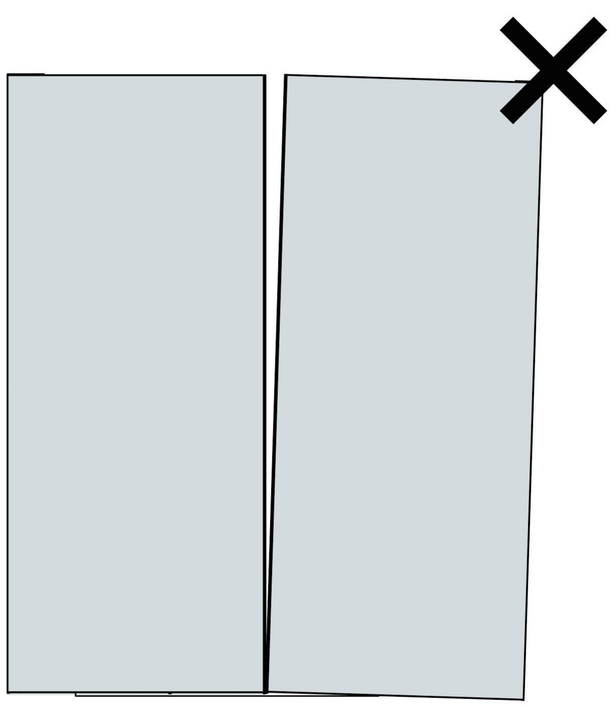

FRONT VIEW
Vista frontal

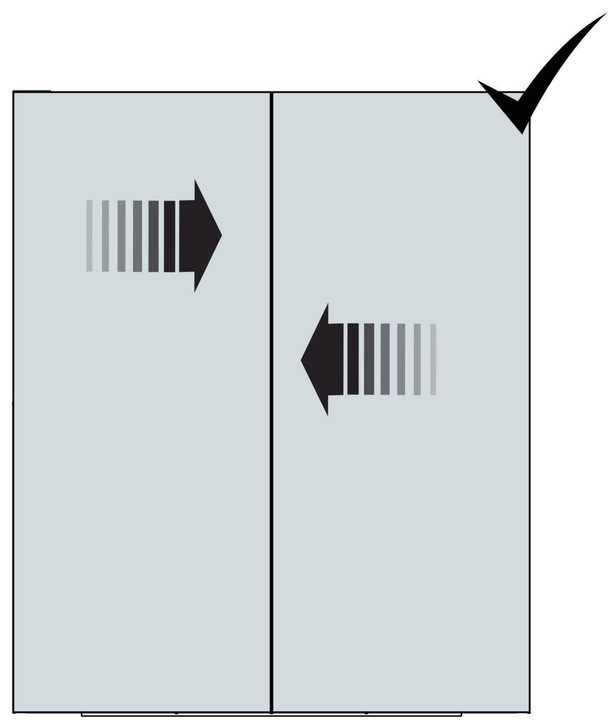
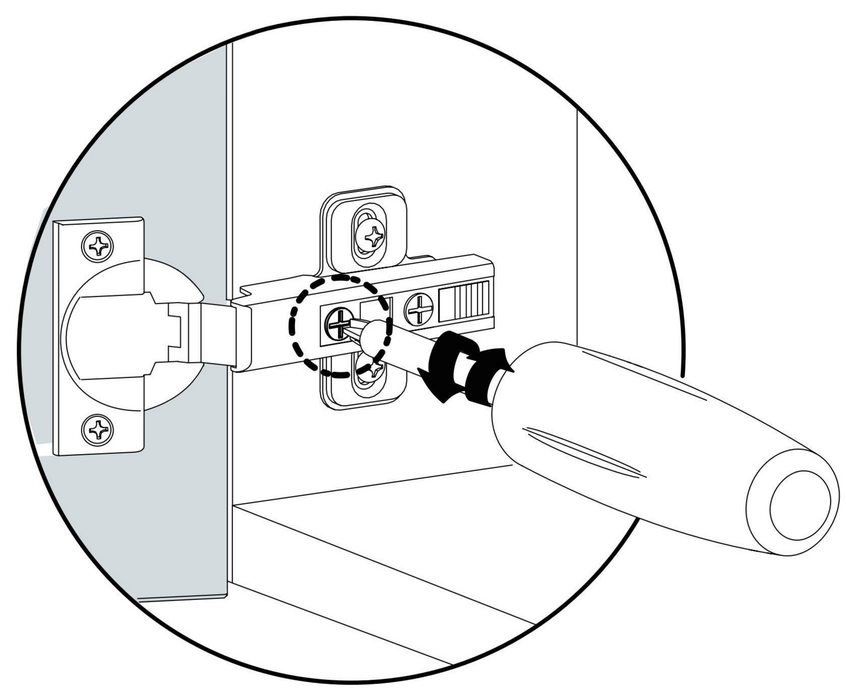
FRONT VIEW
Vista frontal