KOHLER®

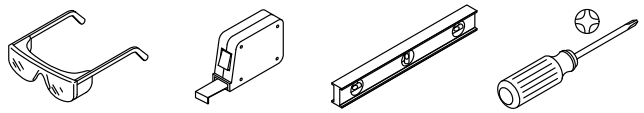

1516878-2

Record your model number:
Noter le numéro de modèle :
Anote su número de modelo: _____

WARNING: Risk of personal injury. Unless properly installed, the grab bar may not support the weight of the user. Install structural support between the wall studs where the brackets will be mounted.

WARNING: Risk of property damage. Water behind the finished surface will cause damage. Apply sealant into the drilled holes before securing the grab bar.

Product is ADA-compliant when installed to structural support according to ADA requirements.

1A. 3/16" (5 mm) Drill Bit

1B. Masking Tape

1C. Sealant

3A. Verify that "X" on the template matches your product dimension.

4A. Drill 3/16" (5 mm) pilot holes through the shower surface only. **Do not drill into the structural support.**

Need help? Contact our Customer Care Center.

- USA/Canada: 1-800-4KOHLER (1-800-456-4537) Mexico: 001-800-456-4537
- **Service parts:** kohler.com/serviceparts
- **Care and cleaning:** kohler.com/clean
- **Patents:** kohlercompany.com/patents

This product is covered under the **KOHLER® Faucet Lifetime Limited Warranty**, found at kohler.com/warranty. For a hardcopy of warranty terms, contact the Customer Care Center.

AVERTISSEMENT : Risque de blessures. À moins qu'elle ne soit installée correctement, la barre d'appui pourrait ne pas supporter le poids de l'utilisateur. Installer le support structurel entre les poteaux muraux où seront montés les supports.

AVERTISSEMENT : Risque de dommages matériels. La présence d'eau à l'arrière de la surface finie créera des dommages. Appliquer du mastic d'étanchéité dans les trous percés avant de sécuriser la barre d'appui.

Ce produit est conforme aux normes ADA s'il est installé sur le support structurel conformément aux exigences ADA.

1A. Mèche de 3/16 po (5 mm)

1

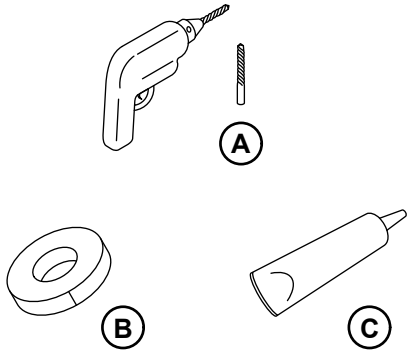

2

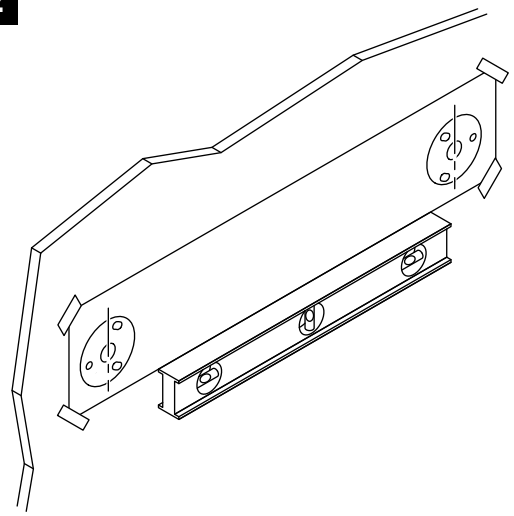

3

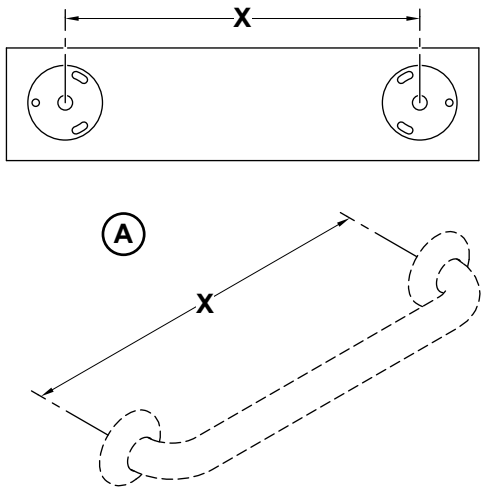

4

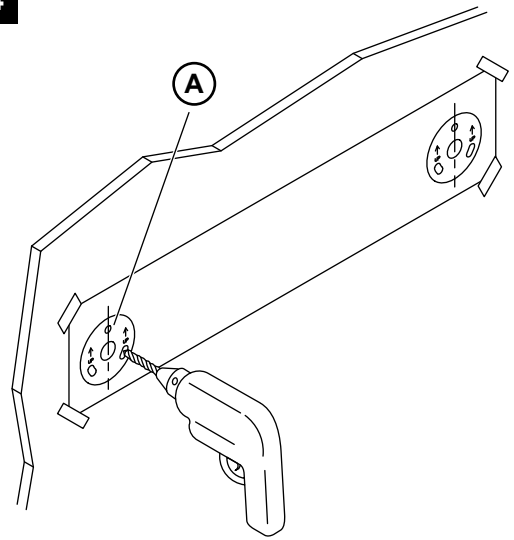

1B. Ruban-cache

1C. Mastic d'étanchéité

3A. Vérifier que le « X » sur le modèle correspond à la dimension du produit en question.

4A. Percer des trous pilotes de 3/16 po (5 mm) à travers la surface de la douche seulement. **Ne pas percer dans le support structurel.**

Besoin d'aide? Appeler notre centre de services à la clientèle.

- USA/Canada : 1-800-4KOHLER (1-800-456-4537) Mexique : 001-800-456-4537
- **Pièces d'entretien :** kohler.com/serviceparts
- **Entretien et nettoyage :** kohler.com/clean
- **Brevets :** kohlercompany.com/patents

Ce produit est couvert sous la **garantie limitée à vie des robinets KOHLER®**, fournie sur le site kohler.com/warranty. Pour obtenir une copie imprimée des termes de la garantie, s'adresser au centre de services à la clientèle.

⚠ **AVISO: Riesgo de lesiones personales.** Si la agarradera no se instala correctamente, no podrá soportar el peso del usuario. Instale un refuerzo estructural entre los postes de madera de la pared, donde se vayan a instalar los soportes.

⚠ **AVISO: Riesgo de daños a la propiedad.** El agua que penetre detrás de la superficie acabada causará daños. Antes de fijar la agarradera, aplique sellador dentro de los orificios taladrados.

El producto satisface las normas de la ADA cuando se instala en refuerzo estructural que cumple los requisitos de la ADA.

1A. Broca de 3/16" (5 mm)

1B. Cinta de enmascarar

1C. Sellador

3A. Verifique que la dimensión "X" en la plantilla sea igual a la dimensión en su producto.

4A. Taladre orificios guía de 3/16" (5 mm) solo a través de la superficie de la ducha. **No taladre en el refuerzo estructural.**

¿Necesita ayuda? Comuníquese con nuestro Centro de Atención al Cliente.

- EE. UU./Canadá: 1-800-4KOHLER (1-800-456-4537) México: 001-800-456-4537
- **Piezas de repuesto:** kohler.com/serviceparts
- **Cuidado y limpieza:** kohler.com/clean
- **Patentes:** kohlercompany.com/patents

A este producto lo cubre la **garantía limitada de por vida para griferías de KOHLER®**, que puede consultarse en kohler.com/warranty. Si lo desea, solicite al Centro de Atención al Cliente una copia impresa de los términos de la garantía.

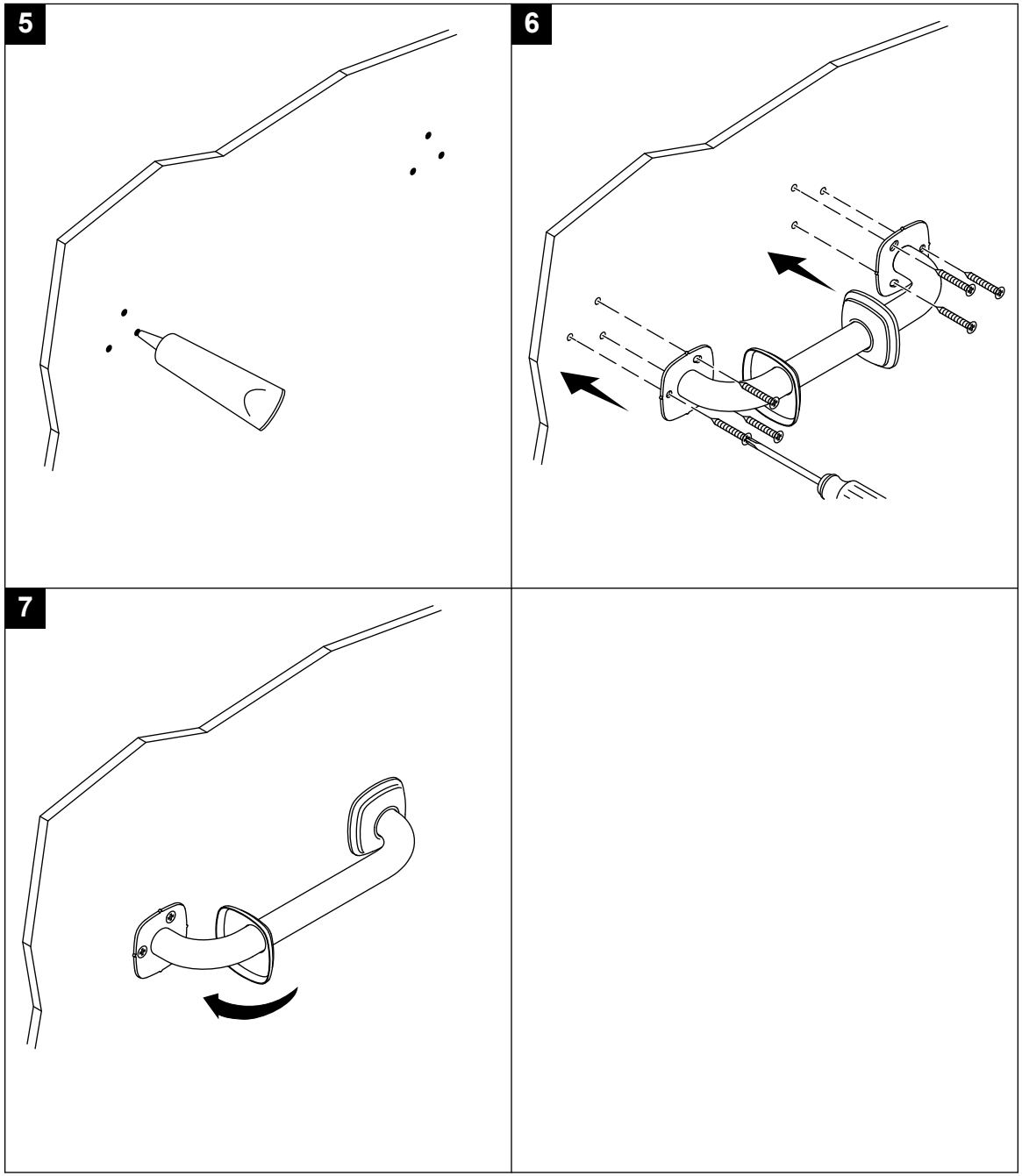

©2022 Kohler Co.