USE AND CARE MANUAL

4 LIGHT PENDANT

Model number: 21511 / 21641 / 21649

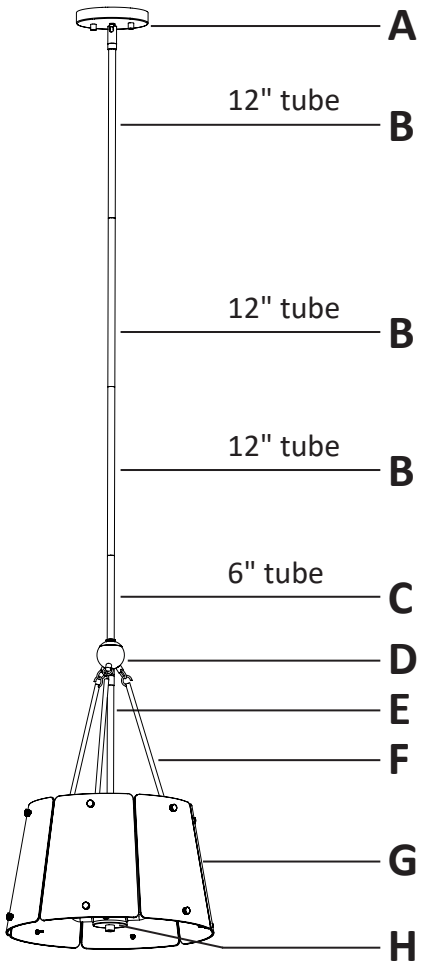

Hardware (Parts are not to scale)

H1 Mounting bracket (Pre-assembled to canopy assembly (A)) 1 pc 	**H2** Support screw (long) (Pre-assembled to mounting bracket (H1)) 2 pcs 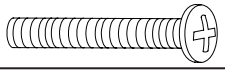	**H3** Hex nut (Pre-assembled to support screw (H2)) 2 pcs 	**H4** Outlet box screw (short) 2 pcs 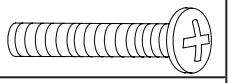
H5 Green ground screw (Pre-assembled to mounting bracket (H1)) 1 pc 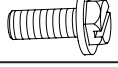	**H6** Wire connector 3 pcs 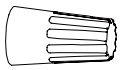	**H7** Cap nut (Pre-assembled to support screw (H2)) 2 pcs 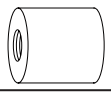	**H8** Small ring 1 pc 
H9 Big ring 1 pc 	**H10** Plastic washer (Pre-assembled to rings (H8 and H9)) 24+2 pcs 	**H11** Thumbscrew (Pre-assembled to rings (H8 and H9)) 12+1 pcs 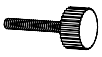	

THIS MANUAL CONTAINS IMPORTANT SAFETY INFORMATION. PLEASE READ AND KEEP FOR FUTURE REFERENCE.

IMPORTANT SAFETY INFORMATION

- Please read and understand this entire manual before attempting to assemble, operate or install the product.
- Turn off electricity at main fuse box (or circuit breaker box) before beginning installation by removing fuse (or switching off circuit breaker).
- Be careful not to damage or cut the wire insulation (covering) during fixture installation. Do not permit wires to contact any surface having a sharp edge. To do so may damage or cut the wire insulation, which could cause serious injury or death from electric shock.
- All electrical connections must be in agreement with local codes, ordinances or the national electric code (NEC). Contact your municipal building department to learn about your local codes, permits and/or inspections. If you do not have electrical wiring experience, refer to a do-it-yourself wiring handbook or have your fixture installed by a qualified licensed electrician.
- Risk of fire – most dwellings built before 1985 have supply wire rated for 140°F/60ºC. Consult a qualified electrician before installation.
- Do not exceed the recommended wattage. Refer to the re-lamping label on the light socket for maximum wattage.
- Do not replace a bulb when electrical outlet switch is turned to the “ON” position.
- Do not immerse your lamp in water; doing so will damage the wire.
- Keep materials that burn easily away from lighted bulbs.

PREPARATION

- Before beginning assembly, installation or operation of product, make sure all parts are present. Compare parts with package contents list and diagram on the previous page. If any part is missing or damaged, do not attempt to assemble, install or operate the product. Contact customer service for replacement parts.
- Tools required for assembly (not included): flathead screwdriver, phillips screwdriver, pliers, electrical tape, wire cutters, safety glasses, ladder, wire stripper.

INSTALLATION

1 Preparing the mounting bracket

- Unscrew the two cap nuts (H7) from the support screws (long) (H2). Remove the mounting bracket (H1) from the canopy assembly (A), and keep the cap nuts (H7) for later use.
- Loosen the hex nuts (H3) on the support screws (long) (H2) and adjust the support screws (long) (H2) so that they extend long enough to protrude through the canopy assembly (A). Then secure the support screws (long) (H2) in place using the hex nuts (H3).

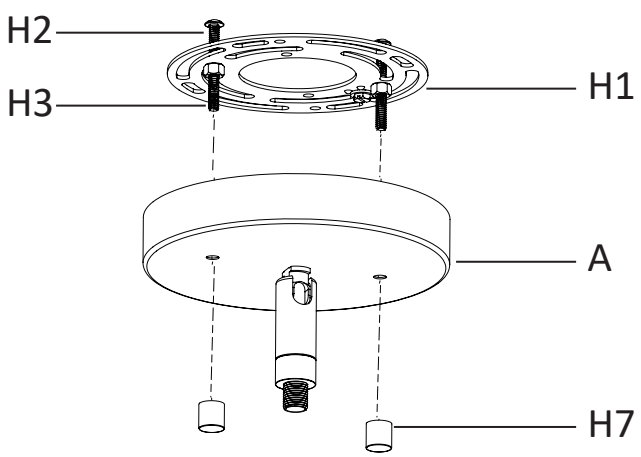

2 Installing the mounting bracket

- Fasten the mounting bracket (H1) onto the outlet box using two outlet box screws (short) (H4).

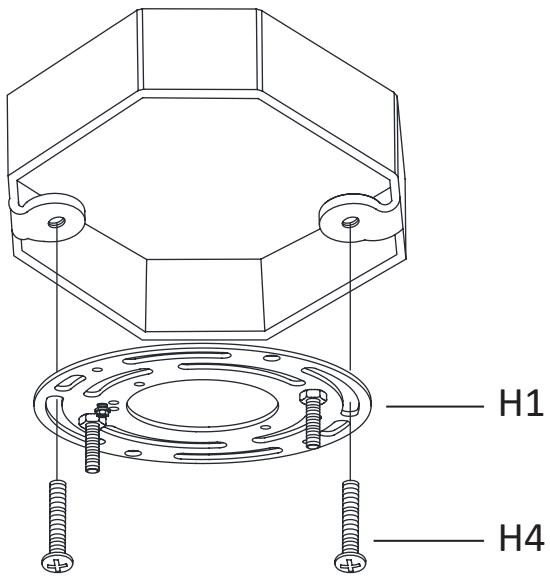

INSTALLATION (continued)

3 Assembling the glass plate to the rings

- Unscrew the thumbscrews (H11) from the rings.
- Remove one plastic washer (H10) from each thumbscrew (H11).
- Insert the screw of the thumbscrews (H11) through the holes at the narrow end of the glass plates (G) and through the removed plastic washers (H10). Then secure the thumbscrews (H11) onto the small ring (H8), but do not tighten it yet.
- Insert the screw of the thumbscrews (H11) through the holes at the wide end of the glass plates (G) and through the removed plastic washers (H10). Then secure the thumbscrews (H11) onto the big ring (H9).
- Align the small ring (H8) with the big ring (H9), then tighten all thumbscrews (H11).

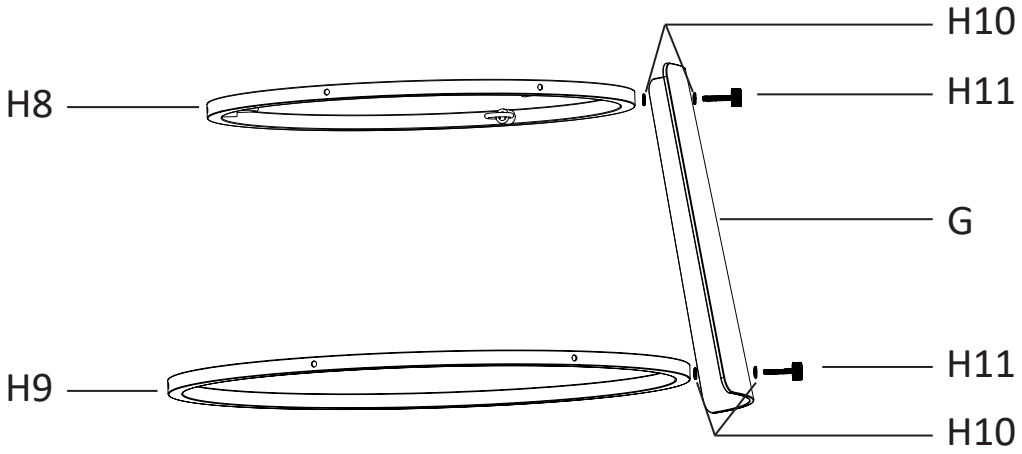

4 Assembling the fixture body

- Pull the fixture wire with the bare copper ground wire through the long tube (E) and the ball assembly (D), then tighten them onto the socket assembly (H).
- Guide the fixture wire with the bare copper ground wire through the tubes (B, C) and the canopy assembly (A).
- Tighten the canopy assembly (A) and the tubes (B, C) together onto the fixture body (D) until secured respectively as shown in the diagram.
- There are seven different height options for the user to choose from:

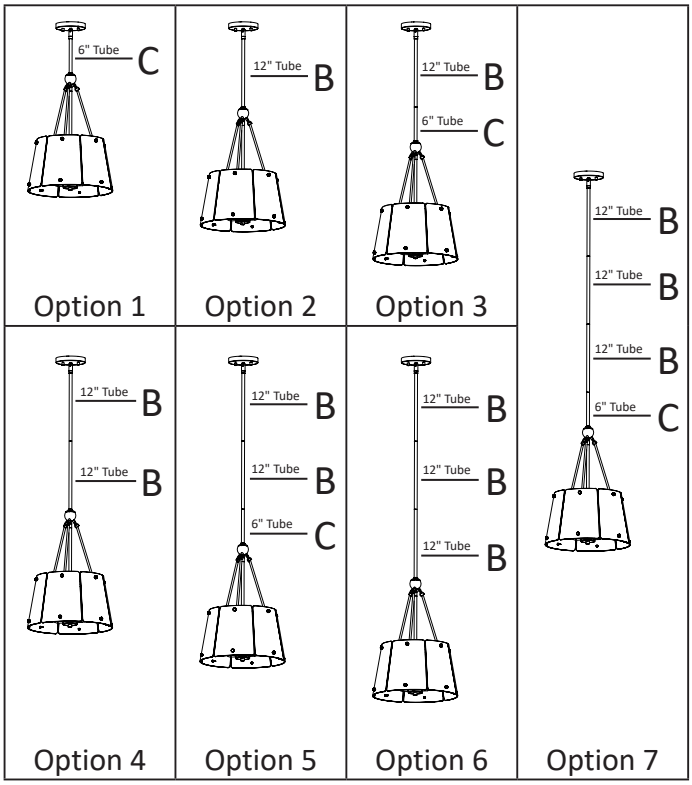

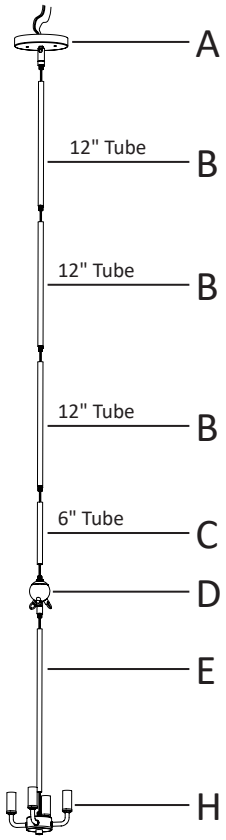

INSTALLATION (continued)

5 Making the electrical connections

- Strip 3/4 in. of insulation from the wire ends.
- Connect the black wire from the fixture to the black wire from the outlet box, then connect the white wire from the fixture to the white wire from the outlet box.
- The bare copper ground wire from the fixture body must loop one turn under the head of the green ground screw (H5) on the mounting bracket (H1) before it is connected to the ground conductor of the supply circuit.
- Cover the wires with wire connectors (H6). Tape the wire connectors (H6) and wires together, and carefully position all wires inside the outlet box.

NOTE: Do not let go of the canopy assembly (A) before the canopy assembly (A) installed on the mounting bracket (H1).

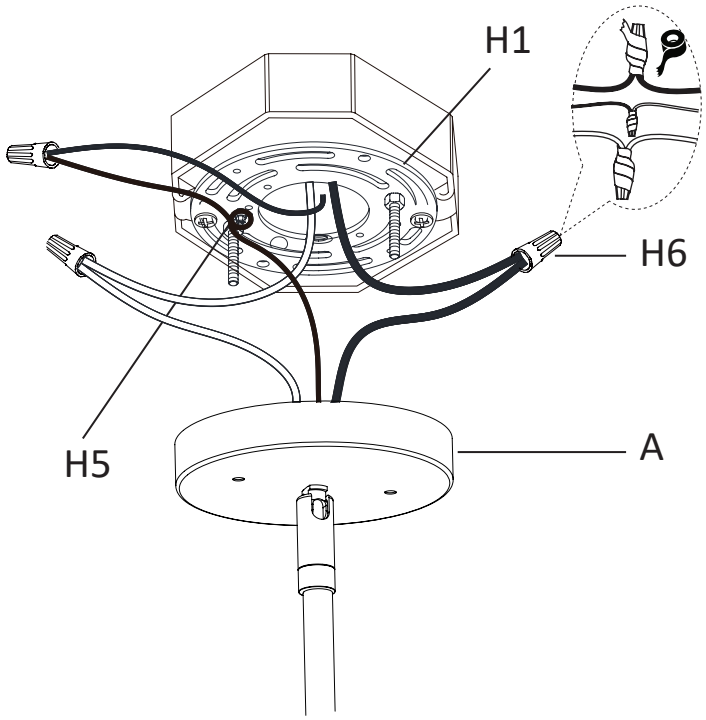

6 Assembling the canopy assembly to the outlet box

- Place the canopy assembly (A) over the outlet box, and ensure the heads of the support screws (long) (H2) come through the holes of the canopy assembly (A).
- Tighten the cap nuts (H7) onto the protruding support screws (long) (H2) on the mounting bracket (H1) until the canopy assembly (A) is held firmly against the ceiling.

NOTE: Do not let go of the canopy assembly (A) before the canopy assembly (A) installed on the mounting bracket (H1).

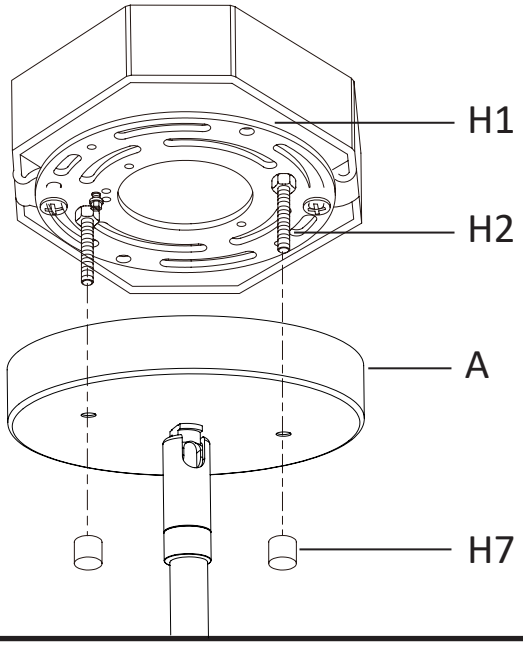

7 Assembling the shade assembly to fixture body

- Hook the top of the three booms (F) to the loop of the ball assembly (D).
- Hook the bottom of the three booms (F) to the loop of the small ring (H8) of the shade assembly.

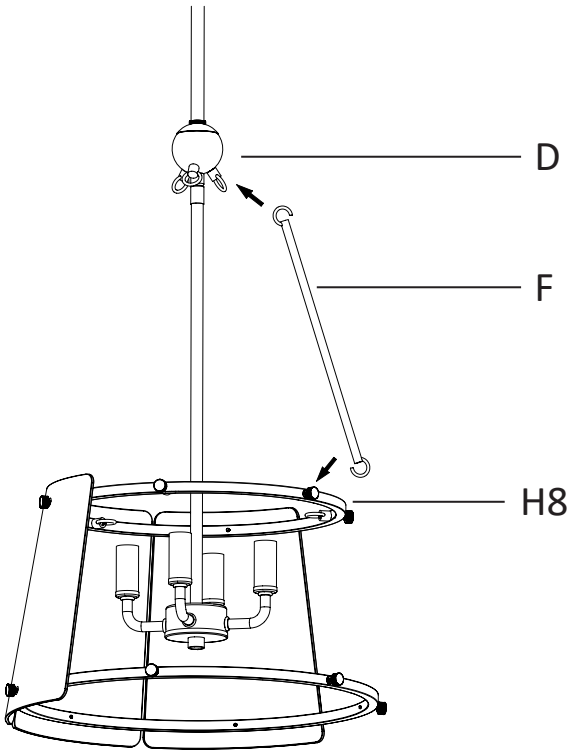

INSTALLATION (continued)

8 Installing the light bulbs

- Install the light bulbs (not provided) into the socket. Use four **MAX 60 W candelabra base (E12) type "B"** bulbs (recommended).

Note: You can also use four **MAX 9W candelabra base (E12) self-ballasted LED** bulb. Do not exceed the recommended wattage.

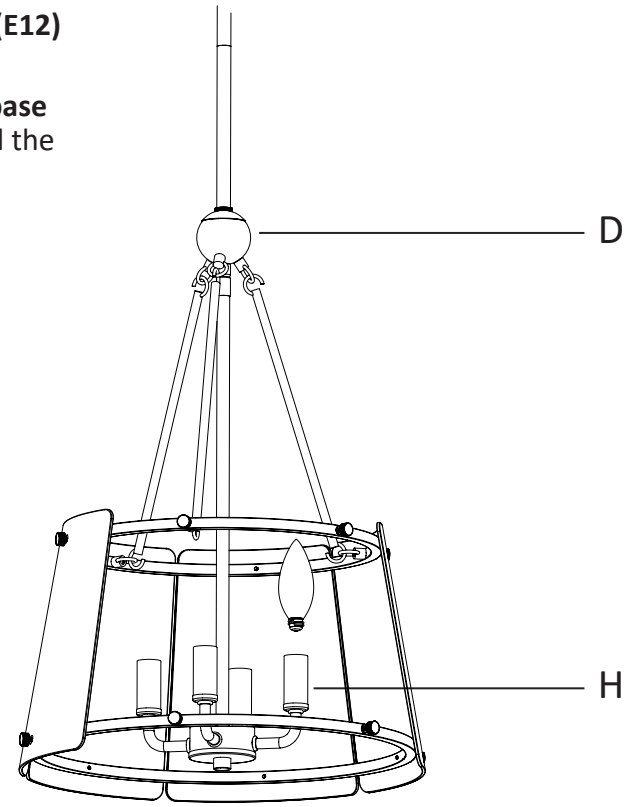

CLEANING

- Do not use any cleaners with chemicals, solvents, or harsh abrasives. Use only a dry, soft cloth to dust or wipe carefully.
- To clean the fixture, disconnect the power by turning off the circuit breaker or by removing the fuse at the fuse box. Use a dry or slightly dampened, clean cloth to wipe the exterior surface of the fixture.

TROUBLESHOOTING

- The light does not come on at all:
  a) Check whether the bulbs were burned out.
  b) Make sure the wall switch is on.
  c) Make sure the wiring is correct.
  d) Make sure the circuit breaker is set in the “ON” position.
- Fuse blows or circuit trips when light is turned on.
  a) Check for crossed wires, ensure wiring is correct.

MANUEL D'UTILISATION ET D'ENTRETIEN

SUSPENSION À 4 LUMIÈRES

Numéro de modèle : 21511 / 21641 / 21649

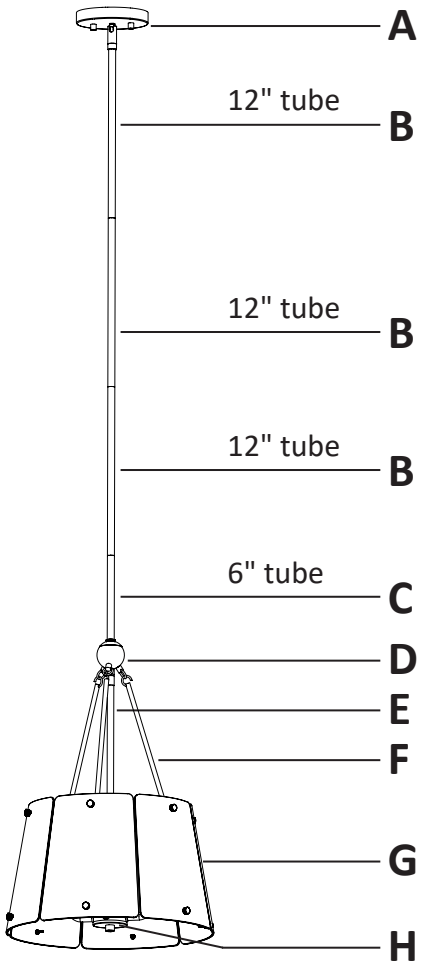

Hardware (Parts are not to scale)

H1 Support de fixation (préassemblé à l'ensemble de pavillon (A)) 1 pièce 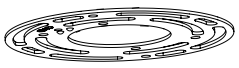	**H2** Vis de support (longue) (préassemblée au support de fixation (H1)) 2 pièces 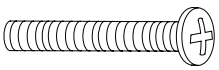	**H3** Écrou hexagonal (préassemblé à la vis de support (longue) (H2)) 2 pièces 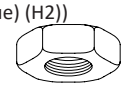	**H4** Vis pour boîte de dérivation (courte) 2 pièces 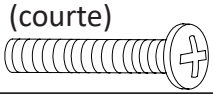
H5 Vis de mise à la terre verte (préassemblée au support de fixation (H1)) 1 pièce 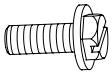	**H6** Connecteur de fils 3 pièces 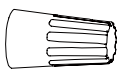	**H7** Écrou borgne (préassemblé à la vis de support (longue) (H2)) 2 pièces 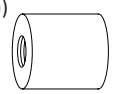	**H8** Petite bague 1 pièce 
H9 Grande bague 1 pièce 	**H10** Rondelle en plastique (préassemblée aux bagues (H8 et H9)) 24+2 pièces 	**H11** Vis moletée (préassemblée aux bagues (H8 et H9)) 12+1 pièces 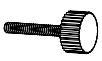	

CE MANUEL CONTIENT DES INFORMATIONS IMPORTANTES SUR LA SÉCURITÉ. VEUILLEZ LE LIRE ET LE CONSERVER POUR RÉFÉRENCE FUTURE.

INFORMATIONS IMPORTANTES SUR LA SÉCURITÉ

- Lisez et comprenez ce manuel en entier avant de tenter d'assembler, d'utiliser ou d'installer le produit.
- Coupez l'alimentation électrique au niveau du tableau de fusibles principal (ou du tableau de disjoncteurs) avant de commencer l'installation en retirant le fusible (ou en coupant le disjoncteur).
- Soyez prudent de ne pas endommager ou couper l'isolation des fils (revêtement) pendant l'installation du luminaire. Ne permettez pas aux fils de toucher une surface ayant un bord tranchant. Cela pourrait endommager ou couper l'isolation des fils, ce qui pourrait provoquer un choc électrique grave ou fatal.
- Toutes les connexions électriques doivent respecter les codes locaux, les règlements ou le code national de l'électricité (NEC). Contactez votre service municipal de construction pour connaître vos codes locaux, permis et/ou inspections. Si vous n'avez pas d'expérience en câblage électrique, consultez un manuel de câblage pour les bricoleurs ou faites installer votre luminaire par un électricien qualifié et agréé.
- Risque d'incendie – la plupart des habitations construites avant 1985 ont des fils d'alimentation classés pour 140°F/60°C. Consultez un électricien qualifié avant l'installation.
- Ne dépassez pas la puissance maximale recommandée. Reportez-vous à l'étiquette de remplacement de lampe sur la prise pour connaître la puissance maximale.
- Ne remplacez pas l'ampoule lorsque l'interrupteur de la prise électrique est en position « ON ».
- Ne plongez pas votre lampe dans l'eau, cela endommagerait les fils.
- Gardez les matériaux facilement inflammables à l'écart des ampoules allumées.

PRÉPARATION

- Avant de commencer l'assemblage, l'installation ou l'utilisation du produit, assurez-vous que toutes les pièces sont présentes. Comparez les pièces avec la liste des contenus du paquet et le diagramme de la page précédente. Si une pièce est manquante ou endommagée, n'essayez pas d'assembler, d'installer ou d'utiliser le produit. Contactez le service clientèle pour des pièces de remplacement.
- Outils nécessaires pour l'assemblage (non fournis) : tournevis à tête plate, tournevis cruciforme, pinces, ruban isolant, coupe-fil, lunettes de sécurité, échelle, dénudeur de fils.

INSTALLATION

1 Préparation du support de fixation

- Dévissez les deux écrous borgnes (H7) des vis de support (longues) (H2). Retirez le support de fixation (H1) de l'ensemble de pavillon (A), et conservez les écrous borgnes (H7) pour une utilisation ultérieure.
- Desserrez les écrous hexagonaux (H3) sur les vis de support (longues) (H2) et ajustez celles-ci de manière à ce qu'elles soient suffisamment longues pour dépasser à travers l'ensemble de pavillon (A). Ensuite, fixez les vis de support (longues) (H2) en place à l'aide des écrous hexagonaux (H3).

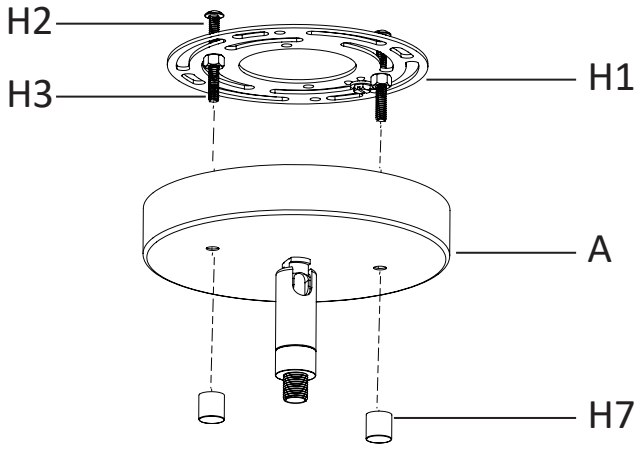

2 Installation du support de fixation

- Fixez le support de fixation (H1) sur la boîte de dérivation à l'aide de deux vis pour boîte de dérivation (courtes) (H4).

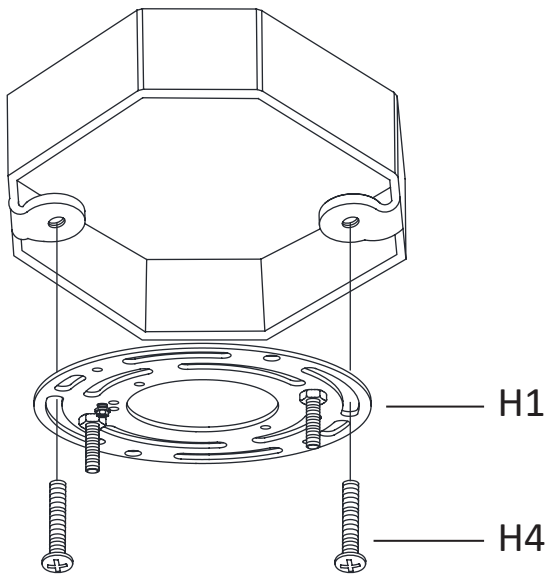

INSTALLATION (suite)

3 Assemblage de la plaque en verre aux bagues

- Dévissez les vis moletées (H11) des bagues.
- Retirez une rondelle en plastique (H10) de chaque vis moletée (H11).
- Insérez la vis des vis moletées (H11) à travers les trous de l'extrémité étroite des plaques en verre (G), puis à travers les rondelles en plastique (H10) retirées. Fixez ensuite les vis moletées (H11) sur la petite bague (H8), sans serrer complètement.
- Insérez la vis des vis moletées (H11) à travers les trous de l'extrémité large des plaques en verre (G), puis à travers les rondelles en plastique (H10) retirées. Fixez ensuite les vis moletées (H11) sur la grande bague (H9).
- Alignez la petite bague (H8) avec la grande bague (H9), puis serrez toutes les vis moletées (H11).

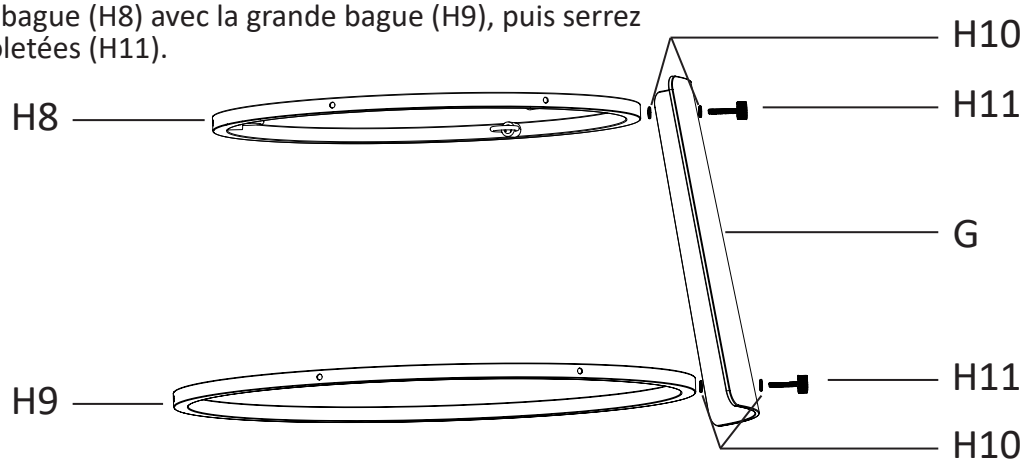

4 Assemblage du corps du luminaire

- Tirez le fil du luminaire avec le fil de terre en cuivre nu à travers le tube long (E) et l'ensemble sphérique (D), puis vissez-les sur l'ensemble de douille (H).
- Faites passer le fil du luminaire avec le fil de terre en cuivre nu à travers les tubes (B, C) et l'ensemble de pavillon (A).
- Serrez l'ensemble de pavillon (A) et les tubes (B, C) ensemble sur le corps du luminaire (D) jusqu'à fixation complète, comme indiqué sur le schéma.
- Il existe sept options de hauteur différentes au choix de l'utilisateur :

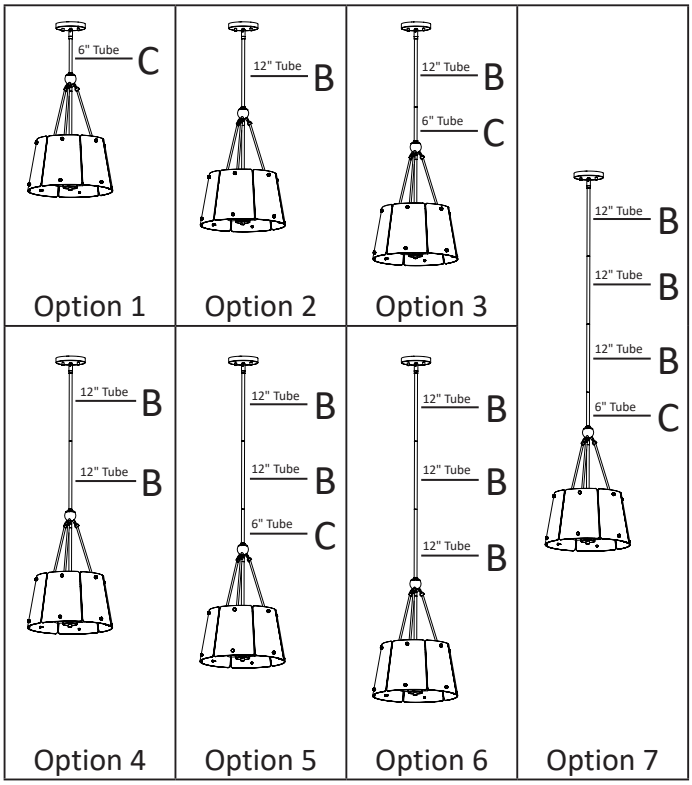

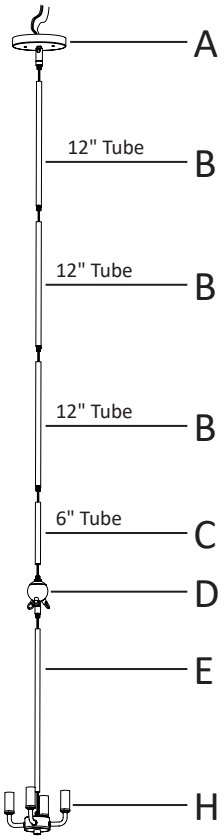

INSTALLATION (suite)

5 Réalisation des connexions électriques

- Dénudez 3/4 po (19 mm) d'isolant aux extrémités des fils.
- Raccordez le fil noir du luminaire au fil noir de la boîte de dérivation, puis raccordez le fil blanc du luminaire au fil blanc de la boîte de dérivation.
- Raccordez le fil de terre en cuivre nu de l'ensemble de pavillon (A) au fil de terre vert du luminaire et au fil de terre de la boîte de dérivation. Le fil de cuivre nu de l'ensemble de pavillon doit faire une boucle autour de la tête de la vis de mise à la terre verte (H5) sur le support de fixation (H1), avant d'être raccordé au conducteur de terre du circuit d'alimentation.
- Recouvrez les fils avec les connecteurs de fils (H6). Enrubannez les connecteurs de fils (H6) et les fils avec du ruban isolant, puis placez soigneusement tous les fils à l'intérieur de la boîte de dérivation.

REMARQUE : Ne relâchez pas l'ensemble de pavillon (A) avant qu'il ne soit correctement installé sur le support de fixation (H1).

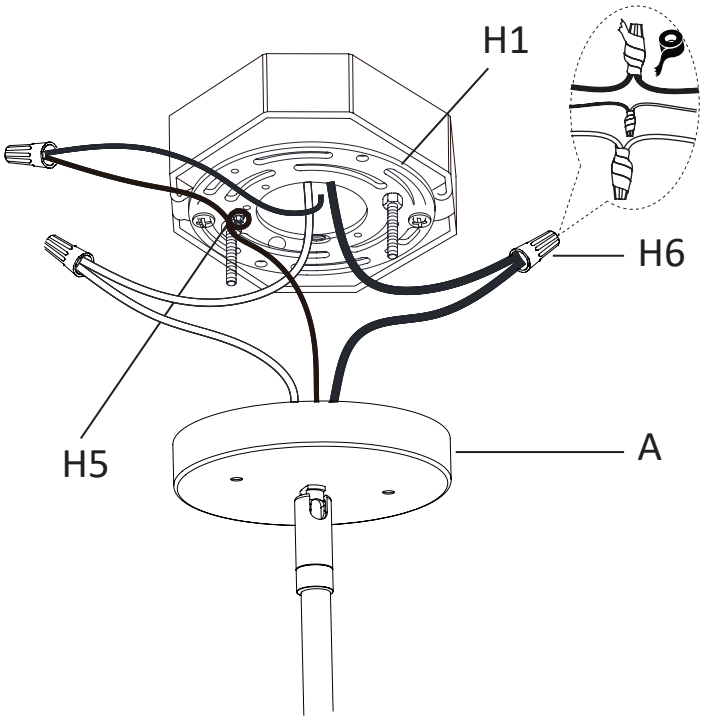

6 Installation de l'ensemble de pavillon sur la boîte de dérivation

- Placez l'ensemble de pavillon (A) sur la boîte de dérivation et assurez-vous que les têtes des vis de support (longues) (H2) passent à travers les trous de l'ensemble de pavillon (A).
- Serrez les écrous borgnes (H7) sur les vis de support (longues) (H2) saillantes du support de fixation (H1) jusqu'à ce que le corps du luminaire (A) soit fermement maintenu contre le plafond.

REMARQUE : Ne relâchez pas l'ensemble de pavillon (A) avant qu'il ne soit correctement installé sur le support de fixation (H1).

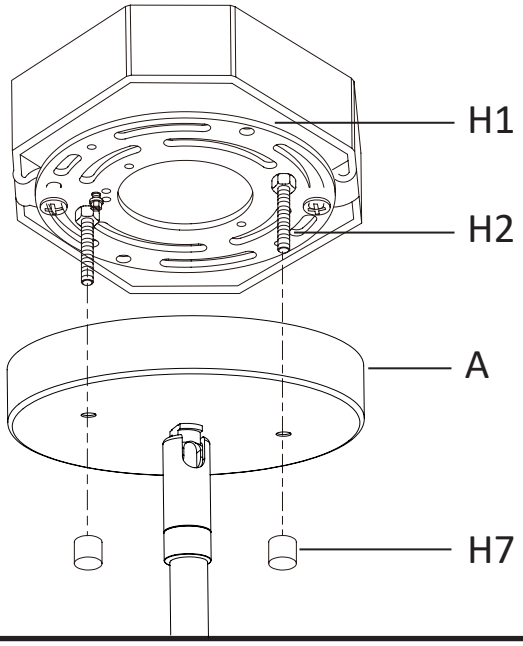

7 Assemblage de l'abat-jour sur le corps du luminaire

- Accrochez le haut des trois bras (F) à l'anneau de l'ensemble sphérique (D).
- Accrochez le bas des trois bras (F) à l'anneau de la petite bague (H8) de l'ensemble d'abat-jour.

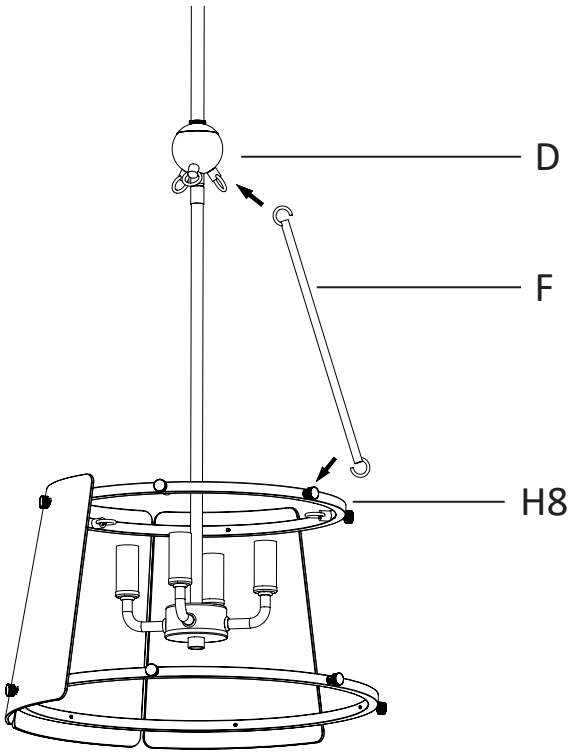

INSTALLATION (suite)

8 Installation des ampoules

Installez les ampoules (non fournies) dans les douilles.
Utilisez quatre **ampoules de type « B » à culot candélabre (E12) d'une puissance maximale de 60 W** (recommandées).

Remarque : Vous pouvez également utiliser quatre **ampoules LED auto-ballastées à culot candélabre (E12) de 9 W maximum**. Ne dépassez pas la puissance recommandée.

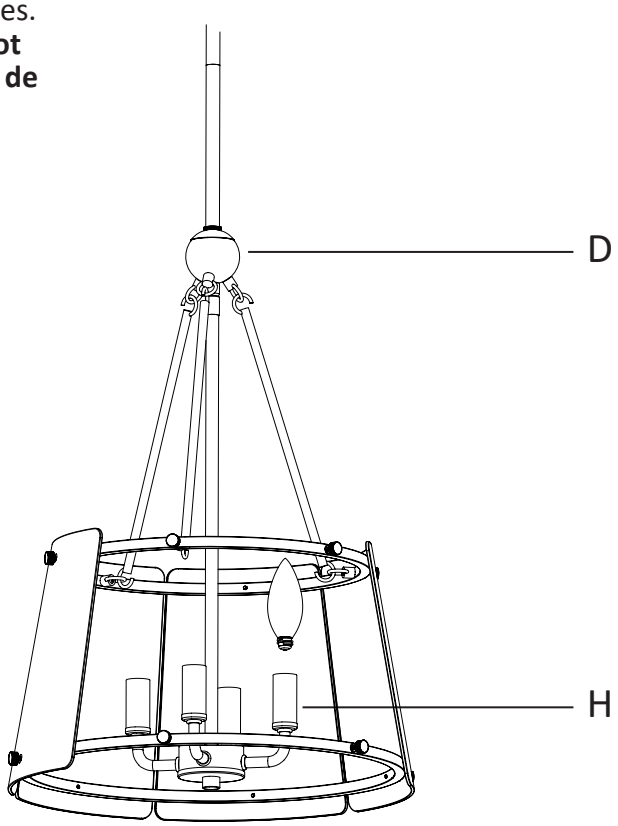

NETTOYAGE

- N'utilisez pas de nettoyants contenant des produits chimiques, des solvants ou des abrasifs puissants. Utilisez uniquement un chiffon sec et doux pour dépoussiérer ou essuyer délicatement.
- Pour nettoyer le luminaire, débranchez l'alimentation en coupant le disjoncteur ou en retirant le fusible du tableau de fusibles. Utilisez un chiffon propre, sec ou légèrement humide pour essuyer la surface extérieure du luminaire.

DÉPANNAGE

- La lumière ne s'allume pas du tout :
  a) Vérifiez si les ampoules sont grillées.
  b) Assurez-vous que l'interrupteur mural est allumé.
  c) Assurez-vous que le câblage est correct.
  d) Assurez-vous que le disjoncteur est en position « ON ».
- Le fusible saute ou le disjoncteur se déclenche lorsque la lumière est allumée :
  a) Vérifiez s'il y a des fils croisés et assurez-vous que le câblage est correct.