Starck 3

Mounting instructions Flushometer toilet, wall mounted

Notice de montage Cuvette suspendue

#2229090000

#2560090000

Important information 4

Remarques importantes 5

Installation 6

en

fr

Important information

Regarding the mounting instructions

These mounting instructions come as part of the Duravit product and should be read carefully prior to installation.

Explanation of the key words and symbols

CAUTION	At high risk of fatal hazards or serious injuries
NOTICE	In the case of potential damage to property

Link to the **installation information** in this section

Inspection (e.g. for scratches)

Inspect to check for leaks and tightness

Target group and qualification

The toilet must be installed by certified plumber.

NOTICE

Local installation regulations and any country-specific standards must be observed at all times.

Safety information

CAUTION

Personal injury or breakage through fragile product.
> 2 people are recommended of handling.
> Handle with care.

NOTICE

Risk of product damage. Overtightening may cause breakage or chipping of vitreous china.
> Handle with care.

Risk of external leakage.
> Do not lift or rock the bowl after placement.
> If you break the watertight seal, you must install a new wax seal.

Water installation

HET (high efficiency toilet): 1.28 gpf / 4.8 lpf
Operation pressure:
Recommended: 25 – 80 psi / 172 – 550 kPA

Installation information

Please read pre-installation datasheets prior to the installation. These are available to download on the Internet at www.duravit.us.

2 Turn off water (Diagram 2)

> Make sure water is turned off before working on unit.

3 Install carrier (Diagram 3)

> Install carrier according to the carrier mounting instruction.

8 Install flush valve (Diagram 8)

The water closet shall be used with a WaterSense labelled counterpart flushometer valve that has a compatible flush volume of 1.28 gpf.

> Install the flush valve according to the manufacturer's instructions.

Remarques importantes

À propos de cette notice de montage

Cette notice de montage fait partie intégrante du produit Duravit et doit être lue attentivement avant le montage.

Explication des mots clés et des symboles

⚠ ATTENTION	En cas de risque de danger mortel ou de blessures graves
AVIS	En cas de dommages matériels potentiels

Lien vers les **Consignes d'installation** dans cette section

Inspection (par ex. des rayures)

Inspecter pour contrôler les fuites et la fixation

Groupe cible et qualification

Les toilettes doivent être installées par un plombier certifié.

AVIS

Les règlementations d'installation locales et toutes les normes spécifiques au pays doivent être respectées à tout moment.

Consignes de sécurité

⚠ ATTENTION

Blessures ou casse en raison de la fragilité du produit !
> 2 personnes sont recommandées pour la manipulation.
> Manipuler avec précaution.

AVIS

Risque d'endommagement du produit. Un serrage trop fort peut entraîner des bris ou l'écaillage de la porcelaine vitrifiée.
> Manipuler avec précaution.

Risque de fuite externe.
> Ne pas soulever ou basculer la cuvette après la mise en place.
> Si vous cassez le joint étanche, vous devez installer un nouvel anneau de cire.

Installation hydraulique

HET (toilette haute efficacité) : 1,28 gpf / 4,8 lpf
Pression de service :
Recommandée : 25 – 80 psi / 172 – 550 kPA

Consignes d'installation

Lire les fiches de pré-installation avant l'installation. Celles-ci peuvent être téléchargées sur Internet à l'adresse www.duravit.us.

2 Couper l'eau (diagramme 2)
> Assurez-vous que l'eau est coupée avant les travaux sur l'unité.

3 Installer le support (diagramme 3)
> Installer le support conformément aux instructions de montage du support.

8 Installer la soupape (diagramme 8)

Le plan d'eau doit être utilisé avec une vanne de rinçage de contrepartie étiquetée WaterSense qui a un volume de rinçage compatible de 1,28 gpf.
> Installer la soupape conformément aux instructions du fabricant.

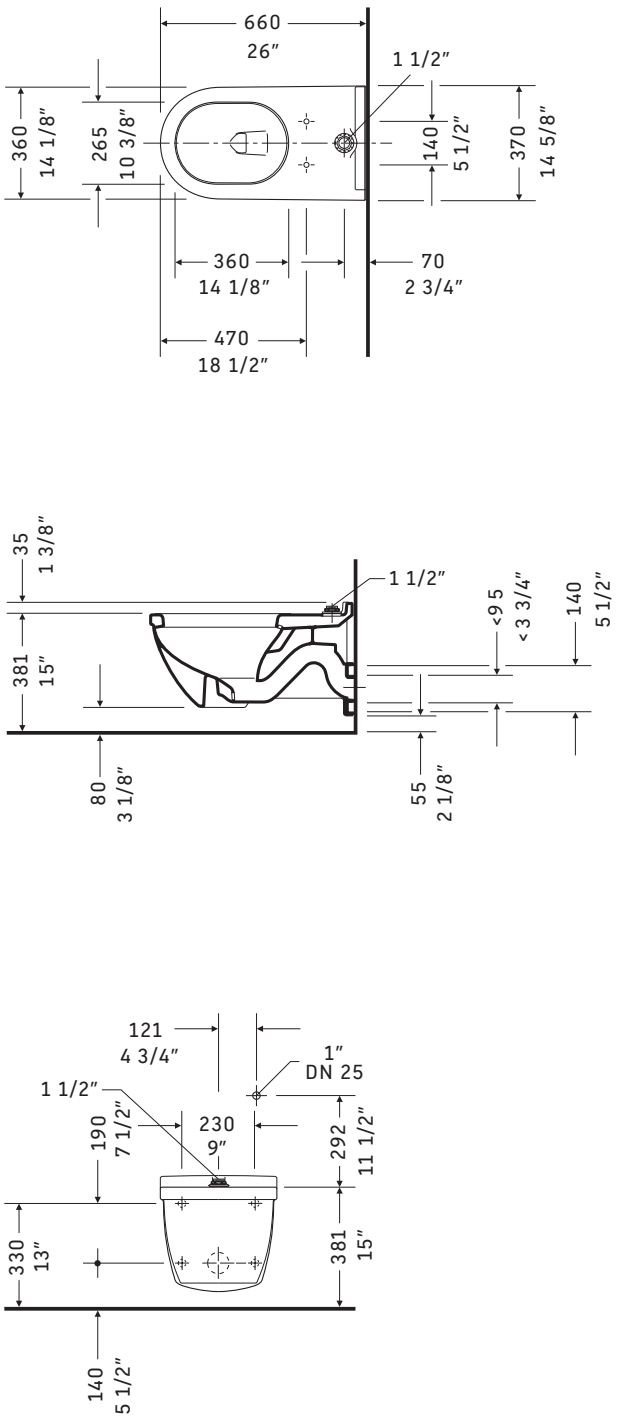

2229090000

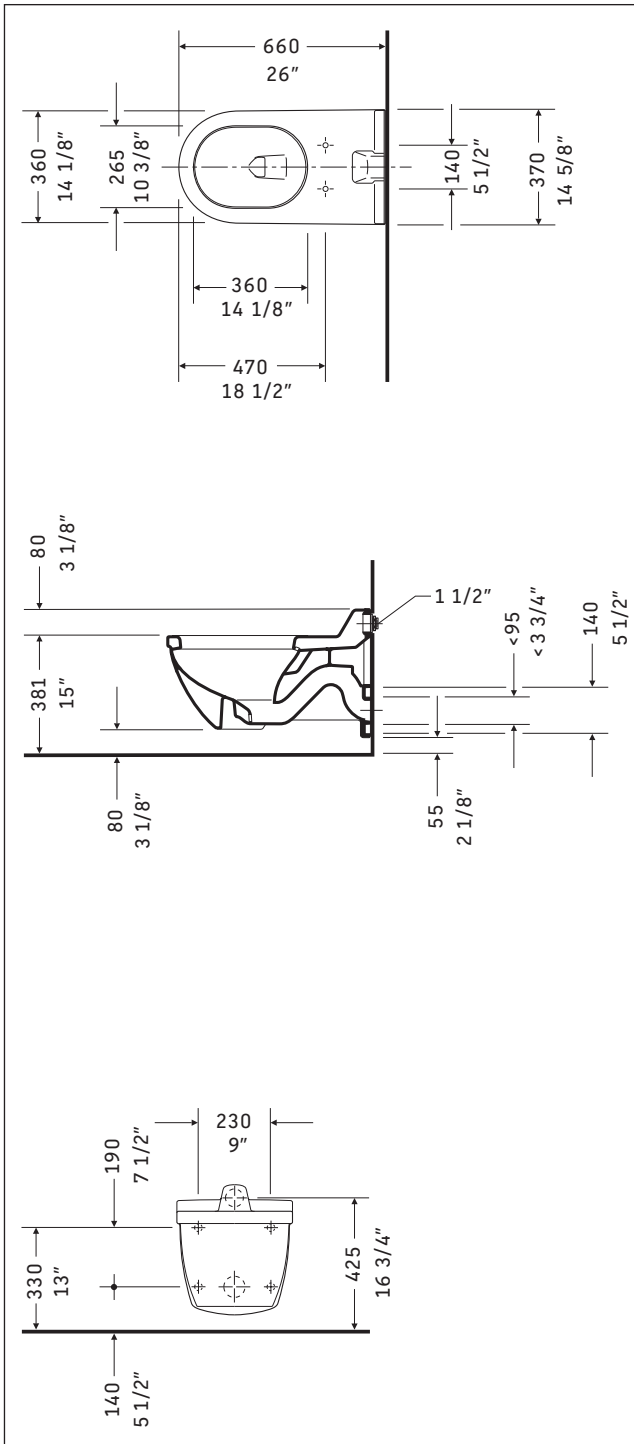

2560090000

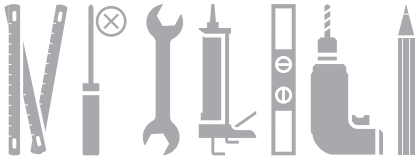

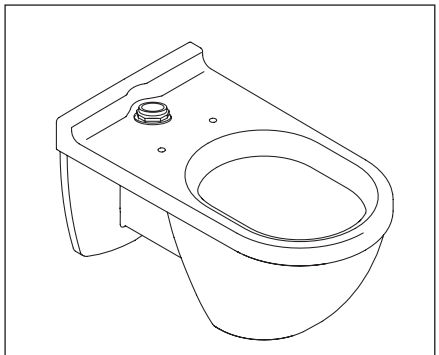

2229090000

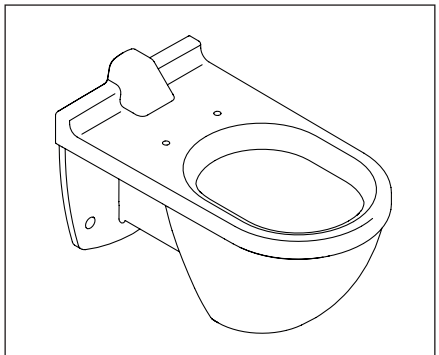

2560090000

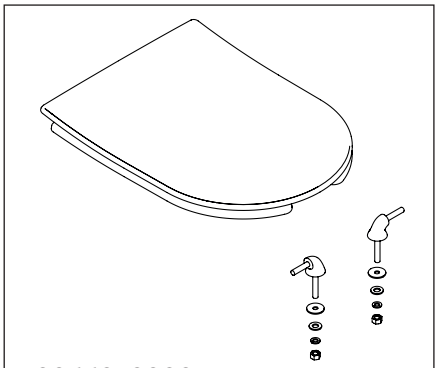

0066010000

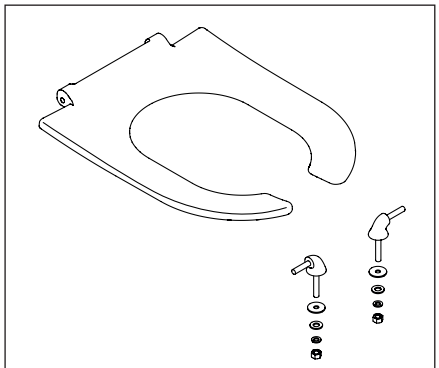

0062110000

Duravit USA, Inc.
105 Madison Avenue
New York, NY 10016
Toll Free 888-DURAVIT
Phone 212 686 0033
Fax 212 686 8033
info@us.duravit.com
www.duravit.us

Duravit USA, Inc.
2635 North Berkeley Lake Road
Suite 100
Duluth, GA 30096
Phone +1 770 931 3575
Fax +1 770 931 8454
info@us.duravit.com
www.duravit.us

1

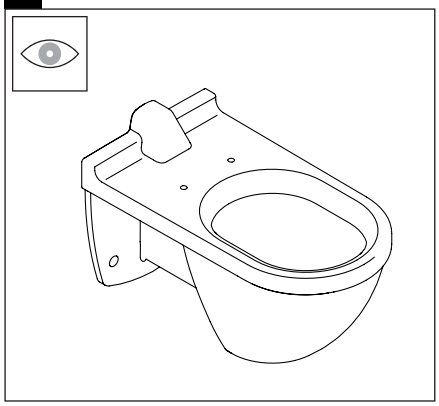

2

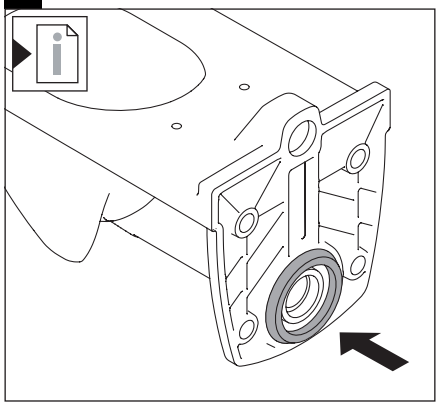

3

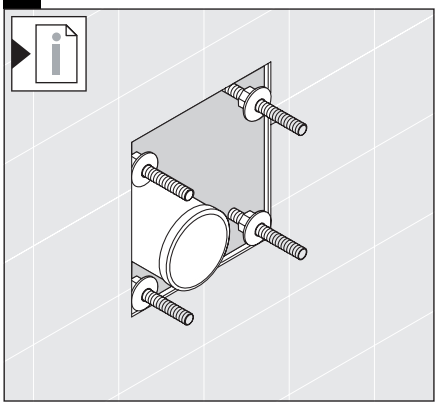

4

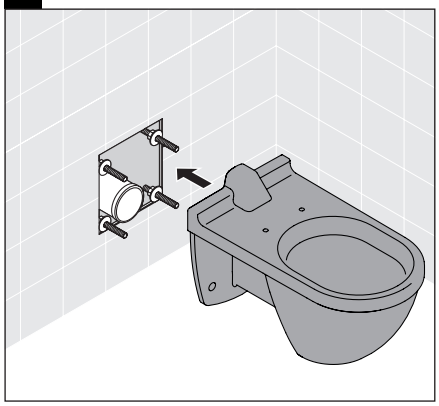

5

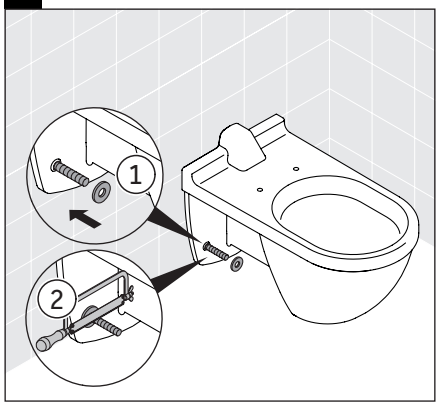

6

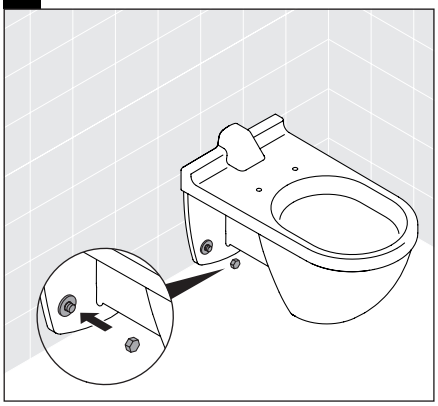

7

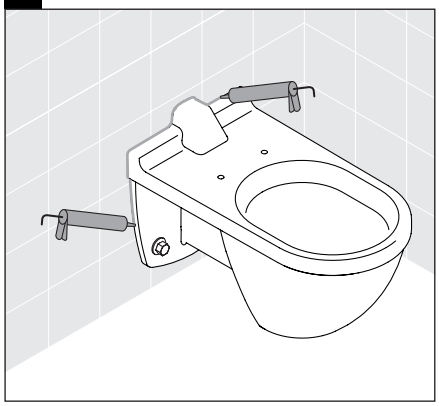

8 # 2229090000

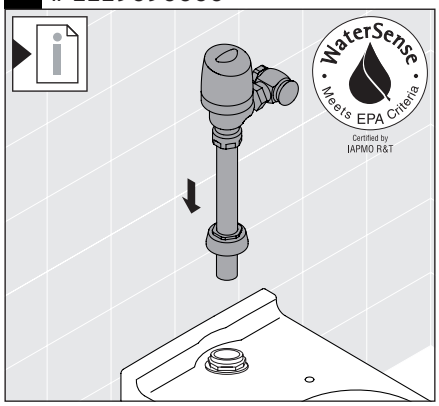

9 # 2229090000

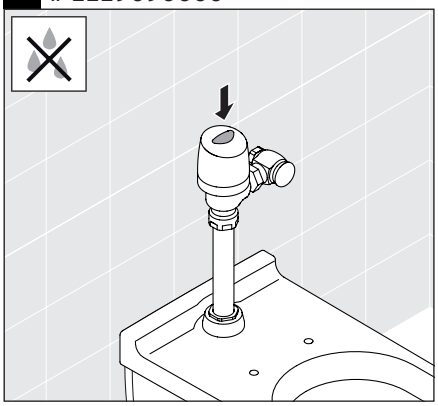

DURAVIT

51358
Best.-Nr. 70000690/24.05.3 We reserve the right to make technical improvements and enhance the appearance of the products shown.