UTILITECH®

UTILITECH and logo design are trademarks or registered trademarks of LF, LLC. All rights reserved.

ITEM #6023320
MODEL #1175IRH-CON-503

INFRARED WOOD CABINET HEATER

Español p. 13

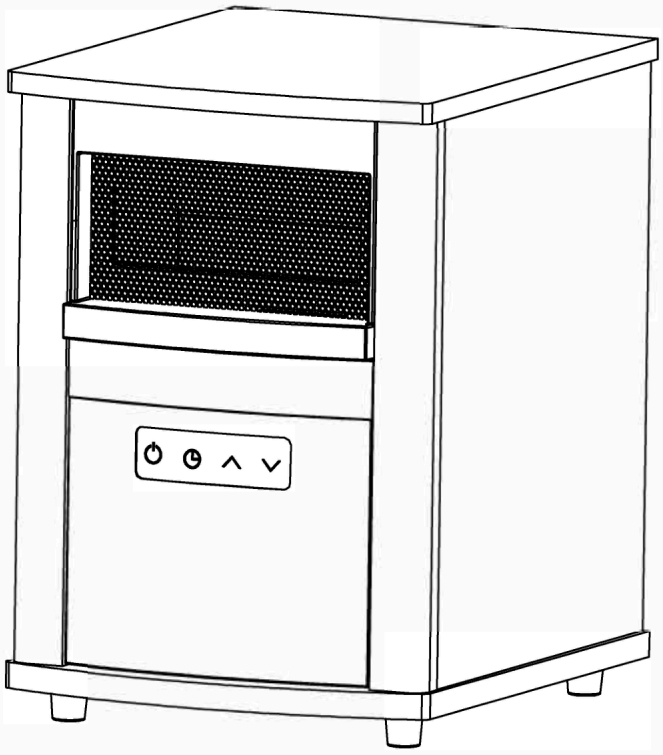

C SA® US

Serial Number _____

Purchase Date _____

Thank you for purchasing this UTILITECH product.
Questions, problems or missing parts?
Before returning, contact us on:
866-994-4148, 8 a.m. - 8 p.m., EST, Monday - Sunday

TABLE OF CONTENTS

Package Contents..... 2
Safety Information..... 3
Frequently Asked Questions..... 5
Preparation..... 6
Control Panel..... 7
Remote Control..... 8
Operating Instructions..... 9
Care and Maintenance..... 10
Troubleshooting..... 11
One-Year Limited Warranty..... 12
Replacement Parts List..... 12

IMPORTANT: DO NOT DISCARD the red bag. It contains the remote control and hardware pack.

PACKAGE CONTENTS

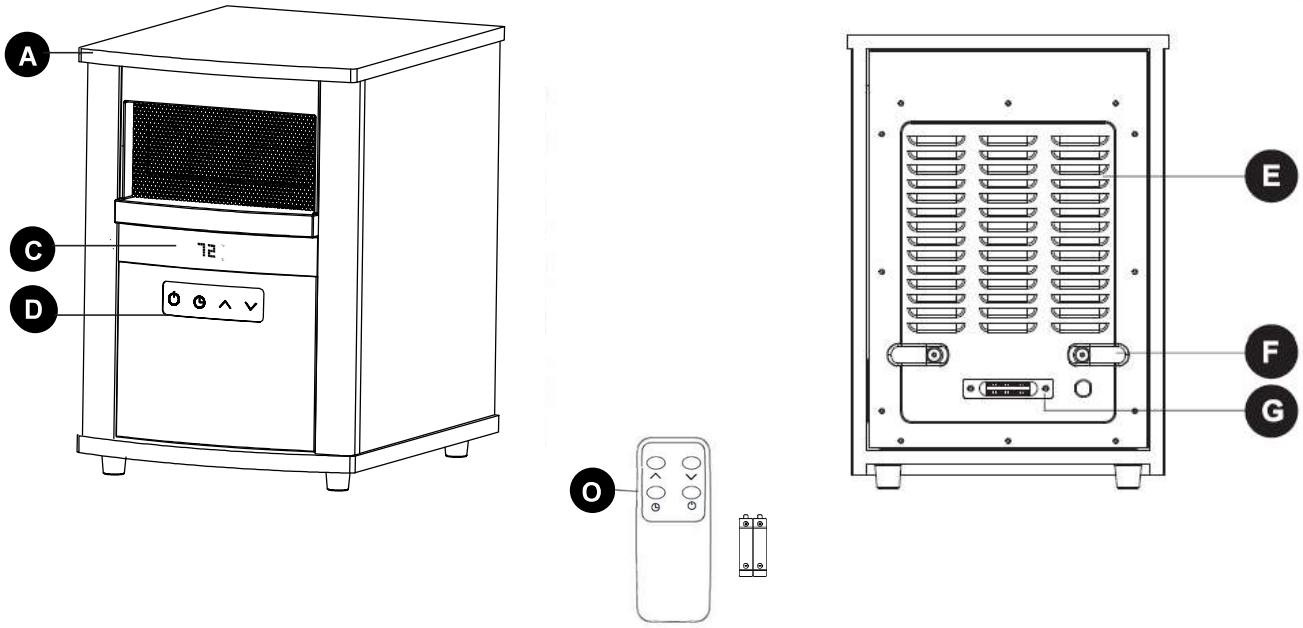

PART	DESCRIPTION	QUANTITY
A	Infrared Heater	1
O	Remote Control (Battery)	1
C	Digital Display (preassembled to Infrared Heater (A))	1
D	Control Panel (preassembled to Infrared Heater (A))	1
E	Air Intake Vent (preassembled to Infrared Heater (A)) Cord	1
F	Rack (preassembled to Infrared Heater (A)) Temperature	1
G	Sensor (preassembled to Infrared Heater (A))	1

⚠ SAFETY INFORMATION

Please read and understand this entire manual before attempting to assemble, operate, or install the product.

IMPORTANT SAFETY INSTRUCTIONS

⚠**WARNING:** POTENTIAL ELECTRICAL HAZARD IF NOT ADHERED TO. When using electrical appliances, basic precautions should always be followed to reduce the risk of fire, electric shock, and injury to persons, including the following:

- This heater must be plugged into a 120 V, 15 amp (or more) circuit of its own. Do not plug anything else into the same circuit, If unsure if your home meets this specification, consult a certified electrician prior to use. **Risk of fire, overheating, malfunction, property damage, injury, or even death may result if not adhered to!**
- Connect to a proper outlet only. Do not connect the heater to extension cords, surge protectors, timers, direct breakers, or an outlet with other appliances connected to the same outlet. **Risk of fire, overheating, malfunction, property damage, injury, or even death may result if not adhered to!**
- This heater is hot when in use. To avoid burns, do not let bare skin touch hot surfaces. Use handles (certain models) or wheels to move this heater.
- Keep combustible materials, such as furniture, pillows, bedding, papers, clothes, and curtains at least3 ft. (0.9 m) from the front of the heater and keep them away from the sides and rear of the heater.
- Extreme caution is necessary when any heater is used by or near children, invalids, pets, or when the heater is left operating unattended.
- Always unplug the heater when not in use.
- Do not operate any heater with a damaged cord or plug or afte r the heater malfunctions, has been dropped, or damaged in any manner, Contact the manufacturer for resolution options.
- Do not use outdoors. Exposure to outdoor elements such as rain, snow, sun, wind, or extreme temperatures may cause the heater to become a safety hazard.
- This heater is not intended for use in bathrooms, laundry areas, and similar indoor locations, nor any locations that use GFCI outlets.
- Never place the heater where it may fall into a bathtub or other water receptacles.
- Do not run the cord under carpet. Do not cover the cord with throw rugs, runners, or similar coverings. Arrange the cord away from traffic areas and where it will not be tripped over.
- The heater must be plugged into a wall outlet that is a dedicated circuit with a minimum 15 amp rating on that individual circuit.
- To disconnect the heater, first turn the power butto n to the OFF position and then remove the plug from the wall outlet.
- Do not allow foreign objects to enter or block any ventilation or exhaust opening as this may cause electric shock, fire or damage the heater.
- Allow at least 3 ft. of unobstructed space on all sides of the heater, including the front, rear, left, and right, to ensure maximum heat, air circulation, and ventilation flow.
- A heater has hot and arcing or sparking parts inside. Do not use it in areas where gasoline, paint, or flammable liquids are used or stored, nor use flammable solvents to clean the heater. Keep the heater dry at all times.
- Use this heater only as described in this manual. Any other use not recommended by the manufacturer may cause fire, electric shock, or injury to persons.
- Do not use abrasive solvents to clean the heater as it may cause damage to the finish or casing.
- To prevent a possible fire, do not block air intakes or exhaust in any manner, Do not use on soft surfaces, like a bed, where opening may become blocked.
- Always plug heaters directly into a wall outlet/receptacle, Never use with an extension cord or relocatable power tap (outlet/power strip).
- Hyperthermia can result in death. Symptoms of hyperthermia include high body temperature, headache, nausea, vomiting, tiredness, dizziness, fainting, and rapid pulse. If you begin to experience symptoms related to hyperthermia, turn off the heater and seek medical attention.

⚠ SAFETY INFORMATION

- To avoid excessive room temperatures which can cause hyperthermia: DO NOT leave product running unattended in a confined space around infants, or individuals with reduced physical, sensory, or mental capabilities.

SAVE THESE INSTRUCTIONS

Child Lock Safety Feature

Press and hold the timer button located on the control panel for 5 seconds. Locking is confirmed the control panel displays “E3”. When locked, the control panel and remote control will not function.



To unlock press and hold the timer button located on the control panel for 5 seconds. Unlocking is confirmed the “E3” indication disappears.

Note: The child lock safety feature can only be set from the control panel and will not work if using the remote control.

Overheat Safety Feature

This heater is equipped with an overheat safety feature. When the internal components of the heater reaches a certain temperature that could cause overheating or possible fire, the heater will automatically shut off. If the unit has been overheated, you will need to unplug the unit from the wall and replug it in to use the heater again.

⚠**WARNING:** TO PREVENT ELECTRICAL SHOCK, MATCH THE WIDE BLADE OF THE PLUG TO THE WIDE SLOT OF THE RECEPTACLE AND FULLY INSERT.

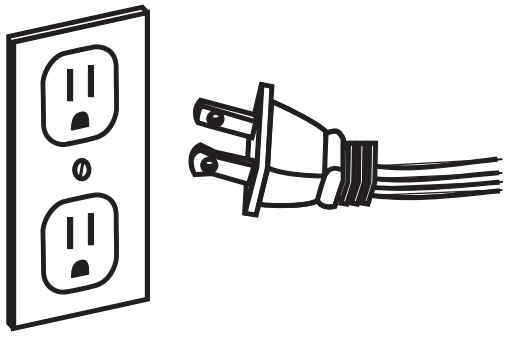

⚠**WARNING:** It is normal for the power cord to feel warm to the touch. However, a loose fit between the outlet and the plug may cause overheating of the plug. If this occurs, try inserting the plug into a different outlet. Contact a qualified electrician to inspect the original outlet for damage.

Specifications

Voltage Rating	120 V (60 Hz)
Power Consumption	1,500 W
Unit Size	10.6 in. (W) x 13.1 in. (D) x 14.9 in. (H)

FREQUENTLY ASKED QUESTIONS

Please review these frequently asked questions on the next few pages prior to using your heater.

Q. My heater emits a strange odor when I first open the box and when I turn the heater on for the first time. Why is this happening?

A. This is normal. This heater is treated with a special heat safe/resistant coating. This odor will sometimes be present when the box is opened. When the coating is exposed to heat, it produces this particular odor during the first few hours of operation. This will dissipate after the break-in period. If you are sensitive to odors, you may want to pre-burn the unit in a garage with the door open until the initial odor dissipates.

Q. If my heater runs on its max wattage setting, how many BTUs is that?

A. This heater is intended to be used as supplemental heat in areas most needed. It may take several minutes to several hours to heat your area, depending on various factors. The below chart provides BTU translations for different wattages.

WATTAGE	BTUS
1,500	5,118
1,000	3,412
750	2,559
500	1,706

Q. Can the heating elements be replaced?

A. Replacement heating elements can be obtained from the manufacturer. All parts may be purchased through the manufacturer if your product is out of warranty. If you feel that the elements are definitely faulty right out of the box, contact Customer Support. A representative can then direct you to the next step.

Q. Once I plug the unit in and turn it on, how long will it take to heat my room?

A. The heating process in the heater begins immediately upon powering on and setting the desired temperature above the ambient temperature. A noticeable change in the ambient temperature of the room will vary due to variables such as the location of the heater (in the home), floor plan and size of the room, how well the room is insulated, how many doors/windows, how much bare concrete (acts as a heat sink with any type of heating), the opening and closing of an exterior door, long hallways, high ceilings, etc. Customers with smaller rooms experience quick heat changes. Rooms with larger and open floor plans can expect up to 24 hours to completely heat up.

Q. The temperature on my heater does not match the temperature display on my wall, or external thermostat. Why?

A. This is completely normal. The temperature display on your heater may vary from the temperature display on another thermostat (like the one mounted to your wall or a purchased external thermostat). This is because the temperature sensor on the heater reads the temperature directly around the heater. With the heater near the cold floor (and heat rising), any readings on elevated or external thermostats will differ in readings on the heater. The best way to operate your heater is to set the unit on High and dial up to a temperature that feels comfortable to you. Then, leave it at that temperature, regardless of the mismatch. The heater will cycle off when the set temperature is met or exceeded slightly.

FREQUENTLY ASKED QUESTIONS

Q. Can I use more than one heater at a time? Can I use the heater and another appliance at the same time?

A. Yes, but make sure they are not plugged into the same circuit. Each heater requires its own minimum 15-amp circuit with no other items plugged into that circuit or outlet. This is because heaters are considered appliances and draw out high amperage. If you are unsure your circuit meets these requirements, verify with a certified electrician.

⚠**WARNING:** Risk of fire, damage to property, or injury may result if requirements are not met.

Q. Why does my heater's fan continue to run after the set temperature is reached or the power is turned off?

A. This is normal. The heater's fan will continue to run even after the heater automatically cycles down. The fan continues to run so that every last bit of heat is blown out of the heat chamber while allowing the unit to continue filtering your air. Once the internal box/components cool completely, the fan should then shut off on its own. In this case, allow a few minutes after the heat cycles off (with power on). The fan will shut off faster when the power is turned off.

Q. My heater's display shows my ambient temperature to be in the 20s when I know it is warmer than that. Why?

A. The heater's display is defaulted to read the temperature as Fahrenheit. If your heater is definitely heating but shows it is in the 20s you probably have the setting to read your temperature in Celsius rather than Fahrenheit.

Q. My heater's power cord gets warm. My cord is showing signs of heat or melting at the outlet. Is this normal?

A. A warm power cord is normal. These power cords are rated safe for up to 105°C/ 221°F by the UL, CSA, or TUV. The exception is, if you detect heat, smoke, or signs of melting at the contact point of the wall outlet, it may be due to loose or worn wall contacts (or arcing). Please stop using the heater immediately, contact warranty support for a replacement power cord, and have a certified electrician replace the wall outlet as soon as possible.

PREPARATION

Place the heater on a firm, level surface and plug into a grounded 120 V, 60 Hz power outlet. Only operate heater in upright position.

Insert two AAA batteries into the remote control before using (batteries included).

Please note that infrared heaters do not heat like a traditional space heater. You should not expect infrared heaters to blow hot air like a traditional space heater. Infrared heaters heat objects not air. Infrared heaters are intended to supplement an already heated, insulated room. Square footage specifications assume a single enclosed room not an entire home. Infrared heaters do not heat through walls, floors, and are not intended to replace a main heat source. Infrared heat can take at least 24 hours to warm a room but operate much more efficiently to maintain the desired temperature. Infrared heaters will not work well in uninsulated unheated spaces like screened in porches, RV's, garages, unheated basements, etc.

CONTROL PANEL

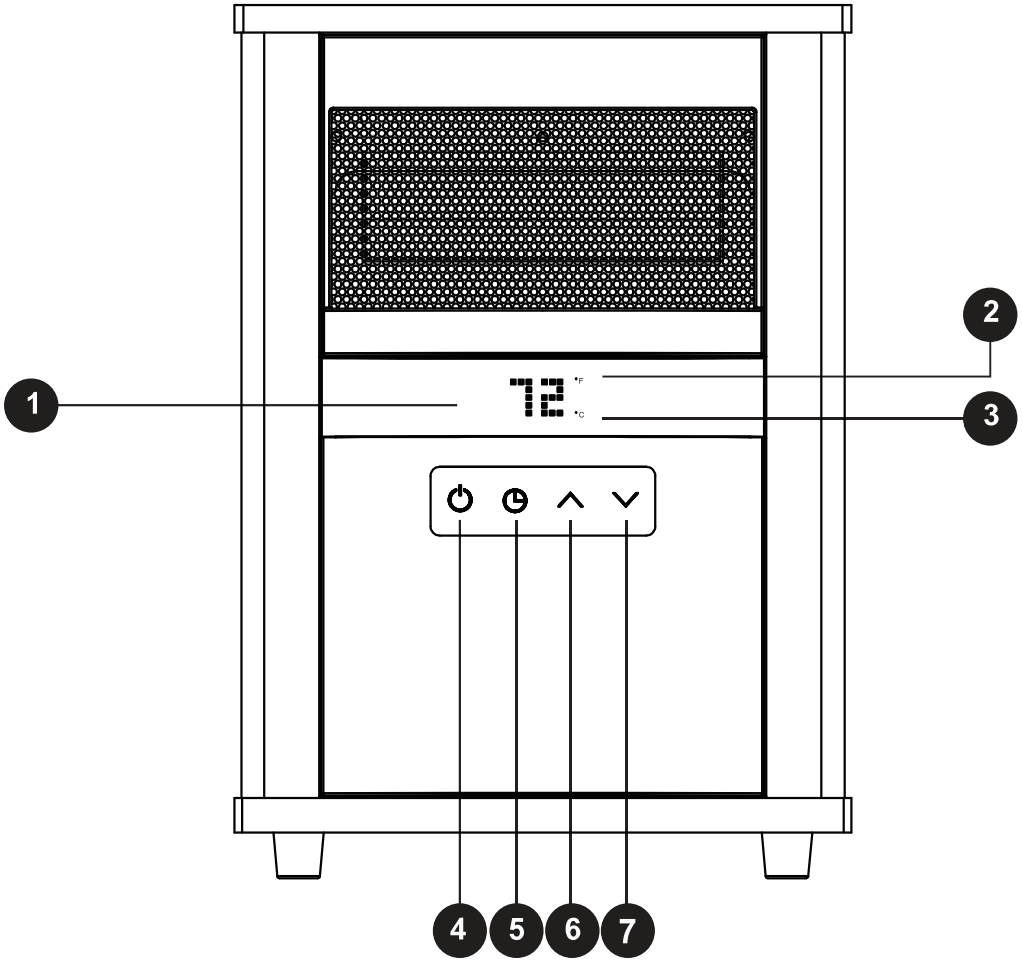

PART	NAME	DESCRIPTION
1	Digital Display	Readout the set room/ambient temperature or timer value
2	Fahrenheit Indicator Light	Indicates that the temperature is being displayed in Fahrenheit
3	Celsius Indicator Light	Indicates that the temperature is being displayed in Celsius
4	Power Button	Powers the heater ON or OFF. Hold to toggle between °C/°F
5	Timer Button	Engages the off timer function
6	Temp-Up Button	Increases the set temperature
7	Temp-Down Button	Decreases the set temperature

REMOTE CONTROL

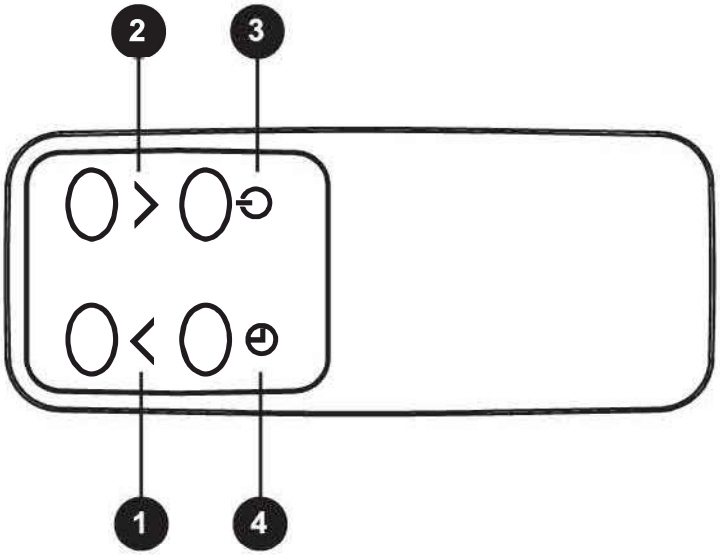

PART	NAME	DESCRIPTION
1	Temp-Up Button	Increases the set temperature value
2	Temp-Down Button	Decreases the set temperature value
3	Power Button	Powers the heater on or off
4	Timer Button	Engages the off timer

OPERATING INSTRUCTIONS

1. Turn the heater on or off by pressing the Power button on the control panel (C) or by pressing the ON/OFF button on the remote control (B).

   Once the power is off, heating elements wil lstop working first. The fan will continue working for up to 90 seconds to dispense residual heat inside the heater. This is a normal function.

Note: This heater has only one heating power: 1500W. When the heater is turned on or the temperature is adjusted, the display shows the set temperature, and then switches to the ambient temperature after 4 flashes.

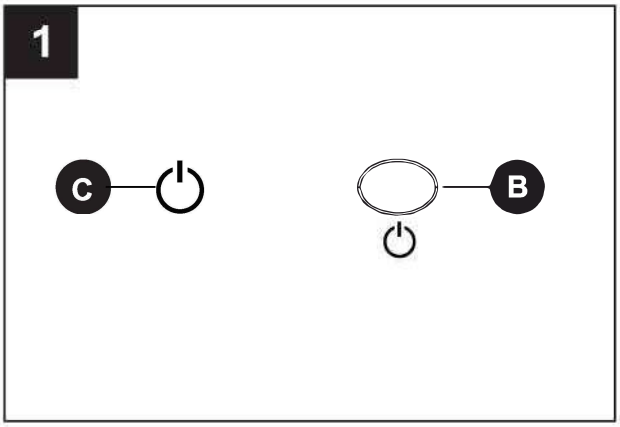

2. Set the temperature by pressing the arrows on the control panel (C) or the remote control (B).

   You can set the temperature on the heater anywhere between 50°F and 97°F or between 10°C and 36°C. Once you have chosen the desired temperature, the heater will remain on until the room temperature increases to the temperature on the digital display. The heater will cycle on and off to maintain the desired room temperature.

Note: Press and hold the Power button on the control panel (C) for 5 seconds to switch the digital display indicator on the heater between Fahrenheit and Celsius.

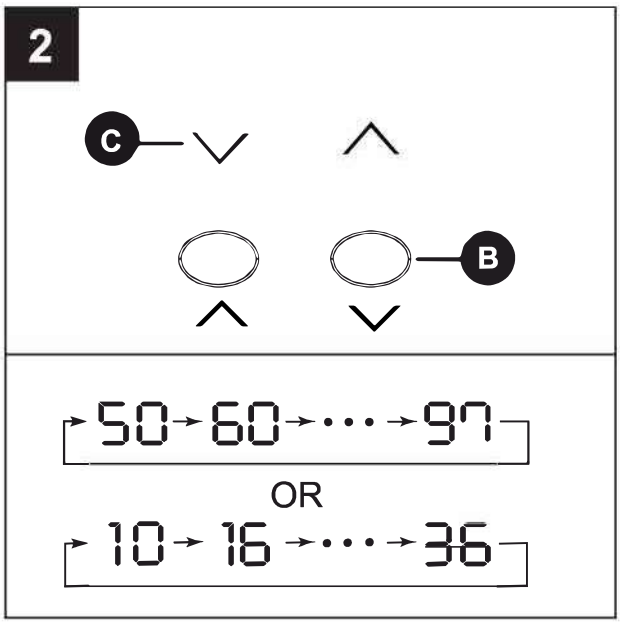

3. To set the timer to power off the heater, start the unit and press the Timer button on the control panel (C) or remote control (B).

Note: The timer-power-off function can only be set when the heater is in power-on mode.

The digital display on the control panel (C) changes from the set temperature readout to a time value for the timer. Press the Timer button repeatedly to change the number value between a range of 0 to 9 hours (0, 30 min, 1 h, 2 h, … , 9 h).

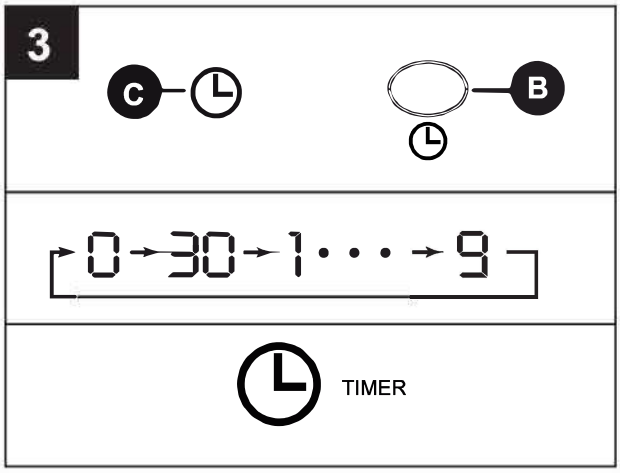

4. To replace the batteries, remove the battery cover (1) from the remote (B) by applying pressure to the battery cover (1) and sliding it away from the remote (B). Insert two AAA batteries (not included) (2) and close the remote by placing the battery cover (1) back on the remote (B).

Note: Do not mix old and new batteries. Do not mix alkaline, standard (carbon-zinc), or rechargeable. (NiCad, Ni-Mh, etc) batteries. Non-rechargeable batteries are not to be recharged. Batteries are to be inserted with the correct polarity. Exhausted batteries are to be removed from the product.

Remote control range: 12.2 meters.

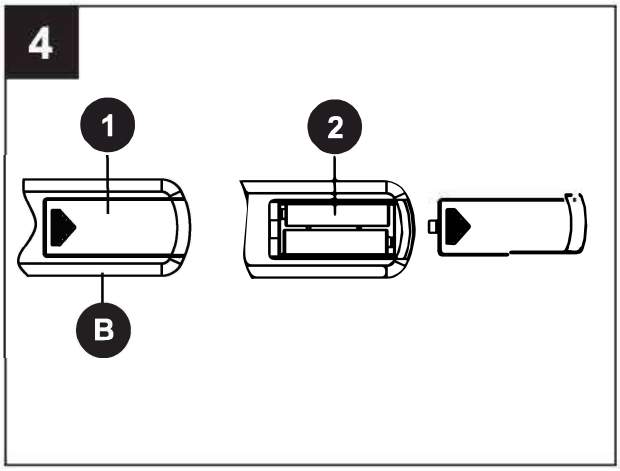

CARE AND MAINTENANCE

⚠ **WARNING:** Before performing any maintenance task, turn off the unit, unplug the unit, and allow it to cool completely.

1. To keep the heater clean, clean the outer shell with a soft, damp cloth. Use a mild detergent if necessary. After cleaning, dry the unit with a soft cloth.

CAUTION: DO NOT let liquid enter the heater.

2. DO NOT use alcohol, gasoline, abrasive powders, furniture polish, or rough brushes to clean the heater. This may cause damage or deterioration to the surface of the heater.
3. DO NOT immerse the heater in water.
4. Wait until the unit is completely dry before use.
5. If you will not be using the heater for a while, take the batteries out of the remote control and store for future use.
6. Store the heater in a cool, dry location when not in use. To prevent dust and dirt build-up, use the original packaging to repack the unit.
7. Clean the air intake or inside the unit after three months or if it appears to be blocking airflow. With the heater unplugged, use a vacuum hose attachment or compressed air to blow out or clean out any dirt, hair, or debris that may have built up around and inside the unit as this will obstruct airflow.

TROUBLESHOOTING

PROBLEM	POSSIBLE CAUSE	CORRECTIVE ACTION
The heater does not turn on.	1. The power cord is not plugged in. 2. The electricity at the main fuse box is not working. 3. The battery in the remote control is dead. 4. The thermostat on the heater is set lower than the room temperature.	1. Plug the power cord into an electrical outlet. 2. Check the electricity at the main fuse box. 3. Replace the batteries in the remote control. 4. Increase the thermostat temperature on the heater for a higher heat setting.
The heater shut off unexpectedly.	1. The heater has overheated. 2. Insufficient power to the unit. 3. The air vent is clogged. 4. Insufficient air flow to the heater.	1. Unplug the heater from the wall, wait a few seconds then plug the power cord back in. 2. Make sure the unit is plugged into a dedicated outlet, without extension cords or surge protectors. 3. Clean the air intake located on the bottom of the unit. 4. Move the unit at least 3 ft from the wall.
The heater displays an error code “E2”.	1. Temperature sensor not functioning properly.	1. Please contact technical support.

ONE-YEAR LIMITED WARRANTY

You should first read all instructions before attempting to use this product.
This unit is guaranteed to the original retail purchaser against defects in quality or workmanship for a period of one year from the date of original purchase. If this unit fails because of a manufacturing defect, contact the customers service for technical support, or return it to the place of purchase for repair or replacement. This warranty does not cover damage caused by misuse, abuse alteration. Repairs made by anyone other than manufacturer are not covered in this warranty. Stores will not be held liable for any losses due to neglectful operation.
Please retain your proof of purchase as well as the BOX to validate the guarantee.
You will need to provide the unit's model number, serial number (located on the heater), date of purchase, a daytime phone number or email, and a copy of your receipt.

REPLACEMENT PARTS LIST

For replacement parts, call our customer service department at **866-994-4148**, 8 a.m.- 8 p.m., EST, Monday - Sunday. You could also contact us at **ascs@lowes.com**.

PART	DESCRIPTION	PART #	COVERED UNDER WARRANTY
O	Remote Control	RC4-02	Yes

O 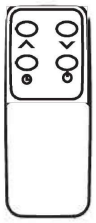

FCC INFORMATION

NOTE: This equipment has been tested and found to comply with the limits for Class B digitaldevice, pursuant to part 15 of the FCC Rules. These limits are designed to provide reasonableprotection against harmful interference in a residential installation. This equipment generates,uses, and can radiate radio frequency energy and, if not installed and used in accordance withthe instructions, may cause harmful interference to radio communications.
However, there is no guarantee that interference will not occur in a particular installation. Ifthis equipment does cause harmful interference to radio or television reception, which can bedetermined by turning the equipment off and on, the user is encouraged to try to correct theinterference by one or more of the following measures:
• Reorient or relocate the receiving antenna.
• Increase the separation between the equipment and the receiver.
• Connect the equipment into an outlet on a circuit different from that to which the receiveris connected.
• Consult the dealer or an experienced radio/TV technician for help.This device complies with
Part 15 of the FCC Rules. Operation is subject to the following twoconditions:
(1) This device may not cause harmful interference, and
(2) This device must accept any interference received, including interference that may causeundesired operation.

Printed in Vietnam

UTILITECH®

ARTÍCULO #6023320
MODELO #1175IRH-CON-503

CALENTADOR DE GABINETE DE MADERA INFRARROJO

UTILITECH y el diseño del logotipo son marcas comerciales o marcas registradas de LF, LLC. Todos los derechos reservados.

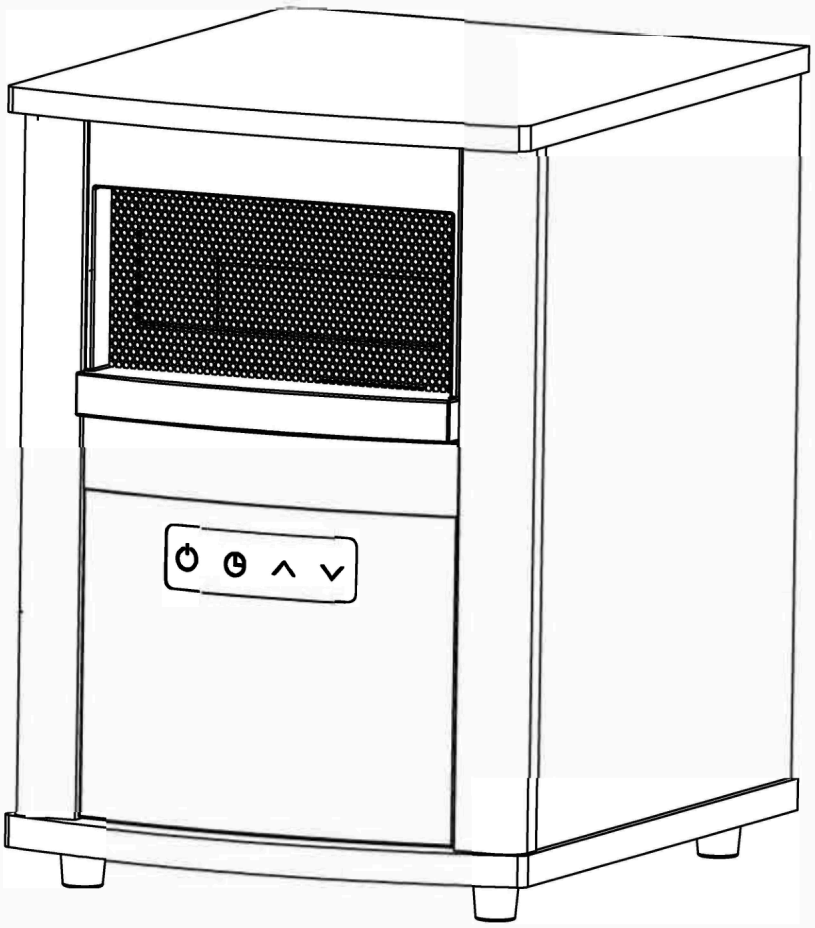

Número de serie _____

Fecha de compra _____

Gracias por comprar este producto UTILITECH.
¿Tiene preguntas, problemas o piezas faltantes?
Antes de volver a la tienda, póngase en contacto al:
866-994-4148, de lunes a domingo de 8 am. a 8 pm., hora estándar del Este,

ÍNDICE

Contenido del paquete..... 14
Información de seguridad..... 15
Preguntas frecuentes..... 17
Preparación..... 18
Panel de control..... 19
Control remoto..... 20
Instrucciones de funcionamiento..... 21
Cuidado y mantenimiento..... 22
Solución de problemas..... 23
Garantía limitada de un año..... 24
Lista de piezas de repuesto..... 24

IMPORTANTE: NO TIRE la bolsa roja. Contiene el control remoto y el paquete de accesorios de montaje.

CONTENIDO DEL PAQUETE

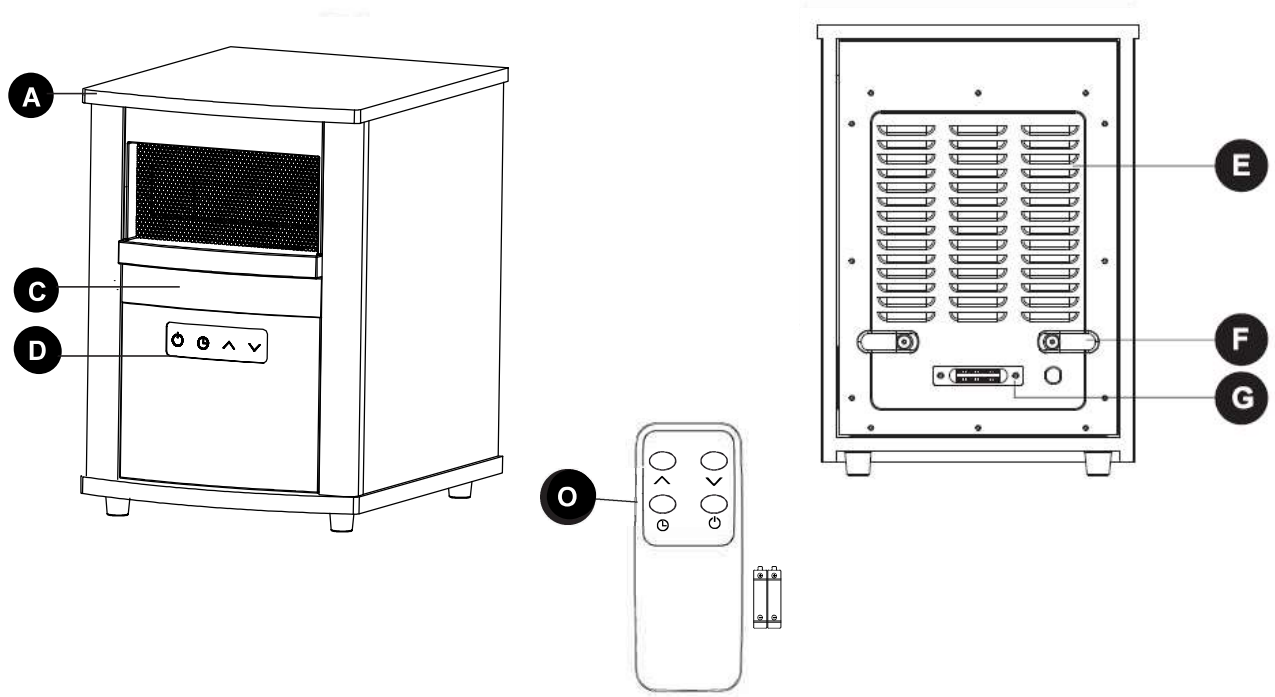

PIEZA	DESCRIPCIÓN	CANTIDAD
A	Calentador infrarrojo	1
0	Control remoto (batería)	1
C	Pantalla digital (preensamblada en el calentador infrarrojo (A))	1
D	Panel de control (preensamblado al calentador infrarrojo (A))	1
E	Conducto de ventilación (preensamblada al calentador infrarrojo (A))	1
F	Ranura del cable (preensamblado al calentador infrarrojo (A)) Sensor de	1
G	temperatura (preensamblado al calentador infrarrojo (A))	1

⚠ INFORMACIÓN DE SEGURIDAD

Lea y comprenda completamente este manual antes de intentar ensamblar, usar o instalar el producto.

INSTRUCCIONES IMPORTANTES DE SEGURIDAD

⚠ADVERTENCIA: POSIBILIDAD DE RIESGO ELÉCTRICO SI NO SE CUMPLEN LAS ADVERTENCIAS.
Cuando utilice electrodomésticos, siempre tome medidas de precaución básicas para reducir el riesgo de incendios, descargas eléctricas y lesiones personales, incluidas las siguientes:

- Este calentador debe enchufarse a un circuito propio de 120 voltios y 15 amperios (o más). No conecte nada más al mismo circuito. Si no está seguro de si su hogar cumple con esta especificación, consulte con un electricista certificado antes de usarlo. **Si esto no se cumple, podrían producirse riesgos de incendio, sobrecalentamiento, daños materiales, lesiones o incluso la muerte.**
- Conéctelo solo a un tomacorriente con la debida puesta a tierra. No conecte el calentador a extensiones eléctricas, protectores contra sobrecarga, temporizadores, interruptores de circuito o en un tomacorriente donde haya también otros electrodomésticos conectados. **Si esto no se cumple, podrían producirse riesgos de incendio, sobrecalentamiento, daños materiales, lesiones o incluso la muerte .**
- Este calentador se calienta cuando está en funcionamiento. Para evitar quemaduras, no toque superficies calientes con la piel desnuda. Utilice las manijas (algunos modelos) o las ruedas para mover el calentador.
- Mantenga los materiales inflamables, como muebles, almohadas, ropa de cama, papeles, ropa y cortinas a 0.91 m (3 pies) del frente del calentador como mínimo y alejados de los costados y la parte posterior del calentador.
- Se debe tener extrema precaución cuando niños, personas discapacitadas y mascotas usen un calentador, cuando este se use cerca de ellos o cuando se deje funcionando sin supervisión.
- Siempre desenchufe el calentador cuando no lo use.
- No opere ningún calentador que tenga el cable o el enchufe dañados o después de que el calentador haya fallado, se haya caído o dañado de cualquier manera. Póngase en contacto con el fabricante para conocer las opciones de resolución.
- No lo use en exteriores. La exposición a las condiciones climáticas exteriores, como la lluvia, la nieve, el sol, el viento o las temperaturas extremas, podría causar que el calentador se convierta en un riesgo de seguridad.
- Este calentador no está diseñado para usarse en baños, cuartos de lavado ni en espacios interiores similares, ni en ningún área donde se utilicen tomacorrientes con interruptor de circuito de falla de puesta a tierra (GFCI, por sus siglas en inglés).
- Nunca coloque el calentador donde se pueda caer dentro de una bañera u otros contenedores de agua.
- No pase el cable por debajo de alfombras. No cubra el cable con alfombras, tapetes o cubiertas similares.
- Coloque el cordón lejos de zonas de tránsito en donde nadie pueda tropezarse y caer.
- El calentador debe enchufarse en un tomacorriente de pared con un circuito exclusivo con una clasificación mínima de 15 amperios en dicho circuito individual.
- Para desconectar el calentador, primero gire el botón de encendido a la posición "OFF" (apagado) y luego retire el enchufe del tomacorriente de pared.
- No permita que objetos extraños ingresen o bloqueen las aberturas de ventilación o escape, ya que esto podría provocar descargas eléctricas, incendios o daños en el calentador.
- Deje un espacio sin obstrucciones de al menos 0.91 m en todos los lados del calentador (incluidos el frente, la parte posterior, la izquierda y la derecha) para garantizar el máximo flujo de calor, circulación de aire y ventilación.
- Un calentador contiene piezas calientes y piezas que forman arcos eléctricos o que echan chispas. No lo utilice en áreas donde se almacene o utilice gasolina, pintura o líquidos inflamables, ni utilice solventes inflamables para limpiar el calentador. Mantenga el calentador seco en todo momento.
- Utilice este calentador solo como se describe en este manual. Cualquier otro uso no recomendado por el fabricante puede causar incendios, descargas eléctricas o lesiones personales. No use solventes abrasivos para limpiar el calentador, ya que podría dañar el acabado o la carcasa.
- Para evitar un posible incendio, no bloquee las entradas de aire ni el escape de ninguna manera. No use la unidad en superficies blandas, como una cama, donde las aberturas se pueden bloquear.
- Siempre enchufe el calentador directamente en un tomacorriente/receptáculo de la pared; nunca lo use con extensiones eléctricas ni tomacorrientes de alimentación reubicables (tomacorrientes múltiples o regletas).
- La hipertermia puede provocar la muerte. Los síntomas de la hipertermia incluyen temperatura corporal alta, dolor de cabeza, nauseas, vómitos, cansancio, mareos, desmayos y pulso acelerado. Si comienza a experimentar síntomas relacionados con la hipertermia, apague el calentador y busque atención medica.

⚠ INFORMACIÓN DE SEGURIDAD

- Poro evitor temperoturos ombiente excesivos que pueden cousor hipertermio: NO deje el producto funcionondo sin supervisión en un espocio confinodo olrededor de bebés o personos con copocidodes físicos, sensorioles o mentoles reducidos.

GUARDE ESTAS INSTRUCCIONES

Característica de bloqueo de seguridad infantil

Mantenga presionado el botón del temporizador ubicado en el panel de control durante 5 segundos. El bloqueo se confirma cuando el panel de control muestra E3. Una vez bloqueado, el panel de control y el control remoto no funcionarán.
Para desbloquear, mantenga presionado el botón del temporizador ubicado en el panel de control durante 5 segundos. El desbloqueo se confirma cuando desaparece la indicación E3.



Nota: La función de bloqueo de seguridad para niños solo se puede activar desde el panel de control y no funcionará si se utiliza el mando a distancia.

Característica de seguridad de sobrecalentamiento
Este calentador está equipado con una característica de seguridad de sobrecalentamiento. Cuando los componentes internos del calentador alcanzan una temperatura que pueda causar el sobrecalentamiento o un posible incendio, el calentador se apaga automáticamente. Si lo unidod se ho sobrecolentodo, deberá desenchuforlo de lo pored y volver o enchuforlo poro usor el colentodor nuevomente.

⚠ **ADVERTENCIA:** PARA EVITAR DESCARGAS ELÉCTRICAS, HAGA COINCIDIR LA CLAVIJA ANCHA DEL ENCHUFE CON LA RANURA ANCHA DEL TOMACORRIENTE E INSÉRTELA COMPLETAMENTE.

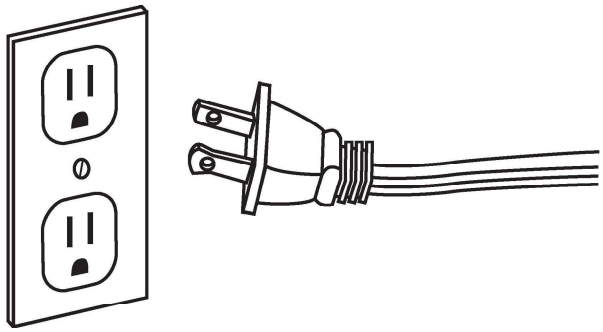

⚠ **ADVERTENCIA:** es normal que el cable de alimentación se sienta caliente al tacto. Sin embargo,si el enchufe está flojo en el tomacorriente, es posible que el enchufe se sobrecaliente. Si esto ocurre, intente insertar el enchufe en un tomacorriente diferente. Póngase en contacto con un electricista calificado para que revise si el tomacorriente original presenta daños.

Especificaciones

Clasificación de voltaje	120 V (60Hz)
Consumo de energía	1500 VATIOS
Tamaño de la unidad	26.92 cm (ancho) x 33.27 cm (profundidad) x 37.84 cm (alto)

PREGUNTAS FRECUENTES

Consulte las preguntas frecuentes en las próximas páginas antes de usar el calentador.

P. El calentador emite un olor extraño al abrir la caja y al encenderlo por primera vez. ¿Por qué ocurre esto?

R. Esto es normal. Este calentador está tratado con un recubrimiento especial resistente al calor. Este olor a veces puede sentirse al abrir la caja. Cuando el recubrimiento se expone al calor, produce este olor particular durante las primeras horas de funcionamiento. Este se disipará pasado el período de asentamiento. Si usted es sensible a los olores, debería encender la unidad en un garaje con la puerta abierta hasta que el olor inicial se disipe.

P. Si el calentador funciona con la configuración de vataje máximo, ¿a cuántas BTU equivale?
R. Este calentador está diseñado para usarse como calefacción complementaria en las áreas más necesarias. Podría tardar de varios minutos a varias horas calentar el área, dependiendo de varios factores. En la siguiente tabla, se proporcionan traducciones de unidades térmicas británicas (BTU, por sus siglas en inglés) para diferentes vatajes.

VATAJE	BTU
1,500	5,118
1,000	3,412
750	2,559
500	1,706

P. ¿Se pueden reemplazar los elementos de calefacción?
R. Los elementos de calefacción de repuesto pueden obtenerse del fabricante. Todas las piezas deben comprarse a través del fabricante si la garantía del producto ha caducado. Si siente que los elementos presentan fallas desde recién sacados de la caja, póngase en contacto con Servicio al Cliente. Un representante lo guiará en los pasos a seguir.

P. Desde que enchufo y enciendo la unidad, ¿cuánto tardará en calentar la habitación?
R. El proceso de calefacción del calentador comienza inmediatamente después de encenderlo y configurar una temperatura deseada por sobre la temperatura de la habitación. El cambio notorio en la temperatura ambiente de la habitación fluctúa debido a variables como la ubicación del calentador (en el hogar), la distribución y el tamaño de la habitación, la calidad del aislamiento de la habitación, la cantidad de puertas/ventanas, la cantidad de concreto desnudo (actúa como disipador térmico con cualquier tipo de calefacción), la apertura y el cierre de la puerta para exteriores, los pasillos largos, los techos altos, etc. Los clientes con habitaciones más pequeñas experimentan cambios de temperatura rápidos. Las habitaciones con una distribución más grande y abierta pueden tardar hasta 24 horas en calentarse por completo.

P. La temperatura en el calentador no coincide con la temperatura que se muestra en el termostato de pared o externo. ¿Por qué?

R. Esto es completamente normal. La temperatura que se muestra en su calentador puede ser distinta de aquella que aparece en otro termostato (por ejemplo, uno montado en la pared o uno externo). Esto sucede porque el sensor de temperatura en el calentador lee la temperatura de su entorno directo. Si el calentador está cerca del piso frío (y el calor está ascendiendo), cualquier lectura en termostatos elevados o externos será distinta de la lectura del calentador. La mejor manera de operar el calentador es configurar la unidad en High (alto) y establecer una temperatura con la que usted se sienta cómodo. Luego, déjelo a esa temperatura, sin importar que las lecturas no coincidan. El calentador terminará el ciclo cuando se alcance o se supere la temperatura configurada.

PREGUNTAS FRECUENTES

P. ¿Puedo usar más de un calentador a la vez? ¿Puedo usar el calentador y otro electrodoméstico al mismo tiempo?

R. Sí, pero asegúrese de que no estén enchufados en el mismo circuito. Cada calentador requiere su propio circuito de 15 amperios como mínimo, sin otros artículos enchufados en ese mismo circuito o tomacorriente. Esto se debe a que los calentadores se consideran electrodomésticos y generan alto amperaje. Si tiene dudas sobre si su circuito cumple con estos requisitos, verifique con un electricista certificado.

⚠ **ADVERTENCIA:** no cumplir con los requisitos podría resultar en riesgo de incendio, daños materiales o lesiones.

P. ¿Por qué el ventilador de mi calentador continúa funcionando después de que se alcanza la temperatura configurada o se apaga la alimentación?

R. Esto es normal. El ventilador del calentador continuará funcionando incluso después de que el calentador termine el ciclo automáticamente. El ventilador continúa funcionando a fin de expulsar todo el calor de la cámara de calor, al mismo tiempo que permite que la unidad siga filtrando el aire. Una vez que la caja o los componentes internos se enfríen por completo, el ventilador debería apagarse automáticamente. En este caso, espere unos minutos después de que finalice el ciclo del calentador (con el calentador encendido). El ventilador se apagará más rápido cuando se apague la alimentación.

P. La pantalla de mi calentador muestra que la temperatura ambiente está alrededor de los 20 grados, pero sé que está más caluroso que eso. ¿Por qué?

R. La pantalla del calentador está predeterminada para leer la temperatura en Fahrenheit. Si el calentador está calentando, pero muestra que hay alrededor de 20 grados, probablemente lo configuró para que lea la temperatura en Celsius en vez de Fahrenheit.

P. El cable de alimentación de mi calentador se calienta. El cable muestra signos de calentamiento o se está derritiendo en el tomacorriente. ¿Es normal?

R. Un cable de alimentación tibio es normal. Estos cables de alimentación están clasificados como seguros para usarse con hasta 105 °C (221 °F) por UL, CSA o TUV. La excepción es, si detecta calor, humo o signos de derretimiento en el punto de contacto del tomacorriente de pared, podría deberse a contactos sueltos o desgastados (o arqueados). Deje de usar el calentador inmediatamente, póngase en contacto con el servicio de garantí a para obtener un cable de alimentación de repuesto y pida a un electricista calificado que reemplace el tomacorriente lo más pronto posible.

PREPARACIÓN

Coloque el calefactor en una superficie firme y nivelada y conéctelo a un tomacorriente de 120 V, 60 Hz con conexión a tierra. Utilice el calentador únicamente en posición vertical.

Inserte dos baterías AAA en el control remoto antes de usarlo (se incluyen las baterías).

Tenga en cuenta que los calentadores infrarrojos no calientan como un calentador de espacio tradicional. No debe esperar que los calentadores infrarrojos soplen aire caliente como un calentador de espacio tradicional. Los calentadores infrarrojos calientan los objetos, no el aire. Los calentadores infrarrojos deben usarse para complementar una habitación aislada que ya tiene calefacción. Las especificaciones de metros cuadrados dan por sentado una sola habitación cerrada, no una casa completa. Los calentadores infrarrojos no calientan a través de las paredes o los pisos y no están diseñados para reemplazar una fuente de calor principal. El calor infrarrojo puede tardar al menos 24 horas en calentar una habitación, pero funciona de manera mucho más eficiente para mantener la temperatura deseada. Los calentadores infrarrojos no funcionarán bien en espacios no aislados sin calefacción, como porches con mosquiteros, casas rodantes, garajes, sótanos sin calefacción, etc.

PANEL DE CONTROL

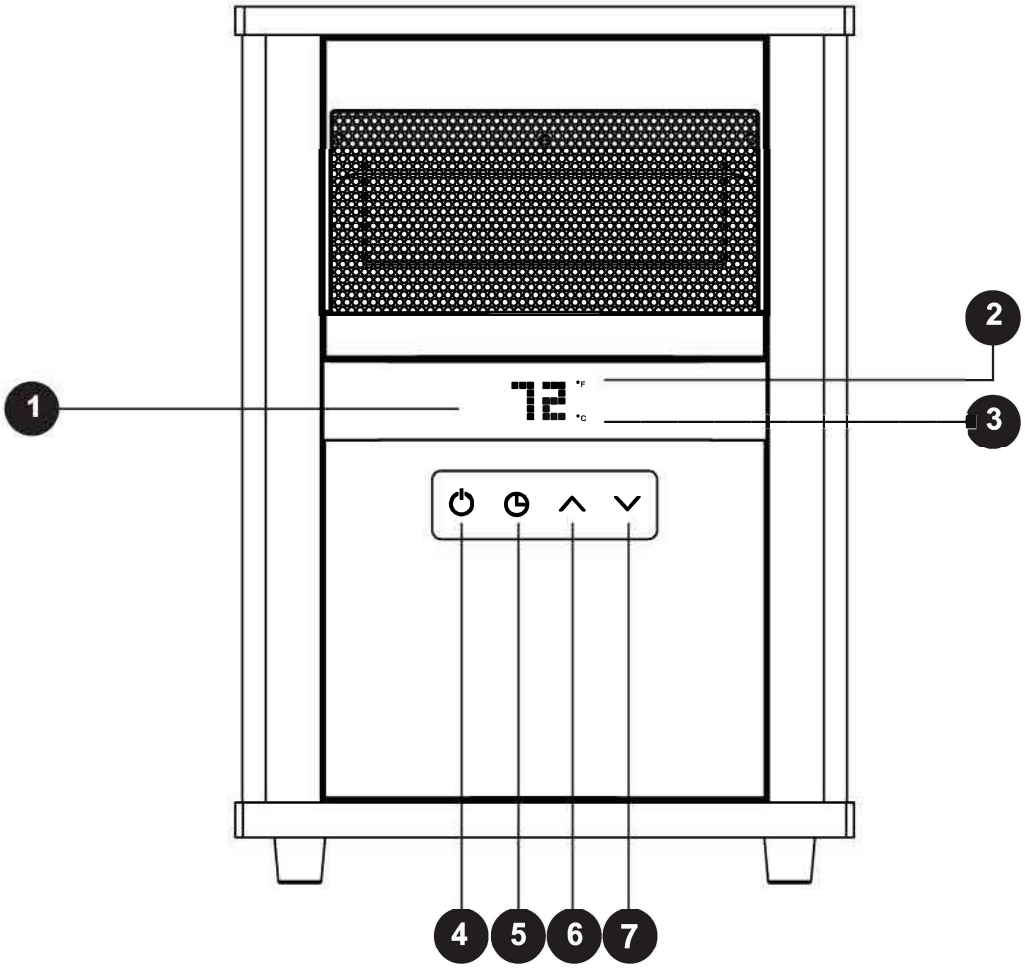

PIEZA	NOMBRE	DESCRIPCIÓN
1	Pantalla digital	Lecturas de la temperatura configurada de la habitación o ambiental, o del valor del temporizador
2	Luz indicadora de grados Fahrenheit	Indica que la temperatura se muestra en Fahrenheit
3	Luz indicadora de grados Celsius	Indica que la temperatura se muestra en Celsius
4	Botón de encendido	Enciende o apaga el calentador. Mantenga presionado para alternar entre °C y °F
5	Botón del temporizador	Apaga la función de temporizador
6	Botón para subir la temperatura	Aumenta la temperatura configurada
7	Botón para bajar la temperatura	Disminuye la temperatura configurada

CONTROL REMOTO

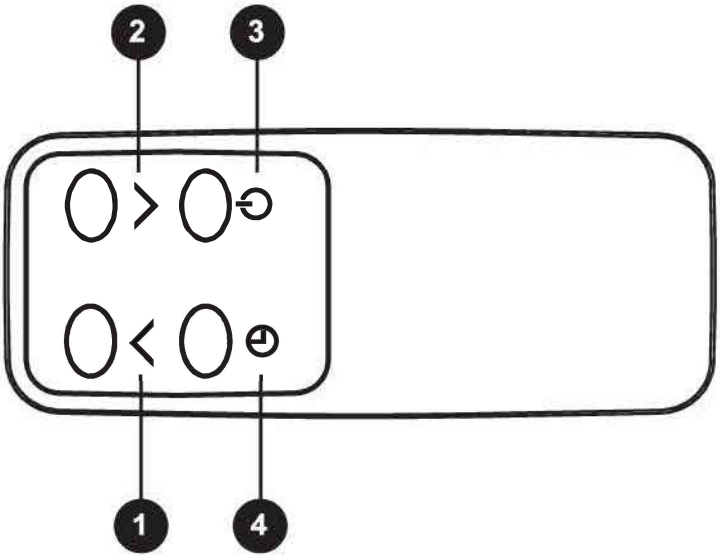

PIEZA	NOMBRE	DESCRIPCIÓN
1	Botón para subir la temperatura	Aumenta el valor de la temperatura configurada
2	Botón para bajar la temperatura	Disminuye el valor de la temperatura configurada
3	Botón de encendido	Enciende o apaga el calentador
4	Botón del temporizador	Apaga el temporizador

INSTRUCCIONES DE FUNCIONAMIENTO

1. Encienda o apague el calentador presionando el botón de encendido en el panel de control (C) o presionando el botón de encendido en el control remoto (B).

   Una vez apagado, los elementos de calefacción dejarán de funcionar primero. El ventilador continuará funcionando por hasta 90 segundos para dispersar el calor residual dentro del calentador. Esta es una función normal.

Nota: este calentador tiene una sola potencia de calefacción: 1500 W. Cuando se enciende la calefacción o se ajusta la temperatura, la pantalla muestra la temperatura establecida y, a continuación, cambia a la temperatura ambiente después de 4 parpadeos.

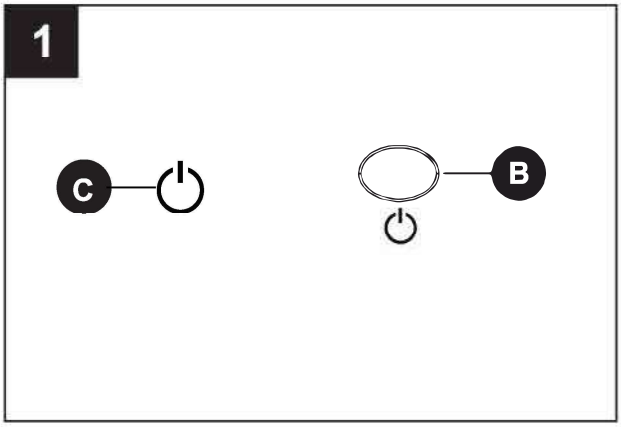

2. Configure la temperatura al presionar las flechas en el panel de control (C) o en el control remoto (B).

   Puede configurar la temperatura en el calentador en cualquier lugar entre 10 °C y 36°C (50 °F y 97° F). Una vez que haya elegido la temperatura deseada, el calentador permanecerá encendido hasta que la temperatura de la habitación aumente a la temperatura en la pantalla digital. El calentador alternará entre encendido y apagado para mantener la temperatura de la habitación deseada.

Nota: mantenga presionado el botón de encendido en el panel de control (C) durante 5 segundos para cambiar el indicador de pantalla digital en el calentador entre Fahrenheit y Celsius.

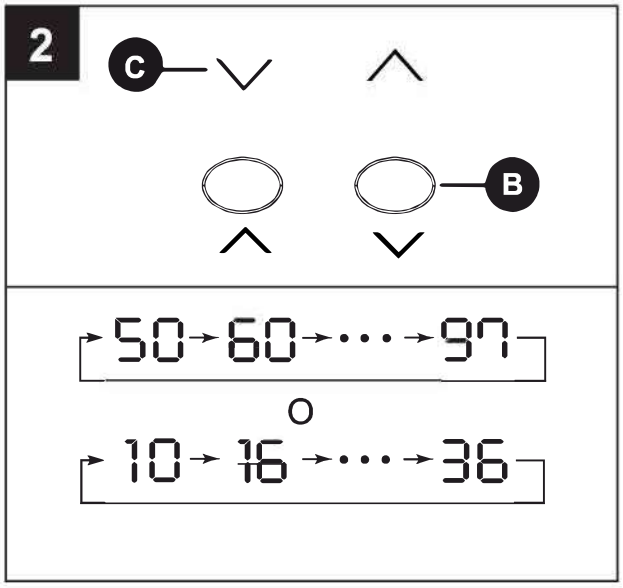

3. Para establecer que el temporizador apague el calentador, encienda la unidad y presione el botón de temporizador en el panel de control (C) o en el control remoto (B).

Nota: la función de apagado con temporizador solo puede configurarse cuando el calentador está encendido.

La pantalla digital en el panel de control (C) cambia de la lectura de la temperatura configurada al valor de hora del temporizdor. Presione el botón de temporizador repetidamente para cambiar el valor del número entre un rango de 0 a 9 horas (0, 30 min, 1 h, 2 h, … , 9 h).

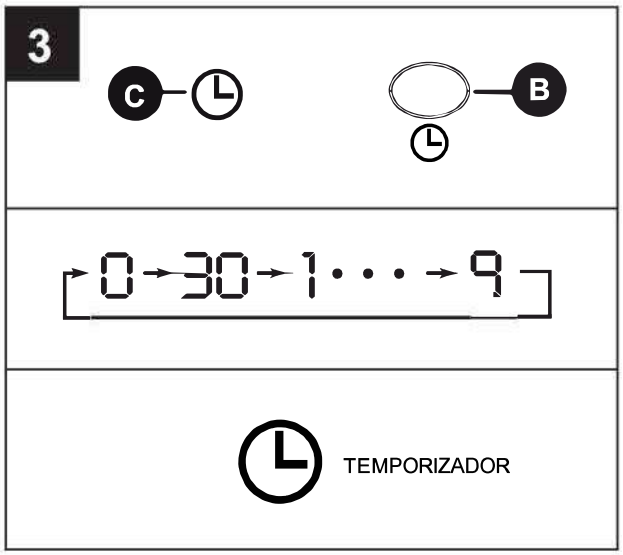

4. Para reemplazar las baterías, retire la cubierta para baterías (1) del control remoto (B), aplicando presión en la cubierta para baterías (1) y deslizándola del control remoto (B). Inserte dos baterías AAA (no se incluyen) (2) y vuelva a colocar la cubierta para baterías (1) en el control remoto (B).

Nota: no mezcle baterías antiguas con nuevas. No mezcle baterías alcalinas con baterías estándar (carbono-cinc) o baterías recargables (NiCad, Ni-Mh, etc.). No deben recargarse las baterías que no estén creadas para tal fin. Las baterías se deben introducir en la polaridad correcta. Las baterías agotadas se deben retirar del producto.
Alcance del control remoto: 12.2 metros.

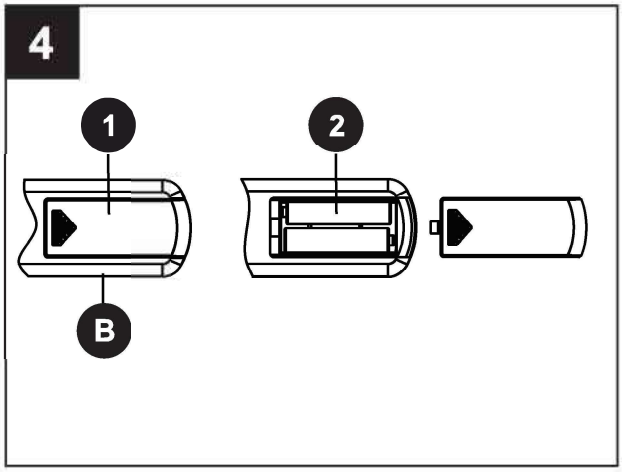

CUIDADO Y MANTENIMIENTO

⚠ **ADVERTENCIA:** antes de realizar cualquier tarea de mantenimiento, apague la unidad, desenchufe la unidad y permita que se enfríe por completo.

1. Para mantener limpio el calentador, limpie la cubierta exterior con un paño suave humedecido. Utilice un detergente suave si es necesario. Después de limpiar la unidad, séquela con un paño suave.

PRECAUCIÓN: NO permita que ingrese líquido al calentador.

2. NO use alcohol, gasolina, polvos abrasivos, pulidor de muebles ni cepillos duros para limpiar el calentador. Esto podría dañar o deteriorar la superficie del calentador.
3. NO sumerja el calentador en agua.
4. Espere a que la unidad esté completamente seca antes de usarla.
5. Si no va a utilizar el calentador por un período prolongado, retire las baterías del control remoto y almacénelas para su uso futuro.
6. Cuando no lo utilice, almacene el calentador en un lugar fresco y seco. Para evitar las acumulaciones de polvo y suciedad, use el empaque original para embalar la unidad.
7. Limpie la entrada de aire o el interior de la unidad después de tres meses o si parece estar bloqueando el flujo de aire. Con el calentador desenchufado, use un accesorio de manguera de aspiradora o aire comprimido para soplar o limpiar cualquier suciedad, cabello o residuos que puedan haberse acumulado alrededor o dentro de la unidad, ya que esto obstruirá el flujo de aire.

SOLUCIÓN DE PROBLEMAS

PROBLEMA	CAUSA POSIBLE	ACCIÓN CORRECTIVA
El calentador no enciende.	1. El cable de alimentación no está enchufado. 2. No hay electricidad en la caja de fusibles principal. 3. Se agotó la batería del control remoto. 4. El termostato del calentador está configurado a una temperatura más baja que la de la habitación.	1. Enchufe el cable de alimentación en un tomacorriente. 2. Verifique que haya electricidad en la caja de fusibles principal. 3. Reemplace las baterías del control remoto. 4. Aumente la temperatura del termostato en el calentador para que produzca más calor.
El calentador se apaga inesperadamente.	1. El calentador se sobrecalentó. 2. No hay suficiente alimentación en la unidad. 3. El conducto de ventilación de aire está obstruido. 4. No hay suficiente flujo de aire en el calentador.	1. Desenchufe el calentador de la pared, espere unos segundos y, luego, vuelva a enchufar el cable de alimentación. 2. Asegúrese de que la unidad esté enchufada a un tomacorriente exclusivo, sin extensiones eléctricas ni protectores contra sobrecargas. 3. Limpie la entrada de aire ubicada en la parte inferior de la unidad. 4. Mueva la unidad a una distancia de 0.91 m como mínimo de la pared.
El calentador muestra un código de error "E2".	1. El sensor de temperatura no funciona correctamente.	1. Póngase en contacto con el servicio técnico.

UN AÑO DE GARANTÍA LIMITADA

Debe leer todas las instrucciones antes de usar este producto.
Esta unidad está garantizada para el comprador original contra defectos en la calidad o la mano de obra por un período de un año a partir de la fecha de compra original. Si esta unidad falla debido a un defecto de fabricación, póngase en contacto con el Departamento de Servicio al Cliente para obtener asistencia técnica o devuélvala al lugar de compra para su reparación o reemplazo. Esta garantía no cubre los daños causados por mal uso, abuso o alteración. Las reparaciones realizadas por personas que no sean el fabricante no están cubiertas por esta garantía. Las tiendas no se hacen responsables de las pérdidas debidas a una operación negligente.
Conserve el comprobante de compra y la CAJA para validar la garantía. Deberá proporcionar el número de modelo de la unidad, el número de serie (ubicado en el calentador), la fecha de compra, un número de teléfono o correo electrónico para contacto diurno y una copia de su recibo.

LISTA DE PIEZAS DE REPUESTO

Para obtener piezas de repuesto, llame a nuestro Departamento de Servicio al Cliente al **866-994-4148**, de lunes a domingo, de 8 a.m. a 8 p.m., hora estándar del Este. También puede ponerse en contacto con nosotros a través de **ascs@lowes.com**.

PIEZA	DESCRIPCIÓN	PIEZA #	CUBIERTO POR LA GARANTÍA
O	Control remoto	RC4-02	Sí

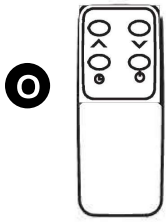

INFORMACIÓN SOBRE LA FCC

NOTA: Este equipo está probado y se verificó que cumple con los límites para un dispositivo digital clase B, conforme a la sección 15 de las regulaciones de la FCC. Estos límites están diseñados para proporcionar protección razonable contra interferencias perjudiciales en una instalación residencial. Este equipo genera, utiliza y puede irradiar energía de radiofrecuencia y, si no se instala y usa según las instrucciones, puede causar interferencia perjudicial a las comunicaciones de radio.
Sin embargo, no se garantiza que no se producirán interferencias en una instalación en particular. Si este equipo genera una interferencia perjudicial para la recepción de radio o televisión, que se puede determinar al encender y apagar el equipo, se recomienda al usuario que intente corregir la interferencia con una o más de las siguientes medidas:
• Reorientar o reubicar la antena de recepción.
• Aumentar la separación entre el equipo y el receptor.
• Conectar el equipo a un tomacorriente de un circuito distinto al que usa el receptor.
• Solicitar ayuda al distribuidor o a un técnico con experiencia en radio o TV.
Este dispositivo cumple con la sección 15 de las reglas de la FCC. El funcionamiento está sujeto a las siguientes dos condiciones:
(1) Este dispositivo no debe causar interferencia perjudicial, y
(2) Este dispositivo deberá aceptar cualquier interferencia recibida, incluyendo la interferencia que pudiese causar la operación no deseada.

Impreso en Vietnam