CRAFTSMAN

Easy step-by-step interactive 3D instructions

for this product can be found in

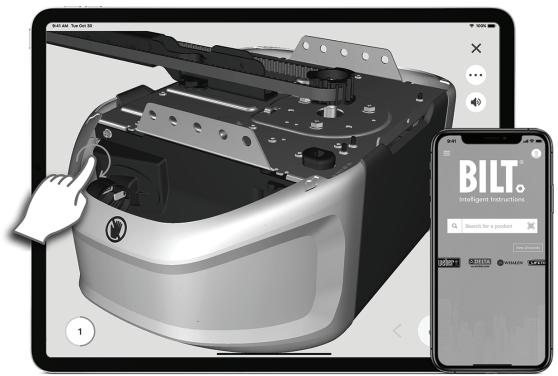

BILT® INTELLIGENT INSTRUCTIONS

DOWNLOAD THE FREE BILT APP BEFORE ASSEMBLY TO
SELECT YOUR MODEL INSTRUCTIONS

SCAN FOR BILT 3D INSTRUCTIONS

POWERED BY BILT INTELLIGENT INSTRUCTIONS®

Installation Manual Inside

CRAFTSMAN®

Instruction Manual

Belt Drive Garage Door Opener

Model CMXB4230

FOR RESIDENTIAL USE ONLY

PRE-PROGRAMMED REMOTE CONTROL INCLUDED

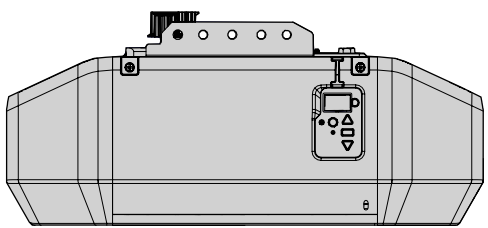

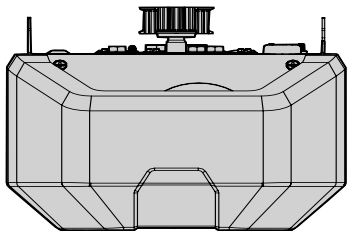

- Please read this manual and the enclosed safety materials carefully!
- **myQ® App account registration and Wi-Fi®** (see page 4)**.**
- The door WILL NOT CLOSE unless the Protector System® is connected and properly aligned.
- Periodic checks of the garage door opener are required to ensure safe operation.
- This garage door opener is ONLY compatible with myQ® and Security+ 3.0® accessories.
- DO NOT install on a one-piece door if using devices or features providing unattended close. Unattended devices and features are to be used ONLY with sectional doors.
- Attach warning labels to the location indicated on label.
- The model number label is located on the left side panel of your garage door opener.

Use QR code below to download Craftsman myQ app.

Monitor and control your garage from anywhere and get real-time alerts with peace of mind.

Download on the App Store | GET IT ON Google Play

Available on most iOS and Android Devices.

c UL us LISTED

Contents

Safety Symbol and Signal Word Review 3
Preparation 4
Tools Needed 5
Carton Inventory 6
Hardware 7
Assembly 8
Installation 13
Adjustments 31
Battey Backup 34
myQ® App Control 35
Operation 36
Using your Garage Door Opener 36
Programming 37
Using your Door Control-Multi-Function Control Panel 37
Remote Control and Keyless Entry 38
Program Using The Garage Door Opener Learn Button 38
HomeLink® 38
Erase the Memory 39
To Open the Door Manually 39
Maintenance 40
Troubleshooting 41
Diagnostic Chart 41
Wi-Fi® Troubleshooting 42
Warranty 43
Automatic Garage Door Opener Safety & Maintenance Guide 44
Routine Maintenance Can Prevent Tragedies 45
Repair Parts 46
Rail Assembly Parts 46
Installation Parts 46
Garage Door Opener Parts- Model CMXB4230 47
Accessories 47

Safety Symbol and Signal Word Review

This garage door opener has been designed and tested to offer safe service provided it is installed, operated, maintained and tested in strict accordance with the instructions and warnings contained in this manual.

⚠ WARNING

Mechanical

⚠ WARNING

Electrical

When you see these Safety Symbols and Signal Words on the following pages, they will alert you to the possibility of ***serious injury or death*** if you do not comply with the warnings that accompany them. The hazard may come from something mechanical or from electric shock. Read the warnings carefully.

⚠ CAUTION

When you see this Signal Word on the following pages, it will alert you to the possibility of damage to your garage door and/or the garage door opener if you do not comply with the cautionary statements that accompany it. Read them carefully.

WARNING: This product can expose you to chemicals including lead, which are known to the State of California to cause cancer or birth defects or other reproductive harm. For more information go to www.P65Warnings.ca.gov.

⚠ WARNING

Unattended Operation

The Timer-to-Close (TTC) feature, the myQ® App, and myQ® Garage Door and Gate Monitor are examples of unattended close and are to be used ONLY with sectional doors. Any device or feature that allows the door to close without being in the line of sight of the door is considered unattended close. The Timer-to-Close (TTC) feature, the myQ® App, and any other myQ® devices are to be used ONLY with sectional doors.

The images throughout this manual are for reference only and your product may look different.

Preparation

Check the Door

⚠ WARNING

To prevent possible SERIOUS INJURY or DEATH:

- ALWAYS call a trained door systems technician if garage door binds, sticks, or is out of balance. An unbalanced garage door may NOT reverse when required.
- NEVER try to loosen, move or adjust garage door, door springs, cables, pulleys, brackets or their hardware, ALL of which are under EXTREME tension.
- Disable ALL locks and remove ALL ropes connected to garage door BEFORE installation and operating garage door opener to avoid entanglement.
- DO NOT install on a one-piece door if using devices or features providing unattended close.
- Unattended devices and features are to be used ONLY with sectional doors.

⚠ CAUTION

To prevent damage to garage door and opener:

- ALWAYS disable locks BEFORE installing and operating the opener.
- ONLY operate garage door opener at 120V, 60 Hz to avoid malfunction and damage.

Before you begin:

1. Disable locks and remove any ropes connected to the garage door.
2. Lift the door halfway up. Release the door. If balanced, it should stay in place, supported entirely by its springs.
3. Raise and lower the door to check for binding or sticking. If your door binds, sticks, or is out of balance, call a trained door systems technician.
4. Check the seal on the bottom of the door. Any gap between the floor and the bottom of the door must not exceed 1/4" (6 mm). Otherwise, the safety reversal system may not work properly.
5. The opener should be installed above the center of the door. If there is a torsion spring or center bearing plate in the way of the header bracket, it may be installed within 4 feet (1.2 m) to the left or right of the door center. See page 3.

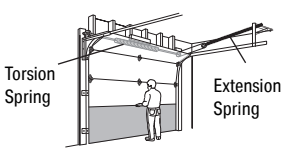

Before You Connect with Your Smartphone

Monitor and control your garage door from anywhere using the myQ® App. You will need a router with Wi-Fi® and a smartphone or other mobile device. Make sure your mobile device is connected to your Wi-Fi® network. Hold your mobile device in the place where your garage door opener will be installed and check the Wi-Fi® signal strength.

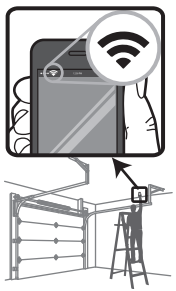

Check Signal Strength. If you see:

Wi-Fi signal is strong. You're all set!
Install your new garage door opener.

Wi-Fi signal is weak.
The garage door opener will likely connect to your Wi-Finetwork. If not, try one of the options below.

No Wi-Fi signal. Try one of the following:
- Move your router closer to the garage door opener to minimize interference from walls and other objects.
- Buy a Wi-Fi range extender.

See myQ® App Control page 37 to connect your garage door opener to your Wi-Fi® network.

Preparation

Tools Needed (Not Included)

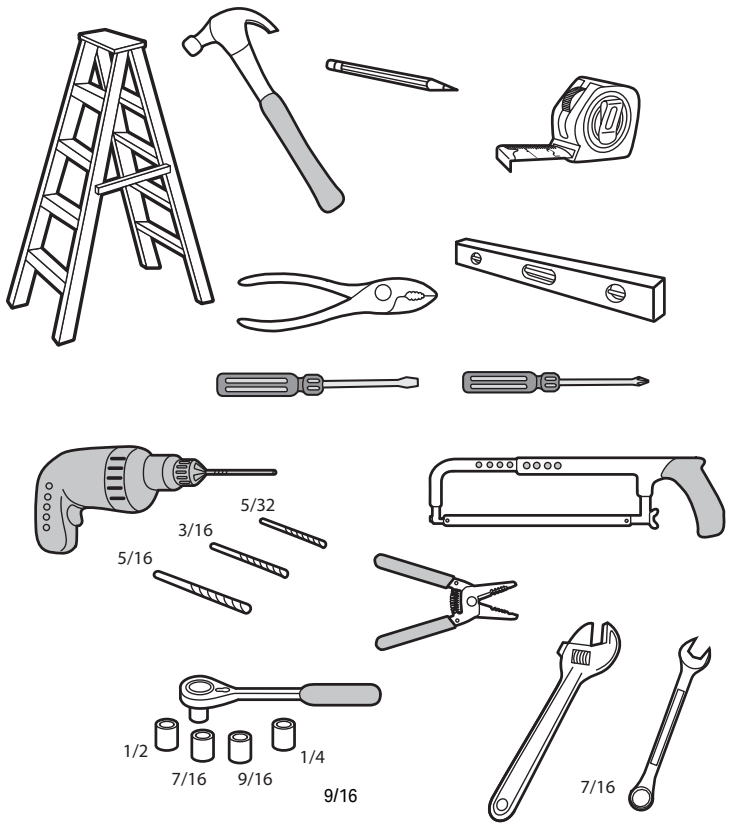

Additional Items You May Need:

Survey your garage area to see if you will need any of the following items:

- **(2) 2X4 Pieces of wood:** May be used to fasten the header bracket to the structural supports. Also used to position the garage door opener during installation and for testing the safety reversing sensors.
- **Support bracket and fastening hardware:** Must be used if you have a finished ceiling in your garage.

- **Support brackets**

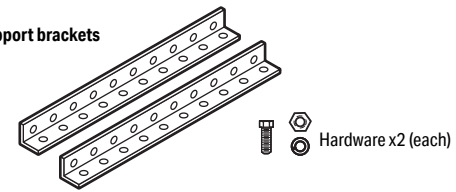

- **Hanging brackets**

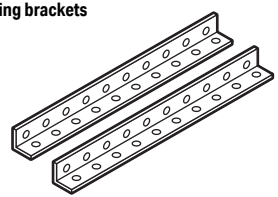

- **Extension brackets (Model 041A5281-1) or wood blocks:** Depending upon garage construction, extension brackets or wood blocks may be needed to install the safety reversing sensor.

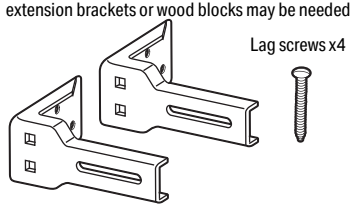

Extension Brackets – 041A5281-1

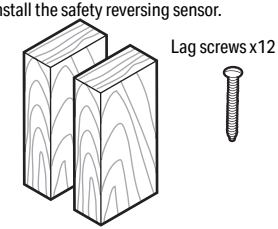

Wood Blocks

- **Fastening hardware:** Alternate floor mounting of the safety reversing sensor will require hardware not provided.
- **Door reinforcement:** Required if you have a light weight steel, aluminum, fiberglass or glass panel door.
- **Rail extension kit:** Required if your garage door is more than 7 feet (2.13 m) high.

Preparation

Carton Inventory

Save the carton and packing material until the installation and adjustment is complete. Instructions for the accessories will be attached to the accessory and are not included in this manual. The images throughout this manual are for reference only and your product may look different.

1. Header bracket
2. Pulley
3. Door bracket
4. Curved door arm
5. Straight door arm
   (Packaged inside front rail section)
6. Trolley
7. Emergency release rope and handle
8. Rail (1 front and 4 center sections)
9. Garage door opener (motor unit)
10. Belt cap retainer
11. "U" bracket
12. Belt
13. **The Protector System®**
    Safety reversing sensors with 2 conductor white and white/black wire attached: sending sensor (1), receiving sensor (1), and safety sensor brackets (2)
14. Battery Backup
15. 1-Button Remote Control
16. Multi-Function Control Panel
17. White and red/white wire
18. User's Guide and all warning labels

See Hardware page 7.

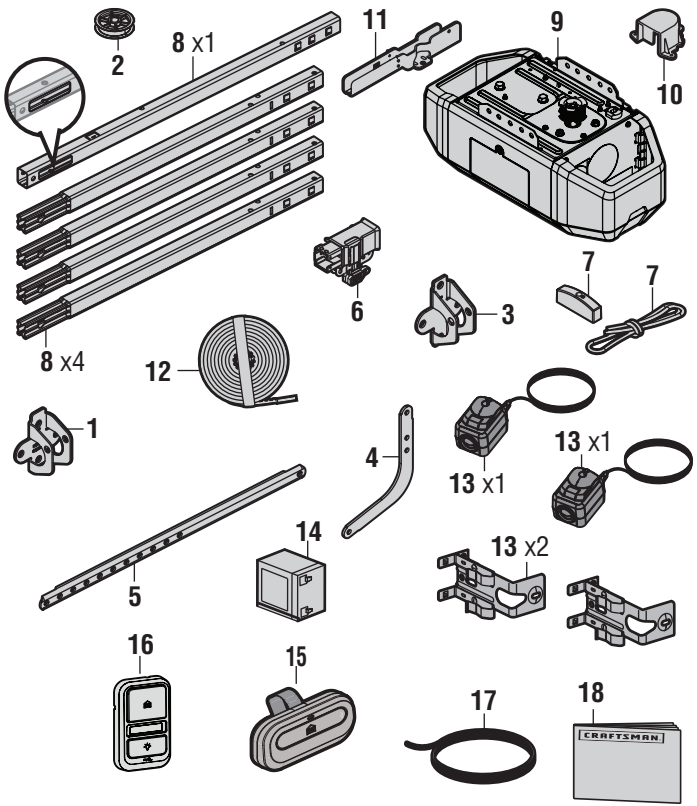

Preparation

Hardware

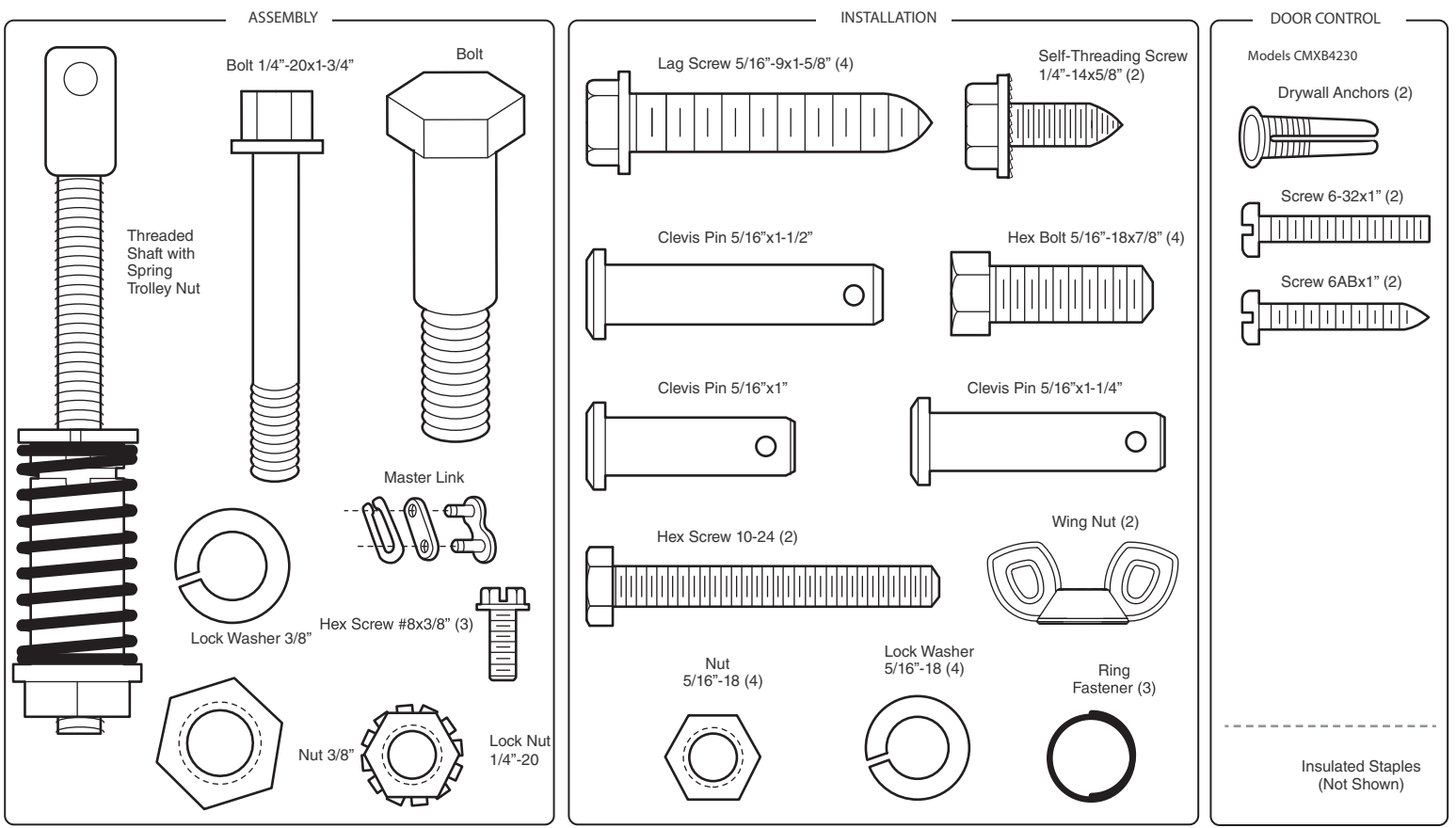

Assembly

STEP 1. Assemble the Rail and Install the Trolley

⚠ CAUTION

To prevent INJURY from pinching, keep hands and fingers away from the joints while assembling the rail.

To avoid installation difficulties, do not run the garage door opener until instructed to do so.
The front rail has a cut out "window" at the door end. The rail tab MUST be on top of the rail when assembled.

1. Remove straight door arm and set aside for installation Step 9.

NOTE: *To prevent INJURY while unpacking the rail carefully remove the straight door arm stored within the rail section.*

2. Align the rail sections on a flat surface as shown and slide the tapered ends into the larger ones. Tabs along the side will lock into place.
3. Place the motor unit on packing material to protect the cover, and rest the back end of the rail on top. For convenience, put a support under the front end of the rail.
4. As a temporary stop, insert a screwdriver into the hole in the second rail section from the motor unit, as shown.
5. Check to be sure there are 4 plastic wear pads inside the inner trolley. If they became loose during shipping, check all packing material. Snap them back into position as shown.
6. Slide the trolley assembly toward the screwdriver as shown.
7. Slide the rail onto the "U" bracket, until it reaches all the stops on the top and sides of the "U" bracket.

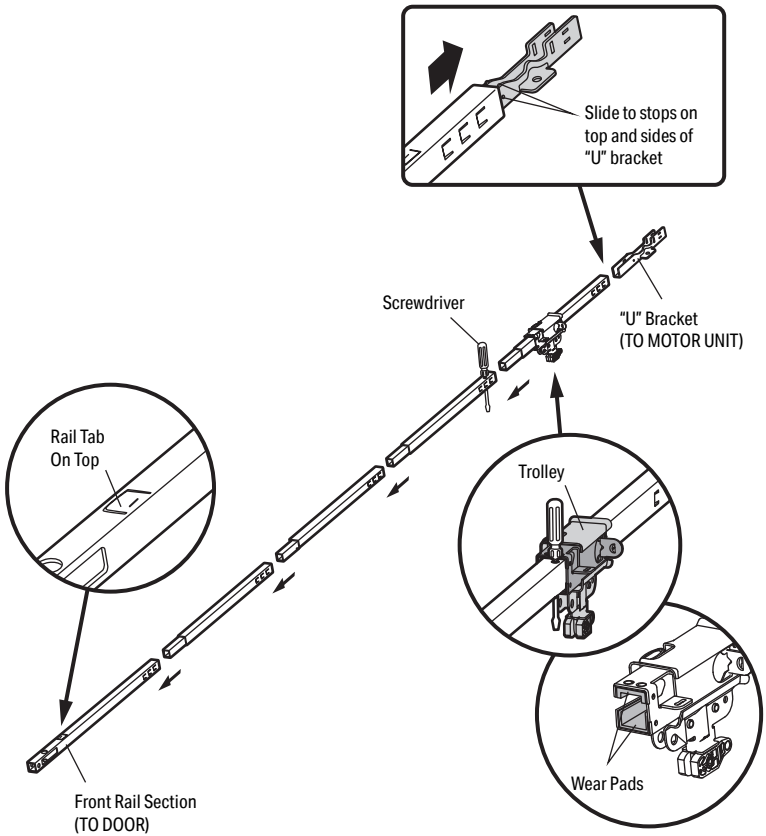

STEP 2. Fasten the Rail to the Motor Unit

CAUTION

To avoid SERIOUS damage to garage door opener, use ONLY those bolts/fasteners mounted in the top of the opener.

1. Insert a 1/4"-20 x 1-3/4" bolt into the cover protection bolt hole on the back end of the rail as shown. Tighten securely with a 1/4"-20 locknut. DO NOT over tighten.
2. Remove the bolts from the top of the motor unit.
3. Use the carton to support the front end of the rail.
4. Place the "U" bracket, flat side down, onto the motor unit and align the bracket holes with the bolt holes.
5. Fasten the "U" bracket with the previously removed bolts; DO NOT use any power tools. The use of power tools may permanently damage the garage door opener.

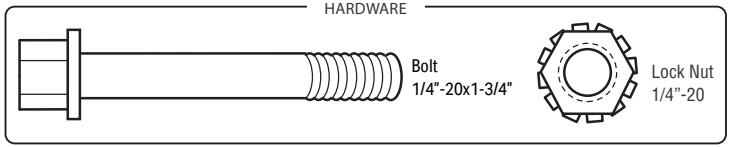

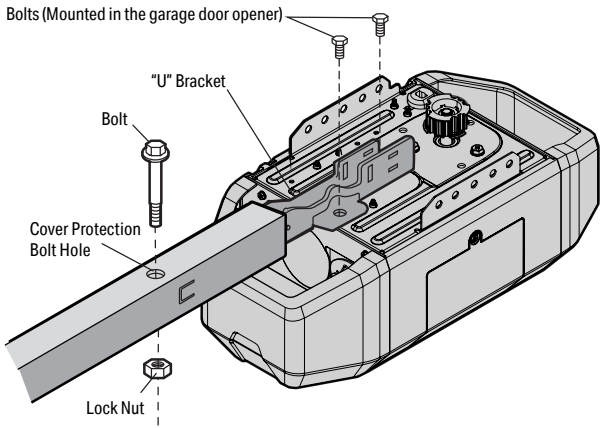

STEP 3. Install the Idler Pulley

1. Lay the belt beside the rail, as shown. Grasp the end with the hooked trolley connector and pass approximately 12" (30 cm) of belt through the window. Keep the ribbed side toward the rail, and allow it to hang until Assembly Step 4.
2. Remove the tape from the idler pulley. The inside center should be pre-greased. If dry, regrease to ensure proper operation.
3. Place the idler pulley into the window as shown.
4. Insert the idler bolt from the top through the rail and pulley. Tighten with a 3/8" lock washer and nut underneath the rail until the lock washer is compressed.
5. Rotate the pulley to be sure it spins freely.
6. Locate the rail tab. The rail tab is between the idler bolt and the trolley in the front rail section. Use a flathead screwdriver and lift the rail tab until the tab is vertical (90º).

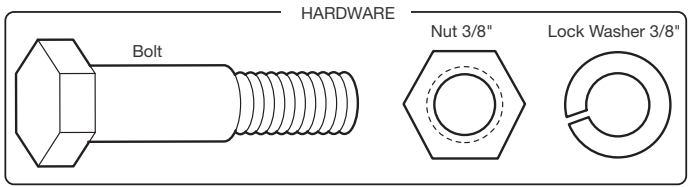

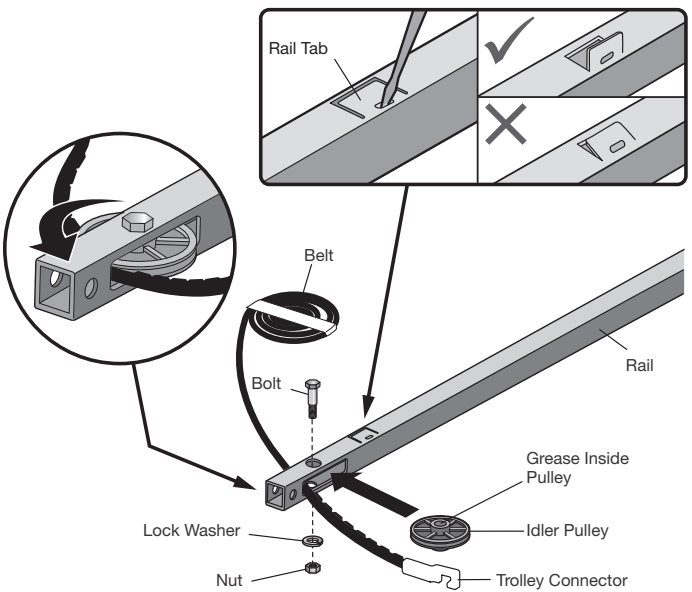

Assembly

STEP 4. Install the Belt

1. Pull the belt around the idler pulley and toward the trolley. The ribbed side must contact the pulley.
2. Hook the trolley connector into the retaining slot on the trolley as shown (Figure 1).
3. With the trolley against the screwdriver, dispense the remainder of the belt along the rail length toward the motor unit and around the sprocket (Figure 2). The sprocket teeth must engage the belt.
4. Check to make sure the belt is not twisted. Connect the trolley threaded shaft with the master link (Figure 3).
5. Push pins of master link bar through holes in end of belt and trolley threaded shaft.
6. Push master link cap over pins and past pin notches.
7. Slide the closed end of the clip-on spring over one of the pins. Push the open end of the clip-on spring onto the other pin.
8. Remove the spring trolley nut from the threaded shaft.
9. Insert the trolley threaded shaft through the hole in the trolley.

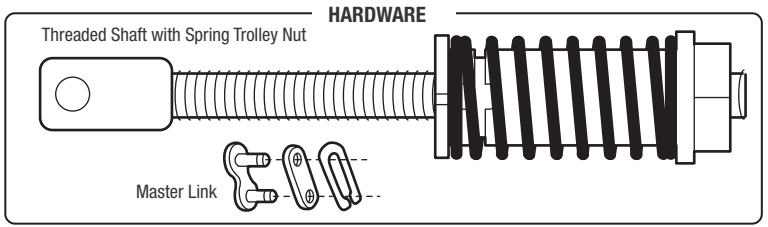

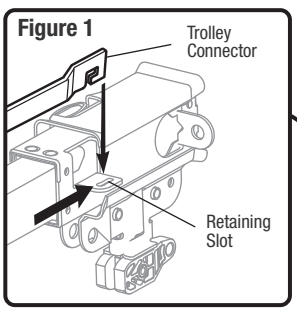

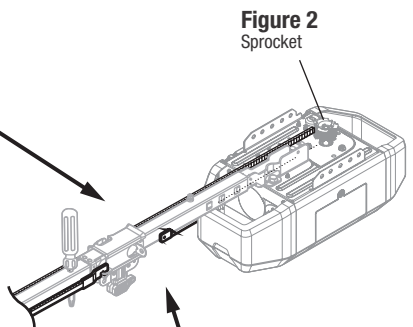

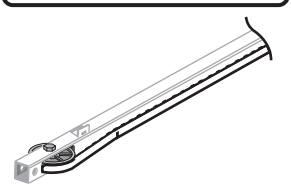

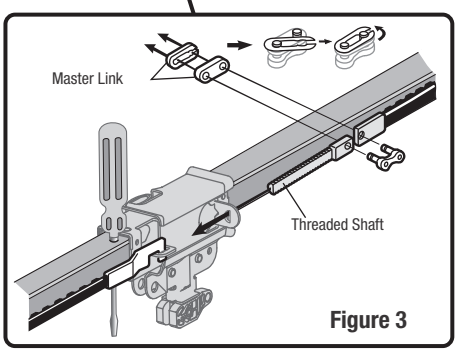

STEP 5. Tighten the Belt

1. By hand, thread the spring trolley nut on the threaded shaft until it is finger tight against the trolley. Do not use any tools. Remove the screwdriver.
2. Insert a flathead screwdriver tip into one of the nut ring slots and brace it firmly against the trolley.
3. Tighten the spring trolley nut with an adjustable wrench or a 7/16" open end wrench about a quarter turn until the spring releases and snaps the nut ring against the trolley. This sets the spring to optimum belt tension.

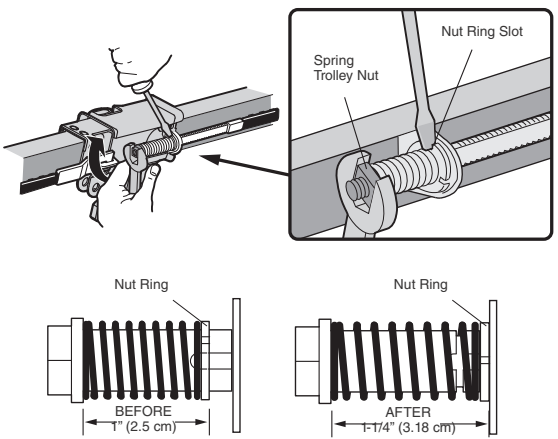

STEP 6. Install the Belt Cap Retainer

⚠ WARNING

To avoid possible SERIOUS INJURY to finger from moving garage door opener:
- ALWAYS keep hand clear of sprocket while operating opener.
- Securely attach belt cap retainer cover BEFORE operating.

1. Position the belt cap retainer cover over the sprocket as shown and fasten to the mounting plate with 8x3/8" hex screws provided.

You have now finished assembling your garage door opener. Please read the following warnings before proceeding to the installation section.

HARDWARE



Hex Screw #8x3/8"
(Mounted in the garage door opener) (3)

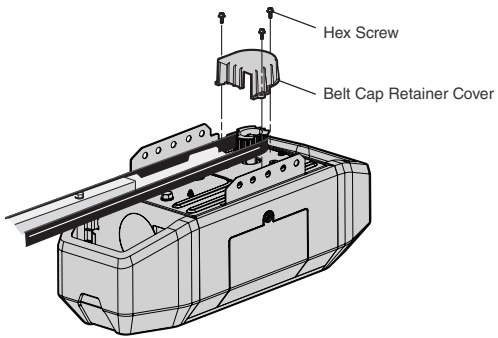

Important Safety Instructions

⚠ WARNING

To reduce the risk of SEVERE INJURY or DEATH:

1. READ AND FOLLOW ALL INSTALLATION WARNINGS AND INSTRUCTIONS.
2. Install garage door opener ONLY on properly balanced and lubricated garage door. An improperly balanced door may NOT reverse when required and could result in SEVERE INJURY or DEATH.
3. ALL repairs to cables, spring assemblies and other hardware MUST be made by a trained door systems technician BEFORE installing opener.
4. Disable ALL locks and remove ALL ropes connected to garage door BEFORE installing opener to avoid entanglement.
5. Where possible, install the door opener 7 feet (2.13 m) or more above the floor.
6. Mount the emergency release within reach, but at least 6 feet (1.83 m) above the floor and avoiding contact with vehicles to avoid accidental release.
7. NEVER connect garage door opener to power source until instructed to do so.
8. NEVER wear watches, rings or loose clothing while installing or servicing opener. They could be caught in garage door or opener mechanisms.
9. Install wall-mounted garage door control:
   - Within sight of the garage door.
   - Out of reach of small children at a minimum height of 5 feet (1.5 m) above floors, landings, steps or any other adjacent walking surface.
   - Away from ALL moving parts of the door.
10. Place entrapment warning label on wall next to garage door control in a prominent location.
11. Place emergency release/safety reverse test label in plain view on inside of garage door.
12. Upon completion of installation, test safety reversal system. Door MUST reverse on contact with a 1-1/2" (3.8 cm) high object (or a 2x4 laid flat) on the floor.
13. DO NOT install on a one-piece door if using devices or features providing unattended close. Unattended devices and features are to be used ONLY with sectional doors.

14. SAVE THESE INSTRUCTIONS.

Installation

STEP 1. Determine the Header Bracket Location

⚠ WARNING

To prevent possible SERIOUS INJURY or DEATH:

- Header bracket MUST be RIGIDLY fastened to structural support on header wall or ceiling, otherwise garage door might NOT reverse when required. DO NOT install header bracket over drywall.
- Concrete anchors MUST be used if mounting header bracket or 2x4 into masonry.
- NEVER try to loosen, move or adjust garage door, springs, cables, pulleys, brackets, or their hardware, ALL of which are under EXTREME tension.
- ALWAYS call a trained door systems technician if garage door binds, sticks, or is out of balance. An unbalanced garage door might NOT reverse when required.

Installation procedures vary according to garage door types. Follow the instructions which apply to your door.

1. Close the door and mark the inside vertical centerline of the garage door.
2. Extend the line onto the header wall above the door. You can fasten the header bracket within 4 feet (1.22 m) of the left or right of the door center only if a torsion spring or center bearing plate is in the way; or you can attach it to the ceiling (see page 15) when clearance is minimal. It may be mounted on the wall upside down, if necessary, to gain approximately 1/2"(1 cm). If you need to install the header bracket on a 2x4 (on wall or ceiling), use lag screws (not provided) to securely fasten the 2x4 to structural supports as shown here and on page 15.
3. Open your door to the highest point of travel as shown. Draw an intersecting horizontal line on the header wall 2" (5 cm) above the highpoint:
   - 2" (5 cm) above the high point for sectional door and one-piece door with track.
   - 8" (20 cm) above the high point for one-piece door without track.

This height will provide travel clearance for the top edge of the door.

NOTE: *If the total number of inches exceeds the height available in your garage, use the maximum height possible, or refer to page 15 for ceiling installation.*

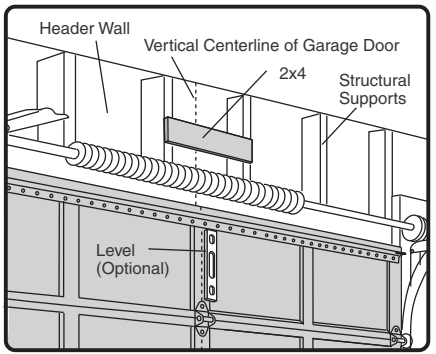

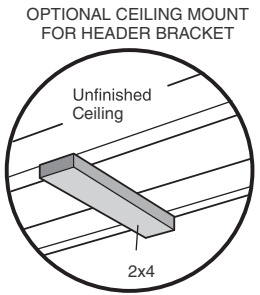

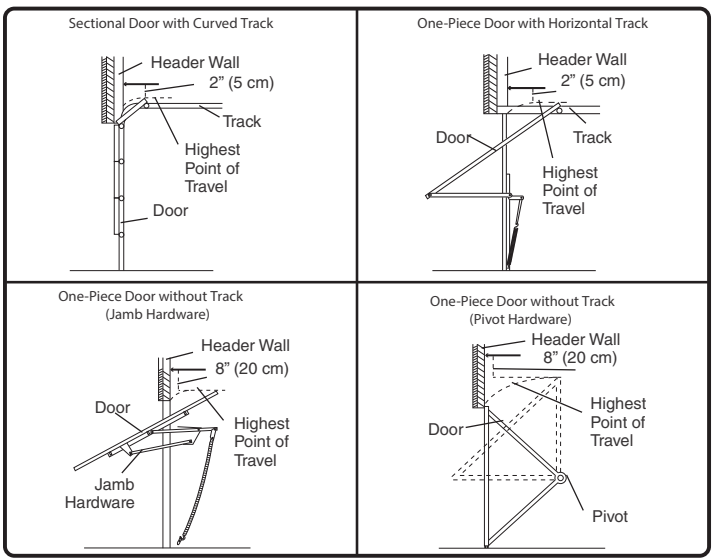

Installation

STEP 2. Install the Header Bracket

You can attach the header bracket either to the wall above the garage door, or to the ceiling. Follow the instructions which will work best for your particular requirements. Do not install the header bracket over drywall. If installing into masonry, use concrete anchors (not provided).

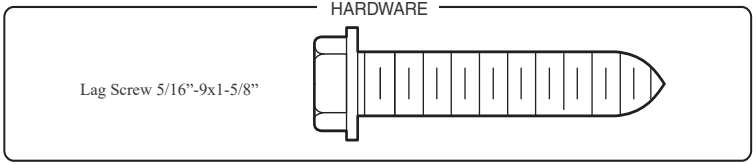

OPTION A - WALL INSTALLATION

1. Center the bracket on the vertical center line with the bottom edge of the bracket on the horizontal line as shown (with the arrow pointing toward the ceiling).
2. Mark the vertical set of bracket holes. Drill 3/16" pilot holes and fasten the bracket securely to a structural support with the hardware provided.

OPTION B - CEILING INSTALLATION

1. Extend the vertical centerline onto the ceiling as shown.
2. Center the bracket on the vertical mark, no more than 6" (15 cm) from the wall. Make sure the arrow is pointing away from the wall. The bracket can be mounted flush against the ceiling when clearance is minimal.
3. Mark the side holes. Drill 3/16" pilot holes and fasten bracket securely to a structural support with the hardware provided.

WALL INSTALLATION

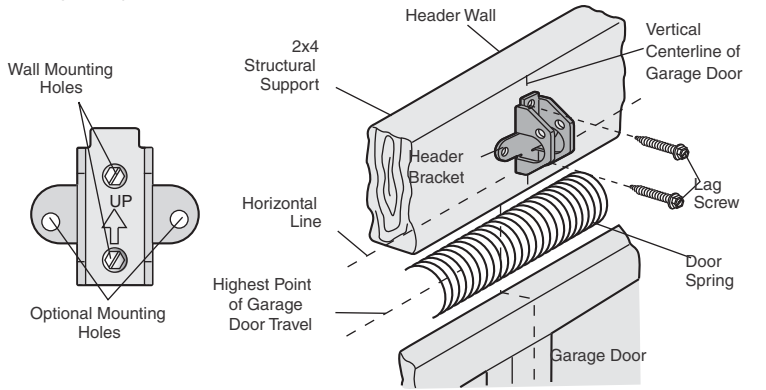

CEILING INSTALLATION

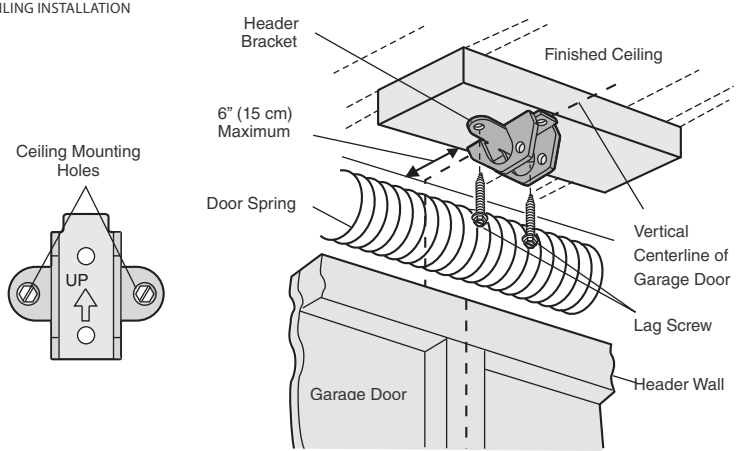

STEP 3. Attach the Rail to the Header Bracket

1. Position the opener on the garage floor below the header bracket. Use packing material as a protective base.
   NOTE: *If the door spring is in the way, you will need help. Have someone hold the opener securely on a temporary support to allow the rail to clear the spring.*
2. Position the rail bracket against the header bracket.
3. Align the bracket holes and join with a clevis pin as shown.
4. Insert a ring fastener to secure.

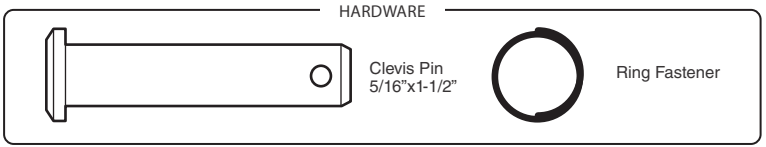

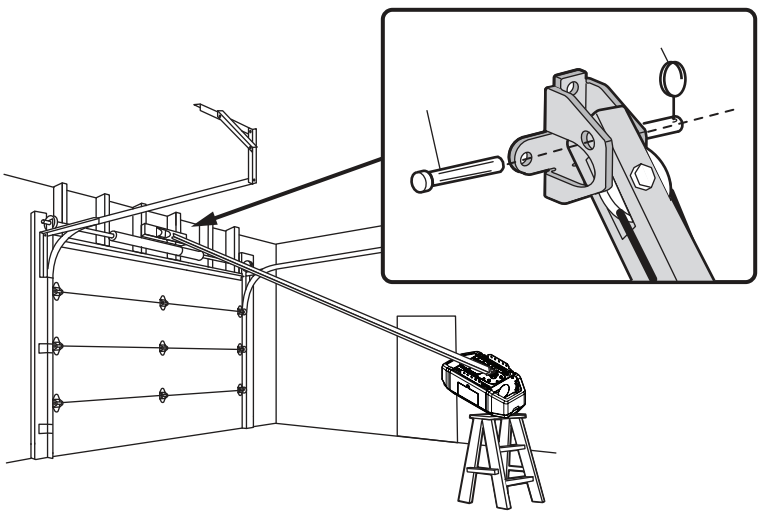

STEP 4. Position the Garage Door Opener

⚠ CAUTION

To prevent damage to garage door, rest garage door opener rail on 2x4 placed on top section of door.

1. Remove the packing material and lift the garage door opener onto a ladder.
2. Fully open the door and place a 2x4 (laid flat) under the rail. For one-piece doors without tracks, lay the 2x4 on its side.

NOTE: *A 2x4 is ideal for setting the distance between the rail and the door. If the ladder is not tall enough, you will need help at this point. If the door hits the trolley when it is raised, pull the trolley release arm down to disconnect the inner and outer trolley. Slide the outer trolley toward the garage door opener. The trolley can remain disconnected until instructed.*

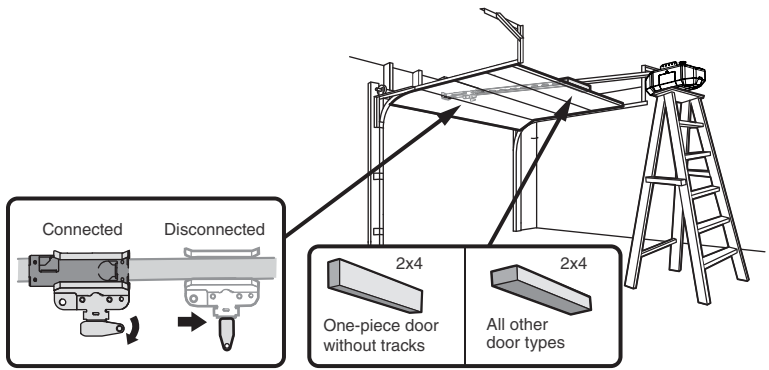

STEP 5. Hang the Garage Door Opener

⚠ WARNING

To avoid possible SERIOUS INJURY from a falling garage door opener, fasten it SECURELY to structural supports of the garage. Concrete anchors MUST be used if installing ANY brackets into masonry.

Support Brackets may already be installed on your garage ceiling. If you would like to re-use the existing support and hanging brackets, PLEASE NOTE you will have to move each hanging bracket accordingly in alignment to the width of your new garage door opener.

Hanging the garage door opener will vary depending on your garage. Below are three example installations. Your installation may be different. For ALL installations, the garage door opener MUST be connected to structural supports. The instructions illustrate one of the examples to the right.

1. On finished ceilings, use the lag screws to attach a support bracket (not provided) to the structural supports before installing the garage door opener.
2. Make sure the garage door opener is aligned with the header bracket. Measure the distance from each side of the garage door opener to the support bracket.
3. Cut both pieces of the hanging bracket (not provided) to required lengths.
4. Attach the end of each hanging bracket to the support bracket with appropriate hardware (not provided).
5. Attach the garage door opener to the hanging brackets with the hex bolts, lock washers, and nuts.
6. Remove the 2x4 and manually close the door. If the door hits the rail, raise the header bracket.

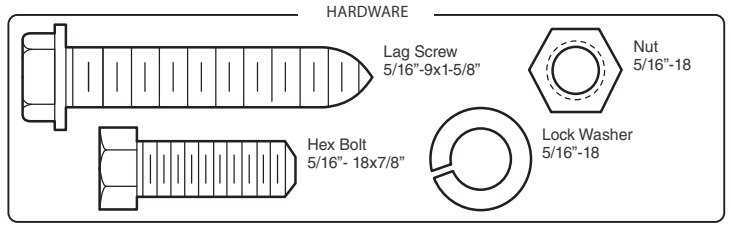

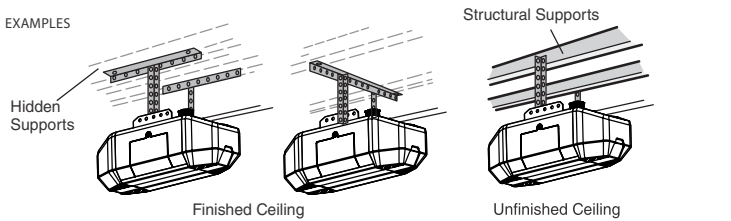

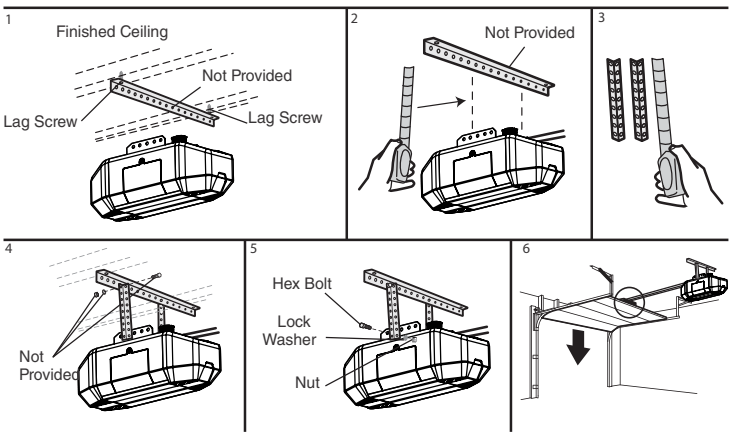

STEP 6. Install the Light Bulbs

⚠ CAUTION

To prevent possible OVER HEATING of the end panel or light socket:

- DO NOT use incandescent light bulbs
- DO NOT use compact fluorescent light bulbs
- DO NOT use halogen bulbs
- DO NOT use short neck or specialty light bulbs.

LED bulbs may cause remote control radio interference. Use ONLY: A19 60 Watt Equivalent LED light bulbs

1. Pull light lens straight out.
2. Insert light bulb.
3. Snap lens back on by pushing straight in.

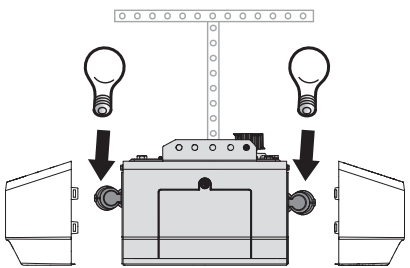

STEP 7. Attach the Emergency Release Rope and Handle

⚠ WARNING

To prevent possible SERIOUS INJURY or DEATH from a falling garage door:

- If possible, use emergency release handle to disengage trolley ONLY when garage door is CLOSED. Weak or broken springs or unbalanced door could result in an open door falling rapidly and/or unexpectedly.
- NEVER use emergency release handle unless garage doorway is clear of persons and obstructions.
- NEVER use handle to pull door open or closed. If rope knot becomes untied, you could fall.

1. Insert one end of the emergency release rope through the handle. Make sure that "NOTICE" is right side up. Secure with an overhand knot at least 1" (2.5 cm) from the end of the rope to prevent slipping.
2. Insert the other end of the emergency release rope through the hole in the trolley release arm. Mount the emergency release within reach, but at least 6 feet (1.83 m) above floor, avoiding contact with vehicles to prevent accidental release, and secure with an overhand knot.

NOTE: *If it is necessary to cut the emergency release rope, seal the cut end with a match or lighter to prevent unraveling. Ensure the emergency release rope and handle are above the top of all vehicles to avoid entanglement.*

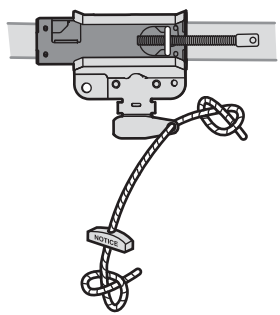

STEP 8. Install the Door Bracket

⚠ CAUTION

Fiberglass, aluminum, or light weight steel garage doors WILL REQUIRE reinforcement BEFORE installation of door bracket. Contact the garage door manufacturer or installing dealer for opener reinforcement instructions or reinforcement kit. Failure to reinforce the top section as required according to the door manufacturer may void the door warranty.

A horizontal and vertical reinforcement is needed for light weight garage doors (fiber glass, aluminum, steel, doors with glass panel, etc.) (not provided). A horizontal reinforcement brace should be long enough to be secured to two or three vertical supports. A vertical reinforcement brace should cover the height of the top panel. Contact the garage door manufacturer or installing dealer for opener reinforcement instructions or reinforcement kit.

NOTE: *Many door reinforcement kits provide for direct attachment of the clevis pin and door arm. In this case, you will not need the door bracket; proceed to the next step.*

OPTION A - SECTIONAL DOORS

1. Center the door bracket on the previously marked vertical center line used for the header bracket installation. Note correct UP placement, as stamped inside bracket.
2. Position the top edge of the bracket 2"-4" (5-10 cm) below the top edge of the door, OR directly below any structural support across the top of the door.
3. Mark, drill holes, and install as follows, depending on your door's construction.

Metal or light weight doors using a vertical angle iron brace in the door panel support and the door bracket:

- Drill 3/16" fastening holes. Secure the door bracket using the two 1/4"-14x5/8" self-threading screws. (Figure 1)
- Alternately, use two 5/16"-18x2" bolts, lock washers and nuts (not provided). (Figure 2)

Metal, insulated, or light weight factory reinforced doors:

- Drill 3/16" fastening holes. Secure the door bracket using the self-threading screws. (Figure 3)

Wood doors:

- Use top and bottom or side to side door bracket holes. Drill 5/16" holes through the door and secure bracket with 5/16"-18x2" carriage bolts, lock washers, and nuts (not provided). (Figure 4)

NOTE: *The 1/4"-14x5/8" self-threading screws are not intended for use on wood doors.*

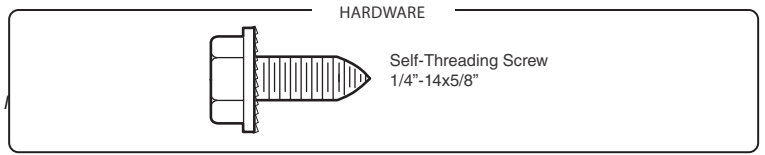

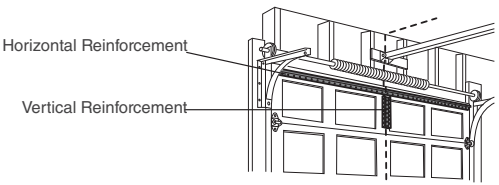

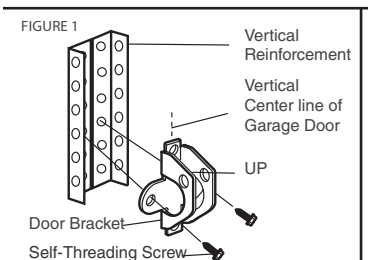

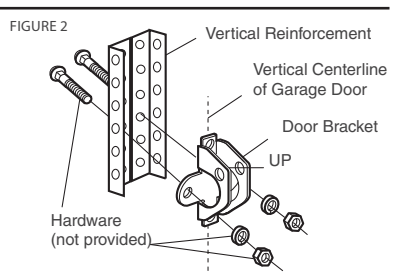

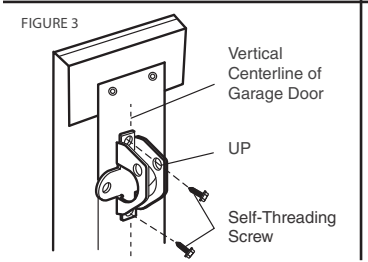

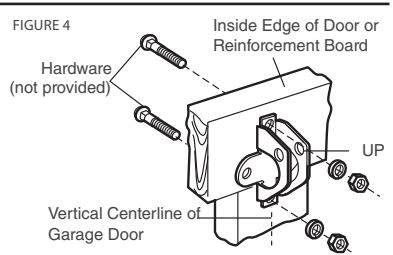

Step 8. Install the Door Bracket (continued)

OPTION B - ONE-PIECE DOORS

1. Center the door bracket on the top of the door, in line with the header bracket as shown.
2. Mark either the left and right, or the top and bottom holes.

Metal Doors:

- Drill 3/16" pilot holes and fasten the bracket with the self-threading screws provided.

Wood Doors:

- Drill 5/16" holes and use 5/16"-18x2" carriage bolts, lock washers, and nuts (not provided) or 5/16"x1- 1/2" lag screws (not provided) depending on your installation needs.

NOTE: *The door bracket may be installed on the top edge of the door if required for your installation. (Refer to the dotted line optional placement drawing.)*

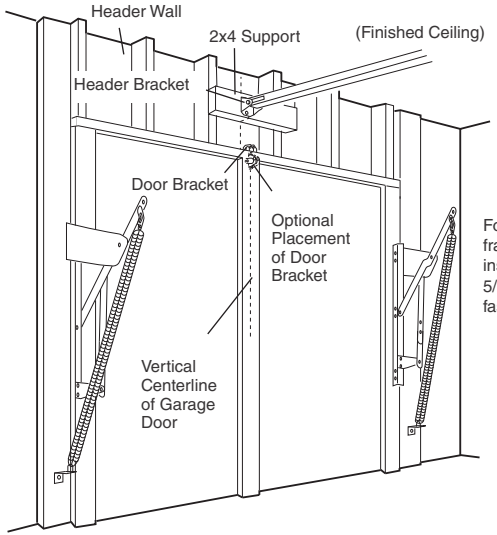

For a door with no exposed framing, or for the optional installation, use lag screws 5/16"x1-1/2" (not provided) to fasten the door bracket.

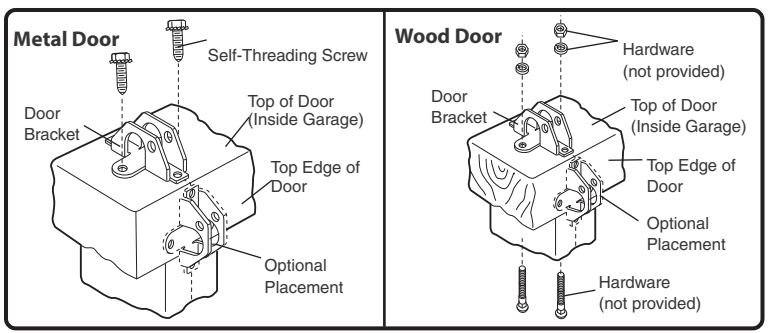

STEP 9. Connect the Door Arm to the Trolley

⚠ CAUTION

NOTE: Always follow the operator manufacturer's specifications for arm angle and configuration. Improper alignment may affect the performance or safety of the system.

Installation will vary according to the garage door type. Follow the instructions which apply to your door.

OPTION A - SECTIONAL DOORS

IMPORTANT: *The groove on the straight door arm MUST face away from the curved door arm.*

1. Close the door. Disconnect the trolley by pulling the emergency release handle.
2. Attach the straight door arm to the outer trolley using the clevis pin. Secure with the ring fastener.
3. Attach the curved door arm to the door bracket using the clevis pin. Secure with the ring fastener.
4. Bring arm sections together. Find two pairs of holes that line up and join sections. Select holes as far apart as possible to increase door arm rigidity and attach using the bolts, nuts, and lock washers.
5. Pull the emergency release handle toward the garage door opener until the trolley release arm is horizontal. The trolley will re-engage automatically when the garage door opener is activated.

NOTE: *If the holes in the curved door arm and the straight door arm do not align, reverse the straight door arm, select two holes (as far apart as possible), and attach using bolts, nuts, and lock washers. If the straight door arm is hanging down too far, you may cut off excess material as needed to align in better proportion with the curved door arm solid end.*

NOTE: *When the garage door is in the fully closed position, the curved arm connecting the operator to the door should be positioned so that the lower portion of the arm- extending from the door bracket- is as close to horizontal as possible. This alignment ensures optimal mechanical leverage and smooth operation of the drawbar operator.*

REINFORCING LIGHT WEIGHT SECTIONAL GARAGE DOORS

To ensure the safe and reliable operation of a garage door opener, it is critical to reinforce the top section of lightweight sectional garage doors in accordance with the manufacturer's specifications.

- This reinforcement strengthens the area where the operator arm connects to the door, enabling it to withstand the repeated forces applied during opening and closing cycles.
- Without proper reinforcement, the top section may flex, deform, or fail over time- compromising both the performance and safety of the entire system.

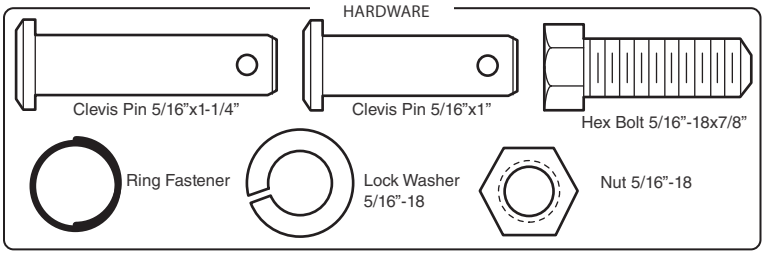

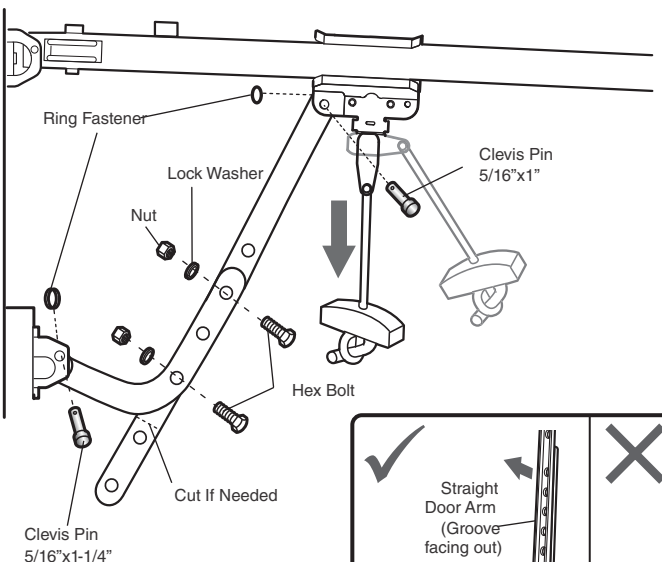

Step 9. Connect the Door Arm to the Trolley (continued)
OPTION B - ONE-PIECE DOORS

IMPORTANT: *The groove on the straight door arm MUST face away from the curved door arm.*

1. Close the door. Disconnect the trolley by pulling the emergency release handle.
2. Fasten the straight door arm and the curved door arm together to the longest possible length (with a 2- or 3-hole overlap) using the bolts, nuts, and lock washers.
3. Attach the straight door arm to the door bracket using the clevis pin. Secure with the ring fastener.
4. Attach the curved door arm to the trolley using the clevis pin. Secure with the ring fastener.
5. Pull the emergency release handle toward the garage door opener until the trolley release arm is horizontal.

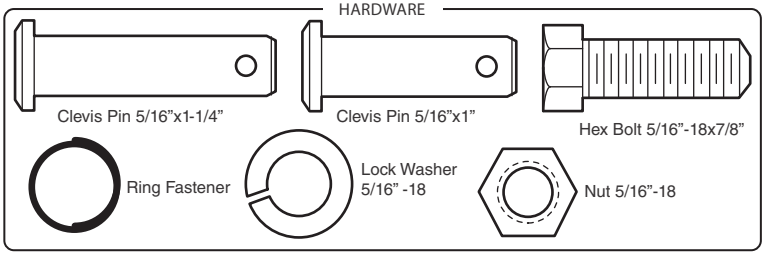

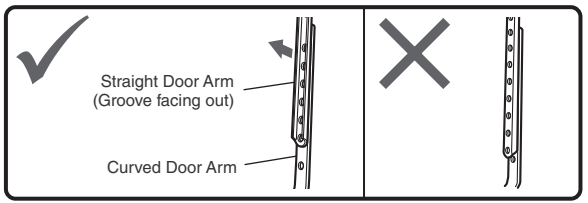

One-Piece Door without Track

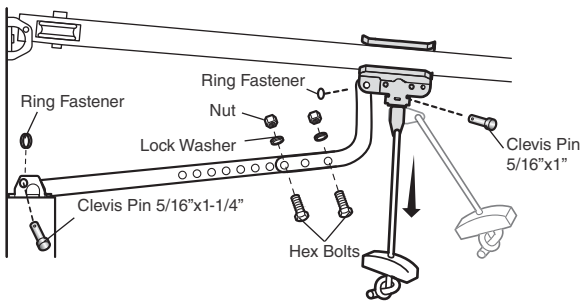

One-Piece Door with Track

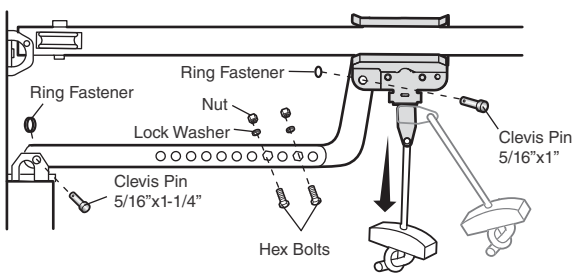

Installation

Step 10. Multi-Function Control Panel

⚠ WARNING

To prevent possible SERIOUS INJURY or DEATH from electrocution:

- Be sure power is NOT connected BEFORE installing door control.
- Connect door control ONLY to 12 VOLT low voltage wires.

To prevent possible SERIOUS INJURY or DEATH from a closing garage door:

- Install door control within sight of garage door, out of reach of small children at a minimum height of 5 feet (1.5 m) above floors, landings, steps or any other adjacent walking surface, and away from ALL moving parts of door.
- NEVER permit children to operate or play with door control push buttons or remote control transmitters.
- Activate door ONLY when it can be seen clearly, is properly adjusted, and there are no obstructions to door travel.
- ALWAYS keep garage door in sight until completely closed. NEVER permit anyone to cross path of closing garage door.

INTRODUCTION

Install the door control within sight of the door at a minimum height of 5 feet (1.5 m) above floors, landings, steps or any other adjacent walking surface, where small children cannot reach, and away from the moving parts of the door.

NOTE: *Your product may look different than the illustrations.*

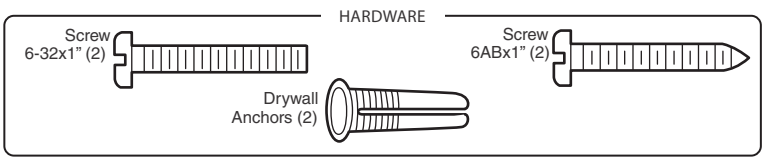

1. Unplug the garage door opener to prevent the garage door opener from activating during wiring. Disconnect the garage door opener battery (if applicable).
2. Separate the wires and strip 7/16 inch (11 mm) of insulation from the end of each wire.
3. Connect one wire to each of the two screws on the back of the door control. The wires can be connected to either screw.
4. Mark the location of the bottom mounting hole and drill a 5/32 inch (4 mm) hole.
5. Tap in anchor with hammer if installing on drywall. Install the bottom screw, allowing 1/8 inch (3 mm) to protrude from the wall.
6. Position the bottom hole of the control panel over the screw (a) and slide down into place (b).
7. Lift up the control panel push bar and mark the top hole.
8. Remove the control panel from the wall and drill a 5/32 inch (4 mm) hole for the top screw. Tap in anchorwith hammer if installing on drywall.
9. Position the bottom hole of the control panel over the screw and slide down into place. Install the top screw and close the push bar.

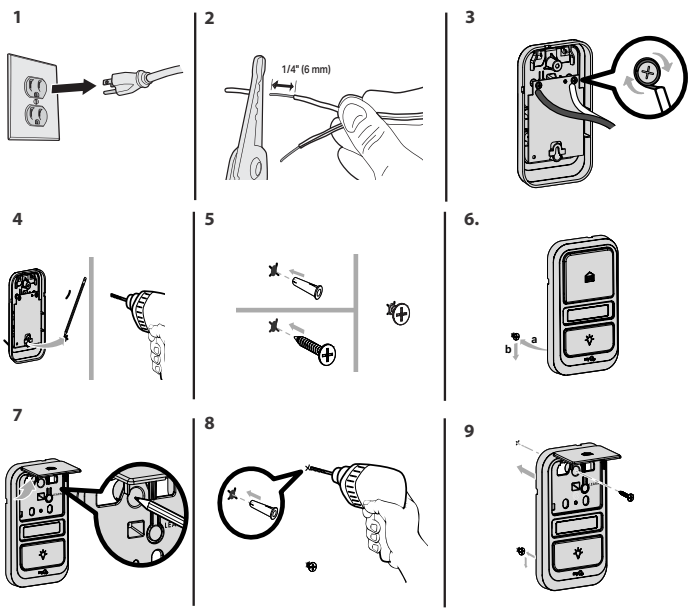

Installation

Step 11. Wire the Door Control to the Garage Door Opener

1. Separate the wires and strip 7/16 inch (11 mm) of insulation from the end of each wire.
2. Connect one of the wires to the red terminal and the other wire to the white terminal. To insert or release wire, push in tab with screwdriver tip.

HARDWARE

Insulated Staple (Not Shown)

1

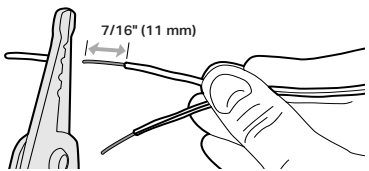

2

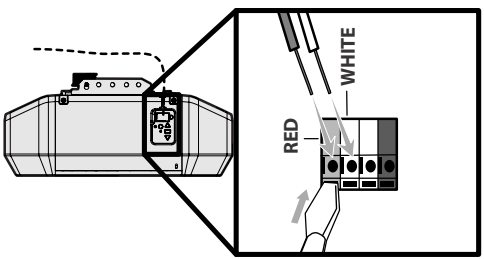

Step 12. Attach the Warning Labels

1. Attach the entrapment warning label on the wall near the door control with tacks or staples.
2. Attach the manual release/safety reverse test label in a visible location on the inside of the garage door.

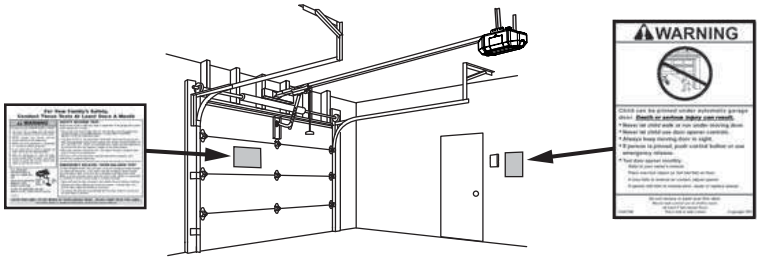

Installation

Step 13. Install the Protector System®

⚠ WARNING

Be sure power is NOT connected to the garage door opener BEFORE installing the safety reversing sensor.
To prevent SERIOUS INJURY or DEATH from closing garage door:

- Correctly connect and align the safety reversing sensor. This required safety device MUST NOT be disabled.
- Install the safety reversing sensor so beam is NO HIGHER than 6" (15 cm) above garage floor.

IMPORTANT: *The safety reversing sensors MUST be connected and aligned correctly before the garage door opener will move in the down direction.*

The Protector System® includes two safety reversing sensors which use a light beam to prevent the garage door from closing. The sending sensor (amber LED) transmits the beam to the receiving sensor (green LED) when both are powered and aligned. The receiving sensor has a sticker on the back. If an obstruction breaks the light beam while the door is closing, the door will stop, and reverse to the full open position.

When installing the safety reversing sensors, check:

- Sensors are installed INSIDE the garage.
- Sensor lenses are facing each other.
  IMPORTANT: Do not allow direct sunlight to the receiving sensor (green LED).
- Sensor beam is NO HIGHER than 6" (15 cm) above the floor and the light beam is unobstructed.

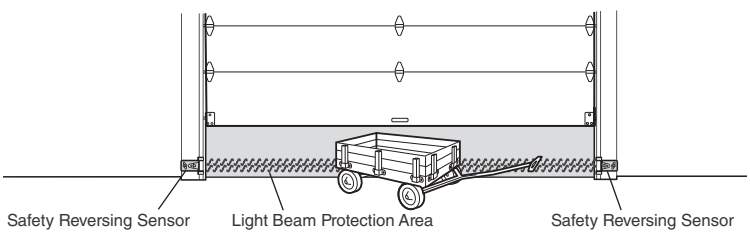

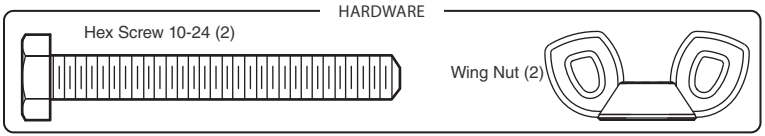

The safety reversing sensors are designed to clip onto the door track with the provided sensor brackets. If the door track will not support the sensor bracket, a wall installation is recommended. The sensor beam should be NO HIGHER than 6" (15 cm) above the floor.

DOOR TRACK INSTALLATION

1. Slide the curved arms of the sensor bracket around the edge of the door track. Snap into place so that the sensor bracket is flush against the track.
2. Slide the hex screw through the sensor.
3. Attach the sensor to the bracket with the wing nut. Make sure the lens is not obstructed by the bracket.

Repeat the steps with the other sensor on the opposite door track. Both lenses must face each other.

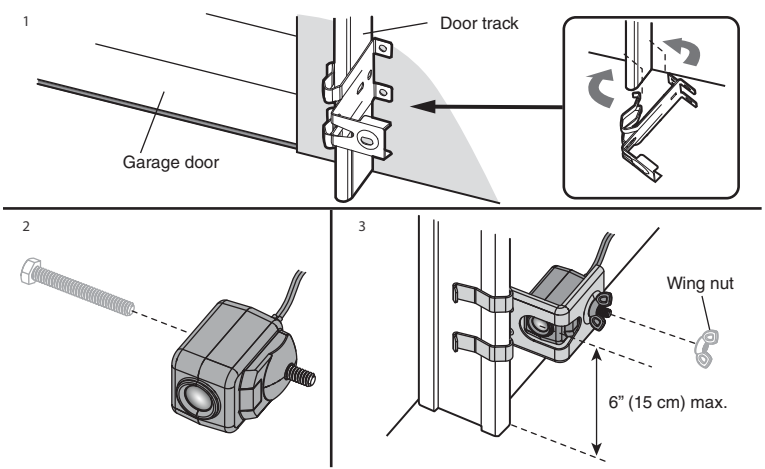

STEP 13. Install the Protector System® (continued)

Wall Option

Make sure the brackets on each side are clear of the door track and have the same amount of clearance so the sensors will align correctly. If additional clearance is needed, use extension brackets 041A5281-1 (not provided) or wood blocks.

1. Attach the sensor bracket against the wall with two lag screws (not provided).
2. Slide the hex screw through the sensor.
3. Attach the sensor to the bracket with the wing nut. Make sure the lens is not obstructed by the bracket.

Repeat the steps with the other sensor on the opposite side of the garage door. Both lenses must face each other.

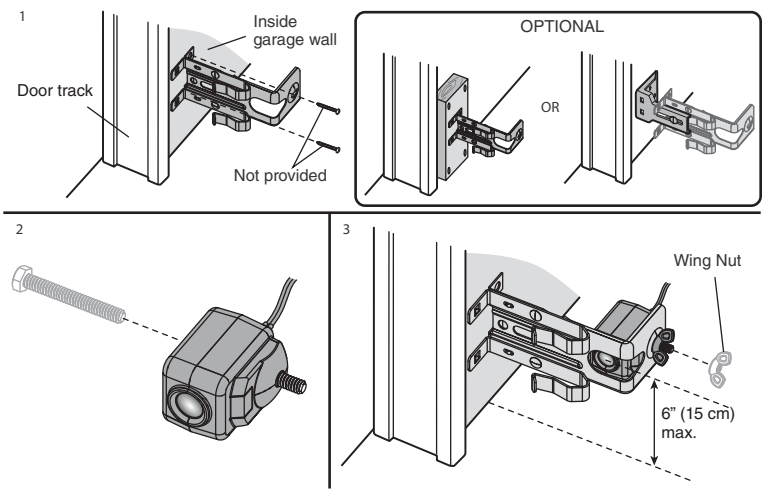

Floor Option

1. Measure the position of both sensor brackets so they will be the same distance from the wall and unobstructed.
2. Attach the bracket to the floor with concrete anchors (not provided).
3. Slide the hex screw through the sensor.
4. Attach the sensor to the bracket with the wing nut. Make sure the lens is not obstructed by the bracket.

Repeat the steps with the other sensor on the opposite side of the garage door. Both lenses must face each other.

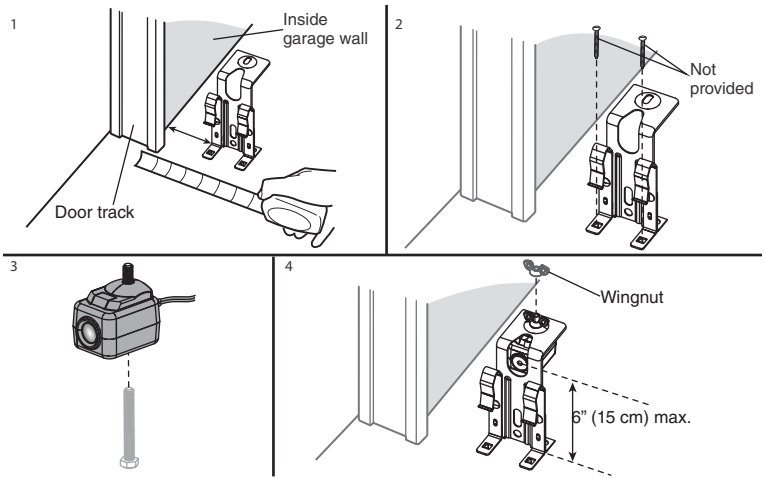

Step 14. Wire the Safety Reversing Sensors

If your garage has pre-installed wiring for the safety reversing sensors, see OPTION B - PRE-WIRED INSTALLATION page 28.

OPTION A - INSTALLATION WITH NO PRE-WIRING

1. Run the wire from both sensors to the garage door opener. Attach with staples, but DO NOT puncture the wire.
2. Separate the sensor wires and strip insulation from each end. Twist the two white wires together. Then twist the two white/black wires together.
3. Using a screwdriver, push in the terminal tabs, and insert the white wires into the white terminal. Insert the white/black wires into the grey terminal.

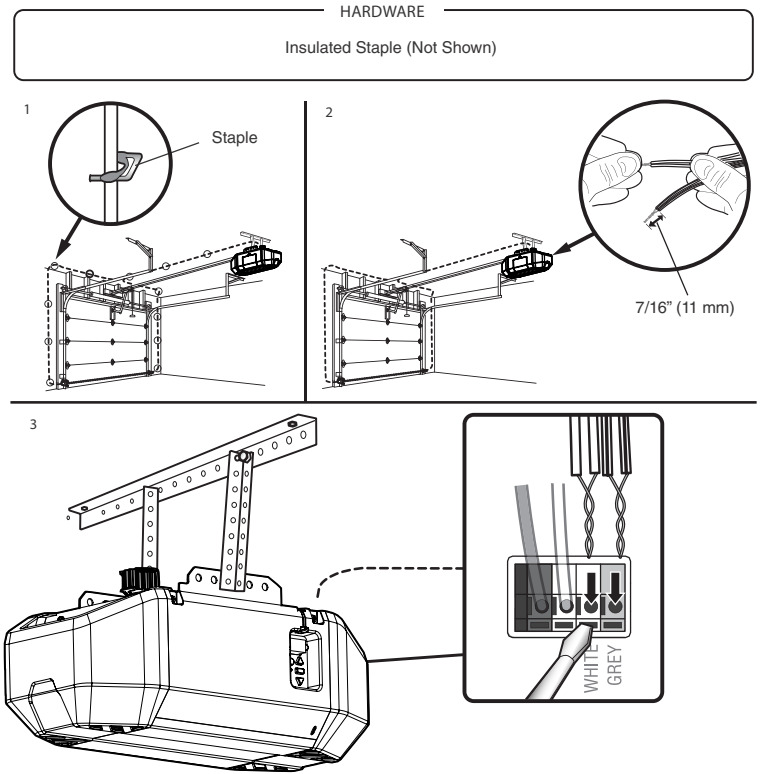

Step 14. Wire the Safety Reversing Sensors (continued)

OPTION B - PRE-WIRED INSTALLATION

1. Cut the sensor wires, making sure there is enough wire to reach the pre-installed wires from the wall.
2. Separate the sensor wires and strip insulation from each end. Choose two of the pre-installed wires and strip insulation from each end. Choose the same color pre-installed wires for each sensor.
3. Connect the pre-installed wires to the sensor wires with wire nuts making sure the colors correspond for each sensor.
4. At the garage door opener, strip the end of the wires previously connected to the sensors. Twist the like-colored wires together.
5. Using a screwdriver, push in the terminal tabs, and insert the wire color connected to the sensor's white wire into the white terminal. Insert the other wire color connected to the sensor's white/black wire into the grey terminal.

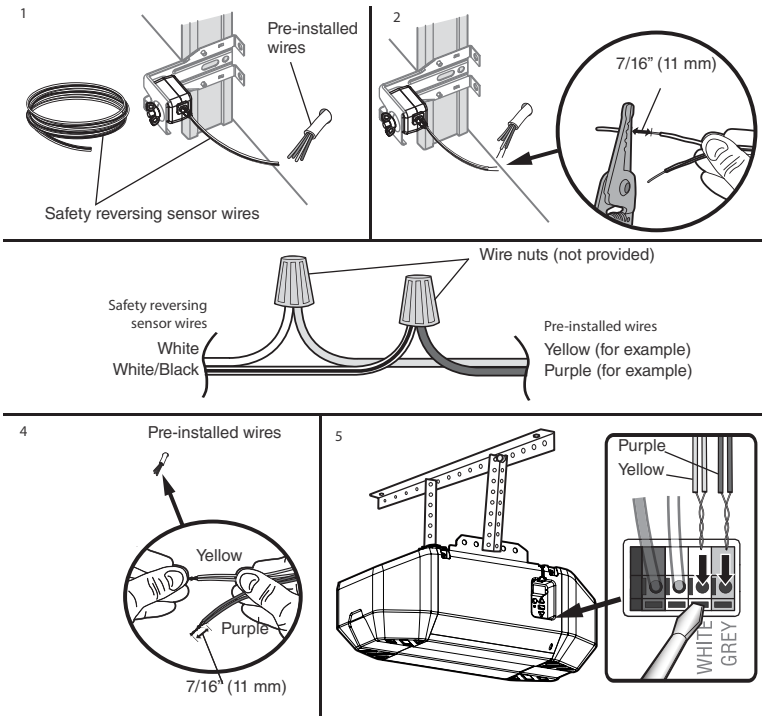

Step 15. Connect Power

⚠ WARNING

To prevent possible SERIOUS INJURY or DEATH from electrocution or fire:

- Be sure power is NOT connected to the opener, and disconnect power to circuit BEFORE removing cover to establish permanent wiring connection.
- Garage door installation and wiring MUST be in compliance with ALL local electrical and building codes.
- NEVER use an extension cord, 2-wire adapter, or change plug in ANY way to make it fit outlet. Be sure the opener is grounded.

⚠ CAUTION

RECOMMENDED: A professional may need to be consulted when addressing the following wiring tasks.

To avoid installation difficulties, do not run the opener at this time.
To reduce the risk of electric shock, your garage door opener has a grounding type plug with a third grounding pin. This plug will only fit into a grounding type outlet. If the plug doesn't fit into the outlet you have, contact a qualified electrician to install the proper outlet.

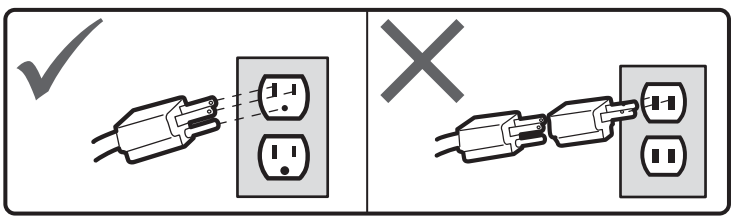

THERE ARE TWO OPTIONS FOR CONNECTING POWER-ADDITIONAL ITEMS MAY NOT BE INCLUDED:

OPTION A - TYPICAL WIRING

1. Plug in the garage door opener into a grounded outlet.
2. DO NOT run garage door opener at this time.

OPTION B - PERMANENT WIRING

If permanent wiring is required by your local code, refer to the following procedure. To make a permanent connection through the 7/8 inch hole in the top of the motor unit (according to local code):

1. Be sure power is NOT connected to the opener, and disconnect power to the circuit.
2. Remove the motor unit cover screws and set the cover aside.
3. Cut the power cord 6 inches (15.2 cm) from the top of the garage door opener.
4. Remove the strain relief.
5. Pull the power cord wires back into the garage door opener.
6. Install conduit or flex cable adapter in the 7/8 inch hole.
7. Run the permanent wires through the conduit in the 7/8 inch hole. Strip the insulation from the ends of all wires.
8. Connect the black (line) wire to the existing black wire; the white (neutral) wire to the existing white wire; and the ground wireto the existing green ground wire with wire nuts. The opener must be grounded.
9. Properly secure the wires with plastic ties so that the wires do not come in contact with moving parts.

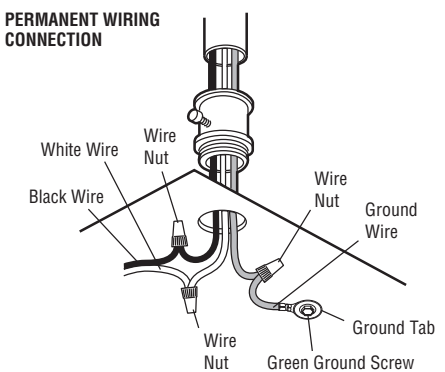

Step 16. Align the Safety Reversing Sensors

IMPORTANT: *The safety reversing sensors MUST be connected and aligned correctly before the garage door opener will move in the down direction.*

When the garage door opener has power, check the safety reversing sensors. If the sensors are aligned and wired correctly, both LEDs will glow steadily.

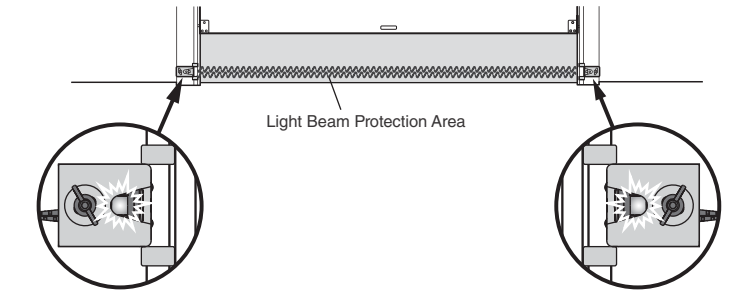

To align the safety reversing sensors:

1. Loosen the wing nuts.
2. Adjust the sensors up or down until both LEDs glow steady indicating alignment.
3. Tighten the wing nut to secure the sensor.

TIP: After tightening the wingnut, lightly wiggle the sensor brackets by hand without blocking the beam to ensure both LEDs remain glowing steady. If the receiving eye flashes while wiggling the brackets, adjust the sensor alignment until a solid LED glow is reached before proceeding.

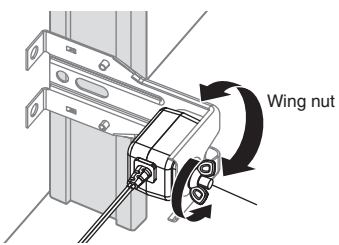

SAFETY SENSOR TROUBLESHOOTING

If either of the sensor LEDs are off, there is no power to the sensor:

1. Check that you have power to the garage door opener.
2. Check the sensor wire is not shorted or broken.
3. Check that the sensors are wired correctly; white wires to white terminal and white/black wires to grey terminal.

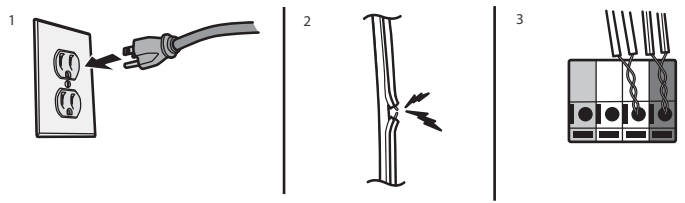

If the green receiving sensor LED is blinking, the sensors are obstructed or misaligned:

1. Check for obstructions in the sensor light beam.
2. Align the sensors.
3. If the receiving sensor (green LED) faces direct sunlight, switch the receiving sensor with the sending sensor and repeat STEP 14 Install the Protector System® page 25 to assure proper operation.

Step 17. Ensure the Door Control is Wired Correctly

If the door control has been installed and wired correctly, the command LED on the control panel will glow solid.

THE FOLLOWING STEPS ARE NEEDED TO COMPLETE INSTALLATION

- Introduction : Page 31
- Program the Travel: Page 32
- Automatic Force Set Up: Page 32
- Test the Safety Reversal System: Page 33

Adjustments

Introduction

⚠ WARNING

Without a properly installed safety reversal system, persons (particularly small children) could be SERIOUSLY INJURED or KILLED by a closing garage door.

- Incorrect adjustment of garage door travel limits will interfere with proper operation of safety reversal system.
- After ANY adjustments are made, the safety reversal system MUST be tested. Door MUST reverse on contact with 1-1/2" (3.8 cm) high object (or 2x4 laid flat) on floor.

⚠ CAUTION

To prevent damage to vehicles, be sure fully open door provides adequate clearance.

Your garage door opener is designed with electronic controls to make setup and adjustments easy.

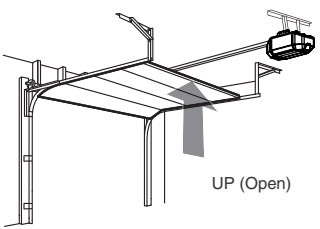

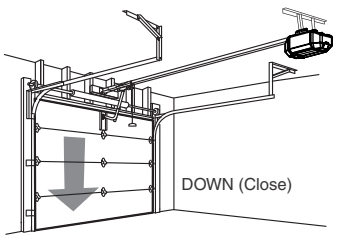

ONE-PIECE DOORS ONLY

When setting the UP travel for a one-piece door ensure that the door does not slant backwards when fully open (UP). If the door is slanted backwards, this will cause unnecessary bucking and/or jerking when the door is opening or closing.

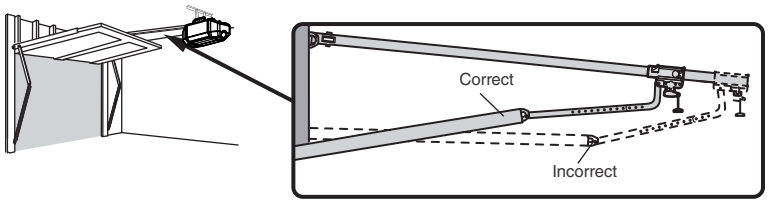

PROGRAMMING BUTTONS

The programming buttons are located on the left side panel of the garage door opener and are used to program the travel. While programming, the UP and DOWN buttons can be used to move the door as needed.

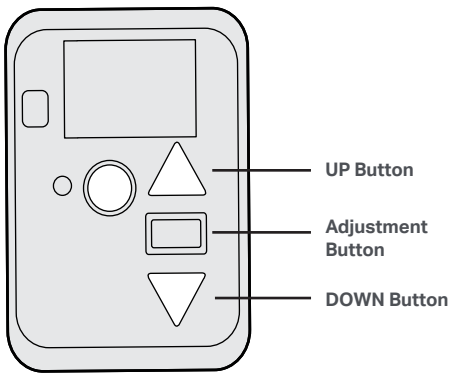

Adjustments

STEP 1. Program the Travel

⚠ WARNING

Without a properly installed safety reversal system, persons (particularly small children) could be SERIOUSLY INJURED or KILLED by a closing garage door.

- Incorrect adjustment of garage door travel limits will interfere with proper operation of safety reversal system.
- After ANY adjustments are made, the safety reversal system MUST be tested. Door MUST reverse on contact with 1-1/2" (3.8 cm) high object (or 2x4 laid flat) on floor.

While programming the travel, the UP and DOWN buttons can be used to move the door as needed. The Safety Reversing Sensors will be disconnected during the Program the Travel process. During the Automatic Force Setup, the door will automatically open and close.

1 Press and hold the Adjustment Button until the UP Button begins to flash and/or a beep is heard.

The Safety Reversing Sensors will be disconnected during the Program the Travel process.

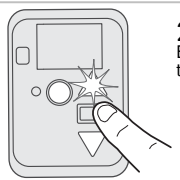

2 Press and hold the UP Button until the door is in the desired UP position.



3 Once the door is in the desired UP position, press and release the Adjustment Button. The garage door opener lights will flash twice, and the DOWN Button will begin to flash.

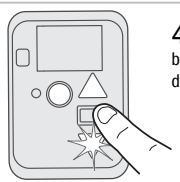

4 Press and hold the DOWN button until the door is in the desired DOWN position.



5 Once the door is in the desired DOWN position, press and release the Adjustment Button. The garage door opener lights will flash twice. Program the Travel is now complete, and the opener will automatically set the openers force settings.

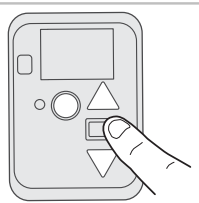

STEP 2. Automatic Force Set Up

Once both the up and down positions have been manually set, the Safety Reversing Sensors will reconnect and become operational. Then, the opener will enter a force-sensing operation by automatically moving the door open and close. The garage door opener will sound an audible and visual alert before automatically opening and closing the door. The garage door opener will beep three times, confirming that the Automatic Force Setup completed successfully. Adjustment is complete.

If you hear one long beep after the door attempts to move, then the Automatic Force Set Up has not completed successfully. Please start over at step 1 of Program the Travel.

If the garage door opener lights flash 5 times, then programming has timed out and the Travel Limits have not been set. Please restart the Program the Travel process.





*If the garage door opener lights are flashing 5 times during the steps for Program the Travel, the programming has timed out. If the garage door opener lights are flashing 10 times during the steps for Program the Travel, the safety reversing sensors are misaligned or obstructed. When the sensors are aligned and unobstructed, cycle the door through a complete up and down cycle using the remote control or the UP and DOWN buttons. Programming is complete. If you are unable to operate the door up and down, repeat the steps for Programming the Travel.

Adjustments

STEP 3. Test the Safety Reversal System

⚠ WARNING

Without a properly installed safety reversal system, persons
(particularly small children) could be SERIOUSLY INJURED or KILLED by a closing garage door.

- Safety reversal system MUST be tested every month.
- After ANY adjustments are made, the safety reversal system MUST be tested. Door MUST reverse on contact with 1-1/2" (3.8 cm) high object (or 2x4 laid flat) on the floor.

1 With the door fully open, place a 1-1/2 inch (3.8 cm) board (or a 2x4 laid flat) on the floor, centered under the garage door.



2 Press the remote control push button to close the door. The door MUST reverse when it makes contact with the board.



If the door stops but does not reverse:

1. Repeat programming the travel by setting the closed limit tighter to the floor.
   NOTE: *Applying slightly more pressure to the door seal may allow the safety reversal systems to be set properly.*
2. Repeat the Safety Reversal Test.

If the test continues to fail, call a trained door technician.

NOTE: It is normal for the trolley to slightly lift the rail with a properly set close limit. Ensuring the door is fully closed will provide the best opportunity for a successful Safety Reversal System test.

STEP 4. Test the Protector System

⚠ WARNING

Without a properly installed safety reversing sensor, persons (particularly small children) could be SERIOUSLY INJURED or KILLED by a closing garage door.

1 Open the door. Place an obstruction in the path of the door.



2 Press the remote control push button to close the door. The door will not move more than an inch (2.5 cm).

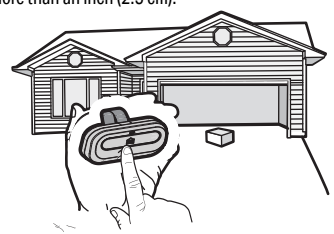

The garage door opener will not close from a remote control if the receiving LED is flashing green (alerting you to the fact that the sensor is misaligned or obstructed.

Battery Backup

Install the Battery

MODEL CMXB4230

⚠ WARNING

To reduce the risk of FIRE or INJURY to persons:

- Disconnect ALL electric and battery power BEFORE performing ANY service or maintenance.
- Use ONLY Chamberlain part # 4428 for replacement battery.
- DO NOT dispose of battery in fire. Battery may explode. Check with local codes for disposal instructions.

⚠ CAUTION

ALWAYS wear protective gloves and eye protection when changing the battery or working around the battery compartment.

The 12V battery backup allows access in and out of your garage, even when the power is out. The battery does not have to be fully charged to operate the garage door opener. When the garage door opener is operating on battery power, it may run slower, and the following features are disabled:

- Garage door opener lights
- myQ® App control and monitoring
- Unattended close including Timer-to-Close

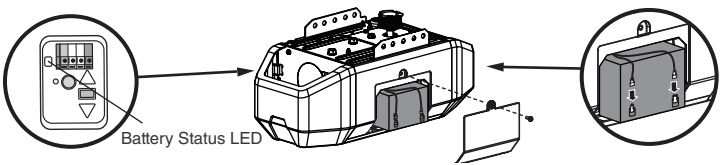

1. Unplug the garage door opener.
2. Use a Phillips head screwdriver to remove the side panel on the garage door opener.
3. Partially insert the battery into the battery compartment with the terminals facing out.
4. Connect red (+) and black (-) wires from the garage door opener to the corresponding terminals on the battery.
5. Replace the battery cover.
6. Plug in the garage door opener.
7. Wait for the green Battery Status LED to start flashing before proceeding to test the battery.

Test the Battery

Depending on the power level, the battery may need to charge before performing the test. The garage door opener must be unplugged to test the battery.

1. Open and close the door using the remote control or door control. While the motor is on, the battery status LED will either glow solid orange indicating opener is operating on battery power or will flash indicating low battery power.
   NOTE: The garage door opener may run slower if the battery is not fully charged.
2. Plug in the garage door opener. Verify the battery status LED is flashing green, indicating the battery is charging.

Charge the Battery

The battery charges when the garage door opener is plugged into a 120Vac electrical outlet that has power and requires 24 hours to fully charge. A fully charged battery supplies 12Vdc to the garage door opener for up to 24 hours of normal operation during an electrical power outage. After the electrical power has been restored, the battery will recharge within 24 hours. The battery will last approximately 1 to 2 years with normal usage.

Instructions for replacement are provided with the battery. To obtain maximum battery life and prevent damage, disconnect the battery when the garage door opener is unplugged for an extended period of time,such as a summer or winter home.

Battery Status

Green battery status LED: All systems are normal.

- A solid green LED light indicates the battery is fully charged.
- A flashing green LED indicates the battery is being charged.

Orange battery status LED: The garage door opener has lost power and is in battery backup mode.

- A solid orange LED while the motor is on indicates the garage door opener is operating on battery power.
- A flashing orange LED while the motor is on indicates the battery is low.
- The opener beeps every 2 seconds while operating on battery power.

Red battery status LED: The battery needs to be replaced.

- A solid red LED indicates the battery will no longer hold a charge. Call 1-888-331-4569 to purchase a replacement battery to allow your system to operate during a power outage.

myQ® App Control

Connect With Your Smartphone

YOU WILL NEED:

- Wi-Fi® enabled smartphone, tablet, or laptop
- Broadband Internet connection
- Wi-Fi® signal in the garage (2.4 GHz, 802.11b/g/n required), see page 5
- Password for your home network (router's main account, not guest network)
- myQ® serial number located on the garage door opener

DOWNLOAD THE myQ® APP TO SET UP AN ACCOUNT AND CONNECT

Open and close your door, get alerts, and set schedules from anywhere. Connected smart garage door openers also receive software updates to ensure the opener has the latest operational features. The garage door opener must run through a complete cycle before it will activate Wi-Fi® programming.

1. Download the myQ® App.
2. Set up an account and connect.

If you already have the myQ® App installed:

1. Check that your mobile device has the latest software.
2. Download the latest version of the myQ® App.

GET IT ON Google Play Download on the App Store

For more information on connecting your garage door opener, visit support.chamberlaingroup.com.
NOTE: *myQ® App control WILL NOT work if the garage door opener is operating on battery power. To erase the Wi-Fi settings from the opener, see page 39.*

Google Play and the Google Play logo are trademarks of Google LLC.
App Store and the Apple and App Store logos are trademarks of Apple Inc.

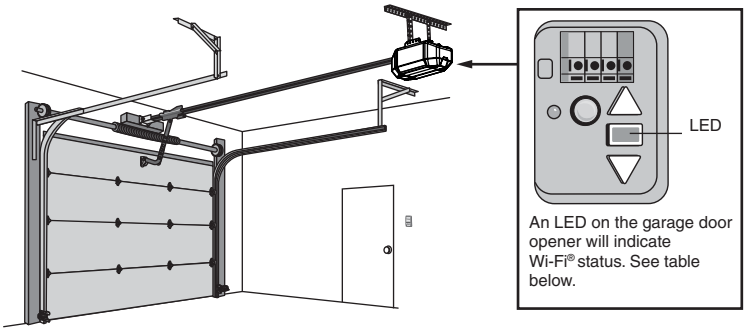

Wi-Fi Status	
LED	**Definition**
Blue	Off - Wi-Fi® is not turned on. Blinking - Garage door opener is in Wi-Fi® learn mode. Solid - Mobile device connected to the garage door opener.
Blue and Green	Blinking - Attempting to connect to router.
Green	Blinking - Attempting to connect to the Internet server. Solid - Wi-Fi® has been set up and garage door opener is connected to the Internet.

IMPORTANT SAFETY INSTRUCTIONS

⚠ WARNING

To reduce the risk of SEVERE INJURY or DEATH:

1. READ AND FOLLOW ALL WARNINGS AND INSTRUCTIONS.
2. ALWAYS keep remote controls out of reach of children. NEVER permit children to operate or play with garage door control push buttons or remote controls.
3. ONLY activate garage door when it can be seen clearly, it is properly adjusted, and there are no obstructions to door travel.
4. ALWAYS keep garage door in sight and away from people and objects until completely closed. NO ONE SHOULD CROSS THE PATH OF THE MOVING DOOR.
5. NO ONE SHOULD GO UNDER A STOPPED, PARTIALLY OPENED DOOR.
6. If possible, use emergency release handle to disengage trolley ONLY when garage door is CLOSED. Use caution when using this release with the door open. Weak or broken springs or unbalanced door could result in an open door falling rapidly and/or unexpectedly and increasing the risk of SEVERE INJURY or DEATH.
7. NEVER use emergency release handle unless garage doorway is clear of persons and obstructions.
8. NEVER use handle to pull garage door open or closed. If rope knot becomes untied, you could fall.
9. After ANY adjustments are made, the safety reversal system MUST be tested.
10. Safety reversal system MUST be tested every month. Garage door MUST reverse on contact with 1-1/2" (3.8 cm) high object (or a 2x4 laid flat) on the floor. Failure to adjust the garage door opener properly increases the risk of SEVERE INJURY or DEATH.
11. ALWAYS KEEP GARAGE DOOR PROPERLY BALANCED. An improperly balanced door may NOT reverse when required and could result in SEVERE INJURY or DEATH.
12. ALL repairs to cables, spring assemblies and other hardware, ALL of which are under EXTREME tension, MUST be made by a trained door systems technician.
13. ALWAYS disconnect electric and battery power to garage door opener BEFORE making ANY repairs or removing covers.
14. This operator system is equipped with an unattended operation feature. The door could move unexpectedly. NO ONE SHOULD CROSS THE PATH OF THE MOVING DOOR.
15. DO NOT install on a one-piece door if using devices or features providing unattended close. Unattended devices and features are to be used ONLY with sectional doors.

16. SAVE THESE INSTRUCTIONS.

Using your Garage Door Opener

The garage door opener can be activated through a wall-mounted door control, remote control, wireless keyless entry, or myQ® App.
When the door is closed and the garage door opener is activated, the door will open. If the door makes contact with an obstruction while opening, the door will stop, opener beeps, and lights flash 5 times. When the door is in any position other than closed and the garage door opener is activated, the door will close. If the garage door makes contact with an obstruction while closing, the door will reverse, opener beeps and lights flash 5 times.

The safety reversing sensors do not affect the opening cycle. The safety reversing sensor must be connected and aligned correctly before the garage door opener will move in the down direction.

However, you can close the door if you hold the button on the door control or keyless entry until the door is fully closed.

The garage door opener lights will turn on when the opener is initially plugged in, the opener is activated, or power is restored after interruption. The garage door opener lights automatically turn off after a set length of time. To adjust the light settings, see myQ app.

For energy efficiency the garage door will enter sleep mode when the door is fully closed. The sleep mode shuts the garage door opener down until activated. While in sleep mode the opener lights and the safety sensor LEDs will turn off. The garage door opener will not go into the sleep mode until it has completed 5 cycles upon power up.

Programming

Using your Door Control-Multi-Function Control Panel

PRE-PROGRAMMED CONTROL PANEL INCLUDED, NO NEED TO PROGRAM THE CONTROL PANEL

To add or reprogram a control panel, follow the instruction below. Older Craftsman control panels are NOT compatible.

1. Locate the LEARN button on your garage door opener (a ladder may be required). Press and immediately release the LEARN button.

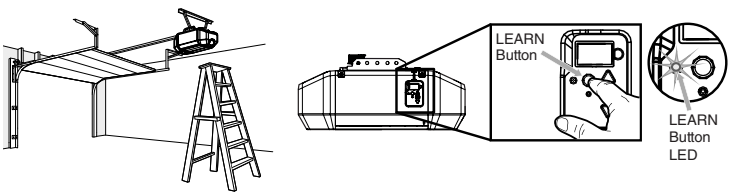

2. Within 30 seconds, press and hold the control panel push bar until the garage door opener lights flash and/or two clicks are heard.

TEST FOR SUCCESS:

Press the control panel push bar. The garage door opener will activate. If the garage door does not activate, repeat the programming steps.

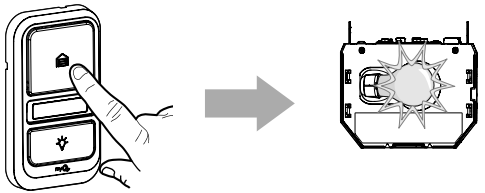

DOOR CONTROL

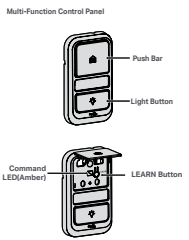

Programming

Remote Control and Keyless Entry

PRE-PROGRAMMED REMOTE CONTROL INCLUDED, NO NEED TO PROGRAM THE REMOTE.

To add or reprogram a remote control, follow the instructions below. Older Craftsman remote controls are NOT compatible.

PROGRAM A REMOTE CONTROL OR WIRELESS KEYPAD TO YOUR GARAGE DOOR OPENER

1. Lift the push bar. Press the LEARN button twice (after the second press, the LED on the door control panel will pulse repeatedly).

2a. Within 30 seconds, press and hold the button on the remote control that you wish to use. Release the button when the garage door opener lights flash and/or two clicks are heard.

2b. Within 30 seconds, enter a 4-8 digit personal identification number (PIN) of your choice. Press and hold the HOME button until the garage door opener lights flash and/or two clicks are heard.

TEST FOR SUCCESS: To operate the garage door opener, press the remote button you programmed. The garage door should activate. If it does not, repeat the programming steps. Alternatively, with the garage door closed, enter the PIN you programmed, and press the HOME button. The garage door will then open. If it does not open, repeat the programming steps.

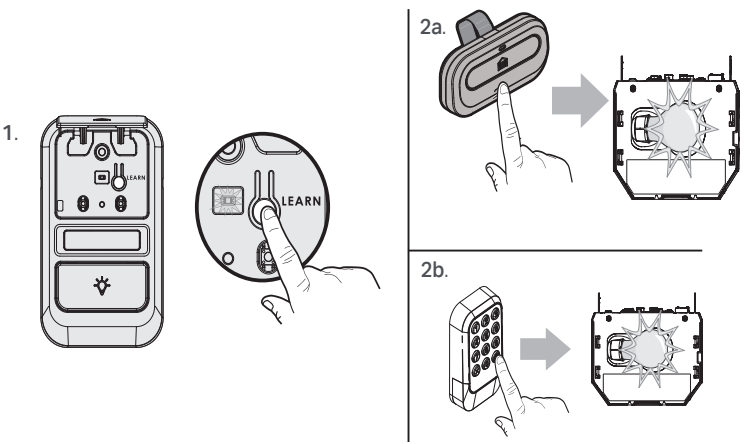

PROGRAM USING THE GARAGE DOOR OPENER LEARN BUTTON

1. Locate the LEARN Button.
2. Press and immediately release the LEARN button. The LEARN LED will glow steady for 30 seconds.
3. Remote Control: Press and hold the button on the remote control that you wish to use.
   Keyless Entry: Enter a 4-digit personal identification number (PIN) of your choice on the keyless entry keypad. Then press and hold the ENTER button.

Release the button when the garage door opener lights blink or two clicks are heard.

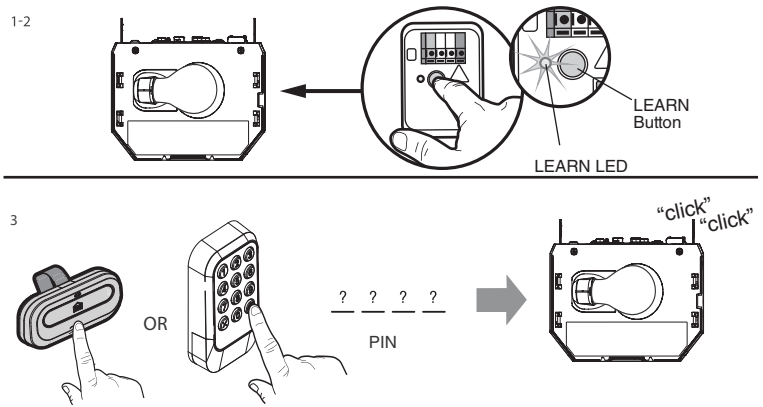

HomeLink®

This opener is compatible with HomeLink versions 4, 5 and 6. HomeLink programming and support can be obtained by contacting HomeLink directly at 1-800-355-3515 or by visiting their website at www.HomeLink.com.

Programming

Erase the Memory

ERASE ALL REMOTE CONTROLS AND KEYLESS ENTRIES

1. Press and hold the LEARN button on garage door opener until the learn LED goes out (approximately 6 seconds). All remote control and keyless entry codes are now erased. Reprogram any accessory you wish to use.

ERASE ALL DEVICES INCLUDING myQ® ENABLED ACCESSORIES

1. Press and hold the LEARN button on garage door opener until the learn LED goes out (approximately 6 seconds).
2. Immediately press and hold the LEARN button again until the learn LED goes out. All codes are now erased. Reprogram any accessory you wish to use.

ERASE THE CONNECTION FROM GARAGE DOOR OPENER TO HOME Wi-Fi® NETWORK

1. Press and hold the black adjustment button on the garage door opener until 3 beeps are heard (Approximately 6 seconds).

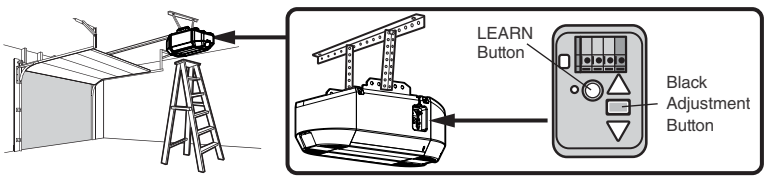

To Open the Door Manually

⚠ WARNING

To prevent possible SERIOUS INJURY or DEATH from a falling garage door:

- If possible, use emergency release handle to disengage trolley ONLY when garage door is CLOSED. Weak or broken springs or unbalanced door could result in an open door falling rapidly and/or unexpectedly.
- NEVER use emergency release handle unless garage doorway is clear of persons and obstructions.
- NEVER use handle to pull door open or closed. If rope knot becomes untied, you could fall.

DISCONNECT THE TROLLEY

1. The door should be fully closed if possible.
2. Pull down on the emergency release handle so the trolley release arm snaps to the vertical position. The door can now be raised and lowered as often as necessary.

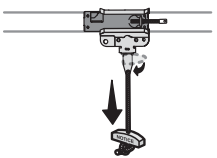

TO RE-CONNECT THE TROLLEY

1. Pull the emergency release handle toward the garage door opener so the trolley release arm snaps to the horizontal position. The trolley will reconnect on the next UP or DOWN operation, either manually or by using the door control or remote control.

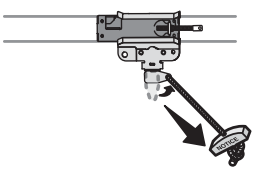

Maintenance

Maintenance Schedule

EVERY MONTH

- Manually operate door. If it is unbalanced or binding, call a trained door systems technician.
- Check to be sure door opens and closes fully. Adjust if necessary, see page 32.
- Test the safety reversal system. Adjust if necessary, see page 33.

EVERY YEAR

- Oil door rollers, bearings, and hinges. The garage door opener does not require additional lubrication. Do not grease the door tracks.
- Test the battery backup and consider replacing the battery to ensure the garage door opener will operate during an electrical power outage, see page 34 to test the battery backup.

The Remote Control Battery

⚠ WARNING

To prevent possible SERIOUS INJURY or DEATH:

- NEVER allow small children near batteries.
- If battery is swallowed, immediately notify doctor.

To reduce risk of fire, explosion, or chemical burn:

- Replace ONLY with 3V CR2032 coin batteries.
- DO NOT recharge, disassemble, heat above 212°F (100°C), or incinerate.

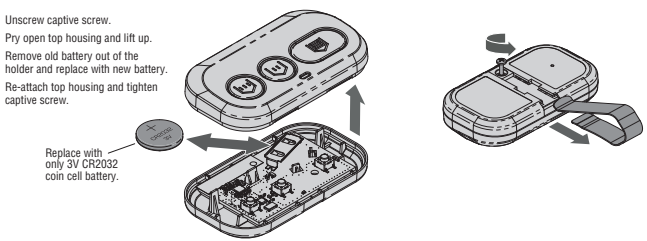

NOTICE: This device complies with part 15 of the FCC rules and Innovation, Science and Economic Development Canada license-exempt RSSs. Operation is subject to the following two conditions: (1) this device may not cause harmful interference, and (2) this device must accept any interference received, including interference that may cause undesired operation.

Any changes or modifications not expressly approved by the party responsible for compliance could void the user's authority to operate the equipment.

This device must be installed to ensure a minimum 20 cm (8 in.) distance is maintained between users/bystanders and device.

This device has been tested and found to comply with the limits for a Class B digital device, pursuant to part 15 of the FCC rules and Industry Canada ICES standard. These limits are designed to provide reasonable protection against harmful interference in a residential installation. This equipment generates, uses and can radiate radio frequency energy and, if not installed and used in accordance with the instructions, may cause harmful interference to radio communications. However, there is no guarantee that interference will not occur in a particular installation. If this equipment does cause harmful interference to radio or television reception, which can be determined by turning the equipment off and on, the user is encouraged to try to correct the interference by one or more of the following measures:

Reorient or relocate the receiving antenna.

Increase the separation between the equipment and receiver.

Connect the equipment into an outlet on a circuit different from that to which the receiver is connected.

Consult the dealer or an experienced radio/TV technician for help.

Troubleshooting

Diagnostic Chart

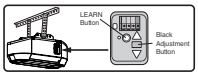

Your garage door opener is programmed with self-diagnostic capabilities. The UP and DOWN arrows on the garage door opener flash the diagnostic codes.

DIAGNOSTIC CODE ▲ Flashes	DIAGNOSTIC CODE ▼ Flashes	SYMPTOM	SOLUTION
1	1	The garage door opener will not close.	Safety reversing sensors are not installed, connected, or wires may be cut. Inspect sensor wires for a disconnected or cut wire.
1	2	The garage door opener will not close.	There is a short or reversed wire for the safety reversing sensors. Inspect safety sensor wire at all staple and connection points, replace wire or correct as needed
1	3	The door control will not function.	The wires for the door control are shorted or the door control is faulty. Inspect door control wires at all staple and connection points, replace wire or correct as needed.
1	4	The garage door opener will not close.	Safety reversing sensors are misaligned or were momentarily obstructed. Realign both sensors until both LEDs are glowing steady. Make sure nothing is hanging or mounted on the door that would interrupt the sensor's path while closing
1	5	Door moves 6-8" (15-20 cm) stops or reverses.	Manually open and close the door. Check for binding or obstructions, such as a broken spring or door lock, correct as needed. Check wiring connections at travel module and at the logic board. Replace travel module if necessary.
		No movement, only a single click.	Manually open and close the door. Check for binding or obstructions, such as a broken spring or door lock, correct as needed. Replace logic board if necessary.
		Opener hums for 1-2 seconds no movement.	Manually open and close the door. Check for binding or obstructions, such as a broken spring or door lock, correct as needed. Replace motor if necessary.
2	1-5	No movement, or sound.	Replace logic board.
3	2	Unable to set the travel or retain position.	Check travel module for proper assembly, replace if necessary.
3	3	The battery status LED is constantly flashing green.	Battery backup charging circuit error, replace the logic board.
4	1-4	Door is moving, stops or reverses. Opener beeps and lights flash.	Manually open and close the door. Check for binding or obstructions, such as a broken spring or door lock, correct as needed. If the door is binding or sticking contact a trained door systems technician. If door is not binding or sticking attempt to reprogram travel, see Program the Travel page 32.
4	5	Opener runs approximately 6-8" (15-20 cm), stops and reverses.	Communication error to travel module. Check travel module connections, replace travel module if necessary.
4	6	The garage door opener will not close	Safety reversing sensors are misaligned or were momentarily obstructed. Realign both sensors to ensure both LEDs are steady and not flickering. Make sure nothing is hanging or mounted on the door that would interrupt the sensor's path while closing.

Troubleshooting

Additional Troubleshooting

Below are basic troubleshooting tips, for additional help call 1-888-331-4569.

My garage door opener will not close:
Check to make sure the LEDs in both sensors are glowing steadily. The LEDs in both sensors will glow steadily if they are aligned and wired correctly.

My vehicle's HomeLink® is not programming to my garage door opener:
This opener is compatible with HomeLink versions 4, 5 and 6. HomeLink programming and support can be obtained by contacting HomeLink directly at 1-800-355-3515 or by visiting their website at www.HomeLink.com.

My garage door opener beeps:
The garage door opener can beep for several reasons:

- The opener senses an obstruction while traveling.
- Garage door opener has been activated through a device or feature such as Timer-to-Close, check battery status.

My neighbor's remote control opens my garage door:
Erase the memory from your garage door opener and reprogram the remote control(s).

The garage door moves 6-8", stops, or reverses:

- Manually open and close the garage door. Garage door may be binding or there may be an obstruction. If the door is binding, call a trained door systems technician.
- Possible travel module failure.

My remote control will not activate the garage door:
Verify the lock feature is not activated on the remote control. Add myQ app to control this feature. Reprogram remote and test battery of remote.

The wall-mounted door control will not function:
The wires for the door control are shorted or the door control is faulty the wall-mounted door control will not function: reprogram wall control.

Garage door opener hums for 1-2 seconds with no movement and 5 flashes and 5 beeps occur:
Manually open and close the garage door. Garage door may be binding or there may be an obstruction. If the door is binding, call a trained door systems technician.

Cannot connect garage door opener to home Wi-Fi network:
Ensure the myQ® Serial number was entered correctly and try again. The myQ® characters are between A-F and 0-9 only.

Wi-Fi® Troubleshooting

The garage door opener will NOT enter Wi-Fi® learn mode:

- After the initial installation of the garage door opener, the garage door opener must complete a full cycle (open and closed) before the Wi-Fi®learn mode can be activated.
- If there has been a recent power outage, the garage door opener must complete a full cycle before the Wi-Fi® learn mode can be activated.

See page 35 to activate Wi-Fi LEARN mode.

If your black adjustment button is not solid green, call 1-888-331-4569.

Warranty

The Chamberlain Group, LCC.®("Seller") warrants to the first retail purchaser of this product, for the residence in which this product is originally installed, that it is free from defects in materials and/or workmanship for a specific period of time as defined below (the "Warranty Period"). The warranty period commences from the date of purchase.

Warranty Period					
Model	Parts	Motor	Accessories	Belt	Battery Backup
CMXB4230	1 year	5 years	1 year	5 years	1 year

The proper operation of this product is dependent on your compliance with the instructions regarding installation, operation, and maintenance and testing. Failure to comply strictly with those instructions will void this limited warranty in its entirety.

If, during the limited warranty period, this product appears to contain a defect covered by this limited warranty, call 1-888-331-4569, toll free, before dismantling this product. You will be advised of disassembly and shipping instructions when you call. Then send the product or component, pre-paid and insured, as directed to our service center for warranty repair. Please include a brief description of the problem and a dated proof-of-purchase receipt with any product returned for warranty repair. Products returned to Seller for warranty repair, which upon receipt by Seller are confirmed to be defective and covered by this limited warranty, will be repaired or replaced (at Seller's sole option) at no cost to you and returned pre-paid. Defective parts will be repaired or replaced with new or factory-rebuilt parts at Seller's sole option. [You are responsible for any costs incurred in removing and/or reinstalling the product or any component].

ALL IMPLIED WARRANTIES FOR THE PRODUCT, INCLUDING BUT NOT LIMITED TO ANY IMPLIED WARRANTIES OF MERCHANTABILITY AND FITNESS FOR A PARTICULAR PURPOSE, ARE LIMITED IN DURATION TO THE APPLICABLE LIMITED WARRANTY PERIOD SET FORTH ABOVE FOR THE RELATED COMPONENT(S), AND NO IMPLIED WARRANTIES WILL EXIST OR APPLY AFTER SUCH PERIOD. Some States and Provinces do not allow limitations on how long an implied warranty lasts, so the above limitation may not apply to you. THIS LIMITED WARRANTY DOES NOT COVER NON-DEFECT DAMAGE, DAMAGE CAUSED BY IMPROPER INSTALLATION, OPERATION OR CARE (INCLUDING, BUT NOT LIMITED TO ABUSE, MISUSE, FAILURE TO PROVIDE REASONABLE AND NECESSARY MAINTENANCE, UNAUTHORIZED REPAIRS OR ANY ALTERATIONS TO THIS PRODUCT), LABOR CHARGES FOR REINSTALLING A REPAIRED OR REPLACED UNIT, REPLACEMENT OF CONSUMABLE ITEMS (E.G., BATTERIES IN REMOTE CONTROL TRANSMITTERS AND LIGHT BULBS), OR UNITS INSTALLED FOR NON-RESIDENTIAL USE. THIS LIMITED WARRANTY DOES NOT COVER ANY PROBLEMS WITH, OR RELATING TO, THE GARAGE DOOR OR GARAGE DOOR HARDWARE, INCLUDING BUT NOT LIMITED TO THE DOOR SPRINGS, DOOR ROLLERS, DOOR ALIGNMENT OR HINGES. THIS LIMITED WARRANTY ALSO DOES NOT COVER ANY PROBLEMS CAUSED BY INTERFERENCE. UNDER NO CIRCUMSTANCES SHALL SELLER BE LIABLE FOR CONSEQUENTIAL, INCIDENTAL OR SPECIAL DAMAGES ARISING IN CONNECTION WITH USE, OR INABILITY TO USE, THIS PRODUCT. IN NO EVENT SHALL SELLER'S LIABILITY FOR BREACH OF WARRANTY, BREACH OF CONTRACT, NEGLIGENCE OR STRICT LIABILITY EXCEED THE COST OF THE PRODUCT COVERED HEREBY. NO PERSON IS AUTHORIZED TO ASSUME FOR US ANY OTHER LIABILITY IN CONNECTION WITH THE SALE OF THIS PRODUCT.

Some states and provinces do not allow the exclusion or limitation of consequential, incidental or special damages, so the above limitation or exclusion may not apply to you. This limited warranty gives you specific legal rights, and you may also have other rights, which vary from state to state and province to province.

Automatic Garage Door Opener Safety & Maintenance Guide

Garage Door Opener Safety-An Automatic Decision

A garage door is the largest moving object in the home. An improperly adjusted garage door and opener can exert deadly force when the door closes – which could lead to entrapment of children or adults and subsequent injury or death.

Proper installation, operation, maintenance, and testing of the garage door and automatic opener are necessary to provide a safe, trouble-free system. Careless operation or allowing children to play with or use garage door opener controls are also dangerous situations that can lead to tragic results. A few simple precautions can protect your family and friends from potential harm. Please review the safety and maintenance tips in this guide carefully and keep it for reference. Check the operation of your garage door and opener to ensure they function in a safe and trouble-free manner. Be sure to read all Important Safety Information found in your garage door opener's manual as it provides more details and safety considerations than can be supplied with this guide.

Garage Door Openers are Not Toys

Discuss garage door and opener safety with your children. Explain the danger of being trapped under the door.



Stay away from a moving door.



The wall-mounted push button should be out of reach of children, at least 5 feet from the nearest standing surface and away from all moving parts. Mount and use the button where you can clearly see the closing garage door.



Keep transmitters and remote controls out of reach of children.

Do not let children play with or use transmitters or other remote control devices.



Keep the door in sight until it completely closes when using the wall-mounted push button or transmitter.

Routine Maintenance Can Prevent Tragedies

Make monthly inspection and testing of your garage door and opener system a part of your regular routine. Review your owner's manual for both the door and door opener. If you don't have the owner's manuals, contact the manufacturer(s) and request a copy for your specific model(s). Look for the opener model number on the back of the power unit.

WARNING: SPRINGS ARE UNDER HIGH TENSION. ONLY QUALIFIED INDIVIDUALS SHOULD ADJUST THEM.

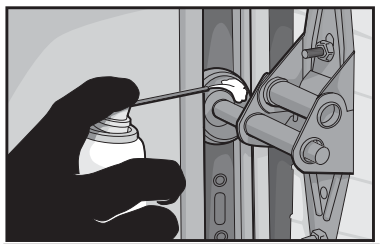

Visually check the door and installation:

- Starting with the door in the closed position, use the manual disconnect on the opener to disconnect the door.
- Look for signs of wear or damage on hinges, rollers, springs, and door panels.
- These parts may require periodic lubrication. Check the owner's manual for suggested maintenance.
- If any signs of damage are evident, contact a trained door systems technician for assistance.
- Verify the photo eye height is no higher than 6" from the garage floor.

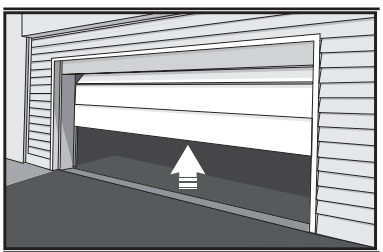

Test the door for proper operation:

- Open and close the door manually using handles or suitable gripping points.
- The door should move freely and without difficulty.
- The door should balance and stay partially open 3–4 feet above the floor.
- If you detect any signs of improper operation, contact a trained door systems technician for assistance.

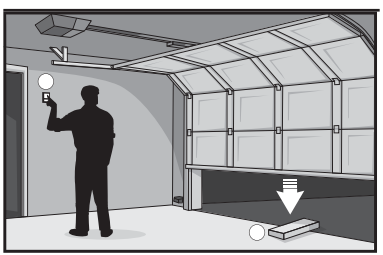

Test the opener safety features:

- Reconnect the opener to the door using the manual disconnect and open the door.
- Place a 2x4 board flat in the path of the door (1) and try to close it (2). The door should stop when it comes in contact with the 2x4 and then reverse direction.
- Block the photoelectric sensor by waving an object in front of the sensor and attempt to close the door. The door should not close unless the wall-mounted push button is manually held during operation.
- If the opener does not perform as described, contact a trained door systems technician for assistance.

DASMA®
Door & Access Systems
Manufacturers Association
International

Repair Parts

Rail Assembly Parts

	Description	Part Number
1	Belt	041A5250
2	Pulley	144C0054M
3	Master Link	004A1008
4	Rail	041A5665
5	Trolley Assembly: threaded shaft (1), clevis pin (1), and ring (1)	041C5141-1
6	"U" Bracket	041D0598-1
	Not Shown	
	Wear Pads	041A7276
	Hardware Bag	041A7920-2

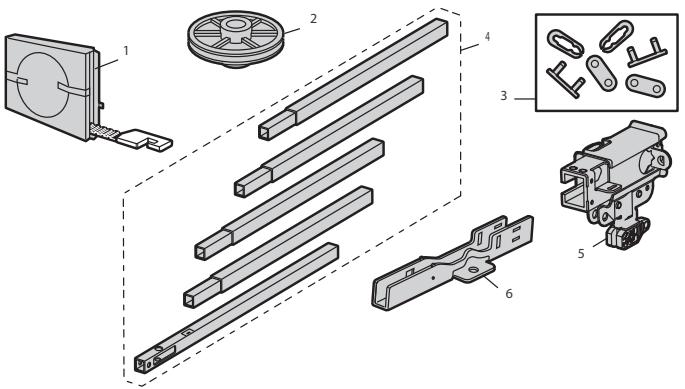

Installation Parts

	Description	Part Number
1	Curved door arm	041B0035B
2	Door bracket with clevis pin and fastener	041A5047
3	Emergency release rope and handle	041A2828
4	Header bracket with clevis pin and fastener	041A5047-2
5	Remote control visor clip	K029B0137
6	Safety Sensor bracket	041-0155-000
7	Safety Sensor Kit: Receiving and sending sensors with 2-conductor wire:	041-0136-000
8	Straight door arm	4178B0034B
9	White and red/white wire	041B4494-1
10	3V CR2032 lithium battery	K010A0020
11	Multi-Function Control Panel	041-0492-000
12	Battery Backup	G4228

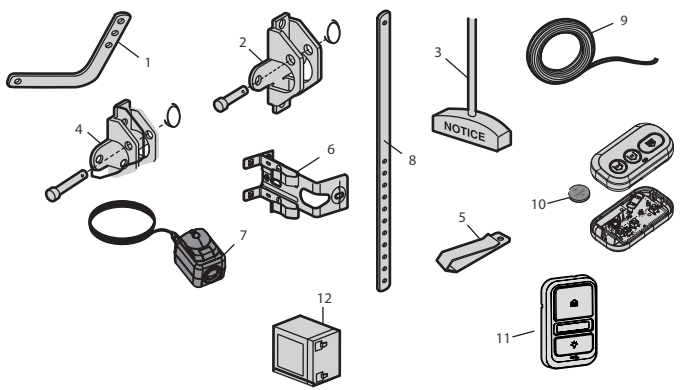

Repair Parts

Garage Door Opener Parts (Model CMXB4230)

	Description	Part Number
1	Belt Pulley and Belt Cap Retainer	041-0580-000
2	Light lens	041-0583
3	Light socket	041C0279
4	Motor with travel module	041-0570
5	Travel module with wire harness (not shown)	041-0569
6	Logic Board	030DCT
7	Logic Board Side Panel	041-0586-001
8	Line cord	041-0583-000
9	Transformer	041-0584-000
10	Battery Door	041-0587-001

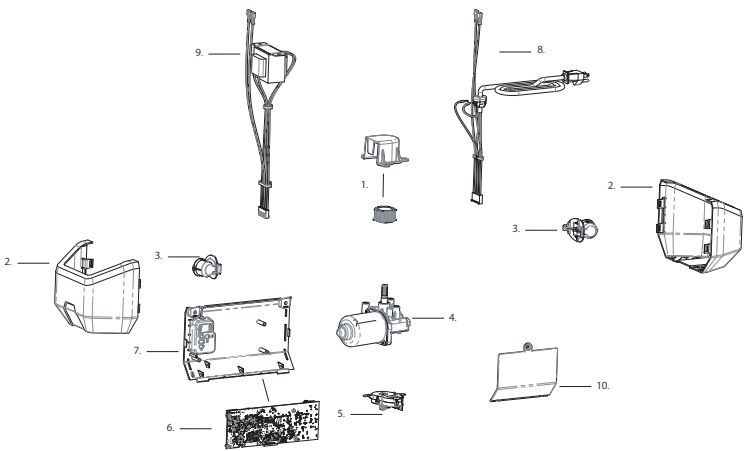

Accessories

CMXZDCG478

8 Foot (2.4 m) Rail Extension

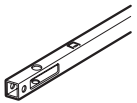

To allow an 8 foot (2.4 m) door to open fully.

CMXZDCG4710

10 Foot (3 m) Rail Extension

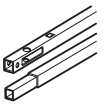

To allow a 10 foot (3 m) door to open fully.

CMXZDCG482

Safety Sensors



Safety reversing senor kit (receiving and sending sensors) with 2-conductor bell wire attached.

CMX363

Remote Control



Compatible with most CRAFTSMAN openers manufactured after 1997. Include visor clip.

CMX348

Wireless Keypad



Compatible with most CRAFTSMAN openers manufactured after 1997.

CRAFTSMAN®

Product questions or problems?

1-888-331-4569

Customer Care Hot Line

Get answers to questions, troubleshoot problems, or order parts.

To help us help you, register your product at www.craftsman.com/registration

CRAFTSMAN® is a registered trademark of Stanley Black & Decker, Inc., used under license.
© 2025 CRAFTSMAN
© 2025 The Chamberlain Group, LCC.

114-6137-000

CRAFTSMAN

Des instructions 3D interactives étape par étape faciles à suivre sont disponibles pour ce produit :

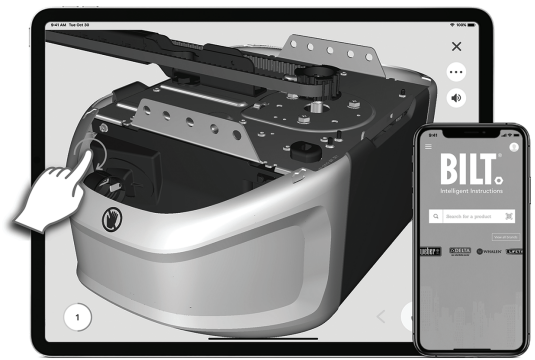

BILT® INSTRUCTIONS INTELLIGENTES

TÉLÉCHARGEZ L'APPLICATION BILT GRATUITE AVANT L'ASSEMBLAGE POUR **SÉLECTIONNER LES INSTRUCTIONS DE VOTRE MODÈLE**

SCAN FOR BILT 3D INSTRUCTIONS

POWERED BY BILT INTELLIGENT INSTRUCTIONS®

Manuel d'installation à l'intérieur

CRAFTSMAN

Manuel d'instructions

Ouvre-porte de garage à DEL entraîné par courroie

Modèle CMXB4230
USAGE RÉSIDENTIEL UNIQUEMENT

TÉLÉCOMMANDE PRÉPROGRAMMÉE INCLUSE

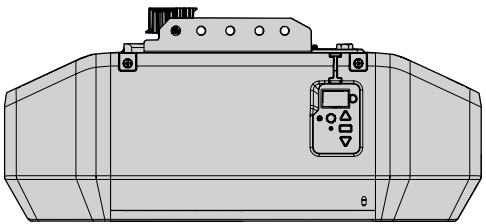

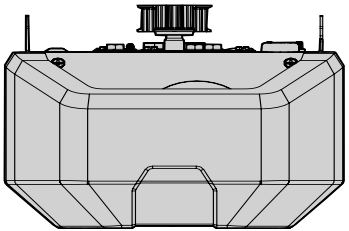

Utilisez le code QR ci-dessous pour télécharger l'application Craftsman myQ.

Surveillez votre ouvre-porte de garage et donnez-lui des commandes de n'importe où, et recevez des alertes en temps réel et en toute sérénité.

Download on the App Store | GET IT ON Google Play

Disponible pour la plupart des appareils iOS et Android

- Veuillez lire attentivement ce manuel et les documents relatifs à la sécurité ci-joints!
- **L'enregistrement d'un compte dans l'application myQ® et une connexion Wi-Fi®** (voir page 4)**.**
- La porte NE SE FERMERA PAS tant que le Protector System® n'est pas connecté et aligné correctement.
- Des vérifications périodiques de l'ouvre-porte de garage sont nécessaires pour assurer un fonctionnement sûr.
- Cet ouvre-porte de garage est SEULEMENT compatible avec les accessoires myQ® et Security+ 3.0®.
- Ne l'installez PAS sur une porte monopièce si vous utilisez des dispositifs ou des fonctionnalités permettant une fermeture sans surveillance. Les dispositifs et fonctionnalités sans surveillance doivent être utilisés UNIQUEMENT avec des portes sectionnelles.
- Fixez les étiquettes d'avertissement à l'endroit indiqué sur l'étiquette.
- L'étiquette du numéro de modèle est située sur le panneau latéral gauche de votre ouvre-porte de garage.

c UL us LISTED

Contenu

Revue des symboles de sécurité et des mentions d'avertissement. 3
Préparation 4
Outils nécessaires 5
Inventaire du carton 6
Matériel 7
Assemblage 8
Installation 13
Ajustements 31
Batterie de secours 34
Commande par l'application myQ® 35
Utilisation 36
Utilisation de votre ouvre-porte de garage 36
Programmation 37
Utilisation de votre commande de porte - Panneau de commande multifonction 37
Télécommande et entrée sans clé 38
Programmation à l'aide du bouton Learn (Apprentissage) de l'ouvre-porte de garage 38
HomeLink® 38
Effacer la mémoire 39
Pour ouvrir la porte manuellement 39
Entretien 40
Dépannage 41
Tableau des diagnostics. 41
Dépannage du Wi-Fi® 42
Garantie 43
Guide de sécurité et d'entretien de l'ouvre-porte de garage automatique 44
L'entretien de routine peut éviter des tragédies 45
Pièces de rechange 46
Pièces d'assemblage de rail 46
Pièces d'installation 46
Pièces de l'ouvre-porte de garage - Modèle CMXB4230 47
Accessoires 47

Revue des symboles de sécurité et des mentions d'avertissement.

Cet ouvre-porte de garage a été conçu et testé pour offrir un service sûr à condition qu'il soit installé, utilisé, entretenu et testé en stricte conformité avec les instructions et les avertissements de ce manuel.

⚠ AVERTISSEMENT

Mécanique

⚠ AVERTISSEMENT

Électrique

Lorsque vous voyez ces symboles de sécurité et notes d'avertissement aux pages suivantes, ils vous avertissent du risque de ***blessures graves voire mortelles*** si vous ne respectez pas les avertissements qu'ils accompagnent. Le danger peut provenir de quelque chose de mécanique ou d'un choc électrique. Lisez attentivement les avertissements.

⚠ ATTENTION

Lorsque vous voyez cette mention d'avertissement aux pages suivantes, elle vous avertit du risque que votre porte de garage et/ou l'ouvre-porte soient endommagés si vous ne respectez pas les mises en garde qui l'accompagnent. Lisez-les attentivement.

AVERTISSEMENT : Ce produit peut vous exposer à des produits chimiques, dont le plomb, qui sont reconnus par l'État de Californie comme provoquant le cancer, des malformations congénitales ou d'autres problèmes de reproduction. Pour en savoir plus, rendez-vous sur www.P65Warnings.ca.gov.

⚠ ATTENTION

Fonctionnement sans surveillance

La fonction de minuterie de fermeture (TTC), l'application myQ® et le moniteur de porte de garage et de portail myQ® sont des exemples de fermeture sans surveillance et doivent être utilisés UNIQUEMENT avec des portes sectionnelles. Tout dispositif ou fonction permettant à la porte de se fermer sans être dans le champ de vision de cette dernière est considéré comme une fermeture sans surveillance. La fonction de minuterie de fermeture (TTC), l'application myQ® et tout autre appareil myQ® doivent être utilisés UNIQUEMENT avec des portes sectionnelles.

Les images de ce manuel sont fournies à titre indicatif uniquement et il est possible que votre produit soit différent.

Préparation

Vérifiez la porte

⚠ AVERTISSEMENT

Pour éviter d'éventuelles BLESSURES GRAVES voire MORTELLES :

- Appelez TOUJOURS un technicien qualifié en systèmes de porte si la porte de garage se coince, colle ou est déséquilibrée. Une porte de garage déséquilibrée risque de ne PAS s'inverser lorsque cela est nécessaire.
- N'essayez JAMAIS de desserrer, déplacer ou ajuster la porte de garage, les ressorts de porte, les câbles, les poulies, les supports ou leur matériel, qui sont TOUS sous une tension EXTRÊME.
- Désactivez TOUS les verrous et retirez TOUTES les cordes connectées à la porte de garage AVANT d'installer et d'utiliser l'ouvre-porte pour éviter tout enchevêtrement.
- Ne l'installez PAS sur une porte monopièce si vous utilisez des dispositifs ou des fonctionnalités permettant une fermeture sans surveillance.
- Les dispositifs et fonctionnalités sans surveillance doivent être utilisés UNIQUEMENT avec des portes sectionnelles.

⚠ ATTENTION

Pour éviter d'endommager la porte de garage et l'ouvre-porte :

- Désactivez TOUJOURS les verrous AVANT d'installer et d'utiliser l'ouvre-porte.
- Utilisez UNIQUEMENT l'ouvre-porte de garage à une tension de 120 V, 60 Hz pour éviter les dysfonctionnements et les dommages.

Avant de commencer :

1. Désactivez les verrous et retirez toutes les cordes connectées à la porte de garage.
2. Soulevez la porte à mi-hauteur. Libérez la porte. Si elle est équilibrée, elle doit rester en place, entièrement soutenue par ses ressorts.
3. Soulevez et abaissez la porte pour vérifier qu'elle ne se coince pas ou ne colle pas. Si votre porte se coince, colle ou est déséquilibrée, appelez un technicien qualifié en systèmes de porte.
4. Vérifiez le joint au bas de la porte. Tout écart entre le sol et le bas de la porte ne doit pas dépasser 6 mm (1/4 po). Sinon, le système d'inversion de sécurité risque de ne pas fonctionner correctement.
5. L'ouvre-porte doit être installé au-dessus du centre de la porte. S'il y a un ressort de torsion ou une plaque d'appui centrale sur le chemin du support de linteau, il peut être installé à moins de 1,2 m (4 pi) à gauche ou à droite du centre de la porte. Voir page 3.

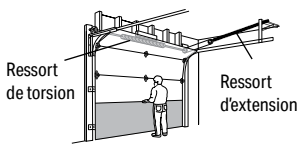

Avant de vous connecter avec votre téléphone intelligent

Surveillez et contrôlez votre porte de garage de n'importe où à l'aide de l'application myQ®. Vous aurez besoin d'un routeur avec Wi-Fi® et d'un smartphone ou d'un autre appareil mobile. Assurez-vous que votre appareil mobile est connecté à votre réseau Wi-Fi®. Tenez votre appareil mobile à l'endroit où votre ouvre-porte de garage sera installé et vérifiez la force du signal Wi-Fi®.

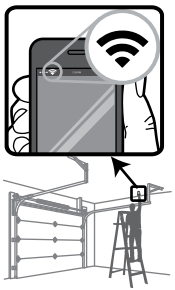

Vérifiez la force du signal. Si vous voyez que :

Le signal Wi-Fi est fort. Vous êtes prêt!
Installez votre nouvel ouvre-porte de garage.

Le signal Wi-Fi est faible.
L'ouvre-porte de garage se connectera probablement à votre réseau Wi-Fi. Sinon, essayez l'une des options ci-dessous.

Aucun signal Wi-Fi. Essayez l'une des solutions suivantes :
- Rapprochez votre routeur de l'ouvre-porte de garage pour minimiser les interférences avec les murs et autres objets.
- Achetez un prolongateur de portée Wi-Fi.

Voir Contrôle de l'application myQ® pour page 37 connecter votre ouvre-porte de garage à votre réseau Wi-Fi®.

Préparation

Outils nécessaires (Non compris)

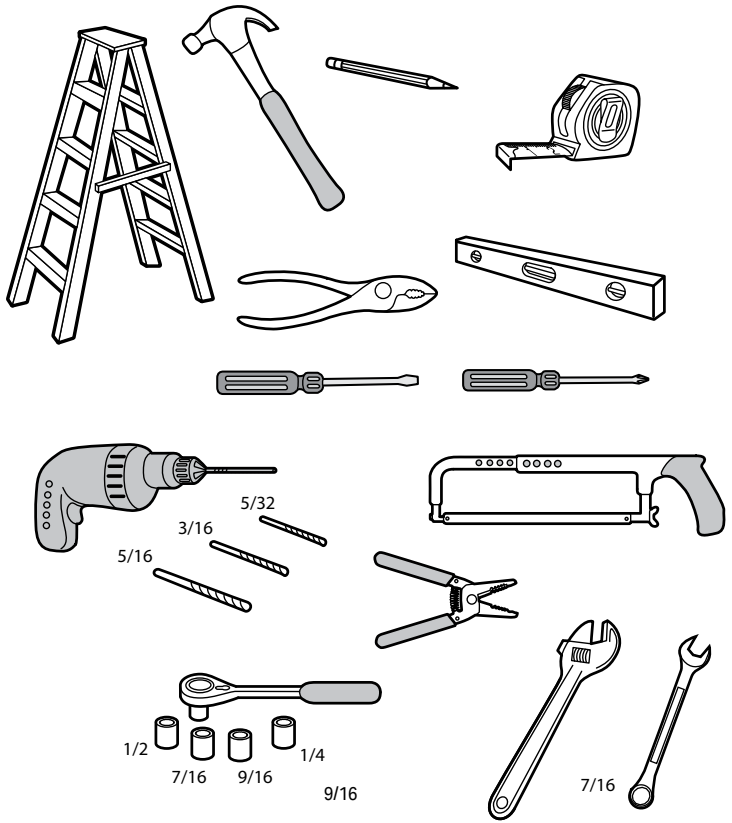

Articles supplémentaires dont vous pourriez avoir besoin :

Examinez votre garage pour voir si vous aurez besoin de l'un des éléments suivants :

- **(2) Morceaux de bois 2X4 :** Peut être utilisé pour fixer le support de linteau aux supports structurels. Également utilisé pour positionner l'ouvre-porte de garage lors de l'installation et pour tester les capteurs d'inversion de sécurité.
- **Support et matériel de fixation :** Doit être utilisé si vous avez un plafond fini dans votre garage.
- **Supports de soutien**

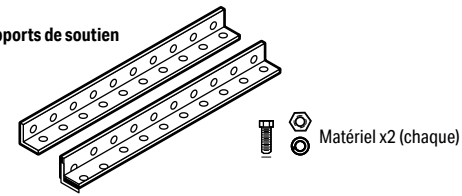

- **Support de suspension**

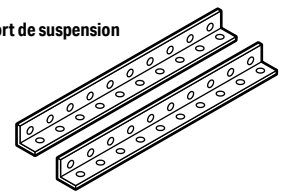

- **Supports d'extension (Modèle 041A5281-1) ou blocs de bois :** Selon la construction du garage, des supports d'extension ou des blocs de bois peuvent être nécessaires pour installer le capteur d'inversion de sécurité.

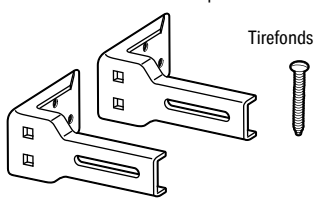

Supports d'extension – 041A5281-1

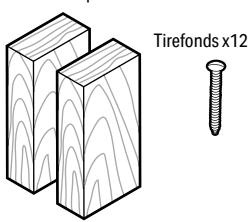

Blocs de bois

- **Matériel de fixation :** Le montage alternatif au sol du capteur d'inversion de marche de sécurité nécessitera du matériel non fourni.
- **Renforcement de la porte :** Obligatoire si vous avez une porte en acier léger, en aluminium, en fibre de verre ou à panneaux de verre.
- **Trousse d'extension de rail :** Obligatoire si la hauteur de votre porte de garage est supérieure à 2,13 m (7 pieds).

Préparation

Inventaire du carton

Conservez le carton et le matériel d'emballage jusqu'à ce que l'installation et l'ajustement soient terminés. Les instructions relatives aux accessoires ne sont pas incluses dans ce manuel car elles sont à ces derniers. Les images de ce manuel sont fournies à titre indicatif uniquement et il est possible que votre produit soit différent.

1. Support de linteau
2. Poulie
3. Support de porte
4. Bras de porte incurvé
5. Bras de porte droit (emballé à l'intérieur de la section de rail avant)
6. Chariot
7. Corde et poignée de déclenchement d'urgence
8. Rail (1 section avant et 4 sections centrales)
9. Ouvre-porte de garage (bloc moteur)
10. Retenue de capuchon de courroie
11. Support en « U »
12. Courroie
13. **Le système Protector®**
    Capteurs d'inversion de sécurité avec 2 fils conducteurs blanc et blanc/noir attachés : capteur d'envoi (1), capteur de réception (1), et supports de capteur de sécurité (2)
14. Batterie de secours
15. Télécommande à 1 bouton
16. Panneau de commande à plusieurs fonctions
17. Fil blanc et rouge/blanc
18. Guide de l'utilisateur et toutes les étiquettes d'avertissement

Voir Matériel à la page 7.

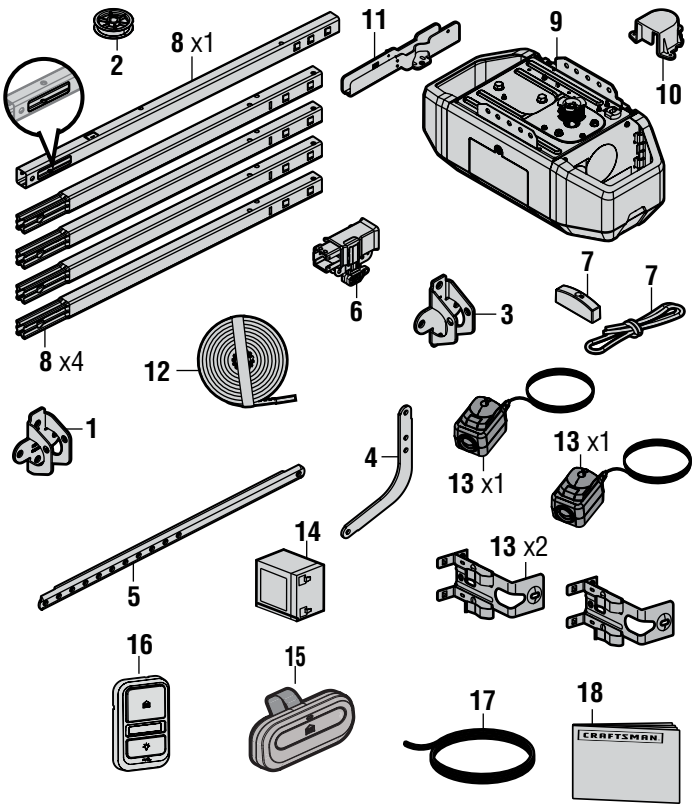

Préparation

Quincaillerie

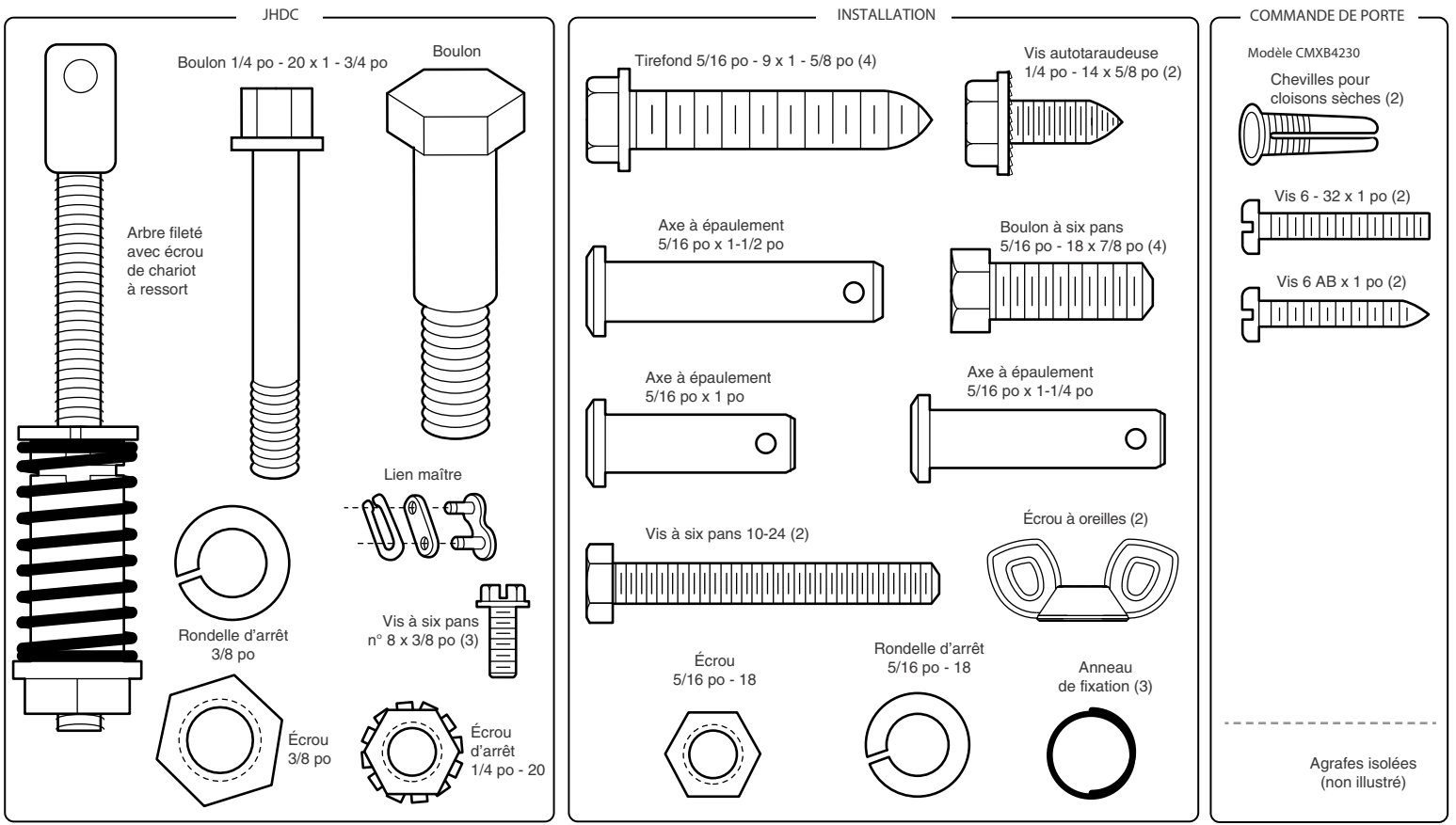

Assemblage

ÉTAPE 1. Assemblez le rail et installez le chariot

⚠ ATTENTION

Pour éviter les BLESSURES par pincement, gardez les mains et les doigts éloignés des joints lorsque vous assemblez le rail.

Pour éviter les difficultés d'installation, ne faites pas fonctionner l'ouvre-porte de garage avant d'y être invité. Le rail avant a une « fenêtre » découpée à l'extrémité de la porte. L'ergot du rail DOIT être au-dessus du rail lorsqu'il est assemblé.

1. Retirez le bras de porte droit et mettez-le de côté pour l'étape d'installation 9.

REMARQUE : *Pour éviter toute BLESSURE lors du déballage du rail, retirez soigneusement le bras de porte droit rangé dans la section du rail.*

2. Alignez les sections de rail sur une surface plane tel qu'indiqué et faites glisser les extrémités coniques dans les plus grandes. Les ergots du côté se verrouillent en place.
3. Placez le bloc moteur sur du matériel d'emballage pour protéger son couvercle et posez l'extrémité arrière du rail au dessus. Pour plus de commodité, placez un support sous l'extrémité avant du rail.
4. En tant que butée d'arrêt temporaire, insérez un tournevis dans le trou de la deuxième section de rail du bloc moteur, tel qu'illustré.
5. Vérifiez qu'il y a 4 patins d'usure en plastique à l'intérieur du chariot intérieur. S'ils se sont détachés pendant le transport, vérifiez tout le matériel d'emballage. Remettez-les en place tel qu'indiqué.
6. Faites glisser l'assemblage du chariot vers le tournevis tel qu'illustré.
7. Faites glisser le rail sur le support en « U », jusqu'à ce qu'il atteigne toutes les butées du dessus et les côtés du support en « U ».

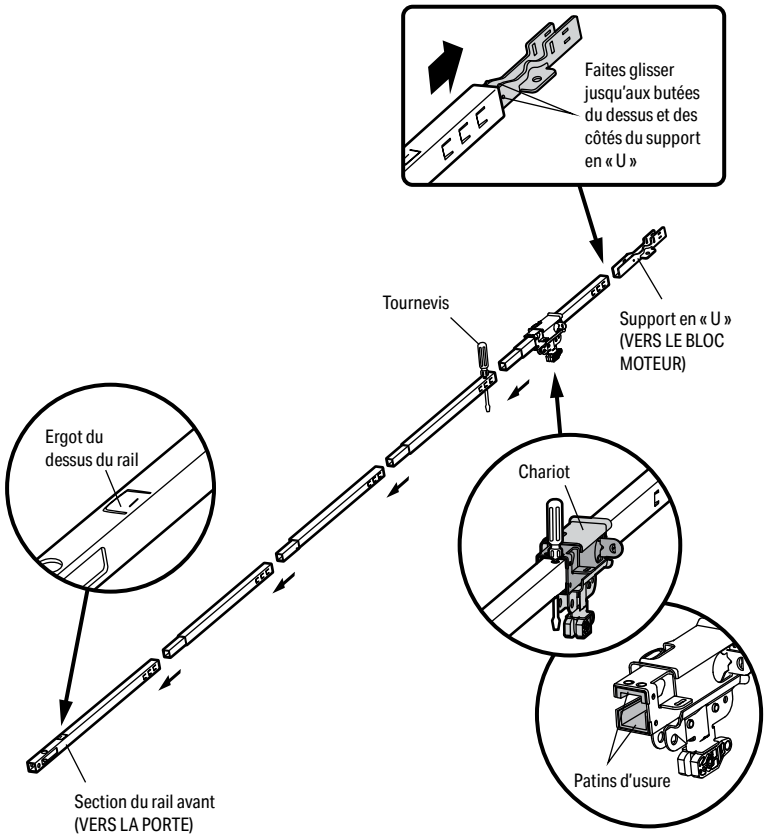

Assemblage

ÉTAPE 2. Fixez le rail au bloc moteur

⚠ ATTENTION

Pour éviter de GRAVES dommages à l'ouvre-porte de garage, utilisez UNIQUEMENT les boulons/attaches montés sur le dessus de l'ouvre-porte.

1. Insérez un boulon 1/4 po - 20 x 1-3/4 po dans le trou du boulon de protection du couvercle à l'arrière du rail, tel qu'illustré. Serrez fermement avec un contre-écrou 1/4 po - 20. NE PAS trop serrer.
2. Retirez les boulons du haut du bloc moteur.
3. Utilisez le carton pour soutenir l'extrémité avant du rail.
4. Placez le support en « U », côté plat vers le bas, sur le bloc moteur et alignez les trous du support avec les trous des boulons.
5. Fixez le support en « U » avec les boulons retirés précédemment ; N'UTILISEZ PAS d'outils électriques. L'utilisation d'outils électriques risque d'endommager irrémédiablement l'ouvre-porte de garage.

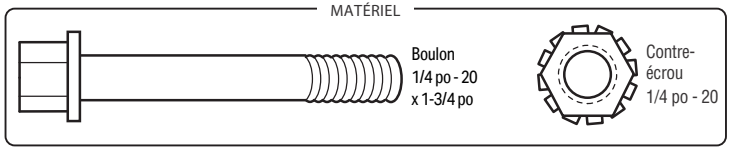

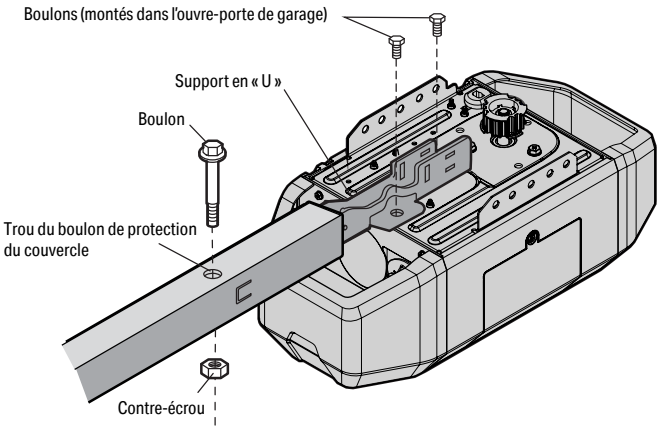

Assemblage

ÉTAPE 3. Installez la poulie de tension

1. Posez la courroie à côté du rail, tel qu'illustré. Saisissez l'extrémité avec le connecteur de chariot à crochet et passez environ 30 cm (12 po) de courroie à travers la fenêtre. Gardez le côté nervuré vers le rail et laissez-le pendre jusqu'à l'étape 4 d'assemblage.
2. Retirez le ruban de la poulie de tension. Le centre intérieur doit être pré-graissé. S'il est sec, regraissez-le pour vous assurer de son bon fonctionnement.
3. Placez la poulie de tension dans la fenêtre tel qu'indiqué.
4. Insérez le boulon de tension par le haut, à travers le rail et la poulie. Serrez avec une rondelle d'arrêt de 3/8 po et un écrou sous le rail jusqu'à ce que la rondelle d'arrêt soit comprimée.
5. Faites tourner la poulie pour vous assurer qu'elle tourne librement.
6. Localisez l'onglet du rail. L'onglet du rail se trouve entre le boulon de tension et le chariot, dans la section du rail avant. Utilisez un tournevis à tête plate pour soulever la languette du rail jusqu'à ce que celle-ci soit verticale (90º).

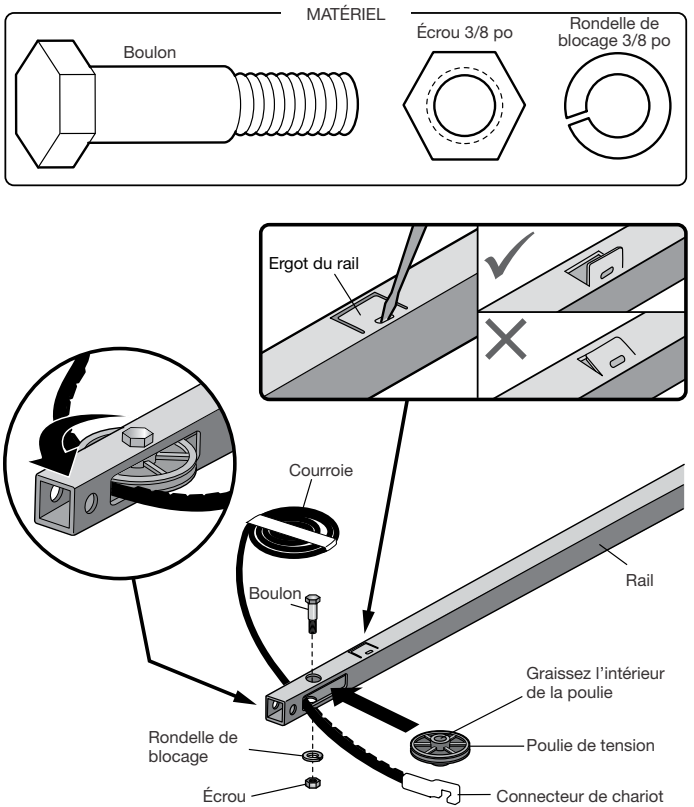

Assemblage

ÉTAPE 4. Installez la courroie

1. Tirez la courroie pour entourer la poulie de tension, en allant vers le chariot. Le côté nervuré doit entrer en contact avec la poulie.
2. Accrochez le connecteur du chariot dans la fente de retenue de celui-ci, tel qu'illustré (Figure 1).
3. Le chariot étant contre le tournevis, distribuez le reste de la courroie le long de la longueur du rail, vers le bloc moteur et autour du pignon (Figure 2). Les dents du pignon doivent engager la courroie.
4. Vérifiez que la courroie n'est pas tordue. Connectez l'arbre fileté du chariot avec le maillon principal (Figure 3).
5. Poussez les goupilles de la barre de liaison principale à travers les trous situés à l'extrémité de la courroie et de l'arbre fileté du chariot.
6. Poussez le capuchon du maillon principal sur les goupilles, et au-delà des encoches de goupille.
7. Faites glisser l'extrémité fermée du ressort à clipser sur l'une des broches. Poussez l'extrémité ouverte du ressort à clipser sur l'autre goupille.
8. Retirez l'écrou du chariot à ressort de l'arbre fileté.
9. Insérez la tige filetée du chariot dans le trou du chariot.

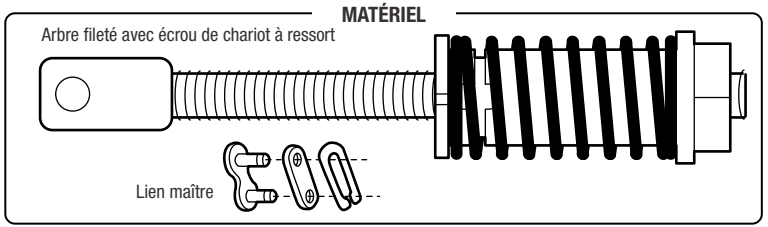

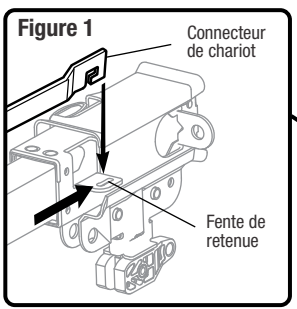

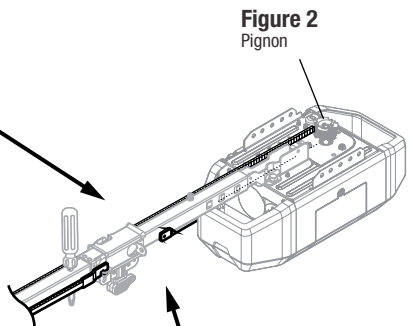

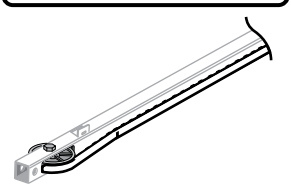

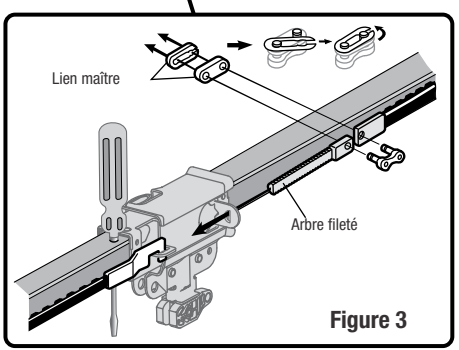

ÉTAPE 5. Serrez la courroie

1. Vissez à la main l'écrou du chariot à ressort sur l'arbre fileté jusqu'à ce qu'il soit bien serré contre le chariot. N'utilisez aucun outil. Retirez le tournevis.
2. Insérez la pointe d'un tournevis à tête plate dans l'une des fentes de la bague d'écrou et fixez-la fermement contre le chariot.
3. Serrez l'écrou du chariot à ressort avec une clé à molette ou une clé plate de 7/16 po, d'environ un quart de tour jusqu'à ce que le ressort se libère et enclenche la bague d'écrou contre le chariot. Ceci règle le ressort sur une tension optimale de la courroie.

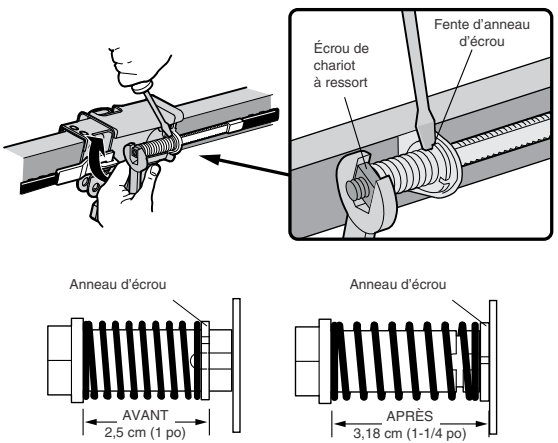

ÉTAPE 6. Installer le dispositif de retenue du capuchon de courroie

⚠ AVERTISSEMENT

Pour éviter d'éventuelles BLESSURES GRAVES au doigt causées par l'ouvre-porte de garage en mouvement :
- Gardez TOUJOURS la main à l'écart du pignon lorsque vous utilisez l'ouvre-porte.
- AVANT l'utilisation, fixez solidement le couvercle de retenue du capuchon de courroie.

1. Positionnez le couvercle du dispositif de retenue du capuchon de courroie sur le pignon tel qu'indiqué et fixez-le à la plaque de montage avec les vis à six pans 8 x 3/8 po fournies.

Vous avez maintenant terminé l'assemblage de votre ouvre-porte de garage. Veuillez lire les avertissements suivants avant de passer à la section d'installation.

MATÉRIEL

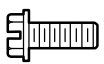

Vis à six pans n° 8 x 3/8 po
(montés dans l'ouvre-porte de garage) (3)

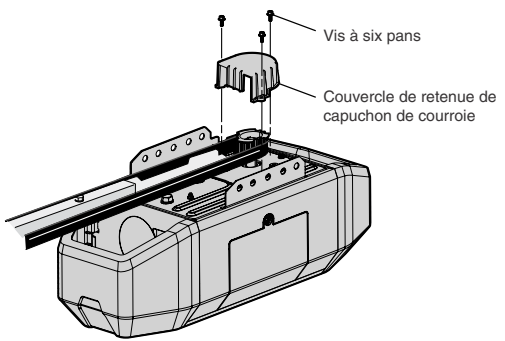

Consignes de sécurité importantes

⚠ AVERTISSEMENT

Pour réduire le risque de BLESSURES GRAVES voire MORTELLES :

1. LISEZ ET SUIVEZ TOUS LES AVERTISSEMENTS ET TOUTES LES INSTRUCTIONS D'INSTALLATION.
2. Installez l'ouvre-porte de garage UNIQUEMENT sur une porte de garage correctement équilibrée et lubrifiée. Une porte mal équilibrée risque de ne PAS s'inverser lorsque cela est nécessaire et pourrait entraîner des BLESSURES GRAVES ou MORTELLES.
3. TOUTES les réparations de câbles, ressorts et autre matériel DOIVENT être effectuées par un technicien en systèmes de portes qualifié AVANT l'installation de l'ouvre-porte.
4. Désactivez TOUS les verrous et retirez TOUTES les cordes connectées à la porte de garage AVANT d'installer l'ouvre-porte pour éviter qu'elles s'enchevêtrent.
5. Dans la mesure du possible, installez l'ouvre-porte à une hauteur minimum de 2,13 m (7 pi) du sol.
6. Montez le déclenchement d'urgence à portée de main, mais à une hauteur minimum de 1,83 m (6 pi) du sol et en évitant tout contact avec les véhicules afin d'éviter un déclenchement accidentel.
7. Ne branchez JAMAIS l'ouvre-porte de garage à une source d'alimentation avant d'y être invité.
8. NE portez JAMAIS de montres, bagues ou vêtements amples en installant ou entretenant l'ouvre-porte. Ils pourraient être happés dans les mécanismes de porte de garage ou de l'ouvre-porte.
9. Installez la commande de porte de garage murale :
   - En vue de la porte du garage.
   - Hors de portée des jeunes enfants à une hauteur minimale de 1,5 m (5 pi) au-dessus du sol, des paliers, des marches ou de toute autre surface de marche adjacente.
   - À l'écart de TOUTES les pièces mobiles de la porte.
10. Placez une étiquette d'avertissement de piégeage sur le mur, à côté de la commande de porte de garage, dans un endroit bien en vue.
11. Placez l'étiquette de test d'inversion de sécurité/déclenchement d'urgence bien en vue à l'intérieur de la porte de garage.
12. Une fois l'installation terminée, testez le système d'inversion de sécurité. La porte DOIT s'inverser au contact d'un objet de 3,8 cm (1-1/2 po) de haut (ou un 2x4 posé à plat) posé sur le sol.
13. Ne l'installez PAS sur une porte monopièce si vous utilisez des dispositifs ou des fonctionnalités permettant une fermeture sans surveillance. Les dispositifs et fonctionnalités sans surveillance doivent être utilisés UNIQUEMENT avec des portes sectionnelles.

14. CONSERVEZ CES INSTRUCTIONS.

Installation

ÉTAPE 1. Déterminez l'emplacement du support de linteau

⚠ AVERTISSEMENT

Pour éviter d'éventuelles BLESSURES GRAVES voire MORTELLES :

- Le support de linteau DOIT être fixé de façon RIGIDE au support de structure du mur du linteau ou du plafond, car sinon la porte de garage risquerait de NE PAS s'inverser si nécessaire. N'installez PAS le support de linteau sur une cloison sèche.
- Des ancrages à béton DOIVENT être utilisés si le support de linteau est monté ou 2x4 dans la maçonnerie.
- N'essayez JAMAIS de desserrer, déplacer ou ajuster la porte de garage, les ressorts, les câbles, les poulies, les supports ou leur matériel, qui sont TOUS sous une tension EXTRÊME.
- Appelez TOUJOURS un technicien qualifié en systèmes de porte si la porte de garage se coince, colle ou est déséquilibrée. Une porte de garage déséquilibrée risque de NE PAS s'inverser lorsque cela est nécessaire.

Les procédures d'installation varient selon les types de portes de garage. Suivez les instructions qui s'appliquent à votre porte.

1. Fermez la porte et marquez la ligne médiane verticale intérieure de la porte de garage.
2. Prolongez la ligne sur le mur du linteau au-dessus de la porte. Vous pouvez fixer le support de linteau à moins de 1,22 m (4 pi) de la gauche ou de la droite du centre de la porteEntrée seulement si un ressort de torsion ou une plaque d'appui centrale gêne; ou vous pouvez le fixer au plafond (voir page 15) lorsque le dégagement est minimal. Il peut être monté au mur à l'envers si nécessaire, pour gagner environ 1 cm (1/2 po). Si vous devez installer le support de linteau sur un 2x4 (au mur ou au plafond), utilisez lavis G (non fournie) pour fixer solidement le 2x4 aux supports structurels, tel qu'illustré ici et à l'image page 15.
3. Ouvrez votre porte au point le plus élevé du déplacement tel qu'indiqué. Tracez une ligne horizontale sécante sur le mur du linteau à 5 cm (2 po) au-dessus du point le plus haut :
   - 5 cm (2 po) au-dessus du point haut pour une porte sectionnelle et une porte monobloc avec rail.
   - 20 cm (8 po) au-dessus du point haut pour une porte monobloc sans rail.

La hauteur fournira le dégagement de déplacement pour le bord du dessus de la porte.

REMARQUE : *Si le nombre total de pouces dépasse la hauteur disponible dans votre garage, utilisez la hauteur maximale possible, ou reportez-vous à page 15 pour l'installation au plafond.*

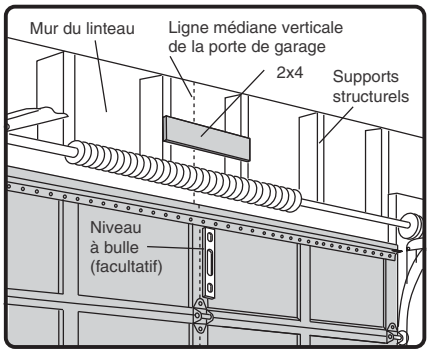

FIXATION AU PLAFOND EN OPTION POUR SUPPORT DE LINTEAU

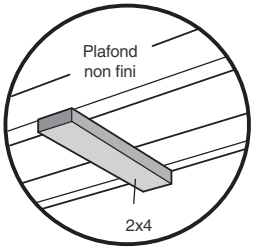

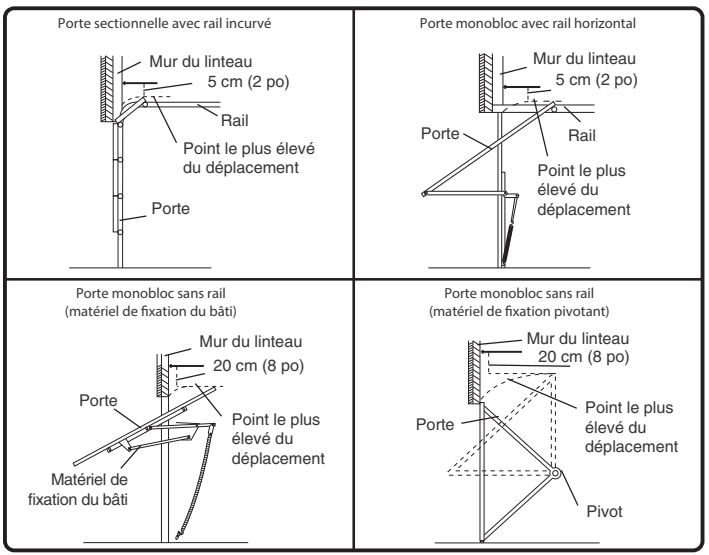

ÉTAPE 2. Installez le support de linteau

Vous pouvez fixer le support de linteau soit au mur au-dessus de la porte de garage, soit au plafond. Suivez les instructions qui conviendront le mieux à vos besoins particuliers. N'installez pas le support de linteau sur une cloison sèche. Si vous effectuez l'installation dans de la maçonnerie, utilisez des chevilles à béton (non fournies).

MATÉRIEL

Tirefond 5/16 po - 9 x 1-5/8 po

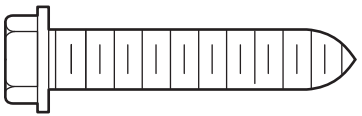

OPTION A - INSTALLATION MURALE

1. Centrez le support placé sur la ligne médiane verticale sur le bord inférieur du support placé sur la ligne horizontale tel qu'indiqué (la flèche doit être orientée vers le plafond).
2. Marquez l'ensemble vertical de trous de support. Percez des avant-trous de 3/16 po et fixez solidement le support à un support structurel avec la quincaillerie fournie.

OPTION B - INSTALLATION AU PLAFOND

1. Étendez la ligne médiane verticale sur le plafond comme indiqué.
2. Centrez le support sur la marque verticale, à un espacement maximum de 15 cm (6 po) du mur. Vérifiez que la flèche est dirigée à l'opposé du mur. Le support peut être monté au ras du plafond lorsque le dégagement est minimal.
3. Marquez les trous latéraux. Percez des avant-trous de 3/16 po et fixez solidement le support à un support structurel avec la quincaillerie fournie.

INSTALLATION MURALE

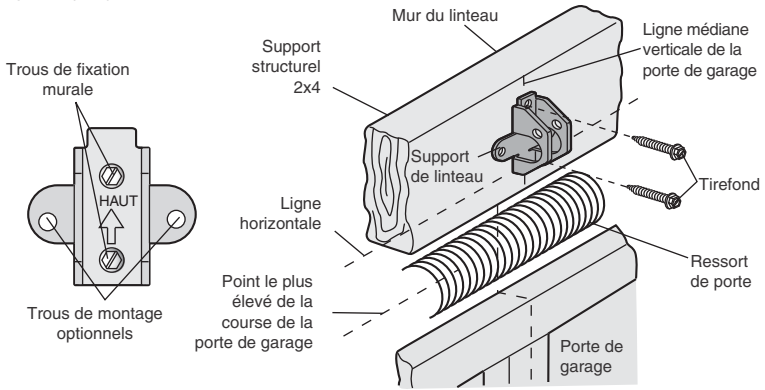

INSTALLATION AU PLAFOND

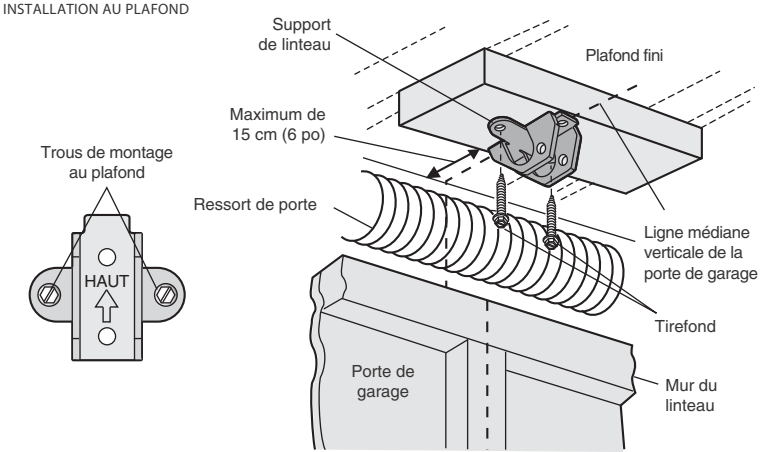

ÉTAPE 3. Fixez le rail au support de linteau

1. Placez l'ouvre-porte sur le sol du garage, sous le support de linteau. Utilisez des matériaux d'emballage comme base de protection.
   REMARQUE : *Si le ressort de la porte gêne, vous aurez besoin d'aide. Demandez à quelqu'un de tenir fermement l'ouvre-porte sur un support temporaire pour permettre au rail de dégager le ressort.*
2. Positionnez le support de rail contre le support de linteau.
3. Alignez les trous du support et joignez-les avec un axe à épaulement tel qu'illustré.
4. Insérez un anneau de fixation pour sécuriser.

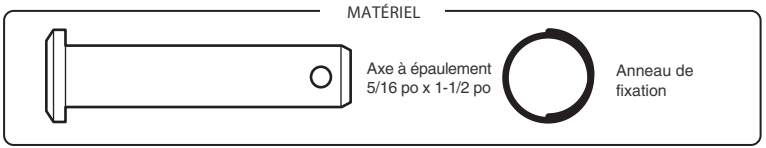

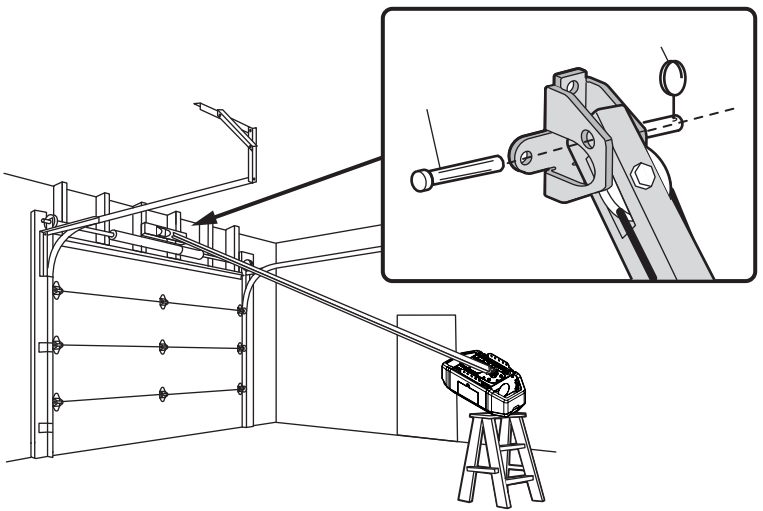

ÉTAPE 4. Positionner et monter l'ouvre-porte de garage.

⚠ ATTENTION

Pour éviter d'endommager la porte de garage, placez le rail de l'ouvre-porte de garage sur un 2x4 placé sur la partie supérieure de la porte.

1. Retirez le matériel d'emballage et soulevez l'ouvre-porte de garage sur une échelle.
2. Ouvrez complètement la porte et placez un 2x4 (à plat) sous le rail. Pour les portes monobloc sans rails, posez le 2x4 sur le côté.

REMARQUE : *Un 2x4 est idéal pour régler la distance entre le rail et la porte. Si l'échelle n'est pas assez haute, vous aurez besoin d'aide à ce stade. Si la porte heurte le chariot lorsqu'il est relevé, tirez le bras de déclenchement du chariot vers le bas pour déconnecter les chariots intérieur et extérieur. Faites glisser le chariot extérieur vers l'ouvre-porte de garage. Le chariot peut rester déconnecté jusqu'à ce que vous soyez invité à le connecter.*

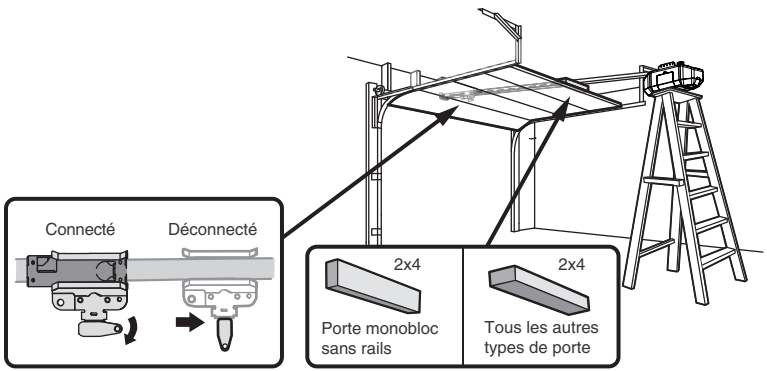

ÉTAPE 5. Accrocher l'ouvre-porte de garage

⚠ AVERTISSEMENT

Pour éviter d'éventuelles BLESSURES GRAVES causées par la chute d'un ouvre-porte de garage, fixez-le SOLIDEMENT aux supports de la structure du garage. Des ancrages à béton DOIVENT être utilisés si vous installez TOUT support dans la maçonnerie.

Les supports sont peut-être déjà installés au plafond de votre garage. Si vous souhaitez réutiliser le support et les supports de suspension existants, VEUILLEZ NOTER que vous devrez déplacer chaque support de suspension en fonction de la largeur de votre nouvel ouvre-porte de garage.

La suspension de l'ouvre-porte de garage varie en fonction de votre garage. Vous trouverez ci-dessous trois exemples d'installation.

Il est possible que votre installation soit différente. Pour TOUTES les installations, l'ouvre-porte de garage DOIT être connecté aux supports structurels. Les instructions illustrent l'un des exemples à droite.

1. Sur les plafonds finis, utilisez les tirefonds pour fixer un support (non fourni) aux supports structurels avant d'installer l'ouvre-porte de garage.
2. Assurez-vous que l'ouvre-porte de garage est aligné avec le support de linteau. Mesurez la distance entre chaque côté de l'ouvre-porte de garage et le support.
3. Coupez les deux morceaux du support de suspension (non fourni) aux longueurs requises.
4. Fixez l'extrémité de chaque support de suspension au support avec le matériel approprié (non fourni).
5. Fixez l'ouvre-porte de garage aux supports de suspension à l'aide des boulons à six pans, rondelles d'arrêt et écrous.
6. Retirez le 2x4 et fermez manuellement la porte. Si la porte heurte le rail, soulevez le support de linteau.

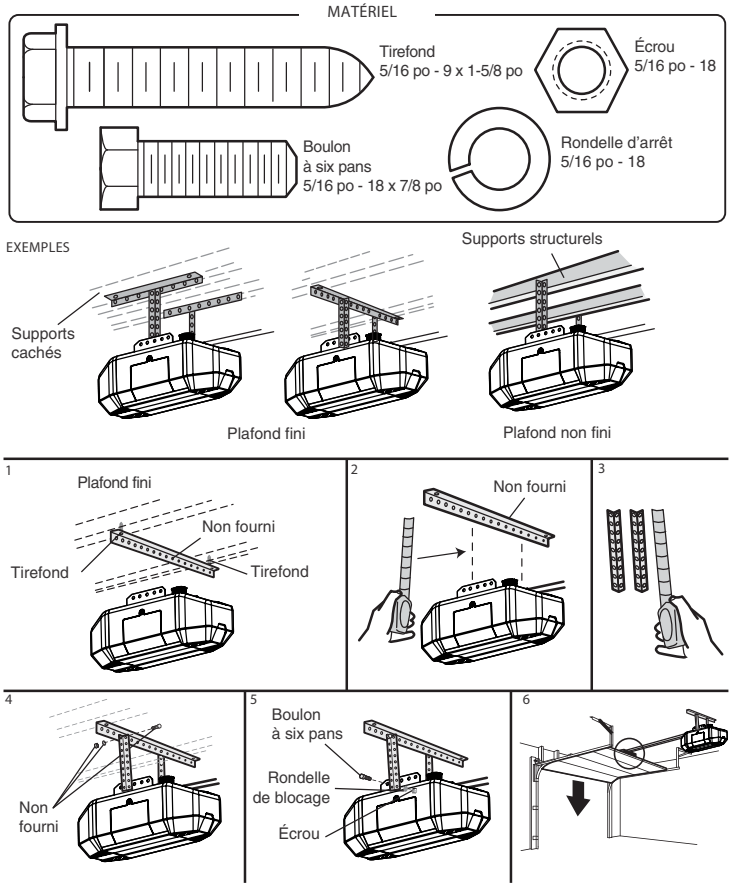

ÉTAPE 6. Installez l'ampoule

⚠ ATTENTION

Pour éviter toute SURCHAUFFE éventuelle du panneau d'extrémité ou de la douille d'éclairage :

- N'utilisez PAS d'ampoules à incandescence
- N'utilisez PAS d'ampoules fluocompactes
- N'utilisez PAS d'ampoules halogènes
- N'utilisez PAS d'ampoules à col court ou de forme spéciale.

Les ampoules à DEL peuvent causer des interférences radio avec la télécommande. Utiliser UNIQUEMENT : Ampoules DEL A19 de 60 watts équivalents

1. Tirez la lentille tout droit.
2. Insérez l'ampoule.
3. Remettez l'objectif en place en poussant tout droit.

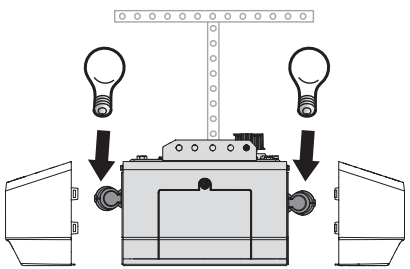

ÉTAPE 7. Fixez la corde et la poignée de déclenchement d'urgence

⚠ AVERTISSEMENT

Pour éviter d'éventuelles BLESSURES GRAVES voire MORTELLES causées par une porte de garage qui tombe :

- Dans la mesure du possible, utilisez UNIQUEMENT la poignée de déclenchement d'urgence pour débrayer le chariot lorsque la porte du garage est FERMÉE. Des ressorts faibles ou cassés, ou une porte déséquilibrée peuvent entraîner une chute rapide et/ou inattendue d'une porte ouverte.
- N'utilisez JAMAIS la poignée de déclenchement d'urgence avant que toutes les personnes et les obstacles soient hors de sa trajectoire.
- N'utilisez JAMAIS la poignée pour ouvrir ou fermer la porte. Si le nœud de la corde se défait, vous risquez de tomber.

1. Insérez une extrémité de la corde de déclenchement d'urgence à travers la poignée. Vérifiez que « NOTICE » (AVIS) est à l'endroit. Fixez avec un nœud simple à un minimum de 2,5 cm (1 po) de l'extrémité de la corde pour éviter qu'elle glisse.
2. Insérez l'autre extrémité de la corde de déverrouillage d'urgence dans le trou du bras de déverrouillage du chariot. Montez le déclenchement d'urgence à portée de main, mais à au moins 6 pi (1,83 m) au-dessus du sol, en évitant tout contact avec les véhicules pour éviter un déclenchement accidentel, puis fixez-le avec un nœud plat.

REMARQUE : *Si vous devez couper la corde de déclenchement d'urgence, scellez l'extrémité coupée en la brûlant avec une allumette ou un briquet pour éviter qu'elle ne s'effiloche. Vérifiez que la corde et la poignée de déclenchement d'urgence se trouvent au-dessus du toit de tous les véhicules pour éviter tout enchevêtrement éventuel.*

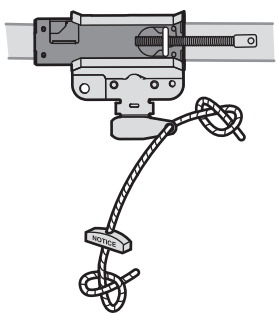

ÉTAPE 8. Installation des supports de fixation au plancher

⚠ ATTENTION

Les portes de garage en fibre de verre, en aluminium ou en acier léger DEVRONT être renforcées AVANT l'installation du support de porte. Contactez le fabricant de la porte de garage ou le revendeur qui s'est chargé de l'installation pour obtenir des instructions sur un renfort d'ouvre-porte ou un kit de renfort. Le fait de ne pas renforcer la section supérieure tel que requis par le fabricant de la porte risque d'annuler la garantie de cette dernière.

Un renfort horizontal et vertical est nécessaire pour les portes de garage légères (fibre de verre, aluminium, acier, portes avec panneau de verre, etc.) (non fourni). Une entretoise de renfort horizontale doit être suffisamment longue pour être fixée à deux ou trois supports verticaux. Un renfort vertical doit couvrir la hauteur du panneau supérieur. Contactez le fabricant de la porte de garage ou le revendeur qui s'est chargé de l'installation pour obtenir des instructions sur un renfort d'ouvre-porte ou un kit de renfort.

REMARQUE : *De nombreuses trousses de renfort de porte permettent de fixer directement l'axe à épaulement et le bras de porte. Dans ce cas, vous n'aurez pas besoin du support de porte ; passez directement à l'étape suivante.*

OPTION A - PORTES SECTIONNELLES

1. Centrez le support de porte sur la ligne médiane verticale que vous avez tracée auparavant et utilisée pour installer le support de linteau. Notez que le placement correct est vers le HAUT, tel qu'indiqué à l'intérieur du support.
2. Positionnez le bord supérieur du support entre 5 et 10 cm (2 et 4 po) sous le bord supérieur de la porte OU directement sous tout support structurel du dessus de la porte.
3. Marquez des trous, percez-les, puis procédez à l'installation comme suit, selon la construction de votre porte.

Portes métalliques ou légères utilisant une équerre verticale dans le support de panneau de porte et le support de porte :

- Percez des trous de fixation de 3/16 po. Fixez le support de porte à l'aide des deux vis autotaraudeuses 1/4 po - 14 x 5/8 po. (Figure 1)
- Dans l'alternative, utilisez deux boulons de 5/16 po - 18 x 2 po, des rondelles d'arrêt et des écrous (non fournis). (Figure 2)

Portes métalliques, isolées ou légères renforcées en usine :

- Percez des trous de fixation de 3/16 po. Fixez le support de porte à l'aide des vis autotaraudeuses. (Figure 3)

Portes en bois :

- Utilisez les trous du support de porte haut et bas ou côte à côte. Percez des trous de 5/16 po à travers la porte et fixez le support avec des boulons ordinaires 5/16 po - 18 x 2 po, des rondelles d'arrêt et des écrous (non fournis). (Figure 4)

REMARQUE : *Les vis autotaraudeuses 1/4 po - 14 x 5/8 po ne sont pas destinées à être utilisées sur des portes en bois.*

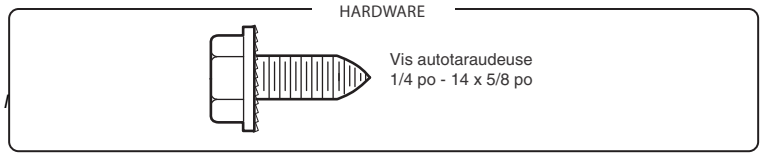

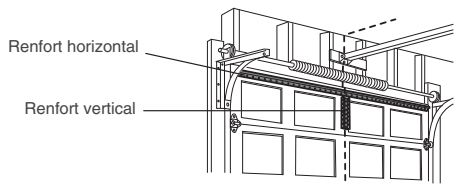

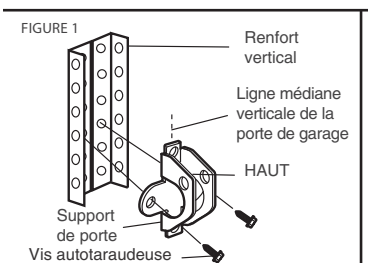

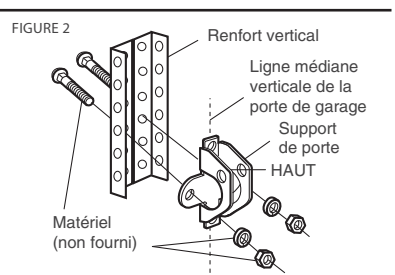

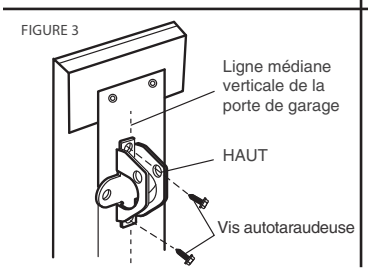

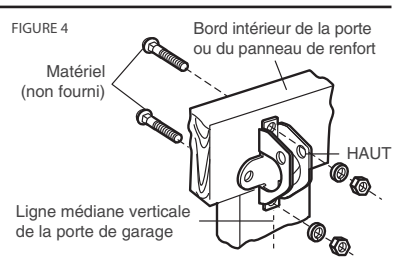

Étape 8. Installer le support de porte (suite)

OPTION B - PORTES MONOBLOC

1. Centrez le support de porte sur le dessus de la porte, en ligne avec le support de linteau tel qu'illustré.
2. Marquez soit les trous de gauche et de droite, soit les trous du haut et du bas.

Portes en métal :

- Percez des avant-trous de 3/16 po et fixez le support avec les vis autotaraudeuses fournies.

Portes en bois :

- Percez des trous de 5/16 po et utilisez des boulons de carrosserie 5/16 po - 18 x 2 po, des rondelles d'arrêt et des écrous (non fournis) ou des tirefonds de 5/16 po x 1 - 1/2 po (non fournis) selon vos besoins d'installation.

REMARQUE : *Le support de porte peut être installé sur le bord supérieur de la porte si nécessaire pour votre installation. (Reportez-vous au dessin de placement optionnel en pointillés.)*

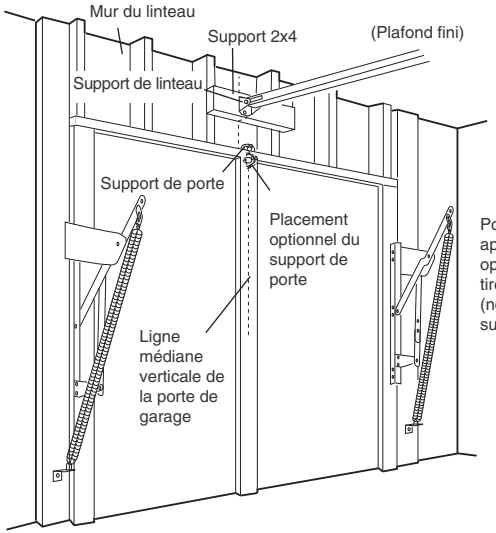

Pour une porte sans bâti apparent ou pour l'installation optionnelle, utilisez des tirefonds 5/16 po x 1-1/2 po (non fournis) pour fixer le support de porte.

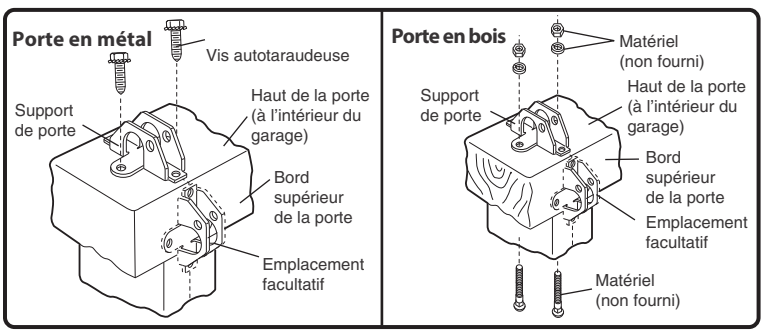

ÉTAPE 9. Connectez le bras de porte au chariot

⚠ ATTENTION

REMARQUE : Suivez toujours les spécifications du fabricant de l'opérateur en ce qui concerne l'angle et la configuration du bras. Un mauvais alignement peut affecter les performances ou la sécurité du système.

L'installation variera selon le type de porte de garage. Suivez les instructions qui s'appliquent à votre porte.

OPTION A - PORTES SECTIONNELLES

IMPORTANT : *La rainure du bras de porte droit DOIT faire face à l'opposé du bras de porte incurvé.*

1. Fermez la porte. Déconnectez le chariot en tirant sur la poignée de déclenchement d'urgence.
2. Fixez le bras droit de la porte au chariot extérieur à l'aide de l'axe à épaulement. Fixez avec l'anneau de fixation.
3. Fixez le bras de porte incurvé au support de porte à l'aide de l'axe à épaulement. Fixez avec l'anneau de fixation.
4. Rassemblez les sections des bras. Trouvez deux paires de trous qui s'alignent et joignez les sections. Sélectionnez des trous aussi éloignés que possible pour augmenter la rigidité du bras de porte et fixez-les à l'aide des boulons, des écrous et des rondelles d'arrêt.
5. Tirez la poignée de déclenchement d'urgence vers l'ouvre-porte de garage jusqu'à ce que le bras de déclenchement du chariot soit horizontal. Le chariot se réengage automatiquement lorsque l'ouvre-porte de garage est activé.

REMARQUE : *Si les trous du bras de porte incurvé et du bras de porte droit ne s'alignent pas, inversez le bras de porte droit, sélectionnez deux trous (aussi éloignés que possible), et fixez-les à l'aide des boulons, écrous et rondelles d'arrêt. Si le bras droit de la porte pend trop loin, vous pouvez couper l'excès de matériau au besoin pour l'aligner en meilleure proportion avec l'extrémité solide du bras de porte incurvé.*

REMARQUE : *Lorsque la porte de garage est en position complètement fermée, le bras incurvé reliant l'opérateur à la porte doit être positionné de manière à ce que la partie inférieure du bras- qui s'étend du support de porte- soit aussi proche que possible de l'horizontale. Cet alignement assure un effet de levier mécanique optimal et un fonctionnement en douceur de l'opérateur de la barre d'attelage.*

RENFORCEMENT DE PORTES DE GARAGE SECTIONNELLES LÉGÈRES

Pour assurer le fonctionnement sûr et fiable d'un ouvre-porte de garage, il est essentiel de renforcer la partie supérieure des portes de garage sectionnelles légères conformément aux spécifications du fabricant.

- Ce renfort consolide la zone où le bras de l'opérateur se connecte à la porte, ce qui lui permet de résister aux forces répétées appliquées pendant les cycles d'ouverture et de fermeture.
- Sans un renforcement approprié, la section supérieure peut fléchir, se déformer ou se rompre avec le temps, compromettant à la fois les performances et la sécurité de l'ensemble du système.

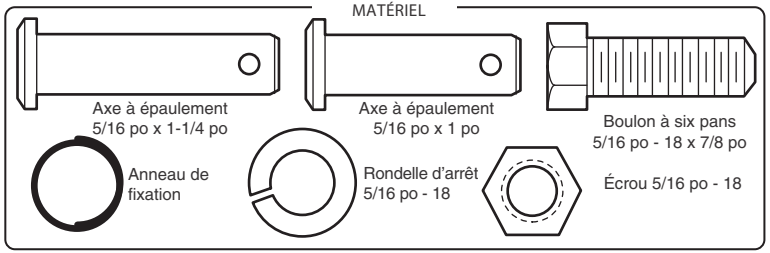

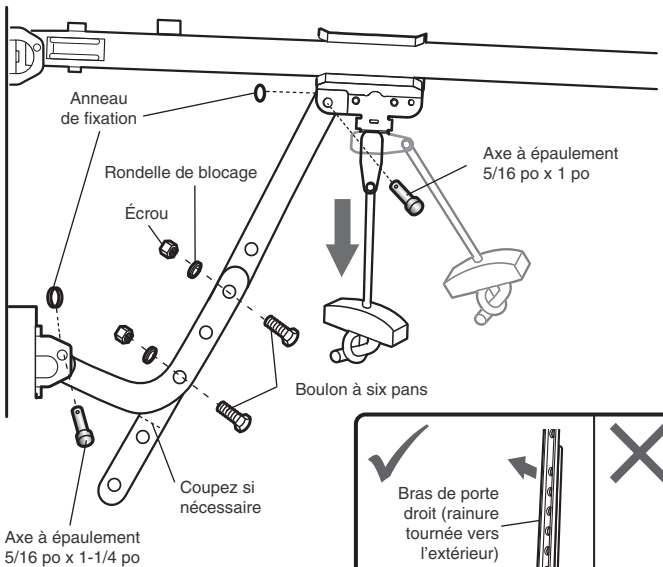

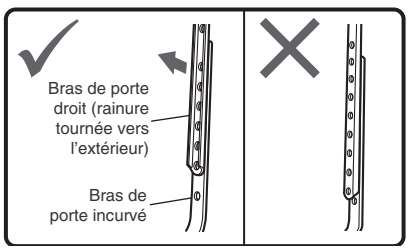

Étape 9. Connectez le bras de porte au chariot (suite)
OPTION B - PORTES MONOBLOCS

IMPORTANT : *La rainure du bras de porte droit DOIT faire face à l'opposé du bras de porte incurvé.*

1. Fermez la porte. Déconnectez le chariot en tirant sur la poignée de déclenchement d'urgence.
2. Fixez le bras de porte droit et le bras de porte incurvé ensemble à la longueur la plus longue possible (avec un chevauchement de 2 ou 3 trous) à l'aide des boulons, écrous et rondelles d'arrêt.
3. Fixez le bras de porte droit au support de porte à l'aide de l'axe à épaulement. Fixez avec l'anneau de fixation.
4. Fixez le bras de porte incurvé au chariot à l'aide de l'axe à épaulement. Fixez avec l'anneau de fixation.
5. Tirez la poignée de déclenchement d'urgence vers l'ouvre-porte de garage jusqu'à ce que le bras de déclenchement du chariot soit horizontal.

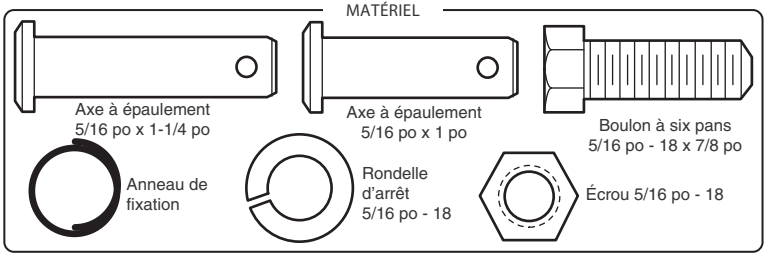

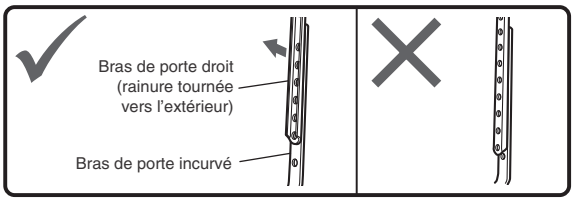

Porte monobloc sans rail

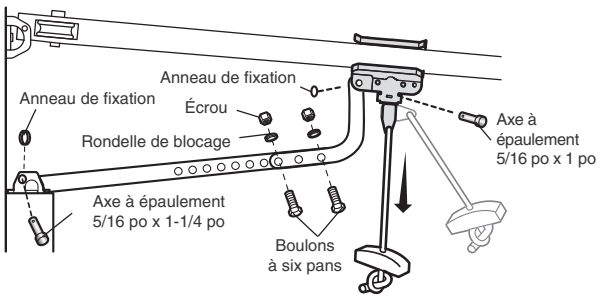

Porte monobloc avec rail

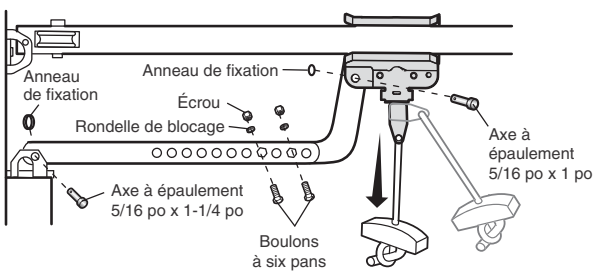

Étape 10. Panneau de commande à plusieurs fonctions

⚠ AVERTISSEMENT

Pour éviter d'éventuelles BLESSURES GRAVES voire MORTELLES par électrocution :

- Vérifiez que l'alimentation n'est PAS branchée AVANT d'installer la commande de porte.
- Connectez la commande de porte UNIQUEMENT aux fils basse tension 12 Volts.

Pour éviter d'éventuelles BLESSURES GRAVES voire MORTELLES causées par la fermeture d'une porte de garage :

- Installez la commande de porte à portée de vue de la porte de garage, hors de portée des jeunes enfants, à une hauteur minimale de 1,5 m (5 pi) au-dessus du sol, des paliers, des marches ou de toute autre surface de marche adjacente, et loin de TOUTES les pièces mobiles de la porte.
- N'autorisez JAMAIS des enfants à utiliser ou jouer avec les boutons de commande de porte ou les émetteurs de la télécommande.
- Activez la porte UNIQUEMENT lorsqu'elle est clairement visible et correctement réglée, et qu'il n'y a pas d'obstacles au déplacement de la porte.
- Gardez TOUJOURS la porte de garage en vue jusqu'à ce qu'elle soit complètement fermée. Ne permettez JAMAIS à quiconque de couper la trajectoire de la porte de garage lorsqu'elle est en train de se fermer.

INTRODUCTION

Installez la commande de porte à portée de vue de la porte à une hauteur minimale de 1,5 m (5 pi) au-dessus du sol, des paliers, des marches ou de toute autre surface de marche adjacente, hors de portée des jeunes enfants et loin des pièces mobiles de la porte.

REMARQUE : *Il est possible que votre produit soit différent de celui présenté dans les illustrations.*

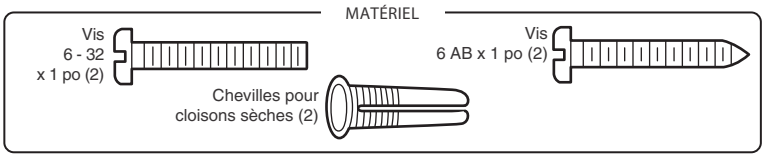

1. Débranchez l'ouvre-porte de garage pour éviter qu'il ne s'active pendant le câblage. Débranchez la batterie de l'ouvre-porte de garage (le cas échéant).
2. Séparez les fils et dénudez 11 mm (7/16 po) d'isolant à l'extrémité de chaque fil.
3. Connectez un fil à chacune des deux vis à l'arrière de la commande de porte. Les fils peuvent être connectés à l'une ou l'autre des vis.
4. Marquez l'emplacement du trou de montage inférieur et percez un trou de 4 mm (5/32 po).
5. Tapez dans l'ancrage à l'aide d'un marteau si vous l'installez sur une cloison sèche. Installez la vis inférieure, en laissant 3 mm (1/8 po) dépasser du mur.
6. Positionnez le trou inférieur du panneau de commande sur la vis et faites-le glisser en place.
7. Soulevez la barre de poussée du panneau de commande et marquez le trou supérieur.
8. Retirez le panneau de commande du mur et percez un trou de 4 mm (5/32 po) pour la vis du haut. Enfoncez la cheville à l'aide d'un marteau si vous l'installez sur une cloison sèche.
9. Positionnez le trou inférieur du panneau de commande sur la vis et faites-le glisser en place. Installez la vis supérieure et fermez la barre de poussée.

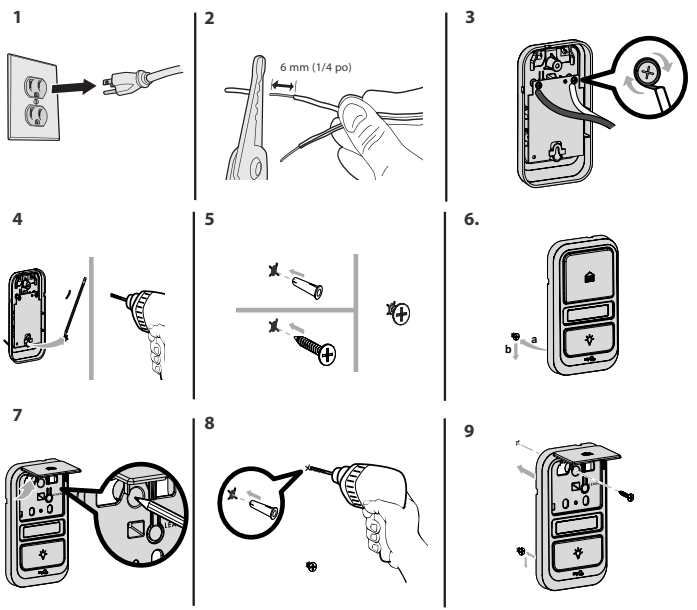

Étape 11. Câbler la commande de porte à l'ouvre-porte de garage

1. Séparez les fils et dénudez 11 mm (7/16 po) d'isolant à l'extrémité de chaque fil.
2. Connectez l'un des fils à la borne rouge et l'autre à la borne blanche. Pour insérer ou libérer les fils de la borne, enfoncez la languette avec la pointe d'un tournevis.

MATÉRIEL

Agrafe isolée (non illustré)

1

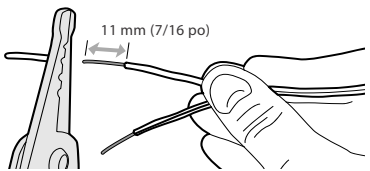

2

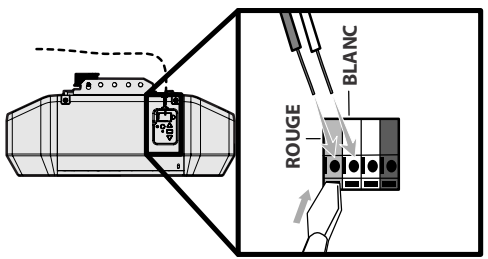

Étape 12. Fixez les étiquettes d'avertissement

1. Fixez l'étiquette d'avertissement de piégeage sur le mur, près de la commande de porte, avec des punaises ou des agrafes.
2. Fixez l'étiquette de test de déclenchement manuel/d'inversion de sécurité à un endroit visible à l'intérieur de la porte de garage.

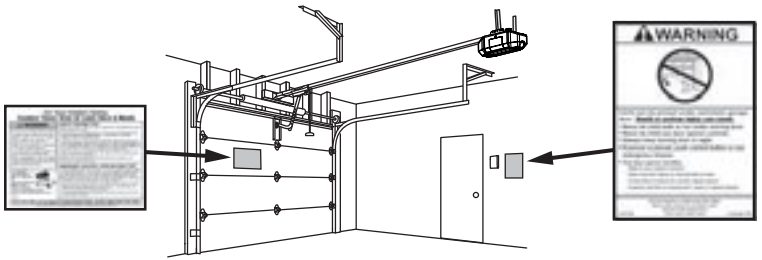

Étape 13. Installez le Protector System®

⚠ AVERTISSEMENT

Vérifiez que l'alimentation n'est PAS connectée à l'ouvre-porte de garage AVANT d'installer le capteur d'inversion de sécurité.

Pour éviter des BLESSURES GRAVES voire MORTELLES en fermant la porte de garage :

- Raccordez et alignez correctement le capteur d'inversion de sécurité. Ce dispositif de sécurité requis NE DOIT PAS être désactivé.
- Installez le capteur d'inversion de sécurité de sorte que le faisceau ne soit PAS à une HAUTEUR SUPÉRIEURE à 15 cm (6 po) du sol du garage.

IMPORTANT : *Les capteurs d'inversion de sécurité DOIVENT être connectés et alignés correctement avant que l'ouvre-porte de garage fasse descendre la porte.*

Le Protector System® comprend deux capteurs d'inversion de sécurité qui utilisent un faisceau lumineux pour empêcher la fermeture de la porte de garage. Le capteur émetteur (DEL orange) transmet le faisceau au capteur récepteur (DEL verte) lorsque les deux sont alimentés et alignés. Un autocollant est apposé à l'arrière du capteur de réception. Si un obstacle brise le faisceau lumineux pendant la fermeture de la porte, la porte s'arrête, puis retourne en position complètement ouverte.

En installant les capteurs d'inversion de sécurité, vérifiez ce qui suit :

- Les capteurs sont installés À L'INTÉRIEUR du garage.
- Les lentilles des capteurs se font face.
  IMPORTANT : Ne laissez pas la lumière directe du soleil atteindre le capteur (DEL verte).
- Le faisceau du capteur n'est PAS PLUS HAUT que 15 cm (6 po) au-dessus du sol et le faisceau lumineux n'est pas obstrué.

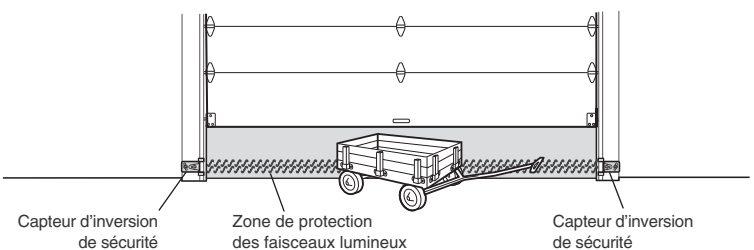

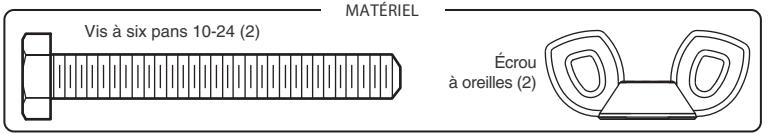

Les capteurs d'inversion de sécurité sont conçus pour se clipser sur le rail de la porte avec les supports de capteur fournis. Si le rail de porte ne supporte pas le support du capteur, une installation murale est recommandée.
Le faisceau du capteur ne doit PAS être à une HAUTEUR SUPÉRIEURE à 15 cm (6 po) au-dessus du sol.

INSTALLATION DU RAIL DE PORTE

1. Faites glisser les bras incurvés du support de capteur autour du bord du rail de porte. Enclenchez-le de manière à ce que le support du capteur affleure le rail.
2. Faites glisser la vis à six pans à travers le capteur.
3. Fixez le capteur au support avec l'écrou à oreilles. Vérifiez que l'objectif n'est pas obstrué par le support.

Répétez les étapes avec l'autre capteur sur le rail de porte opposé. Les deux lentilles doivent se faire face.

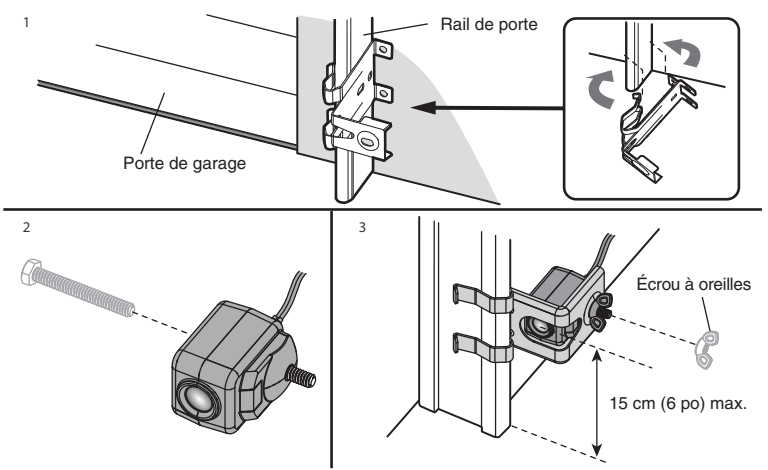

ÉTAPE 13. Installer le Protector System® (suite)
Option de montage mural

Assurez-vous que les supports de chaque côté sont éloignés du rail de la porte et ont le même dégagement afin que les capteurs s'alignent correctement. Si un dégagement supplémentaire est nécessaire, utilisez des supports d'extension 041A5281-1 (non fournis) ou des blocs de bois.

1. Fixez le support du capteur contre le mur avec deux tirefonds (non fournis).
2. Faites glisser la vis à six pans à travers le capteur.
3. Fixez le capteur au support avec l'écrou à oreilles. Vérifiez que l'objectif n'est pas obstrué par le support.

Répétez les étapes avec l'autre capteur sur le côté opposé de la porte de garage. Les deux lentilles doivent se faire face.

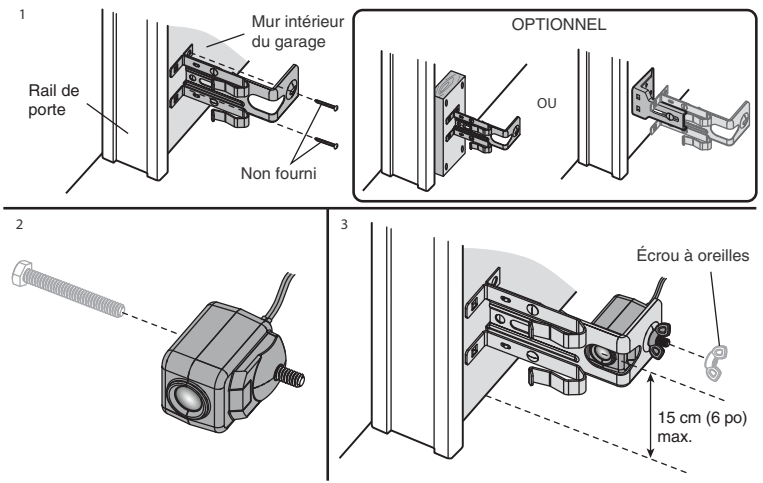

Option au sol

1. Mesurez la position des deux supports de capteur afin qu'ils soient à la même distance du mur et sans obstruction.
2. Fixez le support au sol avec des chevilles à béton (non fournies).
3. Faites glisser la vis à six pans à travers le capteur.
4. Fixez le capteur au support avec l'écrou à oreilles. Vérifiez que l'objectif n'est pas obstrué par le support.

Répétez les étapes avec l'autre capteur sur le côté opposé de la porte de garage. Les deux lentilles doivent se faire face.

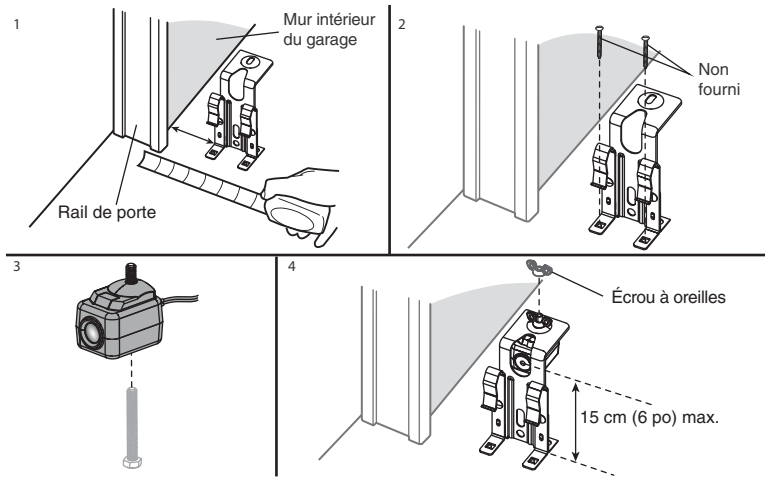

Étape 14. Câblez les capteurs d'inversion de sécurité

Si votre garage a un câblage pré-installé pour les capteurs d'inversion de sécurité, voir l'OPTION B – INSTALLATION PRÉ-CÂBLÉE page 28.

OPTION A - INSTALLATION SANS PRÉCÂBLAGE

1. Faites passer le fil des deux capteurs à l'ouvre-porte de garage. Fixez avec des agrafes, mais NE percez PAS le fil.
2. Séparez les fils du capteur et dénudez l'isolant à chaque extrémité. Torsadez les deux fils blancs ensemble. Torsadez ensuite les deux fils blanc/noir ensemble.
3. À l'aide d'un tournevis, enfoncez les languettes des bornes et insérez les fils blancs dans la borne blanche. Insérez les fils blanc/noir dans la borne grise.

MATÉRIEL

Agrafe isolée (non illustré)

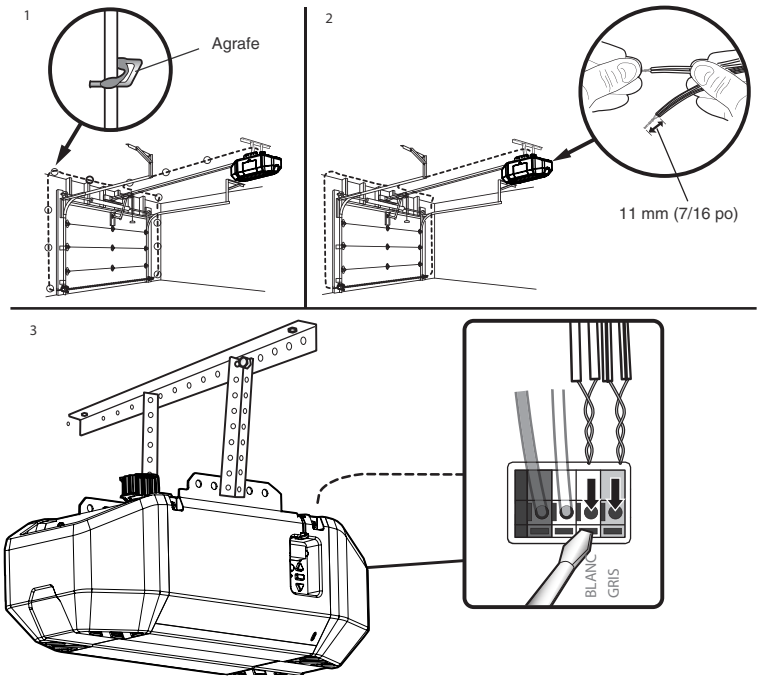

Étape 14. Câbler les capteurs d'inversion de sécurité (suite)

OPTION B - INSTALLATION PRÉCÂBLÉE

1. Coupez les fils du capteur, en vous assurant qu'il y a une longueur suffisante de fil pour atteindre les fils préinstallés du mur.
2. Séparez les fils du capteur et dénudez l'isolant à chaque extrémité. Choisissez deux des fils préinstallés et dénudez l'isolant à chaque extrémité. Choisissez les fils préinstallés de la même couleur pour chaque capteur.
3. Connectez les fils préinstallés aux fils du capteur avec des serre-fils en vous assurant que les couleurs correspondent pour chaque capteur.
4. Au niveau de l'ouvre-porte de garage, dénudez l'extrémité des fils connectés auparavant aux capteurs. Torsadez les fils de même couleur ensemble.
5. À l'aide d'un tournevis, enfoncez les languettes des bornes et insérez la couleur du fil connecté au fil blanc du capteur dans la borne blanche. Insérez l'autre couleur de fil connecté au fil blanc/noir du capteur dans la borne grise.

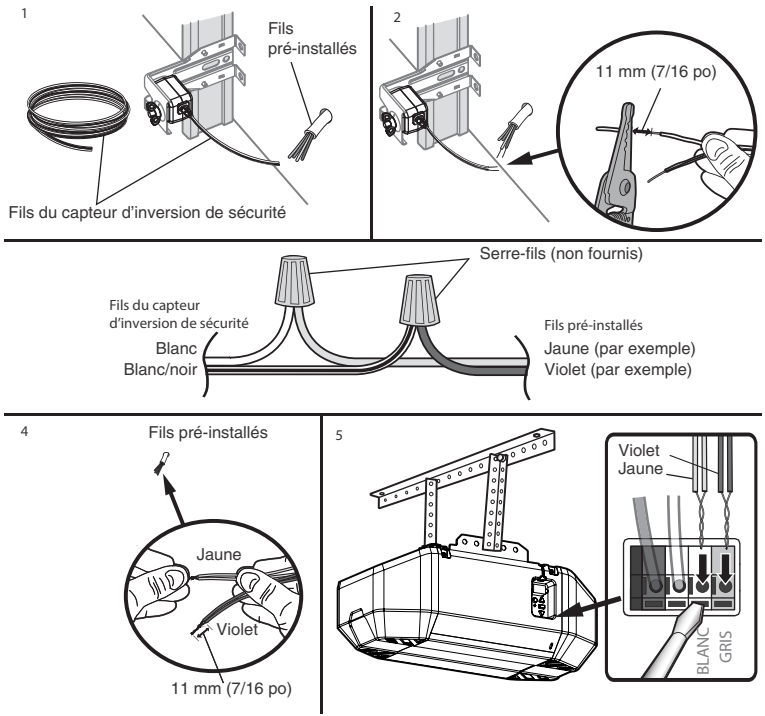

Étape 15. Connecter l'alimentation

⚠ AVERTISSEMENT

Pour éviter les risques de BLESSURES GRAVES voire MORTELLES par électrocution ou incendie :

- Assurez-vous que le courant n'est PAS connecté à l'ouvre-porte, et débranchez le courant du circuit AVANT de retirer le couvercle pour établir une connexion permanente.
- L'installation et le câblage de la porte de garage DOIVENT être conformes à TOUS les codes électriques et de construction locaux.
- N'utilisez JAMAIS de rallonge, d'adaptateur à 2 fils ou ne modifiez en AUCUN cas la fiche pour l'adapter à la prise. Assurez-vous que l'ouvre-porte est mis à la terre.

⚠ CAUTION

RECOMMANDÉ : Il peut être nécessaire de consulter un professionnel pour effectuer les tâches de câblage suivantes.

Pour éviter les difficultés d'installation, assurez-vous de ne pas faire fonctionner l'ouvre-porte à ce moment-là.

Pour réduire le risque d'électrocution, votre ouvre-porte de garage est équipé d'une fiche de type mise à la terre avec une troisième broche pour la mise à la terre. Cette fiche rentre seulement dans une prise mise à la terre. Si la fiche ne rentre pas dans la prise, communiquez avec un électricien qualifié pour faire installer une prise adéquate.

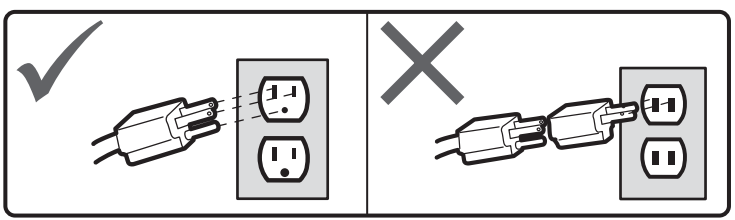

IL EXISTE DEUX OPTIONS POUR CONNECTER L'ALIMENTATION-DES ÉLÉMENTS SUPPLÉMENTAIRES PEUVENT NE PAS ÊTRE INCLUS

OPTION A - CÂBLAGE TYPIQUE

1. Branchez l'ouvre-porte de garage dans une prise de courant mise à la terre.
2. Ne faites PAS fonctionner l'ouvre-porte de garage à ce moment-là.

OPTION B - CÂBLAGE PERMANENT

Si un câblage permanent est requis par votre code local, consultez la procédure suivante. Pour effectuer une connexion permanente à travers le trou de 7/8 pouces dans le haut de l'unité moteur (selon le code local) :

1. Assurez-vous que l'alimentation n'est PAS connectée à l'ouvre-porte et coupez l'alimentation du circuit.
2. Retirez les vis du couvercle du bloc moteur et mettez le couvercle de côté.
3. Coupez le cordon d'alimentation à 6 pouces (15,2 cm) du haut de l'ouvre-porte de garage.
4. Retirez le serre-câble.
5. Ramenez les fils du cordon d'alimentation dans l'ouvre-porte de garage.
6. Installez un conduit ou un adaptateur de câble flexible dans le trou de 7/8 de pouce.
7. Faites passer les fils permanents dans le conduit dans le trou de 7/8 de pouce. Dénudez l'isolant des extrémités de tous les fils.
8. Connectez le fil noir (phase) au fil noir existant; le fil blanc (neutre) au fil blanc existant; et le fil de terre au fil de terre vert existant avec des capuchons de connexion. L'ouvre-porte doit être mis à la terre.
9. Fixez correctement les fils avec des attaches en plastique afin que les fils n'entrent pas en contact avec les pièces mobiles.

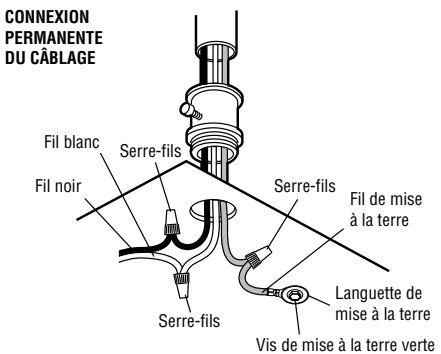

Étape 16. Alignez les capteurs d'inversion de sécurité

IMPORTANT : *Les capteurs d'inversion de sécurité DOIVENT être connectés et alignés correctement avant que l'ouvre-porte de garage fasse descendre la porte.*

Lorsque l'ouvre-porte de garage est alimenté en électricité, vérifiez les capteurs d'inversion de sécurité. Si les capteurs sont alignés et câblés correctement, les deux voyants à DEL s'allument en continu.

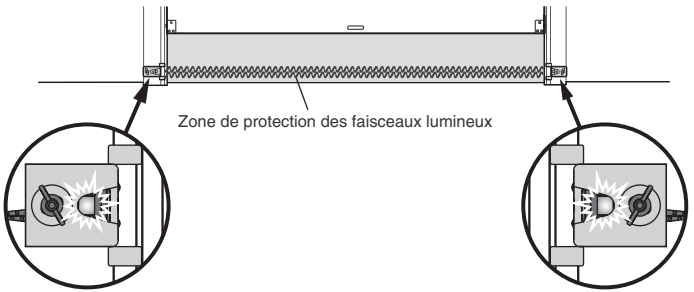

Capteur d'envoi – DEL jaune

Capteur de réception - DEL verte Le capteur de réception a un autocollant au dos.

Pour aligner les capteurs d'inversion de sécurité :

1. Desserrez les écrous à oreilles.
2. Ajustez les capteurs vers le haut ou vers le bas jusqu'à ce que les deux voyants à DEL s'allument de manière continue, indiquant l'alignement.
3. Serrez l'écrou à oreilles pour fixer le capteur.

CONSEIL : Après avoir serré l'écrou à oreilles, remuez légèrement les supports du capteur à la main sans bloquer le faisceau pour vous assurer que les deux voyants à DEL restent allumés en permanence. Si l'œil récepteur clignote lorsque vous agitez les supports, ajustez l'alignement du capteur jusqu'à ce que le voyant à DEL émette une lueur constante avant de continuer.

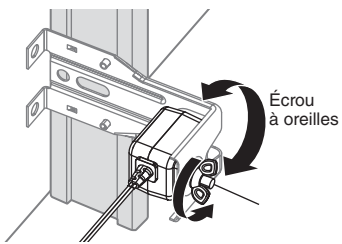

DÉPANNAGE DU CAPTEUR DE SÉCURITÉ

Si l'un des deux voyants des capteurs est éteint, le capteur n'est pas alimenté :

1. Vérifiez que l'ouvre-porte de garage est alimenté en électricité.
2. Vérifiez que le fil du capteur n'est pas court-circuité ou cassé.
3. Vérifiez que les capteurs sont correctement câblés; les fils blancs sur la borne blanche et les fils blancs/noirs sur la borne grise.

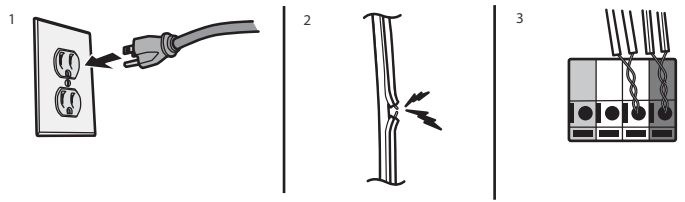

Si le voyant à DEL vert du capteur de réception clignote, les capteurs sont obstrués ou mal alignés :

1. Vérifiez que le faisceau lumineux du capteur n'est pas obstrué.
2. Alignez les capteurs.
3. Si le capteur de réception (DEL vert) fait face à la lumière directe du soleil, interchangez le capteur de réception avec le capteur d'envoi et répétez l'ÉTAPE 14 Installation du Protector System® page 25 pour assurer un fonctionnement adéquat.

Étape 17. Assurez-vous que la commande de la porte est correctement câblé

Si la commande de porte a été installée et câblée correctement, le voyant de commande sur le panneau de commande restera allumé.

TLES ÉTAPES SUIVANTES SONT NÉCESSAIRES POUR TERMINER L'INSTALLATION

- Introduction : Page 31
- Programmer le déplacement : Page 32
- Configuration de la force automatique : Page 32
- Testez le système d'inversion de sécurité : Page 33

Ajustements

Introduction

⚠ AVERTISSEMENT

Si le capteur d'inversion de sécurité n'est pas installé correctement, les personnes (en particulier les jeunes enfants) peuvent SUBIR DES BLESSURES GRAVES ou MORTELLES par une porte de garage qui se ferme.

- Un réglage incorrect des limites de déplacement de la porte de garage perturbera le bon fonctionnement du système d'inversion de sécurité.
- Après TOUT réglage, le système d'inversion de sécurité DOIT être testé. La porte DOIT s'inverser au contact d'un objet d'une hauteur de 3,8 cm (1-1/2 po) (ou un 2x4 posé à plat) sur le sol.

⚠ ATTENTION

Pour éviter d'endommager les véhicules, assurez-vous que la porte complètement ouverte offre un dégagement suffisant.

Votre ouvre-porte de garage est conçu avec des commandes électroniques pour faciliter la configuration et les réglages.

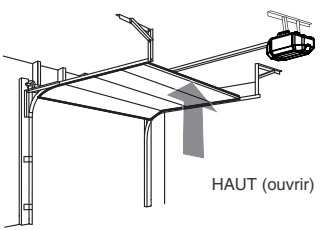

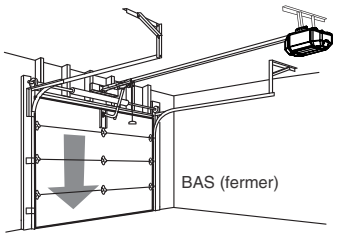

PORTES MONOPIÈCE UNIQUEMENT

Lors du réglage du déplacement vers le haut d'une porte monopièce, assurez-vous que la porte n'est pas inclinée vers l'arrière lorsqu'elle est complètement ouverte (LEVÉE). Si la porte est inclinée vers l'arrière, cela provoquera des secousses inutiles lors de l'ouverture ou de la fermeture de la porte.

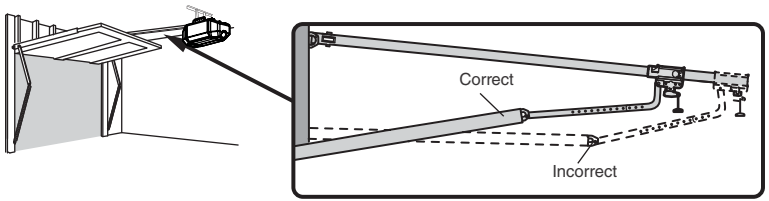

BOUTONS DE PROGRAMMATION

Les boutons de programmation sont situés sur le panneau latéral gauche de l'ouvre-porte de garage et sont utilisés pour programmer le déplacement. Pendant la programmation, les boutons fléchés vers le HAUT et le BAS peuvent être utilisés pour déplacer la porte selon vos besoins.

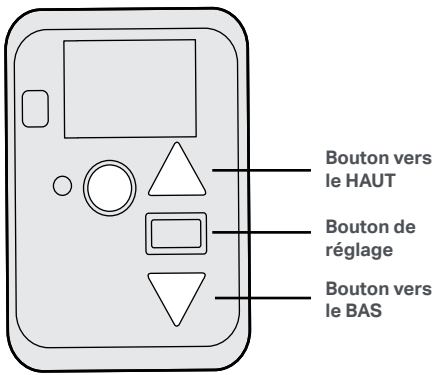

Ajustements

ÉTAPE 1. Programmer le déplacement

⚠ AVERTISSEMENT

Si le capteur d'inversion de sécurité n'est pas installé correctement, les personnes (en particulier les jeunes enfants) peuvent SUBIR DES BLESSURES GRAVES ou MORTELLES par une porte de garage qui se ferme.

- Un réglage incorrect des limites de déplacement de la porte de garage perturbera le bon fonctionnement du système d'inversion de sécurité.
- Après TOUT réglage, le système d'inversion de sécurité DOIT être testé. La porte DOIT s'inverser au contact d'un objet d'une hauteur de 4 cm (1-1/2 po) (ou un 2x4 posé à plat) sur le sol.

Pendant la programmation du déplacement, les boutons fléchés vers le HAUT et le BAS peuvent être utilisés pour déplacer la porte selon les besoins. Les capteurs d'inversion de sécurité seront déconnectés pendant le processus de programmation du déplacement. Pendant la configuration de la force automatique, la porte s'ouvre et se ferme automatiquement.

1 Appuyez sur le bouton de réglage et maintenez-le enfoncé jusqu'à ce que le bouton UP commence à clignoter et/ou qu'un bip retentisse.

Les capteurs d'inversion de sécurité seront déconnectés pendant le processus de programmation du trajet.

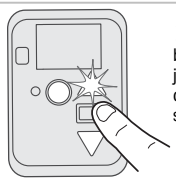

2 Appuyez et maintenez le bouton fléché vers le HAUT jusqu'à ce que la porte soit dans la position HAUTE souhaitée.

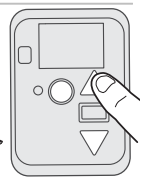

3 Une fois que la porte est dans la position HAUTE souhaitée, appuyez et relâchez le bouton de réglage. Les lumières de l'ouvre-porte de garage clignoteront deux fois, et le bouton DOWN commencera à clignoter.

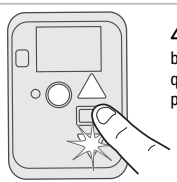

4 Appuyez et maintenez le bouton DOWN jusqu'à ce que la porte soit dans la position BASSE souhaitée.

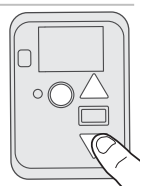

5 Une fois que la porte est dans la position DESCENDUE souhaitée, appuyez et relâchez le bouton de réglage. Les lumières de l'ouvre-porte de garage clignoteront deux fois. La programmation du déplacement est maintenant terminée, et l'ouvre-porte définira automatiquement les paramètres de force de l'ouvre-porte.

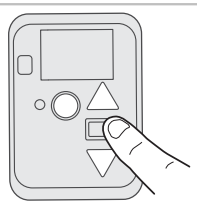

ÉTAPE 2. Configuration de la force automatique

Lorsque les positions de montée et de descente ont été réglées manuellement, les capteurs d'inversion de sécurité se reconnectent et deviennent opérationnels. L'ouvre-porte entre ensuite dans une opération de détection de force en déplaçant automatiquement la porte pour l'ouvrir et la fermer. L'ouvre-porte de garage émet une alerte sonore et visuelle avant d'ouvrir et de fermer automatiquement la porte. L'ouvre-porte de garage émettra trois bips, confirmant que la configuration automatique de la force s'est déroulée avec succès. Le réglage est terminé.

Si vous entendez un long bip après que la porte ait tenté de se déplacer, cela signifie que le réglage automatique de la force ne s'est pas déroulé correctement. Veuillez recommencer à l'étape 1 de Programmer le déplacement.

Si les lumières de l'ouvre-porte de garage clignotent 5 fois, la programmation est terminée et les limites de déplacement n'ont pas été réglées. Veuillez redémarrer le programme de processus de déplacement.





*Si les lumières de l'ouvre-porte de garage clignotent 5 fois pendant les étapes de la programmation de la course, la programmation est terminée. Si les lumières de l'ouvre-porte de garage clignotent 10 fois pendant les étapes de la programmation du déplacement, les capteurs d'inversion de sécurité sont mal alignés ou obstrués. Lorsque les capteurs sont alignés et ne sont pas obstrués, faites un cycle complet de montée et de descente de la porte à l'aide de la télécommande ou des boutons vers le HAUT et vers le BAS. La programmation est terminée. Si vous ne parvenez pas à faire monter et descendre la porte, répétez les étapes de la programmation de la course.

ÉTAPE 3. Faites un test pour vérifier le système d'inversion de sécurité.

⚠ AVERTISSEMENT

Sans un système d'inversion de sécurité correctement installé, des personnes

(en particulier les jeunes enfants) pourraient subir des BLESSURES GRAVES voire MORTELLE par une porte de garage qui se ferme.

- Le système d'inversion de sécurité DOIT être testé tous les mois.
- Après TOUT réglage, le système d'inversion de sécurité DOIT être testé. La porte DOIT s'inverser au contact d'un objet de 4 cm (1 1/2 po) de haut (ou un 2x4 posé plat) sur le sol.

1 La porte étant complètement ouverte, placez une planche de 1,5 po (3,8 cm) ou un 2x4 posé à plat sur le sol, centré(e) sous la porte du garage.

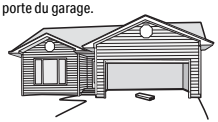

2 Appuyez sur le bouton poussoir de la télécommande pour fermer la porte. La porte DOIT s'inverser lorsqu'elle entre en contact avec la planche.
DOIT s'inverser lorsqu'elle entre en contact avec la planche.



Si la porte s'arrête, mais ne se rouvre pas :

1. Répétez la programmation du déplacement en réglant la limite de fermeture plus près du sol.
   REMARQUE : *L'application d'un peu plus de pression sur le bourrelet de la porte peut permettre aux systèmes d'inversion de sécurité d'être réglés correctement.*
2. Répétez le test d'inversion de sécurité.

Si le test continue d'échouer, appelez un technicien de portes de garage qualifié.

REMARQUE : Il est normal que le chariot soulève légèrement le rail avec une limite de fermeture correctement réglée. S'assurer que la porte est complètement fermée offrira la meilleure occasion pour tester le système de renversement de sécurité.

ÉTAPE 4. Tester le Protector System

⚠ AVERTISSEMENT

Si le capteur d'inversion de sécurité n'est pas installé correctement, les personnes (en particulier les jeunes enfants) peuvent SUBIR DES BLESSURES GRAVES voire MORTELLES causées pas une porte de garage qui se ferme.

1 Ouvrez la porte. Placez un obstacle sur le chemin de la porte.



2 Appuyez sur le bouton poussoir de la télécommande pour fermer la porte. La porte ne bougera pas de plus de 2,5 cm (1 po).

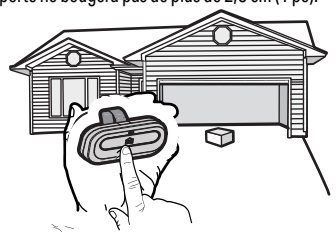

L'ouvre-porte de garage ne se fermera pas à partir d'une télécommande si le témoin lumineux de réception clignote en vert (ce qui vous avertit que le capteur est mal aligné ou obstrué).

Batterie de secours

Installez la batterie de secours

MODÈLE CMXB4230

⚠ AVERTISSEMENT

Pour réduire les risques d'INCENDIE ou de BLESSURE CORPORELLE :

- Débranchez TOUTE l'alimentation électrique et la batterie AVANT d'effectuer un entretien ou des réparations.
- Pour remplacer la batterie, utilisez SEULEMENT le no de pièce 4428 de Chamberlain.
- NE PAS jeter les batteries au feu. La batterie peut exploser. Vérifiez les règlements locaux pour les instructions d'élimination.

⚠ ATTENTION

Porter TOUJOURS des gants et des lunettes de protection lors du changement de la pile ou lors de travaux près du compartiment de la pile.

La batterie de secours de 12 V permet d'entrer et de sortir de votre garage, même en cas de panne de courant. Il n'est pas nécessaire que la batterie soit complètement chargée pour faire fonctionner l'ouvre-porte de garage. Lorsque l'ouvre-porte de garage fonctionne sur batterie, il pourrait fonctionner plus lentement, et les fonctions suivantes sont désactivées :

- Compatibilité des ouvre-portes de garage
- Commande et surveillance avec l'application myQ®
- Fermeture sans surveillance, y compris la fermeture programmée.

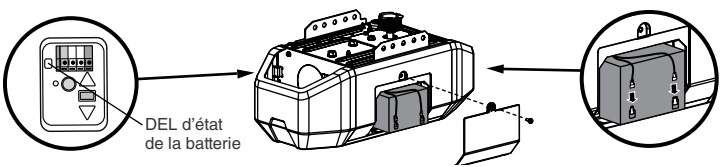

1. Débranchez l'ouvre-porte de garage.
2. Utilisez un tournevis cruciforme pour retirer le panneau latéral de l'ouvre-porte de garage.
3. Insérez partiellement la batterie dans son compartiment, les bornes vers l'extérieur.
4. Connectez les fils rouge (+) et noir (-) de l'ouvre-porte de garage aux bornes correspondantes de la batterie.
5. Remettez en place le couvercle de la batterie.
6. Branchez l'ouvre-porte du garage.
7. Attendez que le voyant à DEL vert d'état de la batterie commence à clignoter avant de procéder au test de la batterie.

Testez la batterie

Selon le niveau de puissance, il se peut que la batterie doive être rechargée avant d'effectuer le test. L'ouvre-porte de garage doit être débranché pour tester la batterie.

1. Ouvrez et fermez la porte à l'aide de la télécommande ou de l'ouvre-porte. Pendant que le moteur est en marche, le voyant à DEL d'état de la batterie s'allume en orange fixe, indiquant que l'ouvre-porte fonctionne sur la batterie, ou clignote pour indiquer que la batterie est faible.
   REMARQUE : Si la batterie n'est pas complètement chargée, l'ouvre-porte de garage pourrait fonctionner plus lentement.
2. Branchez l'ouvre-porte du garage. Vérifiez que le voyant à DEL de la batterie clignote en vert, indiquant que la batterie est en cours de chargement.

Chargez la batterie

La batterie se charge lorsque l'ouvre-porte de garage est branché sur une prise électrique de 120 V ca sous tension et il faut 24 heures pour la charger complètement. Une batterie entièrement chargée fournit 12 V cc à l'ouvre-porte de garage pour un maximum de 24 heures de fonctionnement normal pendant une panne de courant. Suite au rétablissement du courant électrique, la batterie se recharge en 24 heures. La batterie durera environ 1 à 2 ans dans des conditions normales d'utilisation.

Les instructions de remplacement sont fournies avec la batterie. Pour obtenir une durée de vie maximale de la batterie et éviter tout dommage, débranchez-la lorsque l'ouvre-porte de garage est débranché pendant une période prolongée, par exemple à votre chalet.

État de la batterie

Voyant à DEL vert de la batterie : Tous les systèmes sont normaux.

- Un voyant à DEL vert indique que la batterie est entièrement chargée.
- Un voyant à DEL vert clignotant indique que la batterie est en cours de chargement.

Voyant à DEL orange de la batterie : L'ouvre-porte de garage n'est plus alimenté et fonctionne avec la batterie en mode secours.

- Un voyant à DEL orange fixe lorsque le moteur est en marche indique que l'ouvre-porte de garage fonctionne sur batterie.
- Un voyant à DEL orange clignotant lorsque le moteur est en marche indique que la batterie est faible.
- Lorsqu'il fonctionne sur batterie, l'ouvre-porte émet un bip toutes les 2 secondes.

Voyant à DEL rouge de la batterie : La batterie doit être remplacée.

- Un voyant rouge indique que la batterie ne peut plus être rechargée. Appelez le 1-888-331-4569 pour acheter une batterie de rechange qui permettra à votre système de fonctionner pendant une panne de courant.

Commande par l'application myQ®

Connectez-vous avec votre téléphone intelligent

VOUS AUREZ BESOIN :

- Téléphone intelligent, tablette ou ordinateur portable compatible avec le Wi-Fi®
- D'une connexion Internet à large bande
- D'un signal Wi-Fi® dans le garage (2,4 GHz, 802.11 b/g/n requis), voir page 5
- Du mot de passe pour votre réseau domestique (compte principal du routeur, pas celui du réseau pour invités)
- Du numéro de série myQ® situé sur l'ouvre-porte de garage

TÉLÉCHARGER L'APPLICATION myQ® POUR CRÉER UN COMPTE ET VOUS CONNECTER

Ouvrez et fermez votre porte, recevez des alertes et définissez des horaires à partir de n'importe où. Les ouvre-portes de garage intelligents connectés reçoivent également des mises à jour logicielles afin de garantir que l'ouvre-porte dispose des dernières fonctionnalités opérationnelles. L'ouvre-porte de garage doit effectuer un cycle complet avant d'activer la programmation Wi-Fi®.

1. Téléchargez l'application myQ®.
2. Créez un compte et connectez-vous.

Si vous avez déjà installé l'application myQ® :

1. Vérifiez que votre appareil mobile dispose de la version la plus récente du logiciel.
2. Téléchargez la dernière version de l'application myQ®.

GET IT ON Google Play | Download on the App Store

Pour plus d'information sur comment connecter votre ouvre-porte de garage, consultez le site support.chamberlaingroup.com.

REMARQUE : *L'application myQ® NE FONCTIONNE PAS si l'ouvre-porte de garage fonctionne sur batterie. Pour effacer les paramètres Wi-Fi de l'ouvre-porte, consultez la page 39.*

Google Play et le logo Google Play sont des marques de commerce de Google LLC.
L'App Store et les logos Apple et App Store sont des marques commerciales d'Apple Inc.

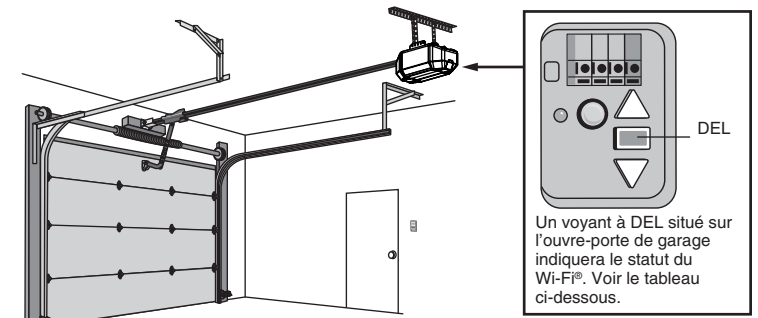

Un voyant à DEL situé sur l'ouvre-porte de garage indiquera le statut du Wi-Fi®. Voir le tableau ci-dessous.

État du Wi-Fi	
DEL	**Définition**
Bleu	Éteint - Le Wi-Fi® n'est pas activé. Clignotant – L'ouvre-porte de garage est en mode d'apprentissage Wi-Fi®. Allumé en continu - L'appareil mobile est connecté à l'ouvre-porte de garage.
Bleue et verte	Clignotant – Tentative de connexion au routeur.
Vert	Clignotant - Tentative de connexion au serveur Internet. Allumé en continu - Le Wi-Fi® a été configuré et l'ouvre-porte de garage est connecté à Internet.

CONSIGNES DE SÉCURITÉ IMPORTANTES

AVERTISSEMENT

Pour réduire le risque de BLESSURES GRAVES voire MORTELLES :

1. LISEZ ET SUIVEZ TOUS LES AVERTISSEMENTS ET TOUTES LES INSTRUCTIONS.
2. Gardez TOUJOURS les télécommandes hors de portée des enfants. Ne laissez JAMAIS les enfants manipuler ou jouer avec les boutons-poussoirs ou les télécommandes de la porte de garage.
3. N'activez la porte du garage QUE lorsqu'elle est bien visible, qu'elle est correctement réglée et qu'il n'y a pas d'obstacles à son déplacement.
4. Gardez TOUJOURS la porte de garage en vue et loin des personnes et des objets jusqu'à ce qu'elle soit complètement fermée. NE TRAVERSEZ JAMAIS LA PORTE LORSQU'ELLE EST EN MOUVEMENT.
5. PERSONNE NE DEVRAIT PASSER SOUS UNE PORTE ARRÊTÉE OU PARTIELLEMENT OUVERTE.
6. Dans la mesure du possible, utilisez UNIQUEMENT la poignée de déclenchement d'urgence pour désengager le chariot lorsque la porte du garage est FERMÉE. Soyez prudent lorsque vous utilisez cette poignée pendant que la porte est ouverte. Des ressorts abîmés ou une porte incorrectement équilibrée pourraient entraîner une chute rapide ou inattendue d'une porte ouverte et augmenter le risque de BLESSURE GRAVE ou FATALE.
7. N'utilisez JAMAIS la poignée de déclenchement d'urgence avant que toutes les personnes et les obstacles soient hors de sa trajectoire.
8. N'utilisez JAMAIS la poignée pour ouvrir ou fermer la porte du garage. Si le nœud de la corde se défait, vous risquez de tomber.
9. Après TOUT réglage, le système d'inversion de sécurité DOIT être testé.
10. Le système d'inversion de sécurité DOIT être testé tous les mois. La porte DOIT s'inverser au contact d'un objet de 3,8 cm de haut (ou 2x4 posé à plat) sur le sol. Une installation inadéquate de l'ouvre-porte de garage augmente le risque de BLESSURE GRAVE ou MORTELLE.
11. GARDEZ TOUJOURS LA PORTE DE GARAGE BIEN ÉQUILIBRÉE. Une porte mal équilibrée risque de ne PAS s'inverser lorsque cela est nécessaire et pourrait entraîner des BLESSURES GRAVES voire MORTELLES.
12. TOUTES les réparations de câbles, de ressorts et d'autres éléments, qui sont tous soumis à une tension EXTRÊME, DOIVENT être effectuées par un technicien qualifié en systèmes de portes.
13. Débranchez TOUJOURS l'alimentation électrique et la batterie de l'ouvre-porte de garage AVANT d'effectuer TOUTE réparation ou d'enlever les couvercles.
14. Ce système de commande est équipé d'une fonction de marche sans surveillance. La porte pourrait bouger de façon inattendue. NE TRAVERSEZ JAMAIS LA PORTE LORSQU'ELLE EST EN MOUVEMENT.
15. N'INSTALLEZ PAS cet appareil sur une porte d'une seule pièce si vous utilisez des dispositifs ou des fonctionnalités permettant une fermeture sans surveillance. Les dispositifs et fonctionnalités sans surveillance doivent être utilisés UNIQUEMENT avec des portes sectionnelles.

16. CONSERVEZ CES INSTRUCTIONS.

Utilisation de votre ouvre-porte de garage

L'ouvre-porte de garage peut être activé par une commande de porte murale, une télécommande, un système d'accès sans clé sans-fil, ou l'application myQ®.
Lorsque la porte est fermée et que l'ouvre-porte de garage est activé, la porte s'ouvre. Si la porte entre en contact avec un obstacle pendant l'ouverture, elle s'arrête, l'ouvre-porte émet des bips, et les lumières clignotent 5 fois. Lorsque la porte est dans une position autre que fermée et que l'ouvre-porte de garage est activé, la porte se ferme. Si la porte de garage entre en contact avec un obstacle pendant la fermeture, la porte s'inverse, l'ouvre-porte émet des bips et les lumières clignotent 5 fois.

Les capteurs d'inversion de sécurité n'affectent pas le cycle d'ouverture. Le capteur d'inversion de sécurité doit être connecté et aligné correctement avant que l'ouvre-porte de garage fasse descendre la porte.

Cependant, vous pouvez fermer la porte si vous maintenez le bouton de la commande de la porte ou du système d'accès sans clé jusqu'à ce que la porte soit complètement fermée.

Les lumières de l'ouvre-porte de garage s'allument lorsque l'ouvre-porte est initialement branché, que l'ouvre-porte est activé ou que le courant est rétabli après une interruption. Les lumières de l'ouvre-porte de garage s'éteignent automatiquement après une durée déterminée. Pour ajuster les paramètres d'éclairage, voir l'application myQ.

Pour des raisons d'efficacité énergétique, la porte de garage passe en mode veille lorsqu'elle est complètement fermée. Le mode veille éteint l'ouvre-porte de garage jusqu'à ce qu'il soit activé. En mode veille, les lumières de l'ouvre-porte et les voyants à DEL du capteur de sécurité s'éteindront. L'ouvre-porte de garage ne passera pas en mode veille avant d'avoir effectué 5 cycles lors de la mise sous tension.

Programmation

Utilisation de votre commande de porte - Panneau de contrôle multifonction

LE PANNEAU DE CONTRÔLE PRÉPROGRAMMÉ EST INCLUS, VOUS N'AVEZ PAS BESOIN DE LE PROGRAMMER

Pour ajouter ou reprogrammer un panneau de contrôle, suivez les instructions ci-dessous. Les panneaux de contrôle plus anciens de Craftsman NE sont PAS compatibles.

1. Localisez le bouton LEARN (APPRENTISSAGE) sur l'ouvre-porte de garage (un escabeau sera peut-être nécessaire). Appuyez et relâchez immédiatement le bouton LEARN.

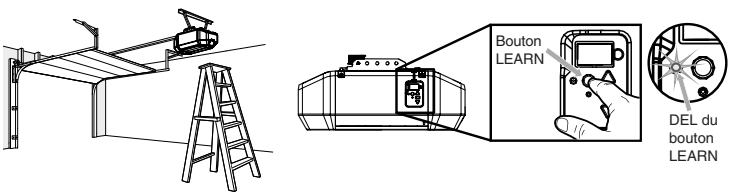

2. Dans les 30 secondes qui suivent, appuyez sur la barre du panneau de contrôle et maintenez-la enfoncée jusqu'à ce que les lampes de l'ouvre-porte de garage clignotent et/ou que deux clics se fassent entendre.

EFFECTUEZ UN TEST :

Appuyez sur la barre de commande du panneau de commande. L'ouvre-porte de garage va s'activer. Si la porte de garage ne s'est pas activée, répétez les étapes de programmation.

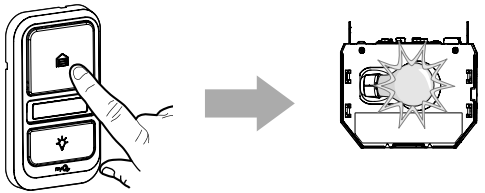

COMMANDE DE PORTE

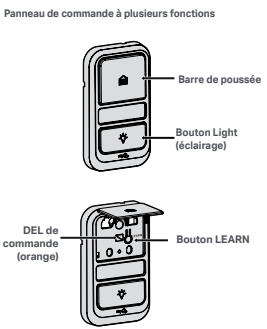

Programmation

Télécommande et entrée sans clé

LA TÉLÉCOMMANDE PRÉPROGRAMMÉE COMPRISE, VOUS N'AVEZ PAS BESOIN DE PROGRAMMER LA TÉLÉCOMMANDE.

Pour ajouter ou reprogrammer une télécommande, suivez les instructions ci-dessous. Les télécommandes plus anciennes de Craftsman NE SONT PAS compatibles.

PROGRAMMATION D'UNE TÉLÉCOMMANDE OU D'UN CLAVIER SANS FIL POUR VOTRE OUVRE-PORTE DE GARAGE

1. Soulevez la barre de poussée. Appuyez deux fois sur le bouton LEARN (APPRENTISSAGE) (après la deuxième pression, la DEL sur le panneau de contrôle de la porte émet des impulsions répétées).

2a. Appuyez sur le bouton de la télécommande que vous possédez et maintenez-le enfoncé pendant 30 secondes. Relâchez le bouton lorsque les lumières de l'ouvre-porte de garage clignotent et/ou que deux clics se font entendre.

2b. Entrez un numéro d'identification personnel (NIP) à 4 chiffres de votre choix dans les 30 secondes qui suivent. Appuyez sur le bouton HOME (ACCUEIL) et maintenez-le enfoncé jusqu'à ce que les lumières de l'ouvre-porte de garage clignotent et/ou que deux clics se fassent entendre.

EFFECTUEZ UN TEST : Pour faire fonctionner l'ouvre-porte de garage, appuyez sur le bouton de la télécommande que vous avez programmé. L'ouvre-porte de garage devrait s'activer. S'il ne le fait pas, répétez les étapes de programmation. Sinon, lorsque la porte du garage est fermée, entrez le NIP que vous avez programmé et appuyez sur le bouton HOME (ACCUEIL). La porte de garage s'ouvrira alors. Si elle ne s'ouvre pas, répétez les étapes de programmation.

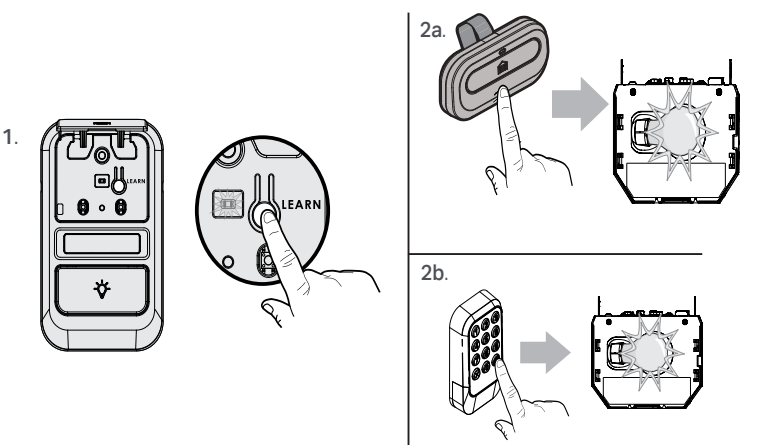

PROGRAMMATION À L'AIDE DU BOUTON LEARN (APPRENTISSAGE) DE L'OUVRE-PORTE DE GARAGE

1. Localisez le bouton LEARN (APPRENTISSAGE).
2. Appuyez et relâchez immédiatement le bouton LEARN (APPRENTISSAGE). Le voyant à DEL correspondant restera allumé pendant 30 secondes.
3. Télécommande : Appuyez et maintenez le bouton de la télécommande que vous voulez utiliser.
   Entrée sans clé : Entrez un numéro d'identification personnel (NIP) à 4 chiffres de votre choix sur le clavier du dispositif d'entrée sans clé. Ensuite, appuyez et maintenez le bouton d'entrée.

Relâchez le bouton lorsque les lumières de l'ouvre-porte de garage clignotent ou que vous entendiez deux clics.

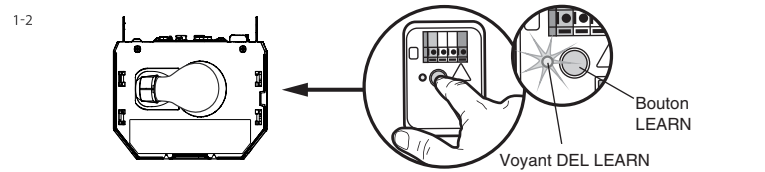

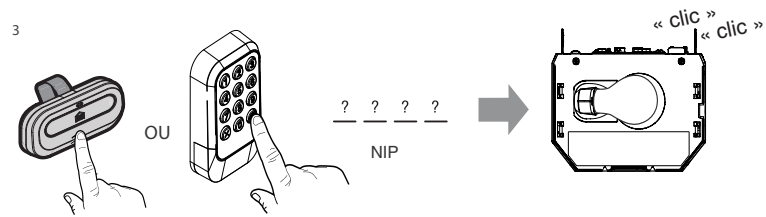

HomeLink®

Cet ouvre-porte est compatible avec les versions 4, 5 et 6 de HomeLink. La programmation et le soutien HomeLink peuvent être obtenus en communiquant directement avec HomeLink au 1-800-355-3515 ou en visitant leur site Web au www.HomeLink.com.

Programmation

Effacer la mémoire

EFFACER TOUTES LES TÉLÉCOMMANDES ET LES ENTRÉES SANS CLÉS

1. Appuyez et maintenez le bouton LEARN (APPRENTISSAGE) sur l'ouvre-porte jusqu'à ce que le voyant à DEL LEARN s'éteigne (environ 6 secondes). Tous les codes de télécommandes et des entrées sans clé sont maintenant effacés. Reprogrammez tout accessoire que vous voulez utiliser.

EFFACER TOUS LES APPAREILS Y COMPRIS LES ACCESSOIRES COMPATIBLES AVEC myQ®

1. Appuyez sur le bouton LEARN (APPRENTISSAGE) et maintenez-le enfoncé sur l'ouvre-porte jusqu'à ce que la DEL s'éteigne (environ 6 secondes).
2. Appuyez immédiatement sur le bouton LEARN (APPRENTISSAGE) et maintenez-le enfoncé jusqu'à ce que la DEL s'éteigne. Tous les codes sont maintenant supprimés. Reprogrammez tout accessoire que vous voulez utiliser.

SUPPRIMER LA CONNEXION DE L'OUVRE-PORTE DE GARAGE DU RÉSEAU Wi-Fi® DE LA MAISON

1. Appuyez sur le bouton de réglage noir de l'ouvre-porte de garage et maintenez-le enfoncé jusqu'à ce que vous entendiez 3 bips (environ 6 secondes).

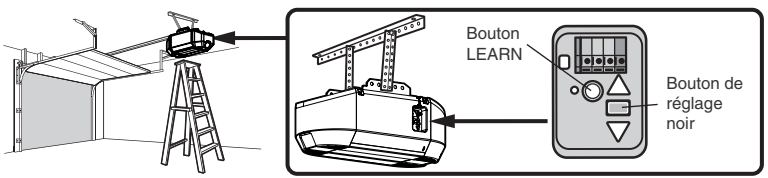

Pour ouvrir la porte manuellement

⚠ AVERTISSEMENT

Pour éviter d'éventuelles BLESSURES GRAVES voire MORTELLES causées par une porte de garage qui tombe :

- Dans la mesure du possible, utilisez UNIQUEMENT la poignée de déclenchement d'urgence pour débrayer le chariot lorsque la porte du garage est FERMÉE. Des ressorts faibles ou cassés, ou une porte déséquilibrée peuvent entraîner une chute rapide et/ou inattendue d'une porte ouverte.
- N'utilisez JAMAIS la poignée de déclenchement d'urgence avant que toutes les personnes et les obstacles soient hors de sa trajectoire.
- N'utilisez JAMAIS la poignée pour ouvrir ou fermer la porte. Si le nœud de la corde se défait, vous risquez de tomber.

DÉCONNECTER LE CHARIOT

1. Si possible, la porte devrait être complètement fermée.
2. Tirez sur la poignée de débrayage d'urgence afin que le bras de débrayage du chariot s'enclenche en position verticale. La porte peut maintenant être montée et descendue aussi souvent que nécessaire.

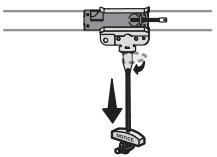

POUR RECONNECTER LE CHARIOT

1. Tirez la poignée de déclenchement d'urgence vers l'ouvre-porte de garage afin que le bras de déclenchement du chariot s'enclenche en position horizontale. Le chariot se connectera à nouveau lors du prochain mouvement vers le HAUT ou le BAS, soit de façon manuelle soit en utilisant la commande de la porte ou la télécommande.

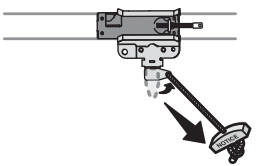

Entretien

Planification de l'entretien

TOUS LES MOIS

- Faites fonctionner la porte manuellement. Si elle est déséquilibrée ou pliée, appelez un technicien en systèmes de porte qualifié.
- Vérifiez que la porte s'ouvre et se ferme entièrement. Ajustez si nécessaire, voir page 32.
- Faites un test pour vérifier le système d'inversion de sécurité. Ajustez si nécessaire, voir page 33.

TOUS LES ANS

- Huilez les rouleaux, les roulements et les charnières des portes. L'ouvre-porte de garage ne nécessite pas davantage de lubrification. N'appliquez pas de la graisse sur les rails de la porte.
- Testez la batterie de secours et songez à la remplacer pour vous assurer que l'ouvre-porte de garage fonctionnera en cas de panne d'électricité; voir page 34 pour tester la batterie de secours.

Batterie de la télécommande

⚠ AVERTISSEMENT

Pour éviter d'éventuelles BLESSURES GRAVES, voire MORTELLES :

- Ne laissez JAMAIS de jeunes enfants s'approcher des piles.
- En cas d'ingestion de la pile, prévenez immédiatement un médecin.

Pour réduire les risques d'incendie, d'explosion ou de brûlures chimiques, respectez ce qui suit :

- Remplacez SEULEMENT par des piles CR2032 de 3 V.
- NE PAS recharger, démonter, chauffer à plus de 100 °C (212 °F) ou incinérer.

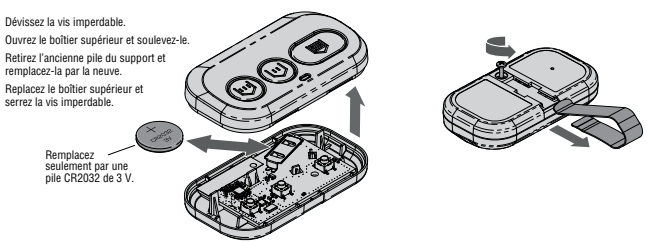

REMARQUE : Cet appareil est conforme à la partie 15 du règlement de la FCC ainsi qu'avec le CNR exempt de licence d'Innovation, Science et Développement économique Canada. Son utilisation est sujette aux deux conditions suivantes : (1) cet appareil ne doit pas causer d'interférences nuisibles, et (2) cet appareil doit accepter toutes les interférences reçues, y compris les interférences qui peuvent causer le fonctionnement indésirable de l'appareil.

Les modifications ou les changements non expressément approuvés par la partie responsable de la conformité peuvent annuler l'autorité de l'utilisateur à utiliser l'équipement.

Cet appareil doit être installé de manière à ce qu'une distance minimale de 20 cm (8 po) soit maintenue entre les utilisateurs/les personnes présentes à proximité et l'appareil.

Cet appareil a été testé et s'est avéré conforme aux restrictions imposées aux appareils numériques de classe B selon la partie 15 des règlements de la FCC et des normes ICES d'Industrie Canada. Ces limites ont pour objet de fournir une protection raisonnable contre les interférences nuisibles dans une installation résidentielle. Cet équipement produit, utilise et peut rayonner de l'énergie radiofréquente et, s'il n'est pas installé et utilisé conformément aux instructions, il risque de causer des interférences nuisibles aux communications radio. Toutefois, il n'est pas possible de garantir l'absence d'interférences dans une installation particulière. Si cet équipement cause des interférences nuisibles à la réception radio ou TV, ce qui peut être déterminé en l'éteignant puis en le rallumant, l'utilisateur est invité à essayer de corriger l'interférence en prenant au moins l'une des mesures suivantes :

Réorienter ou déplacer l'antenne réceptrice.

Éloigner l'appareil de l'équipement ou du récepteur.

Brancher l'équipement sur une prise correspondant à un autre circuit que celui sur lequel le récepteur est branché.

Consulter le revendeur ou un technicien radio/TV.

Dépannage

Tableau des diagnostics

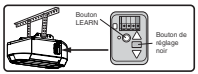

Votre ouvre-porte de garage est programmé pour s'autodiagnostiquer. Les flèches vers le HAUT et le BAS de l'ouvre-porte de garage clignotent pour indiquer les codes de diagnostic.

CODE DU DIAGNOSTIC		SYMPTÔME	SOLUTION
▲ Clignotements	▼ Clignotements		
1	1	L'ouvre-porte de garage ne ferme pas la porte.	Les capteurs d'inversion de sécurité ne sont pas installés, connectés ou les fils sont peut-être coupés. Inspectez les fils des capteurs pour vous assurer qu'ils sont connectés et ne sont pas coupés.
1	2	L'ouvre-porte de garage ne ferme pas la porte.	Il y a un court circuit ou une inversion du fil des capteurs d'inversion de sécurité. Inspectez le fil du capteur de sécurité à toutes les agrafes et les points de connexion, remplacez le fil ou corrigez la situation, au besoin.
1	3	La commande de la porte ne fonctionne pas.	Les fils de la commande de la porte sont court-circuités ou la commande de la porte est défectueuse. Inspectez le fil du capteur de sécurité à toutes les agrafes et les points de connexion, remplacez le fil ou corrigez la situation, au besoin.
1	4	L'ouvre-porte de garage ne ferme pas la porte.	Les capteurs d'inversion de sécurité ne sont pas alignés correctement ou étaient momentanément obstrués. Alignez les deux capteurs correctement jusqu'à ce que les deux voyants à DEL soient allumés en continu. Assurez-vous que rien n'est suspendu ou monté sur la porte qui pourrait couper la trajectoire du capteur pendant la fermeture.
1	5	La porte bouge de 15-20 cm (6-8 po), s'arrête et remonte.	Ouvrez et fermez la porte manuellement. Vérifiez si elle est pliée ou s'il y a des obstructions comme un ressort brisé ou le dispositif de verrouillage et corrigez la situation, au besoin. Vérifiez les connexions des fils au module de déplacement et à la carte mère. Remplacez le module de déplacement, au besoin.
		Il n'y a aucun mouvement, seulement un clic.	Ouvrez et fermez la porte manuellement. Vérifiez si elle est pliée ou s'il y a des obstructions comme un ressort brisé ou le dispositif de verrouillage et corrigez la situation, au besoin. Remplacez la carte mère si nécessaire.
		L'ouvre-porte émet un son de bourdonnement pendant 1 à 2 secondes sans mouvement.	Ouvrez et fermez la porte manuellement. Vérifiez si elle est pliée ou s'il y a des obstructions comme un ressort brisé ou le dispositif de verrouillage et corrigez la situation, au besoin. Remplacez le moteur, au besoin.
2	1-5	Aucun mouvement ou son.	Remplacez la carte mère.
3	2	Incapacité à régler le déplacement ou à garder la position.	Vérifiez le module de déplacement pour avoir le bon assemblage, remplacez-le, au besoin.
3	3	La DEL de statut de la batterie clignote constamment en vert.	Erreur du circuit de la batterie de secours, remplacez la carte mère.
4	1-4	La porte bouge, s'arrête et change de direction. L'ouvre-porte émet des bips et les voyants clignotent.	Ouvrez et fermez la porte manuellement. Vérifiez si elle est pliée ou s'il y a des obstructions comme un ressort brisé ou le dispositif de verrouillage et corrigez la situation, au besoin. Si la porte plie, ou colle, communiquez avec un technicien qualifié en systèmes de portes. Si la porte ne se plie pas ou colle, essayez de reprogrammer le déplacement, voir Programmer le déplacement page 32.
4	5	L'ouvre-porte fonctionne environ pour un déplacement de 15-20 cm (6-8 po), s'arrête et change la direction du déplacement.	Erreur de communication avec le module de déplacement. Vérifiez les connexions du module de déplacement, remplacez le module de déplacement, au besoin.
4	6	L'ouvre-porte de garage ne ferme pas la porte.	Les capteurs d'inversion de sécurité ne sont pas alignés correctement ou étaient momentanément obstrués. Alignez correctement les deux capteurs pour vous assurer que les deux voyants à DEL sont allumés en continu et ne clignotent pas. Assurez-vous que rien n'est suspendu ou installé sur la porte de façon à interrompre le chemin du capteur lorsque la porte ferme.

Dépannage

Dépannage supplémentaire

Vous trouverez ci-dessous des conseils de dépannage de base, pour obtenir de l'aide supplémentaire, appelez le 1-888-331-4569.

L'ouvre-porte de mon garage ne se ferme pas :
Vérifiez que les voyants à DEL des deux capteurs sont allumés fixes. Les voyants à DEL des deux capteurs s'allument fixes quand ils sont alignés et câblés correctement.

Le HomeLink® de mon véhicule ne se programme pas avec mon ouvre-porte de garage :
Cet ouvre-porte est compatible avec les versions 4, 5 et 6 de HomeLink. La programmation et le soutien de HomeLink peuvent être obtenus en communiquant directement avec HomeLink au 1-800-355-3515 ou en visitant leur site Web à l'adresse suivante : www.HomeLink.com.

Mon ouvre-porte de garage émet des bips :
L'ouvre-porte de garage peut émettre des bips pour plusieurs raisons :

- L'ouvre-porte détecte une obstruction pendant le déplacement.
- L'ouvre-porte de garage a été activé par un dispositif ou une fonction comme la minuterie de fermeture, vérifiez l'état de la batterie.

La télécommande de mon voisin ouvre ma porte de garage :
Effacez la mémoire de votre ouvre-porte de garage et reprogrammez la ou les télécommandes.

La porte bouge de 15 à 20 cm (6 à 8 po), s'arrête ou remonte :

- Ouvrez et fermez manuellement la porte. Il est possible que la porte du garage soit bloquée ou qu'il y ait une obstruction. Si la porte se bloque, appelez un technicien en systèmes de portes qualifié.
- Défaillance possible du module de déplacement.

Ma télécommande n'active pas la porte de garage :
Vérifiez que la fonction de verrouillage n'est pas activée sur la télécommande. Ajoutez l'application myQ pour contrôler cette fonctionnalité. Reprogrammez la télécommande et testez la batterie de la télécommande.

La commande de porte murale ne fonctionne pas :
Les fils pour le contrôle de la porte sont en court-circuit ou le contrôle de la porte est défectueux le contrôle de la porte monté au mur ne fonctionnera pas : reprogrammez le contrôle mural.

L'ouvre-porte de garage bourdonne pendant 1 à 2 secondes sans mouvement, et 5 clignotements et 5 bips se produisent :
Ouvrez et fermez manuellement la porte. Il est possible que la porte du garage soit bloquée ou qu'il y ait une obstruction. Si la porte se bloque, appelez un technicien en systèmes de portes qualifié.

Impossible de connecter l'ouvre-porte de garage au réseau Wi-Fi de la maison :
Assurez-vous que le numéro de série de myQ® est saisi correctement et essayez à nouveau. Les caractères de myQ® sont de A à F et 0 à 9 seulement.

Dépannage du Wi-Fi®

L'ouvre-porte de garage n'entre PAS dans le mode LEARN (APPRENTISSAGE) du Wi-Fi® :

- Après l'installation initiale de l'ouvre-porte de garage, ce dernier doit effectuer un cycle complet (ouverture et fermeture) avant que le mode d'apprentissage Wi-Fi® puisse être activé.
- S'il y a récemment eu une panne d'électricité, l'ouvre-porte de garage doit effectuer un cycle complet avant que le mode d'apprentissage Wi-Fi® puisse être activé.

Voir la page 35 pour activer le mode LEARN (APPRENTISSAGE) Wi-Fi.

Si votre bouton de réglage noir n'est pas d'un vert continu, appelez le 1-888-331-4569.

Garantie

The Chamberlain Group, LCC.® (le « Vendeur ») garantit au premier acheteur au détail de ce produit, pour la résidence dans laquelle ce produit est installé à l'origine, qu'il est exempt de défauts de matériaux et/ou de fabrication pendant une période spécifique définie ci-dessous (la « Période de garantie »). La période de garantie commence à partir de la date de l'achat.

Période de garantie					
Modèle	Pièces	Moteur	Accessoires	Courroie	Batterie de secours
CMXB4230	1 an	5 ans	1 an	5 ans	1 an

Le bon fonctionnement de ce produit dépend du respect des instructions en ce qui a trait l'installation, l'utilisation, l'entretien et les tests. Le fait de ne pas se conformer strictement à ces instructions annulera la présente garantie limitée dans son intégralité.

Si, pendant la période de garantie limitée, ce produit semble présenter un défaut couvert par cette garantie limitée, appelez le 1-888-331-4569, sans frais, avant de démonter ce produit. Lorsque vous appelez, vous serez avisé des instructions de désassemblage et d'expédition. Vous pourrez ensuite envoyer le produit ou ses pièces en port payé et assuré selon les instructions de notre centre de services pour la réparation sous garantie. Veuillez inclure une brève description du problème et la preuve d'achat comportant une date avec tout produit retourné pour réparation sous garantie. Les produits retournés au Vendeur pour réparation en vertu de la garantie et dont la défectuosité et la couverture de la garantie sont confirmés dès la réception par le Vendeur seront réparés ou remplacés (à l'entière discrétion du Vendeur) sans frais pour vous et retournés en envoi prépayé. Les pièces défectueuses seront réparées ou remplacées par des pièces neuves ou reconstruites en usine, à la seule discrétion du vendeur. [Vous êtes responsable de tous les coûts encourus pour retirer et/ou réinstaller le produit ou tout composant].

TOUTE GARANTIE IMPLICITE POUR CE PRODUIT, Y COMPRIS SANS S'Y LIMITER, TOUTE GARANTIE IMPLICITE QUANT À LA QUALITÉ MARCHANDE ET ET ;A L'ADÉQUATION À UNE QUELCONQUE UTILISATION EST LIMITÉE À LA DURÉE DE LA GARANTIE LIMITÉE CI-DESSUS POUR LES PIÈCES CONNEXES ET AUCUNE GARANTIE IMPLICITE N'EXISTERA OU NE S'APPLIQUERA APRÈS CETTE PÉRIODE. Certains États et Provinces ne permettent pas de limiter la durée d'une garantie implicite, de sorte que la limitation ci-dessus peut ne pas s'appliquer à vous. LA PRÉSENTE GARANTIE LIMITÉE NE COUVRE PAS LES DOMMAGES NON-DÉFECTUEUX, LES DOMMAGES CAUSÉS PAR UNE INSTALLATION, UNE UTILISATION OU UN ENTRETIEN INAPPROPRIÉS (INCLUANT SANS TOUTEFOIS S'Y LIMITER, UN ABUS, UNE UTILISATION INCORRECTE, UN MANQUE D'ENTRETIEN RAISONNABLE ET NÉCESSAIRE, DES RÉPARATIONS NON AUTORISÉES OU TOUTE MODIFICATION DE CE PRODUIT), LES FRAIS DE MAIN-D'ŒUVRE POUR LA RÉINSTALLATION D'UNE UNITÉ RÉPARÉE OU REMPLACÉE, LE REMPLACEMENT D'ARTICLES CONSOMMABLES (P. EX., LES PILES DES TÉLÉCOMMANDES ET LES AMPOULES), OU LES UNITÉS INSTALLÉES POUR UN USAGE NON RÉSIDENTIEL. LA PRÉSENTE GARANTIE LIMITÉE NE COUVRE PAS LES PROBLÈMES LIÉS À LA PORTE DE GARAGE OU À LA QUINCAILLERIE DE LA PORTE DE GARAGE, Y COMPRIS, MAIS SANS S'Y LIMITER, LES RESSORTS DE LA PORTE, LES ROULEAUX DE LA PORTE, L'ALIGNEMENT DE LA PORTE OU LES CHARNIÈRES. LA PRÉSENTE GARANTIE LIMITÉE NE COUVRE PAS NON PLUS LES PROBLÈMES CAUSÉS PAR DES INTERFÉRENCES. EN AUCUN CAS, LE VENDEUR NE POURRA ÊTRE TENU RESPONSABLE DES DOMMAGES CONSÉCUTIFS, ACCIDENTELS OU SPÉCIAUX LIÉS À L'UTILISATION OU À L'IMPOSSIBILITÉ D'UTILISER CE PRODUIT. EN AUCUN CAS, LA RESPONSABILITÉ DU VENDEUR EN CAS DE RUPTURE DE GARANTIE, DE RUPTURE DE CONTRAT, DE NÉGLIGENCE OU DE RESPONSABILITÉ STRICTE NE POURRA DÉPASSER LE COÛT DU PRODUIT COUVERT PAR LES PRÉSENTES. PERSONNE N'EST AUTORISÉ À ASSUMER EN NOTRE NOM QUELQUE AUTRE RESPONSABILITÉ RELATIVE AVEC LA VENTE DE CE PRODUIT.

Certains États et Provinces n'autorisant pas l'exclusion ou la limitation des dommages consécutifs, accessoires ou spéciaux, il est possible que la limitation ou l'exclusion susmentionnée ne s'applique pas à vous. Cette garantie vous donne des droits légaux spécifiques et vous pouvez également avoir d'autres droits qui varient d'une province à l'autre.

Guide de sécurité et d'entretien de l'ouvre-porte de garage automatique

Sécurité de l'ouvre-porte de garage – Une décision automatique

La porte de garage est le plus grand objet mobile d'une maison. Le réglage inapproprié de la porte de garage et de l'ouvre-porte peut entraîner une force mortelle lorsque la porte ferme, ce qui peut coincer un enfant ou un adulte et entraîner des blessures ou la mort.

L'installation, l'utilisation, l'entretien et les tests de la porte de garage et de l'ouvre-porte automatique doivent être effectués correctement pour que le système soit sûr et ne présente aucun problème. Une utilisation imprudente ou permettre à des enfants de jouer avec les commandes de l'ouvre-porte ou de l'utiliser sont également des situations dangereuses qui peuvent mener à des conséquences tragiques. Quelques précautions simples peuvent protéger votre famille et vos amis de blessures possibles. Veuillez examiner les conseils de sécurité et d'entretien qui se trouvent dans le présent guide et le garder pour consultation future. Vérifiez le fonctionnement de votre porte de garage et de votre ouvre-porte pour vous assurer qu'ils fonctionnent de façon sécuritaire et sans problème. Assurez-vous de lire toutes les données importantes sur la sécurité qui se trouvent dans votre manuel d'ouvre-porte, car elles contiennent davantage de détails et d'éléments à prendre en considération que ce qui peut être fourni dans le présent guide.

L'ouvre-porte de garage n'est pas un jouet.

Parlez avec vos enfants de la sécurité relative à la porte de garage et à l'ouvre-porte. Expliquez les dangers de se retrouver coincé sous la porte.



Tenez-vous à l'écart d'une porte en mouvement.



Le bouton poussoir mural doit être hors de portée des enfants, à au moins 1,5 m (5 pieds) de la surface la plus proche et éloigné de toute pièce mobile. Installez et utilisez le bouton à un endroit où vous pouvez clairement voir la porte de garage se fermer.



Gardez toujours les émetteurs et les télécommandes hors de la portée des enfants.

Ne laissez pas les enfants jouer avec les émetteurs ou d'autres télécommandes ou les utiliser.



Gardez la porte en vue jusqu'à ce qu'elle se ferme complètement lorsque vous utilisez le bouton-poussoir ou l'émetteur mural.

L'entretien de routine peut éviter des tragédies

Faites des inspections et des tests de votre porte de garage et votre système d'ouvre-porte tous les mois en tant que partie de votre routine. Relisez le guide de l'utilisateur de la porte ainsi que de l'ouvre-porte. Si vous n'avez pas de guide de l'utilisateur, communiquez avec le fabricant et demandez l'exemplaire pour votre modèle précis. Recherchez le numéro de modèle de votre ouvre-porte au dos du bloc de moteur.

AVERTISSEMENT : LES RESSORTS SONT SOUS HAUTE TENSION. SEULES LES PERSONNES QUALIFIÉES DEVRAIENT EN FAIRE LE RÉGLAGE.

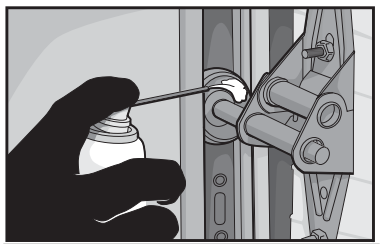

Vérifiez visuellement la porte et l'installation :

- En commençant avec la porte en position fermée, utilisez le débrayage manuel sur l'ouvre-porte pour déconnecter la porte.
- Vérifiez s'il y a des signes d'usure ou de dommage sur les charnières, les galets, les ressorts et les panneaux de la porte.
- Ces pièces peuvent nécessiter une lubrification périodique. Consultez le guide du propriétaire pour connaître l'entretien suggéré.
- S'il y a des signes de dommages évidents, communiquez avec un technicien qualifié en systèmes de portes pour obtenir de l'aide.
- Vérifiez que la hauteur de l'œil photoélectrique n'est pas supérieure à 6 po du sol du garage.

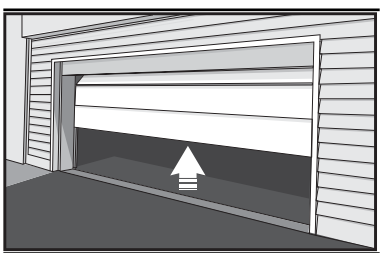

Effectuez un test de la porte pour vérifier qu'elle fonctionne correctement :

- Ouvrez et fermez manuellement la porte à l'aide des poignées ou de points de prise appropriés.
- La porte devrait bouger librement sans difficulté.
- La porte doit s'équilibrer et rester partiellement ouverte à 3-4 pieds au-dessus du sol.
- Si vous détectez des signes de fonctionnement inadéquats, communiquez avec un technicien en systèmes de porte qualifié pour obtenir de l'aide.

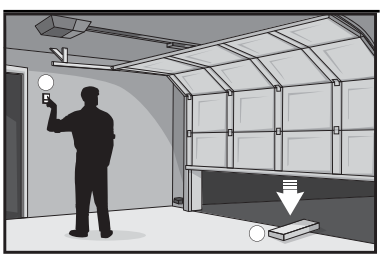

Effectuez un test des fonctions de sécurité de l'ouvre-porte :

- Reconnectez l'ouvre-porte à la porte en utilisant la déconnexion manuelle et ouvrez la porte.
- Placez un bloc de 2x4 po à plat dans le chemin de la porte (1) et essayez de la fermer (2). La porte devrait s'arrêter lorsqu'elle entre en contact avec le bloc de 2x4 et remonter.
- Obstruez le capteur photoélectrique en agitant un objet devant le capteur et essayez de fermer la porte. La porte ne doit pas se fermer si le bouton-poussoir mural n'est pas maintenu manuellement pendant le fonctionnement.
- Si l'ouvre-porte ne fonctionne pas comme décrit, communiquez avec un technicien en systèmes de portes qualifié pour obtenir de l'aide.

DASMA
Door & Access Systems Manufacturers Association International

Pièces de rechange

Rail Apièces d'assemblage

	Description	Numéro de pièce
1	Courroie	041A5250
2	Poulie	144C0054M
3	Lien maître	004A1008
4	Rail	041A5665
5	Assemblage du chariot : arbre fileté (1), axe à épaulement (1) et anneau (1)	041C5141-1
6	Support en « U »	041D0598-1
	Non illustré	
	Patins d'usure	041A7276
	Sac de matériel	041A7920-2

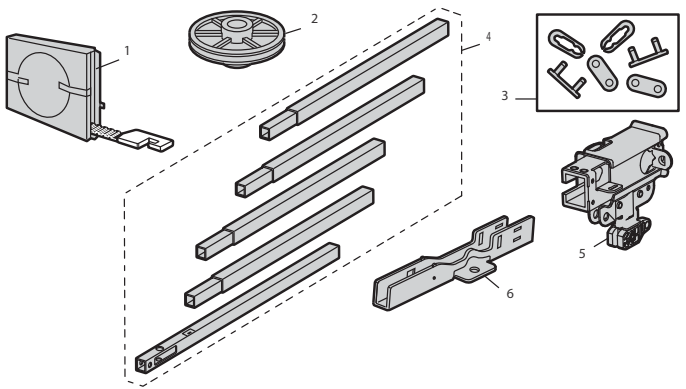

Pièces d'installation

	Description	Numéro de pièce
1	Bras de porte incurvé	041B0035B
2	Support de porte, axe à épaulement et attache	041A5047
3	Corde et poignée de déclenchement d'urgence	041A2828
4	Support de linteau avec axe à épaulement et fixation	041A5047-2
5	Clip de pare-soleil pour la télécommande	K029B0137
6	Support du capteur de sécurité	041-0155-000
7	Trousse de capteur de sécurité : Capteurs de réception et d'envoi avec deux fils conducteurs :	041-0136-000
8	Bras de porte droit	4178B0034B
9	Fil blanc et rouge/blanc	041B4494-1
10	Batterie au lithium 3 V	K010A0020
11	Panneau de commande à plusieurs fonctions	041-0492-000
12	Batterie de secours	G4228

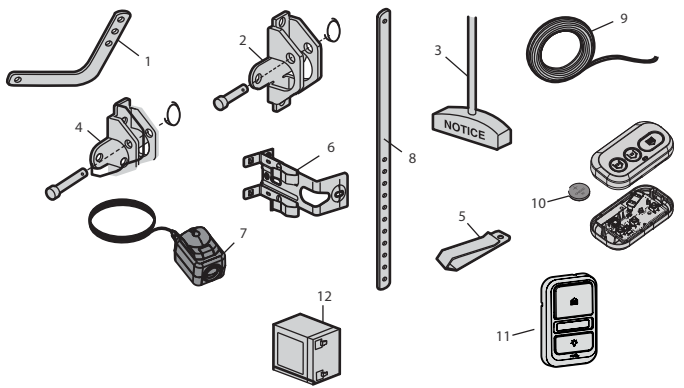

Pièces de rechange

Pièces de l'ouvre-porte de garage - Modèle CMXB4230

	Description	Numéro de pièce
1	Poulie de courroie et dispositif de retenue du capuchon de courroie	041-0580-000
2	Lentille de lampe	041-0583
3	Douille	041C0279
4	Moteur avec module de déplacement	041-0570
5	Module de trajet avec faisceau de câbles (non illustré)	041-0569
6	Carte logique	030DCT
7	Panneau latéral de la carte logique	041-0586-001
8	Câble de ligne	041-0583-000
9	Transformateur	041-0584-000
10	Porte de batterie	041-0587-001

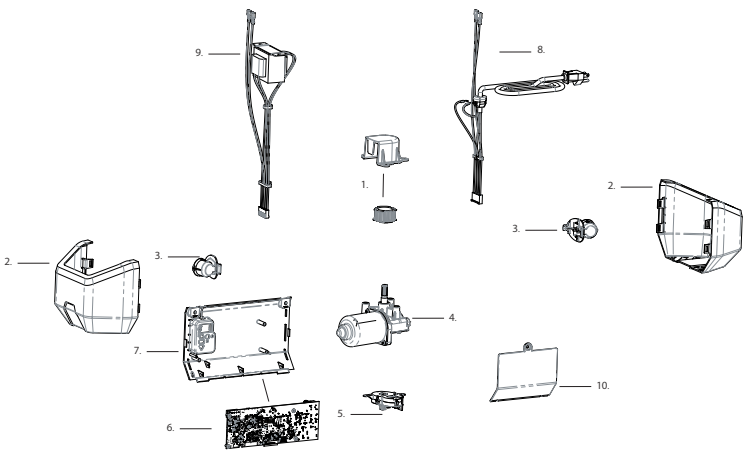

Accessoires

CMXZDCG478

Rallonge de rail de 2,4 m (8 pi)

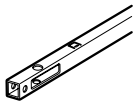

Pour permettre à une porte de 2,4 m (8 pi) de s'ouvrir complètement.

CMXZDCG4710

Rallonge de rail de 3 m (10 pi)

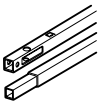

Pour permettre à une porte de 3 m (10 pi) de s'ouvrir complètement.

CMXZDCG482

Capteurs de sécurité

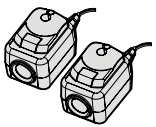

Trousse de capteurs d'inversion de sécurité (capteurs de réception et d'envoi) avec fil de sonnette à 2 conducteurs attaché.

Réf. CMX363

Télécommande



Compatible avec la plupart des ouvre-portes CRAFTSMAN fabriqués après 1997. Inclus une pince pour le pare-soleil.

Réf. CMX348

Clavier sans fil



Compatible avec la plupart des ouvre-portes CRAFTSMAN fabriqués après 1997.

CRAFTSMAN®

Des questions ou problèmes liés aux produits?

1-888-331-4569

LIGNE D'ASSISTANCE TÉLÉPHONIQUE POUR LES CLIENTS

Obtenez des réponses à vos questions, résolvez vos problèmes ou commandez des pièces. Pour nous aider à vous aider, enregistrez votre produit sur www.craftsman.com/registration

CRAFTSMAN® est une marque déposée de Stanley Black & Decker, Inc., utilisée sous licence.
© 2025 CRAFTSMAN
© 2025 The Chamberlain Group, LCC.

114-6137-000

CRAFTSMAN®

Las instrucciones interactivas en 3D paso a paso

para este producto están disponibles en

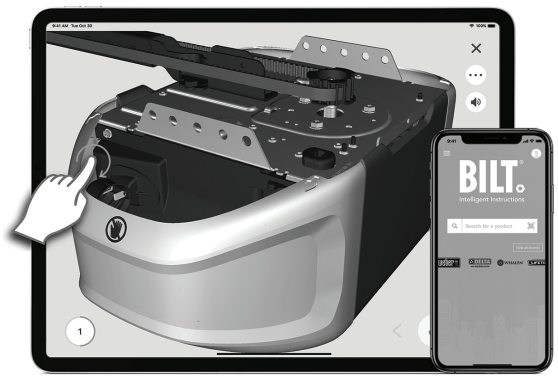

BILT.® INTELLIGENT INSTRUCTIONS

DESCARGUE LA APLICACIÓN GRATUITA BILT ANTES DE ENSAMBLAR

SCAN FOR BILT. 3D INSTRUCTIONS

POWERED BY BILT INTELLIGENT INSTRUCTIONS®

Manual de instalación en el interior

CRAFTSMAN

Manual de instrucciones

Abrepuertas de garaje con **correa**

Modelos CMXB4230

SOLO PARA USO RESIDENCIAL

CONTROL REMOTO
PREPROGRAMADO INCLUIDO

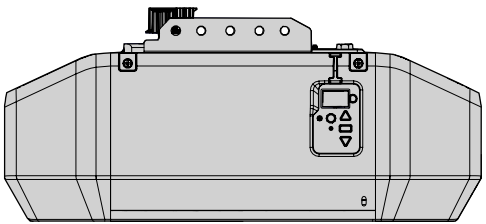

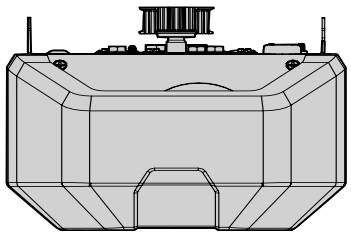

Utilice el código QR que aparece a continuación para descargar la aplicación gratuita myQ.

Supervise y controle su garaje desde cualquier lugar y reciba alertas en tiempo real, con tranquilidad.

Download on the App Store

GET IT ON Google Play

Disponible en la mayoría de los dispositivos iOS y Android

- ¡Lea con atención este manual y el material de seguridad adjunto!
- **Es necesario el registro de la cuenta de la aplicación myQ® y conexión Wi-Fi®** (consulte la página 4)**.**
- La puerta NO SE CERRARÁ a menos que el Protector System® esté conectado y bien alineado.
- Se requieren verificaciones periódicas del abrepuertas de garaje para garantizar el funcionamiento seguro.
- Este abrepuertas de garaje SOLO es compatible con accesorios myQ® y Security+ 3.0®.
- NO debe instalarse en una puerta de una sola pieza si se utilizan dispositivos o funciones que proporcionen un cierre sin supervisión. Los dispositivos y las funciones sin supervisión deben usarse SOLO con puertas seccionales.
- Pegue las etiquetas de advertencia en la ubicación indicada en la etiqueta.
- La etiqueta con el número de modelo se encuentra en el panel izquierdo de su abrepuertas de garaje.

c UL US LISTED

Índice

Análisis de símbolos de seguridad y palabras de señalización 3
Preparación 4
Herramientas necesarias 5
Inventario en la caja 6
Herrajes 7
Ensamblaje 8
Instalación 13
Ajustes 31
Batería de respaldo 34
Control de la aplicación myQ® 35
Operation 36
Uso del abrepuertas de garaje 36
Programación 37
Uso del panel de control multifunción del control de la puerta 37
Control remoto e ingreso sin llave 38
Programar Usando El Botón Learn (Aprender) Del Abrepuertas De Garaje 38
HomeLink® 38
Borrar la memoria 39
Apertura manual de la puerta 39
Mantenimiento 40
Resolución de problemas 41
Tabla de diagnóstico 41
Solución de problemas de Wi-Fi® 42
Garantía 43
Guía de seguridad y mantenimiento del abrepuertas de garaje automático 44
El mantenimiento de rutina puede prevenir tragedias 45
Piezas de repuesto 46
Piezas de ensamblaje del riel 46
Piezas de instalación 46
Piezas del abrepuertas de garaje (Model0 CMXB4230) 47
Accesorios 47

Análisis de símbolos de seguridad y palabras de señalización

Este abrepuertas de garaje se ha diseñado y probado para ofrecer un servicio seguro siempre que se instale, opere, mantenga y pruebe en estricto cumplimiento de las instrucciones y advertencias de este manual.

⚠ ADVERTENCIA

Mecánica

⚠ ADVERTENCIA

Eléctrica

Cuando vea esta palabra de señalización en las páginas siguientes, le alertará de la posibilidad de daños a la puerta de garaje o al abrepuertas de garaje si no cumple con las declaraciones de precaución que la acompañan. Léalas con atención.

⚠ PRECAUCIÓN

Cuando vea esta palabra de señalización en las páginas siguientes, le alertará de la posibilidad de daños a la puerta de garaje o al abrepuertas de garaje si no cumple con las declaraciones de precaución que la acompañan. Léalas con atención.

ADVERTENCIA: Con este producto, puede exponerse a sustancias químicas, incluido el plomo, que el Estado de California reconoce como causantes de cáncer o anomalías congénitas u otros daños reproductivos. Para obtener más información, visite www.P65Warnings.ca.gov.

⚠ PRECAUCIÓN

Funcionamiento sin supervisión

La función Temporizador para cerrar (TTC), la aplicación myQ® y el monitor de puerta de garaje y compuerta myQ® son ejemplos de cierres sin supervisión y SOLO deben utilizarse con puertas seccionales. Cualquier dispositivo o función que permita que la puerta se cierre sin estar en la línea de visión de la puerta se considera un cierre sin supervisión. La función Temporizador para cerrar (TTC), la aplicación myQ® y cualquier otro dispositivo myQ® SOLO deben usarse con puertas seccionales.

Las imágenes que se utilizan en este manual sirven únicamente de referencia, y es posible que su producto tenga un aspecto diferente.

Preparación

Revise la puerta

⚠ ADVERTENCIA

Para evitar posibles LESIONES GRAVES o la MUERTE:

- Llame SIEMPRE a un técnico capacitado en sistemas de puerta si la puerta de garaje se atora, adhiere o no está balanceada. Una puerta de garaje no balanceada podría NO invertirse cuando se necesita.
- NUNCA intente aflojar, mover o ajustar la puerta de garaje, los resortes de puerta, los cables, las poleas, los soportes o los herrajes, ya que TODOS están bajo tensión EXTREMA.
- Deshabilite TODAS las trabas y quite TODAS las sogas conectadas a la puerta ANTES de instalar y operar el abrepuertas de garaje, para evitar enredos.
- NO debe instalarse en una puerta de una sola pieza si se utilizan dispositivos o funciones que proporcionen un cierre sin supervisión.
- Los dispositivos y las funciones sin supervisión deben usarse SOLO con puertas seccionales

⚠ PRECAUCIÓN

Para evitar daños en la puerta de garaje y el abrepuertas:

- Deshabilite SIEMPRE las trabas ANTES de instalar y operar el abrepuertas.
- SOLO use el abrepuertas de garaje a 120 V, 60 Hz para evitar averías y daños.

Antes de empezar:

1. Deshabilite las trabas y retire todas las sogas conectadas a la puerta de garaje.
2. Levante la puerta hasta la mitad. Suelte la puerta. Si está balanceada, debe quedarse en su lugar, sostenida por completo por los resortes.
3. Levante y baje la puerta para verificar si se adhiere o traba. Si la puerta se atora, adhiere o no está balanceada, llame a un técnico capacitado en sistemas de puerta.
4. Verifique el sello en la parte inferior de la puerta. Cualquier espacio entre el suelo y la parte inferior de la puerta no debe exceder 1/4" (6 mm). De lo contrario, el sistema de inversión de seguridad podría no funcionar correctamente.
5. El abrepuertas debe instalarse arriba del centro de la puerta. Si hay un resorte de torsión o una placa de soporte central en el camino del soporte del cabezal, puede instalarse dentro de los 4 pies (1.2 m) a la izquierda o derecha del centro de la puerta. Consulte la página 3.

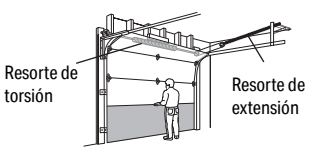

Antes de conectarlo con su smartphone

Supervise y controle su puerta de garaje desde cualquier lugar mediante la aplicación myQ®. Necesitará un enrutador con Wi-Fi® y un smartphone u otro dispositivo móvil. Asegúrese de que su dispositivo móvil esté conectado a su red Wi-Fi®. Sostenga el dispositivo móvil en el lugar donde se instalará el abrepuertas de garaje y compruebe la intensidad de la señal Wi-Fi®.

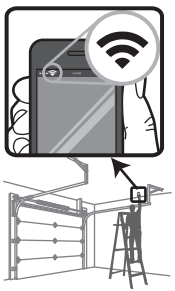

Compruebe la intensidad de la señal. Si observa lo siguiente:

La señal Wi-Fi es potente. ¡Ya está todo listo!
Instale su nuevo abrepuertas de garaje.

La señal Wi-Fi es débil.
Es probable que el abrepuertas de garaje se conecte a su red Wi-Fi. De lo contrario, intente una de las opciones siguientes.

No llega la señal de Wi-Fi. Intente una de las opciones siguientes:
- Acerque el enrutador al abrepuertas de garaje para minimizar las interferencias de las paredes y otros objetos.
- Compre un extensor de alcance del Wi-Fi.

Consulte el control de la aplicación myQ® en la página 37 para conectar su abrepuertas de garaje a la red Wi-Fi®.

Preparación

Herramientas necesarias (No incluido)

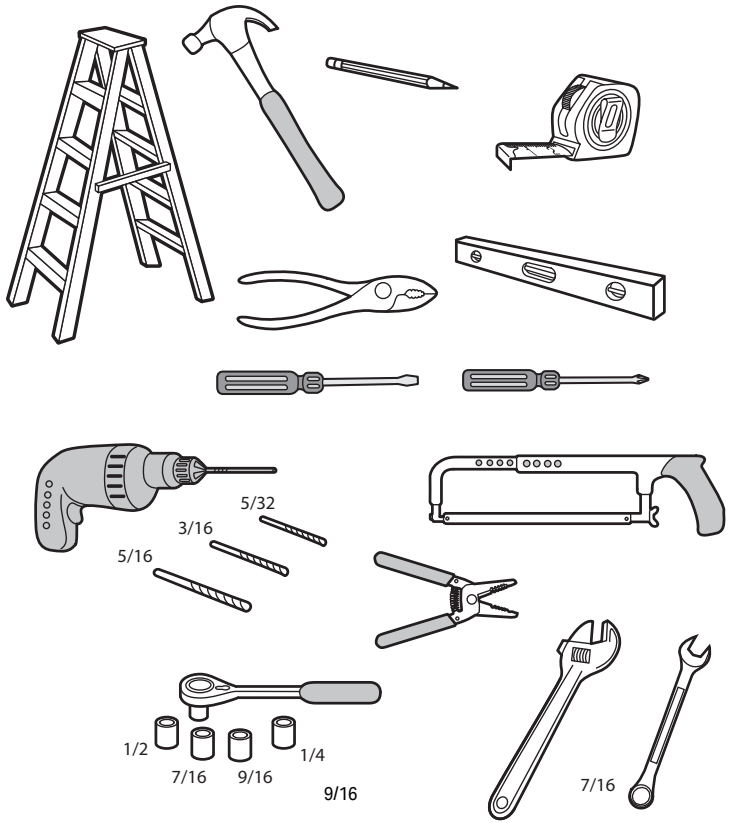

Artículos adicionales que puede necesitar:

Examine el área de su garaje para ver si necesitará alguno de los siguientes elementos:

- **(2) Trozos de madera de 2x4:** Pueden usarse para sujetar el soporte del cabezal a los soportes estructurales. También se usan para posicionar el abrepuertas de garaje durante la instalación y para probar los sensores de inversión de seguridad.
- **Soporte y herrajes de sujeción:** Debe usarse si tiene un techo terminado en su garaje.
- **Soportes angulares**

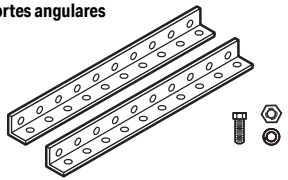

Herrajes x2 (cada uno)

- **Soportes colgantes**

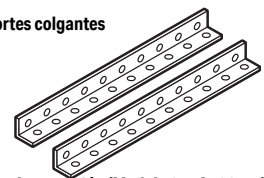

- **Soportes de extensión (Modelo 041A5281-1) o bloques de madera:** Dependiendo de la construcción del garaje, tal vez sean necesarios soportes de extensión o bloques de madera para instalar el sensor de inversión de seguridad.



Soportes de extensión: 041A5281-1



Tornillos tirafondos x4

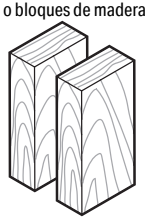

Bloques de madera



Tornillos tirafondos x12

- **Herrajes de fijación:** El montaje alternativo en el piso del sensor de inversión de seguridad requerirá herrajes no suministrados.
- **Refuerzo de puerta:** Se requiere si tiene una puerta liviana de acero, aluminio, fibra de vidrio o de paneles de vidrio.
- **Kit de extensión de riel:** Se requiere si su puerta de garaje tiene más de 7 pies (2.13 m) de altura.

Preparación

Inventario en la caja

Guarde la caja y el material de embalaje hasta que la instalación y el ajuste se hayan completado. Las instrucciones para los accesorios estarán incluidas con el accesorio y no se incluyen en este manual. Las imágenes que se utilizan en este manual sirven únicamente de referencia, y es posible que su producto tenga un aspecto diferente.

1. Soporte del cabezal
2. Polea
3. Soporte de la puerta
4. Brazo curvo de la puerta
5. Brazo recto de la puerta
   (empaquetado dentro de la sección del riel delantero)
6. Carro
7. Soga y manija de liberación de emergencia
8. Riel (1 sección delantera y 4 secciones centrales)
9. Abrepuertas de garaje (unidad del motor)
10. Retén de la tapa de la cinta
11. Soporte en "U"
12. Cinta
13. **El Protector System®**
    Sensores de inversión de seguridad con 2 cables conductores blanco y blanco/negro conectados: sensor emisor (1), sensor receptor (1) y soportes para sensores de seguridad (2)
14. Batería de respaldo
15. Control remoto de 1 botón
16. Panel de control multifunción
17. Cable blanco y rojo/blanco
18. Guía del usuario y todas las etiquetas de advertencia

Consulte Herrajes en la página 7.

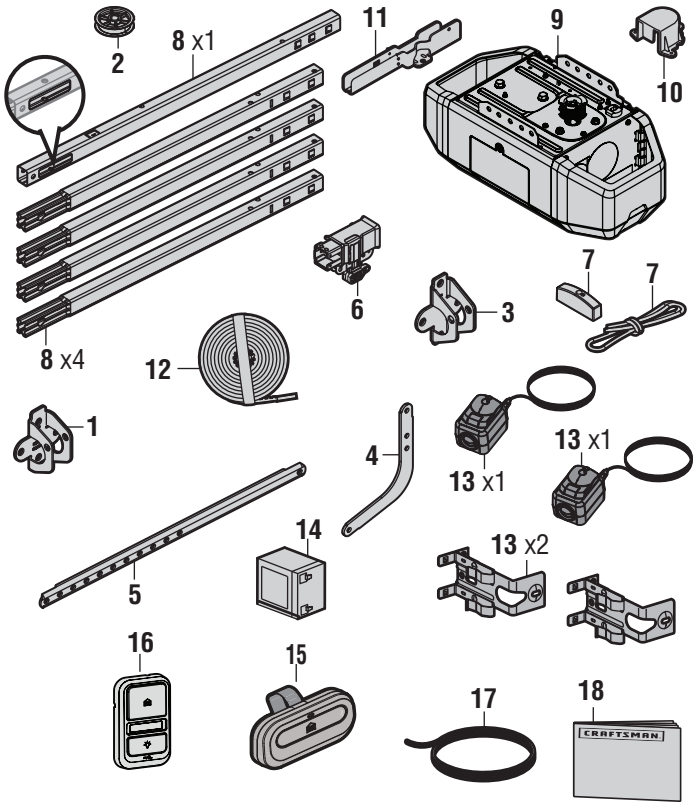

Preparación

Herrajes

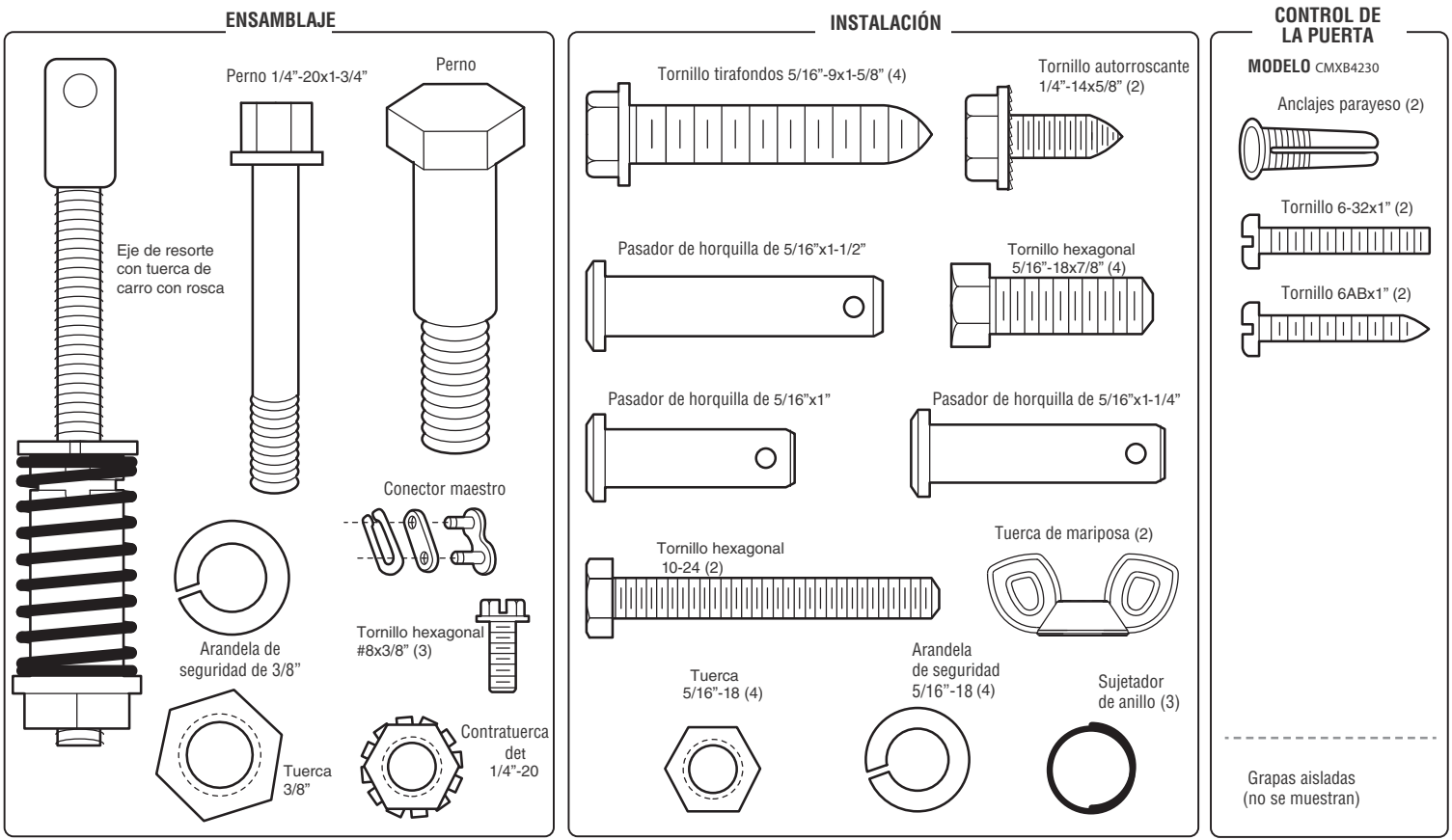

Ensamblaje

PASO 1. Ensamblaje del riel e instalación del carro

⚠ PRECAUCIÓN

Para evitar LESIONES por pinzado, mantenga las manos y los dedos lejos de las bisagras al ensamblar el riel.

Para evitar dificultades a la hora de la instalación, no ponga el abrepuertas de garaje en funcionamiento hasta que no se le indique hacerlo.

El riel delantero tiene una "ventana" recortada en el extremo de la puerta. La pestaña del riel DEBE estar en la parte superior del riel una vez ensamblado.

1. Retire el brazo recto de la puerta y déjelo a un lado para el paso 9 de la instalación.

NOTE: *Para evitar LESIONES al desembalar el riel, retire con sumo cuidado el brazo recto de la puerta almacenado dentro de la sección del riel.*

2. Alinee las secciones del riel sobre una superficie plana, tal como se muestra, y deslice los extremos cónicos hacia el interior de los más grandes. Las pestañas a lo largo del lateral se trabarán en posición.
3. Coloque la unidad del motor en el material de embalaje para proteger la cubierta, y apoye el extremo posterior del riel sobre ella. Para mayor conveniencia, coloque un soporte debajo del extremo delantero del riel.
4. Como tope temporal, inserte un destornillador dentro del orificio en la segunda sección del riel desde la unidad del motor, tal como se muestra.
5. Compruebe que haya 4 almohadillas plásticas de desgaste dentro del carro interior. Si se hubieran aflojado durante el transporte, verifique todo el material de embalaje. Vuelva a engancharlas en su posición, tal como se muestra.
6. Deslice el conjunto del carro hacia el destornillador, tal como se muestra.
7. Deslice el riel sobre el soporte en "U", hasta que llegue a todos los topes en la parte superior y en los laterales del soporte en "U".

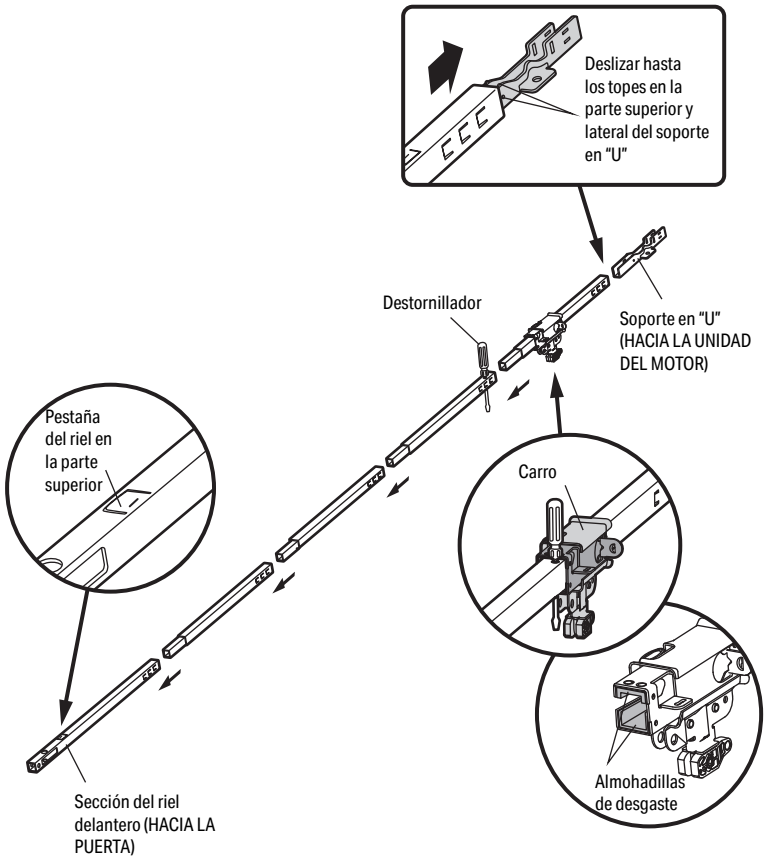

Ensamblaje

PASO 2. Fijación del riel a la unidad del motor

⚠ PRECAUCIÓN

Para evitar daños GRAVES al abrepuertas de garaje, use SOLO aquellos pernos/sujetadores montados en la parte superior del abrepuertas.

1. Inserte un perno de 1/4"-20 x 1-3/4" en el orificio para perno del protector de la cubierta, en el extremo posterior del riel, tal como se muestra. Apriete firmemente con una contratuerca de 1/4"-20. NO apriete demasiado.
2. Retire los pernos de la parte superior de la unidad del motor.
3. Use la caja para apoyar el extremo delantero del riel.
4. Coloque el soporte en "U", con el lado plano hacia abajo sobre la unidad del motor y alinee los orificios del soporte con los orificios para perno.
5. Sujete el soporte en "U" con los pernos previamente retirados; NO use herramientas eléctricas. El uso de herramientas eléctricas podría dañar permanentemente el abrepuertas de garaje.

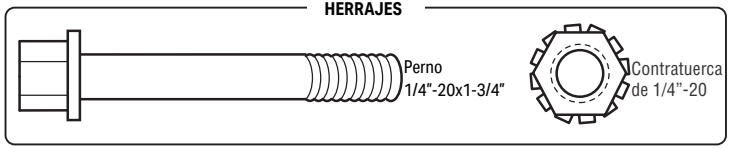

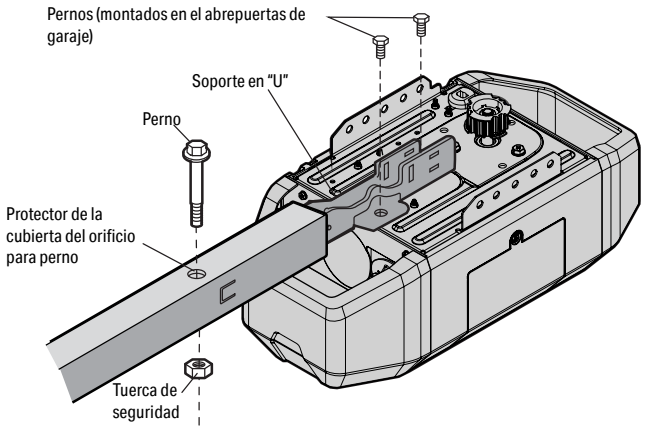

Ensamblaje

PASO 3. Instalación de la polea intermedia

1. Coloque la cadena y el cable junto al riel, como se muestra. Sujete el extremo de la cadena y pase alrededor de 12" (30 cm) de cadena a través de la ventana. Déjela colgar hasta el paso 4 de ensamblaje.
2. Quite la cinta de la polea intermedia. El centro interno debería estar previamente engrasado. Si está seco, vuelva a engrasar para asegurar un correcto funcionamiento.
3. Coloque la polea intermedia en la ventana, tal como se muestra.
4. Inserte el perno intermedio desde la parte superior a través del riel y la polea. Ajuste con una arandela de seguridad de 3/8" y una tuerca debajo del riel hasta que la arandela de seguridad esté apretada.
5. Rote la polea para asegurarse de que pueda girar libremente.
6. Busque la pestaña del riel. La pestaña del riel se encuentra cerca de la polea intermedia en la parte delantera del riel. Use un destornillador de cabeza plana y levante la pestaña del riel hasta que la pestaña quede vertical (90°).

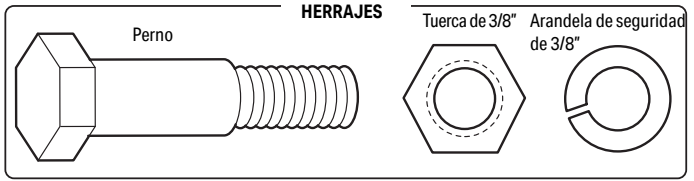

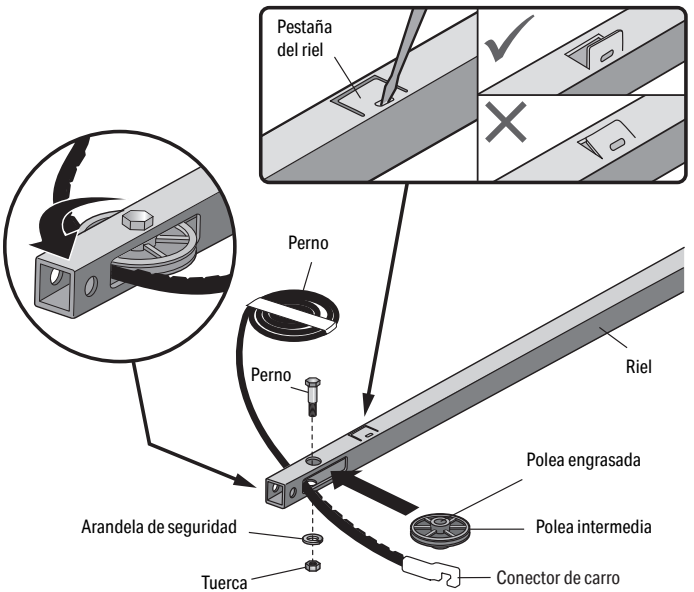

Ensamblaje

PASO 4. Instalación de la cinta

1. Enrolle la cinta alrededor de la polea intermedia y hacia el carro. El lado acanalado debe estar en contacto con la polea.
2. Enganche el conector del carro a la ranura de retención en el carro, como se muestra (Figura 1).
3. Una vez que el carro está contra el destornillador, distribuya el resto de la cinta a lo largo del riel hacia la unidad de motor y alrededor de la rueda dentada (Figura 2). Los dientes de la rueda dentada deben engranar la cinta.
4. Verifique para asegurarse de que la cinta no está retorcida. Conecte el eje roscado del carro con el conector maestro (Figura 3).
5. Empuje los pasadores de la barra del conector maestro a través de los orificios en el extremo de la cinta y el eje roscado del carro.
6. Empuje la tapa del conector maestro sobre los pasadores y más allá de las muescas para pasadores.
7. Deslice el extremo cerrado del resorte de enganche sobre uno de los pasadores. Empuje el extremo abierto del resorte de enganche sobre el otro pasador.
8. Retire la tuerca del carro con resorte del eje roscado..
9. Inserte el eje roscado del carro a través del orificio del carro.

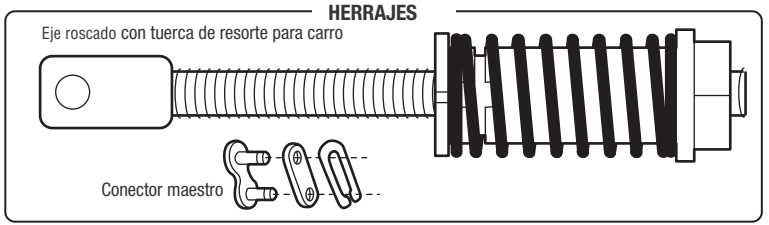

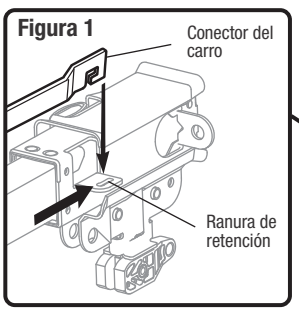

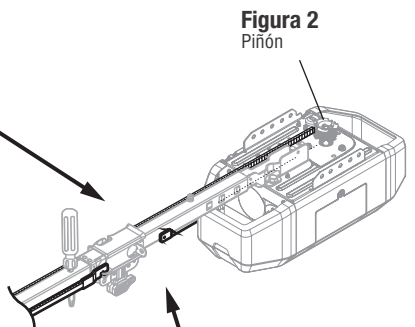

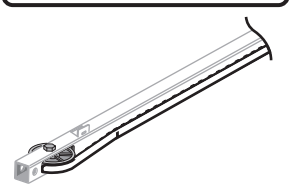

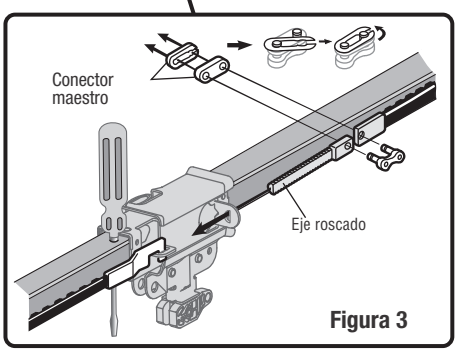

Ensamblaje

PASO 5. Ajuste de la cinta

1. Enrosque con la mano la tuerca del carro con resorte en el eje roscado hasta que el esté apretado para los dedos contra el carro. No use ninguna herramienta. Retire el destornillador.
2. Inserte la punta de un destornillador plano en una de las ranuras de la tuerca redonda y sujétela con firmeza contra el carro.
3. Apriete la tuerca del carro con resorte con una llave ajustable o una llave fija de 7/16" un cuarto de giro aproximadamente hasta que el resorte se libere y ajuste la tuerca redonda contra el carro. Esto ajusta el resorte a la tensión óptima de la cinta.

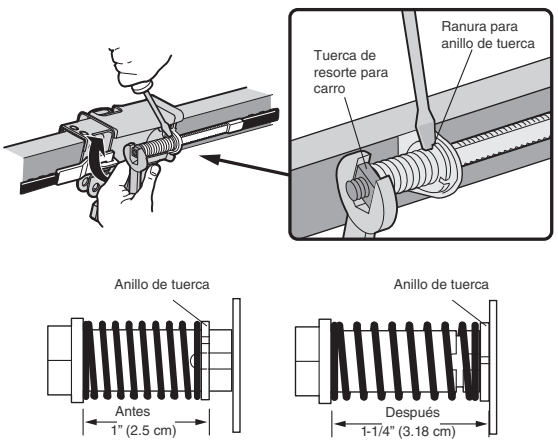

PASO 6. Instale el retén de la tapa de la cinta

⚠ WARNING

Para evitar posibles LESIONES GRAVES en los dedos al mover el abrepuertas de garaje:
- Mantenga SIEMPRE la mano alejada de la rueda dentada mientras opera el abrepuertas.
- Ajuste con cuidado la cubierta del retén de la tapa de la cinta ANTES de operar.

1. Coloque la cubierta del retén de la tapa de la cinta sobre la rueda dentada, tal como se muestra, y sujétela a la placa de montaje con los tornillos hexagonales de 8 x 3/8" suministrados.

Ya terminó de ensamblar su abrepuertas de garaje. Lea las siguientes advertencias antes de proceder con la sección de instalación.

HERRAJES



Tornillo hexagonal #8x3/8"
(Montado en el abridor de la puerta del garaje.) (3)

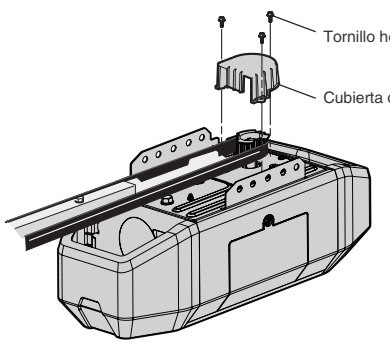

Instrucciones importantes de seguridad

⚠ ADVERTENCIA

Para reducir el riesgo de LESIÓN GRAVE o MUERTE:

1. LEA Y SIGA TODAS LAS ADVERTENCIAS E INSTRUCCIONES DE INSTALACIÓN.
2. Instale el abrepuertas de garaje SOLO sobre una puerta bien balanceada y lubricada. Una puerta mal balanceada podría NO invertirse cuando sea necesario y causar LESIONES GRAVES o la MUERTE.
3. Un técnico capacitado en sistemas de puerta DEBE realizar TODAS las reparaciones a cables, conjuntos de resortes y otros herrajes ANTES de instalar el abrepuertas de garaje.
4. Deshabilite TODAS las trabas y quite TODAS las sogas conectadas a la puerta ANTES de instalar el abrepuertas de garaje para evitar enredos.
5. Donde sea posible, instale el abrepuertas a 7 pies (2.13 m) o más por encima del piso.
6. Monte la liberación de emergencia al alcance pero al menos a 6 pies (1.83 m) por encima del suelo y evitando el contacto con vehículos para evitar la liberación accidental.
7. NUNCA conecte el abrepuertas de garaje a la fuente de alimentación hasta que se le instruya hacerlo.
8. NUNCA use relojes, anillos o prendas sueltas cuando instale o dé servicio al abrepuertas. Podrían quedar enganchados en la puerta del garaje o en los mecanismos del abrepuertas.
9. Instale el control de la puerta de garaje montado en la pared:
   - a la vista de la puerta de garaje.
   - fuera del alcance de niños pequeños, a una altura mínima de 5 pies (1.5 m) sobre pisos, descansos, escalones u otras superficies adyacentes de tránsito.
   - lejos de TODAS las piezas móviles de la puerta.
10. Coloque la etiqueta de advertencia de atrapamiento en la pared al lado del control de la puerta de garaje en una ubicación visible.
11. Coloque la liberación de emergencia/etiqueta de prueba de inversión de seguridad a simple vista en el interior de la puerta de garaje.
12. Al completar la instalación, pruebe el sistema de inversión de seguridad. La puerta DEBE invertir la marcha al contacto con un objeto de 1-1/2" (3.8 cm) de alto (o 2x4 colocado plano) en el piso.
13. NO debe instalarse en una puerta de una sola pieza si se utilizan dispositivos o funciones que proporcionen un cierre sin supervisión. Los dispositivos y las funciones sin supervisión deben usarse SOLO con puertas seccionales.

14. GUARDE ESTAS INSTRUCCIONES.

Instalación

PASO 1. Determinación de la ubicación del soporte del cabezal

⚠ ADVERTENCIA

Para evitar posibles LESIONES GRAVES o la MUERTE:

- El soporte del cabezal DEBE estar sujetado RÍGIDAMENTE al soporte estructural en la pared del cabezal o en el techo, puesto que, de lo contrario, la puerta de garaje podría NO invertirse cuando esto se requiera. NO instale el soporte del cabezal sobre un panel de yeso.
- DEBEN usarse anclajes para concreto si se monta el soporte del cabezal o la madera de 2x4 en mampostería.
- NUNCA intente aflojar, mover o ajustar la puerta de garaje, los resortes, los cables, las poleas, los soportes o su herraje; TODOS están bajo tensión EXTREMA.
- Llame SIEMPRE a un técnico capacitado en sistemas de puerta si la puerta de garaje se atora, adhiere o no está balanceada. Una puerta de garaje no balanceada podría NO invertir la dirección de movimiento cuando se necesita.

Los procedimientos de instalación varían según el tipo de puerta de garaje. Siga las instrucciones que correspondan a su puerta.

1. Cierre la puerta y marque la línea central vertical interior de la puerta de garaje.
2. Extienda la línea hacia la pared del cabezal por arriba de la puerta. Puede fijar el soporte del cabezal a menos de 4 pies (1.22 m) a la izquierda o a la derecha del centro de la puerta solo si hay un resorte de torsión o una placa de soporte central en el camino; o puede fijarlo al techo (consulte la página 16) cuando el espacio libre resulte mínimo. Se puede montar en la pared boca abajo si es necesario, para ganar aproximadamente 1/2" (1 cm). Si necesita instalar el soporte del cabezal en una madera de 2x4 (en la pared o en el techo), utilice tornillos tirafondos (no suministrados) para fijar de forma segura la madera de 2x4 a los soportes estructurales como se muestra aquí y en página 15.
3. Abra la puerta en el punto más alto del recorrido tal como se muestra. Dibuje una línea horizontal de intersección en la pared del cabezal a 2" (5 cm) por encima del punto alto:
   - 2" (5 cm) por arriba del punto alto para una puerta seccional y una puerta de una pieza con guía.

   8" (20 cm) por arriba del punto alto para una puerta de una pieza sin guía.

Esta altura proporcionará un espacio libre de recorrido para el borde superior de la puerta.

NOTA: *Si el número total de pulgadas excede la altura disponible en su garaje, use la altura máxima posible, o consulte la página 16 para la instalación en el techo.*

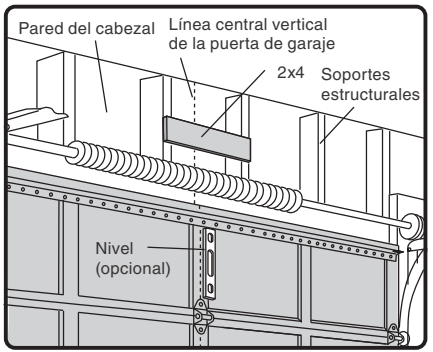

MONTAJE DE TECHO OPCIONAL PARA EL SOPORTE DEL CABEZAL

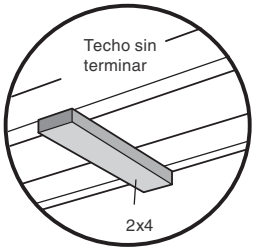

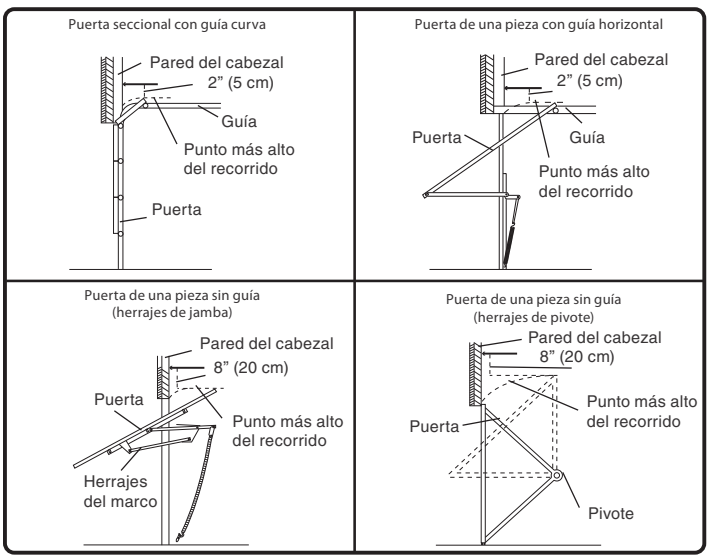

PASO 2. Instalación del soporte del cabezal

Puede conectar el soporte del cabezal a la pared por arriba de la puerta de garaje o al techo. Siga las instrucciones que sean mejores para sus requisitos particulares. No instale el soporte del cabezal sobre un panel de yeso. Si se instala en mampostería, use anclajes para concreto (no se suministran).

HARDWARE

Tornillo tirafondos de 5/16"-9x1-5/8"

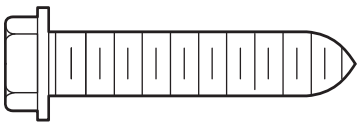

OPCIÓN A: INSTALACIÓN EN LA PARED

1. Centre el soporte en la línea central vertical con el borde inferior del soporte en la línea horizontal tal como se muestra (con la flecha orientada hacia el techo).
2. Marque la serie vertical de orificios para el soporte. Taladre orificios piloto de 3/16" y sujete el soporte firmemente a un soporte estructural con los herrajes suministrados.

OPCIÓN B: INSTALACIÓN EN EL TECHO

1. Extienda la línea central vertical en el techo tal como se muestra.
   Centre el soporte en la marca vertical, a no más de 6" (15 cm) de la pared. Asegúrese de que la flecha quede orientada en dirección contraria a la pared. El soporte puede montarse al ras contra el techo cuando el espacio libre es mínimo.
2. Marque los orificios laterales. Taladre orificios piloto de 3/16" y sujete el soporte firmemente a un soporte estructural con los herrajes provistos.

INSTALACIÓN EN LA PARED

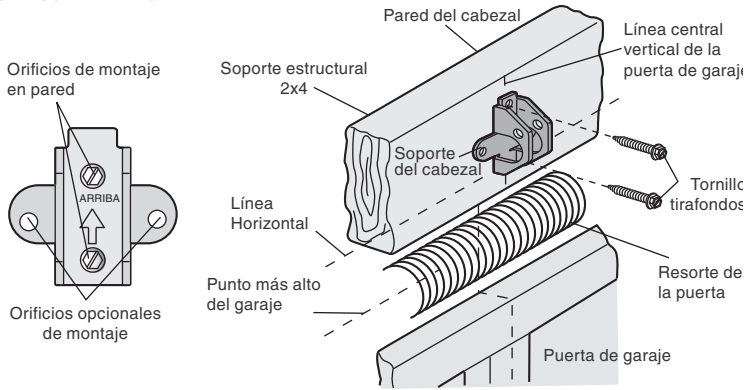

INSTALACIÓN EN TECHO

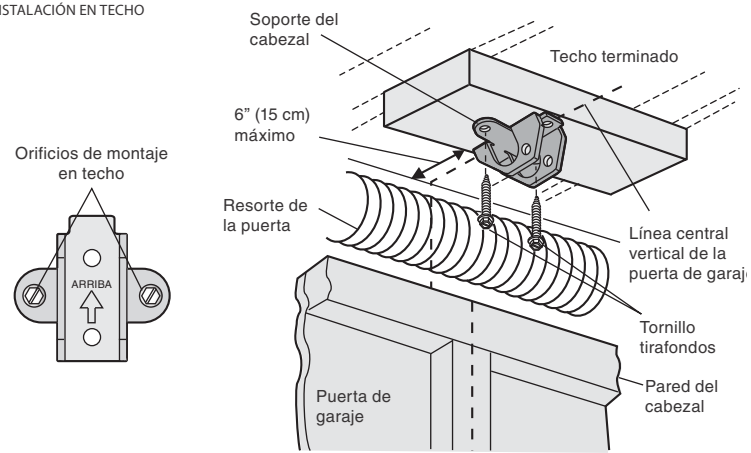

PASO 3. Fijación del riel al soporte del cabezal

1. Posicione el abrepuertas en el suelo del garaje, debajo del soporte del cabezal. Utilice el material de embalaje como base protectora.
   NOTA: *Si el resorte de la puerta está en el camino, necesitará ayuda. Pida que alguien sujete el abrepuertas firmemente sobre un soporte temporal para permitir al riel evitar el resorte.*
2. Posicione el soporte del riel contra el soporte del cabezal.
3. Alinee los orificios del soporte y únalos con un pasador de horquilla, tal como se muestra.
4. Inserte un sujetador de anillo para fijar.

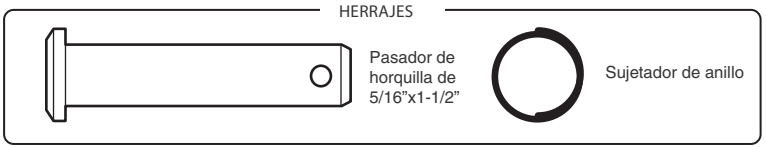

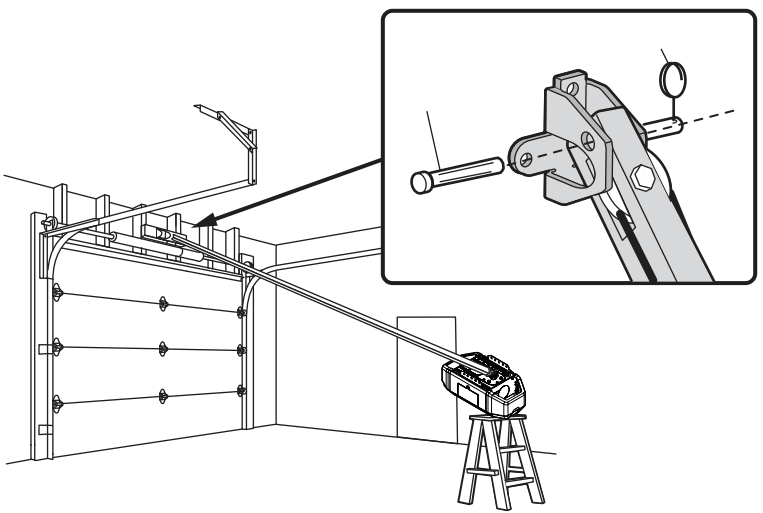

PASO 4. Colocación del abrepuertas de garaje

⚠ PRECAUCIÓN

Para evitar daños a la puerta de garaje, apoye el riel del abrepuertas de garaje sobre la madera de 2x4 colocada en la sección superior de la puerta.

1. Retire el material de embalaje y levante el abrepuertas de garaje sobre una escalera.
2. Abra completamente la puerta y coloque una madera de 2x4 (colocada plana) debajo del riel. Para puertas de una pieza sin guía, coloque la madera de 2x4 de lado.

NOTA: *Una madera de 2x4 es ideal para establecer la distancia entre el riel y la puerta. Si la escalera no tiene la altura suficiente, necesitará ayuda en este momento. Si la puerta choca con el carro cuando se levanta, tire del brazo de liberación del carro para desconectar el carro interior y exterior. Deslice el carro exterior hacia el abrepuertas de garaje. El carro puede permanecer desconectado hasta que se le indique lo contrario.*

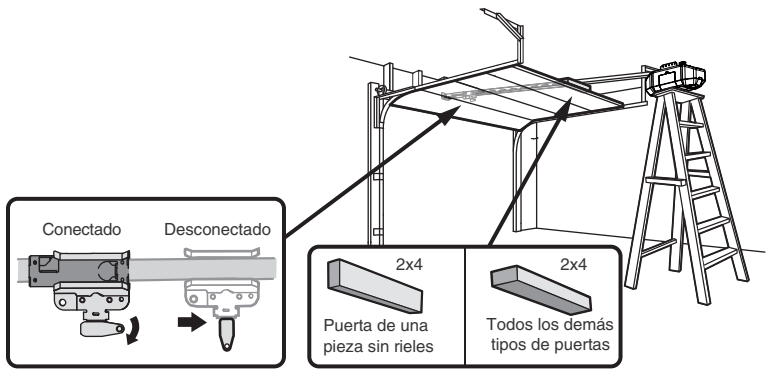

PASO 5. Colgar el abrepuertas de garaje

⚠ ADVERTENCIA

Para evitar posibles LESIONES GRAVES debido a la caída de un abrepuertas de garaje, sujételo FIRMEMENTE a los soportes estructurales del garaje. DEBEN usarse anclajes para concreto si se instala CUALQUIER soporte en mampostería.

Es posible que los soportes de soporte ya estén instalados en el techo de su garaje. Si desea reutilizar el soporte y los soportes de suspensión existentes, TENGA EN CUENTA que tendrá que mover cada soporte de suspensión en consecuencia en alineación con el ancho de su nuevo abridor de puerta de garaje.

La manera de instalar el abrepuertas de garaje dependerá de su garaje. A continuación, se muestran tres ejemplos de instalación.

Su instalación podría ser diferente. En TODAS las instalaciones, el abrepuertas de garaje DEBE estar conectado a soportes estructurales. Las instrucciones ejemplifican uno de los ejemplos a la derecha.

1. En techos terminados, use tornillos tirafondos para conectar un soporte (no se suministra) a los soportes estructurales antes de instalar el abrepuertas de garaje
2. Asegúrese de que el abrepuertas de garaje esté alineado con el soporte del cabezal. Mida la distancia que hay desde cada lado del abrepuertas de garaje hasta el soporte.
3. Corte ambas piezas del soporte colgante (no suministrado) a las longitudes requeridas.
4. Fije el extremo de cada soporte colgante al soporte con los herrajes correspondientes (no suministrados).
5. Conecte el abrepuertas de garaje a los soportes colgantes mediante el uso de pernos hexagonales, arandelas de seguridad y tuercas.
6. Retire la madera de 2x4 y cierre la puerta manualmente. Si la puerta choca con el riel, levante el soporte del cabezal.

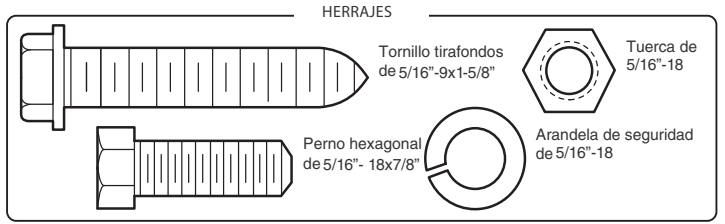

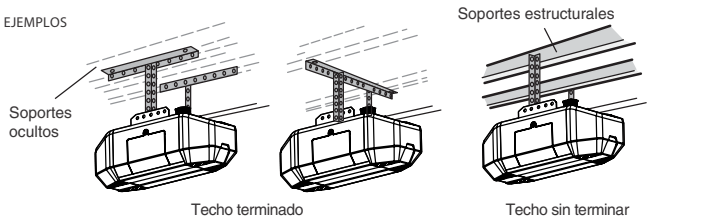

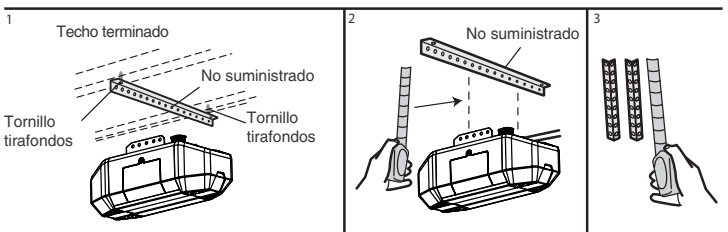

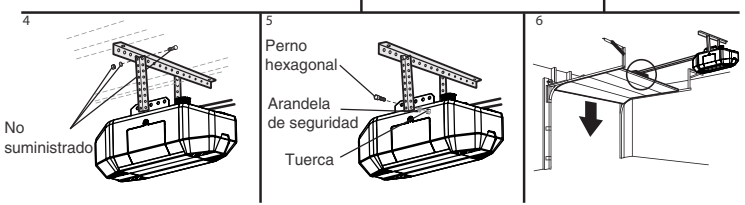

PASO 6. Instalación de las bombillas

⚠ PRECAUCIÓN

Para evitar un posible SOBRECALENTAMIENTO del panel del extremo o del portalámparas:

- NO use bombillas incandescentes
- NO use bombillas fluorescentes compactas
- NO use bombillas halógenas
- NO use bombillas de cuello corto o especiales.

Las bombillas LED pueden causar radiointerferencia con el control remoto. Use SOLO: Bombillas LED equivalentes a 60 vatios A19.

1. Tire el lente de la luz directamente hacia afuera.
2. Inserte la bombilla.
3. Vuelva a colocar la lente empujándola hacia adentro.

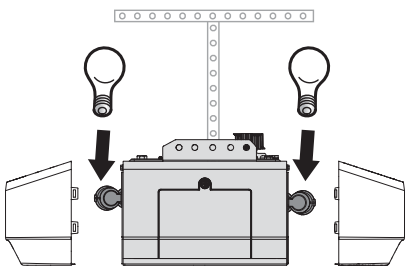

PASO 7. Fijar la soga y manija de liberación de emergencia

⚠ ADVERTENCIA

Para evitar posibles LESIONES GRAVES o la MUERTE por la caída de la puerta de garaje:

- Si es posible, use la palanca de liberación de emergencia para desenganchar el carro SOLO cuando la puerta del garaje esté CERRADA. Los resortes débiles o rotos o una puerta no balanceada podrían causar que la puerta caiga rápido o de forma repentina.
- NUNCA use la palanca de liberación de emergencia a menos que la entrada del garaje esté libre de personas y sin obstrucciones.
- NUNCA use la manija para abrir o cerrar la puerta. Si se desata el nudo de la cuerda, podría caerse.

1. Inserte un extremo de la soga de liberación de emergencia a través de la manija. Asegúrese de que "NOTICE" esté boca arriba. Fije con un nudo alto a al menos 1" (2.5 cm) desde el extremo de la cuerda para evitar que se deslice.
2. Inserte el otro extremo de la soga de liberación de emergencia a través del orificio en el brazo de liberación del carro. Monte la liberación de emergencia al alcance pero al menos a 6 pies (1.83 m) por encima del suelo, evitando el contacto con vehículos para evitar la liberación accidental, y fije con un nudo simple.

NOTA: *De ser necesario cortar la soga de liberación de emergencia, selle el extremo cortado con un fósforo o encendedor para evitar que se desate. Asegúrese de que la soga y manija de liberación de emergencia estén por arriba de todos los vehículos para evitar enredos.*

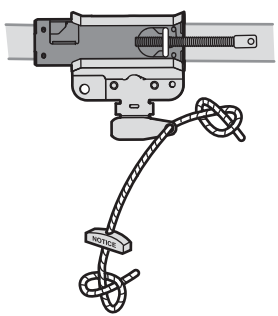

PASO 8. Instalación del soporte de la puerta

⚠ PRECAUCIÓN

Las puertas de garaje de fibra de vidrio, aluminio o de acero liviano REQUERIRÁN refuerzo ANTES de la instalación del soporte de la puerta. Comuníquese con el fabricante de la puerta de garaje o con el distribuidor de instalación para obtener instrucciones sobre refuerzos del abrepuertas o un kit de refuerzo. Si no se refuerza la sección superior según lo requerido de acuerdo con el fabricante de la puerta, se podría anular la garantía de la puerta.

Se necesita un refuerzo horizontal y vertical para puertas de garaje livianas (fibra de vidrio, aluminio, acero, puertas con paneles de vidrio, etc.) (no proporcionado). Un soporte de refuerzo horizontal debe ser lo suficientemente largo como para ser fijado a dos o tres soportes verticales. Un soporte de refuerzo vertical debe cubrir la altura del panel superior. Comuníquese con el fabricante de la puerta de garaje o con el distribuidor de instalación para obtener instrucciones sobre refuerzos del abrepuertas o un kit de refuerzo.

NOTA: *Muchos kits de refuerzo para puertas permiten la conexión directa del pasador de horquilla y el brazo de la puerta. En este caso, no necesitará el soporte de la puerta; proceda al paso siguiente.*

OPCIÓN A: PUERTAS SECCIONALES

1. Centre el soporte de la puerta en la línea central vertical previamente marcada que se utiliza para la instalación del soporte del cabezal. Observe la colocación correcta de la posición UP (SUBIR), tal como aparece impreso dentro del soporte.
2. Posicione el borde superior del soporte de 2"-4" (5-10 cm) debajo del borde superior de la puerta, O BIEN directamente debajo de cualquier soporte estructural a través de la parte superior de la puerta.
3. Marque, taladre orificios e instale tal como se indica, según la construcción de su puerta.

Puertas metálicas o livianas que usan un soporte de hierro angular vertical en el soporte del panel de la puerta y en el soporte de la puerta:

- Taladre orificios de sujeción de 3/16". Fije el soporte de la puerta usando los dos tornillos autorroscantes de 1/4"-14x5/8". (Figura 1)
- Como alternativa, use dos pernos de 5/16"-18x2", arandelas de seguridad y tuercas (no suministrados). (Figura 2)

Puertas metálicas, aisladas o livianas reforzadas en la fábrica:

- Taladre orificios de sujeción de 3/16". Fije el soporte de la puerta usando los tornillos autorroscantes. (Figura 3)

Puertas de madera:

- Use los orificios para el soporte de la puerta superior e inferior o de lado a lado. Taladre orificios de 5/16" a través de la puerta y fije el soporte con pernos de carrocería de 5/16"-18 x 2", arandelas de seguridad y tuercas (no se suministran). (Figura 4)

NOTA: *Los tornillos autorroscantes de 1/4"-14x5/8" no están previstos para su uso en puertas de madera.*

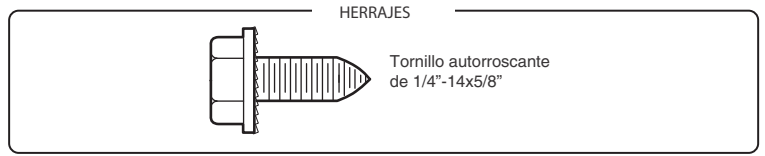

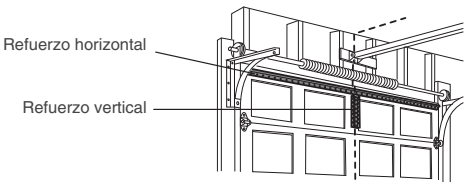

FIGURA 1

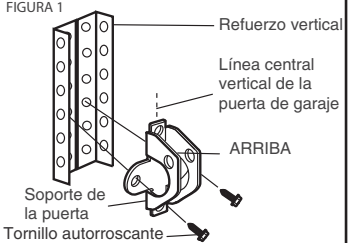

FIGURA 2

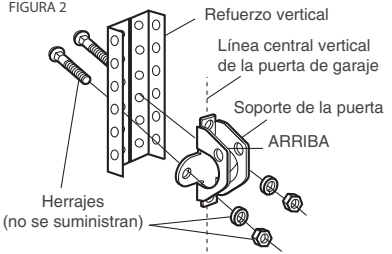

FIGURA 3

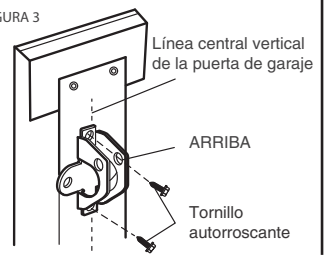

FIGURA 4

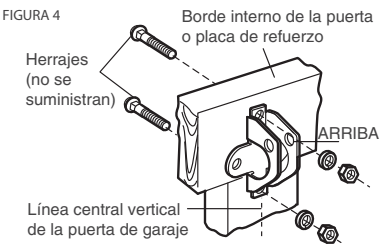

PASO 8. Instalación del soporte de la puerta (continuación)

OPCIÓN B: PUERTAS DE UNA PIEZA

1. Centre el soporte de la puerta en la parte superior de la puerta, alineado con el soporte del cabezal, tal como se muestra.
2. Marque los orificios de izquierda y derecha, o bien de arriba y de abajo.

Puertas de metal:

- Taladre agujeros piloto de 3/16" y sujete el soporte con los tornillos autorroscantes suministrados.

Puertas de madera:

- Taladre orificios de 5/16" y use pernos de carrocería 5/16"-18x2", arandelas y tuercas (no se suministran) o tornillos tirafondos de 5/16"x1-1/2" (no se suministran) en función de lo que necesite su instalación.

NOTA: *El soporte de la puerta puede instalarse en el borde superior de la puerta si lo requiere la instalación. (Consulte el dibujo de colocación opcional con líneas de puntos.)*

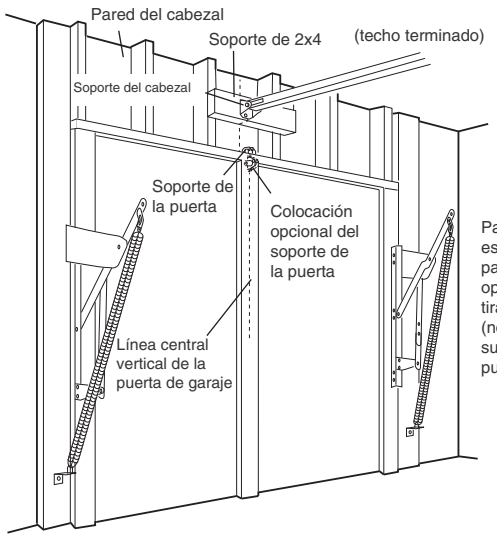

Para una puerta sin estructura expuestas, o para la instalación opcional, use tornillos tirafondos de 5/16"x1-1/2" (no suministrados) para sujetar el soporte de la puerta.

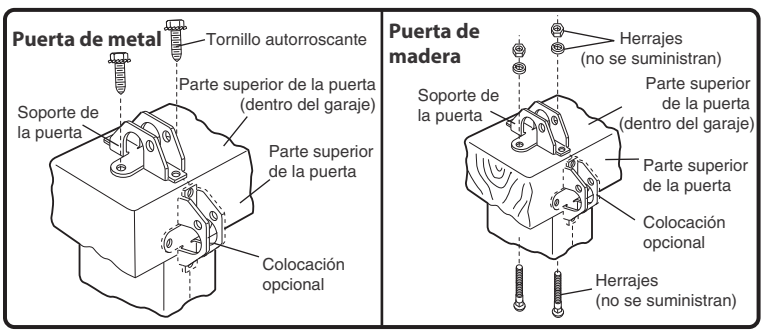

PASO 9. Conexión del brazo de la puerta al carro

⚠ PRECAUCIÓN

NOTA: Siga siempre las especificaciones del fabricante del operador en cuanto al ángulo y la configuración del brazo. Una alineación incorrecta puede afectar el rendimiento o la seguridad del sistema.

La instalación variará según el tipo de puerta de garaje. Siga las instrucciones que correspondan a su puerta.

OPCIÓN A: PUERTAS SECCIONALES

IMPORTANTE: *La ranura en el brazo recto de la puerta DEBE estar orientada en dirección opuesta al brazo curvo de la puerta.*

1. Cierre la puerta. Desconecte el carro jalando de la manija de liberación de emergencia.
2. Fije el brazo recto de la puerta al carro exterior con el pasador de horquilla. Fije con el sujetador de anillo.
3. Fije el brazo curvo de la puerta al soporte de la puerta con el pasador de horquilla. Fije con el sujetador de anillo.
4. Una las secciones del brazo. Encuentre dos pares de orificios que se alineen y una las secciones. Seleccione orificios lo más apartados posible para aumentar la rigidez del brazo de la puerta y fíjelos con los pernos, tuercas y arandelas de seguridad.
5. Jale de la manija de liberación de emergencia hacia el abrepuertas de garaje hasta que el brazo de liberación del carro quede horizontal. El carro se volverá a enganchar automáticamente cuando se active el abrepuertas de garaje.

NOTA: *Si los orificios en el brazo curvo de la puerta y el brazo recto de la puerta no se alinean, invierta la dirección del brazo recto de la puerta, seleccione dos agujeros (lo más alejados posible) y fíjelo con pernos, tuercas y arandelas de seguridad. Si el brazo recto de la puerta cuelga demasiado hacia abajo, puede cortar el exceso de material según sea necesario para alinearlo en mejor proporción con el extremo sólido del brazo curvo de la puerta.*

NOTA: *Cuando la puerta del garaje está en la posición completamente cerrada, el brazo curvo que conecta al operador con la puerta debe colocarse de manera que la parte inferior del brazo, que se extiende desde el soporte de la puerta, esté lo más cerca posible de la horizontal. Esta alineación garantiza un apalancamiento mecánico óptimo y un funcionamiento suave del operador de la barra de tiro.*

REFUERZO DE PUERTAS DE GARAJE SECCIONALES LIGERAS

Para garantizar el funcionamiento seguro y fiable de un abrepuertas de garaje, es fundamental reforzar la sección superior de las puertas de garaje seccionales ligeras de acuerdo con las especificaciones del fabricante.

- Este refuerzo fortalece el área donde el brazo del operador se conecta a la puerta, lo que le permite soportar las fuerzas repetidas aplicadas durante los ciclos de apertura y cierre.
- Sin el refuerzo adecuado, la sección superior puede flexionarse, deformarse o fallar con el tiempo, lo que comprometería tanto el rendimiento como la seguridad de todo el sistema.

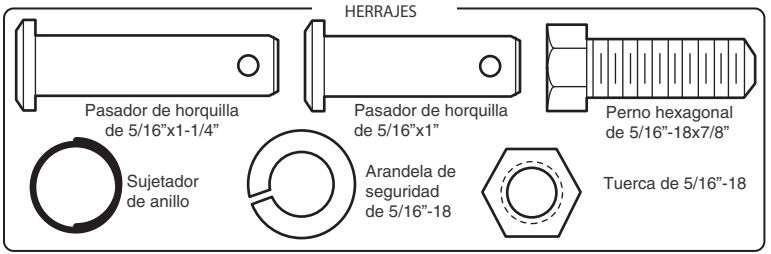

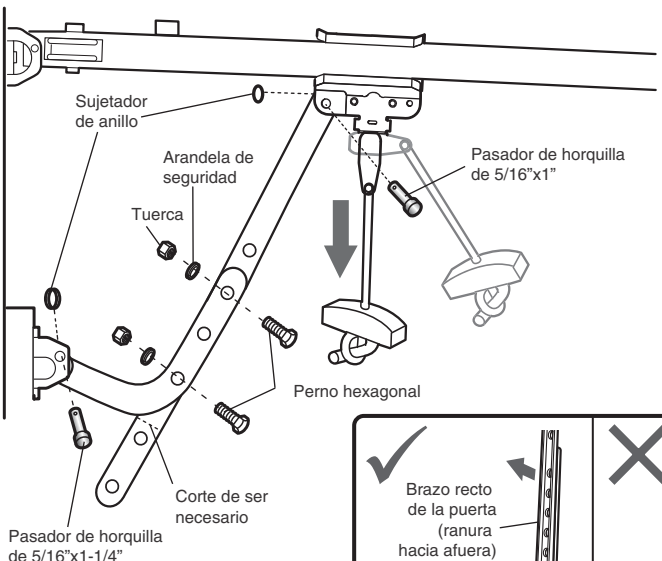

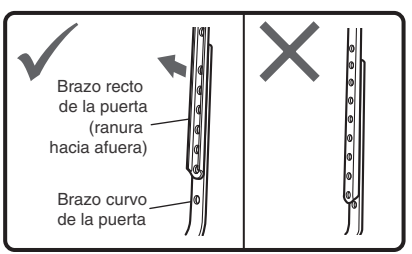

PASO 9. Conexión del brazo de la puerta al carro (continuación)
OPCIÓN B: PUERTAS DE UNA PIEZA

IMPORTANTE: *La ranura en el brazo recto de la puerta DEBE estar orientada en dirección opuesta al brazo curvo de la puerta.*

1. Cierre la puerta. Desconecte el carro jalando de la manija de liberación de emergencia.
2. Fije el brazo recto de la puerta y el brazo curvo de la puerta en la mayor longitud posible (con 2 o 3 orificios superpuestos) usando los pernos, tuercas y arandelas.
3. Fije el brazo recto de la puerta al soporte de la puerta usando el pasador de horquilla. Fije con el sujetador de anillo.
4. Fije el brazo curvo de la puerta al carro usando el pasador de horquilla. Fije con el sujetador de anillo.
5. Jale de la manija de liberación de emergencia hacia el abrepuertas de garaje hasta que el brazo de liberación del carro quede horizontal.

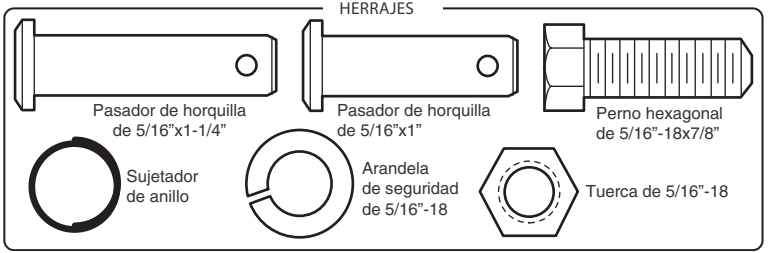

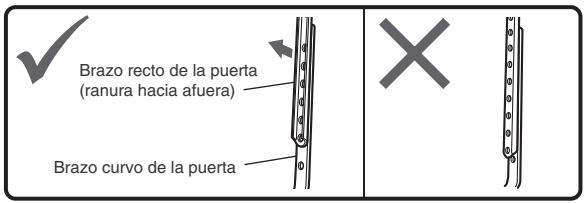

Puerta de una pieza sin guía

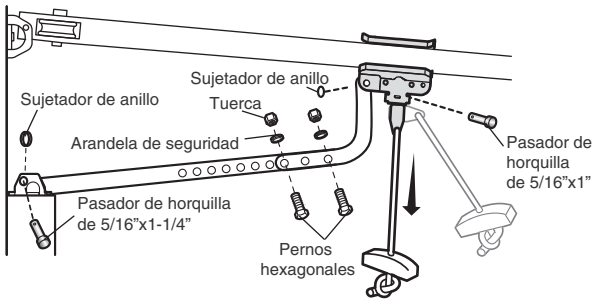

Puerta de una pieza con guía

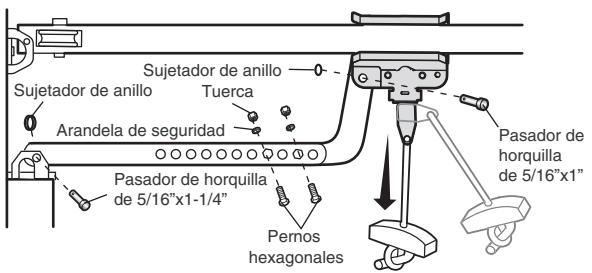

PASO 10. Panel de control multifunción

⚠ ADVERTENCIA

Para evitar posibles LESIONES GRAVES o la MUERTE por electrocución:

- Asegúrese de que la alimentación NO esté conectada ANTES de instalar el control de la puerta.
- SOLO conecte a cables de baja tensión de 12 VOLTIOS.

Para evitar posibles LESIONES GRAVES o la MUERTE por el cierre de la puerta de garaje:

- Instale el control de la puerta a la vista de la puerta de garaje, fuera del alcance de niños pequeños a una altura mínima de 5 pies (1.5 m) sobre pisos, descansos, escalones u otras superficies adyacentes de tránsito, y lejos de TODAS las piezas móviles de la puerta.
- NUNCA permita que los niños operen o jueguen con los botones pulsadores del control de la puerta o los transmisores del control remoto.
- SOLO active la puerta cuando pueda verse con claridad, esté correctamente ajustada y no haya obstrucciones al recorrido de la puerta.
- Mantenga SIEMPRE la puerta de garaje a la vista hasta que esté completamente cerrada. NUNCA permita que nadie se ponga en el camino de una puerta que se está cerrando.

INTRODUCCIÓN

Instale el control de la puerta a la vista de la puerta, a una altura mínima de 5 pies (1.5 m) sobre pisos, descansos, escalones u otras superficies adyacentes de tránsito, donde los niños pequeños no puedan alcanzarlo y lejos de TODAS las piezas móviles de la puerta.

NOTA: *Su producto puede verse diferente al de las ilustraciones.*

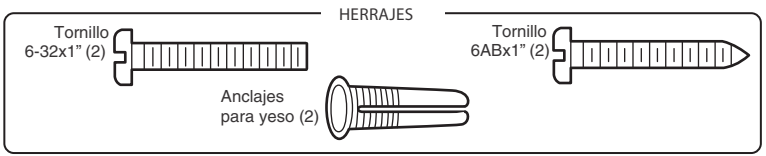

1. Desenchufe el abrepuertas de garaje para evitar que se active durante el cableado. Desconecte la batería del abrepuertas de garaje (si corresponde).
2. Separe los cables y pele 7/16" (11 mm) de aislamiento del extremo de cada cable.
3. Conecte un cable a cada uno de los dos tornillos en la parte trasera del control de la puerta. Los cables se pueden conectar a cualquiera de los tornillos.
4. Marque en la pared la ubicación de los dos orificios para los tornillos. Taladre dos orificios de 5/32" (4 mm).
5. Golpee los anclajes con un martillo si la instalación se realiza sobre paneles de yeso. Coloque los dos tornillos.
6. Coloque el orificio inferior del panel de control sobre el tornillo (a) y deslícelo hacia abajo hasta colocarlo en su lugar (b).
7. Levante la barra de empuje del panel de control y marque el orificio superior.
8. Quite el panel de control de la pared y haga un orificio de 5/32" (4 mm) para el tornillo superior. Golpee el anclaje con un martillo si la instalación se realiza sobre paneles de yeso.
9. Coloque el orificio inferior del panel de control sobre el tornillo y deslícelo hacia abajo hasta colocarlo en su lugar. Instale el tornillo superior y cierre la barra de empuje.

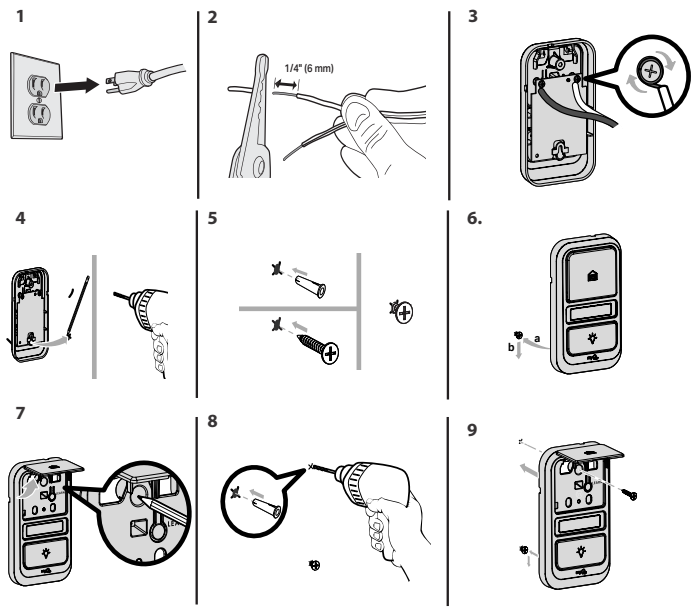

PASO 11. Cómo conectar el control de la puerta al abrepuertas de garaje

1. Separe los cables y pele 7/16" (11 mm) de aislamiento del extremo de cada cable.
2. Conecte uno de los cables al terminal rojo, y el otro, al terminal blanco. Para insertar o liberar el cable, presione la lengüeta con la punta del destornillador.

HERRAJES

Grapa aislada (no se muestra)

1

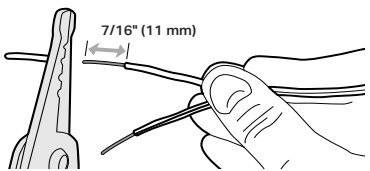

2

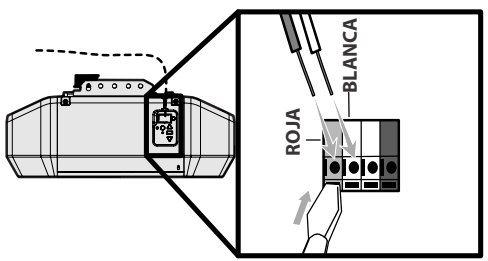

PASO 12. Pegue las etiquetas de advertencia

1. Pegue la etiqueta de advertencia de atrapamiento en la pared cerca del panel de control con tachuelas o grapas.
2. Coloque la etiqueta de prueba de liberación manual/inversión de seguridad en un lugar visible en el interior de la puerta de garaje.

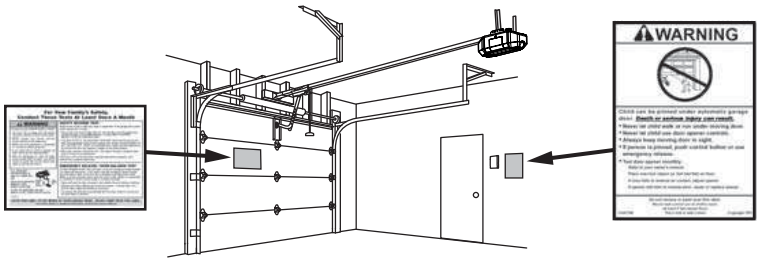

PASO 13. Instalación del Protector System®

⚠ ADVERTENCIA

Asegúrese de que la alimentación NO esté conectada al abrepuertas de garaje ANTES de instalar el sensor de inversión de seguridad.

Para evitar posibles LESIONES GRAVES o la MUERTE por el cierre de la puerta de garaje:

- Conecte y alinee correctamente el sensor de inversión de seguridad. Este dispositivo de seguridad requerido NO SE DEBE desactivar.
- Instale el sensor de inversión de seguridad de modo que el haz esté a una altura NO MAYOR a 6" (15 cm) sobre el suelo del garaje.

IMPORTANTE: *Los sensores de inversión de seguridad DEBEN estar conectados y alineados correctamente antes de que el abrepuertas de garaje se mueva hacia abajo.*

El Protector System® incluye dos sensores de inversión de seguridad que utilizan un haz de luz para evitar que la puerta del garaje se cierre. El sensor emisor (LED ámbar) transmite el haz al sensor receptor (LED verde) cuando ambos están alimentados y alineados. El sensor receptor tiene una etiqueta en la parte de atrás. Si un obstáculo interrumpe el haz de luz mientras la puerta se está cerrando, esta se detendrá y retrocederá hasta la posición de apertura total.

Al instalar los sensores de inversión de seguridad, compruebe lo siguiente:

- Que los sensores estén instalados DENTRO del garaje.
- Que las lentes de los sensores estén enfrentadas.
  IMPORTANTE: No permita que la luz del sol llegue directamente al sensor receptor (LED verde).
- Que el haz del sensor no esté a más de 6" (15 cm) del suelo y que el haz de luz no esté obstruido.

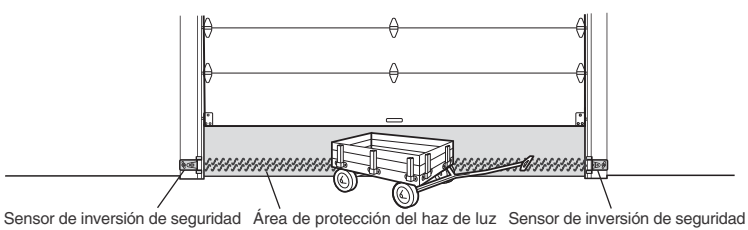

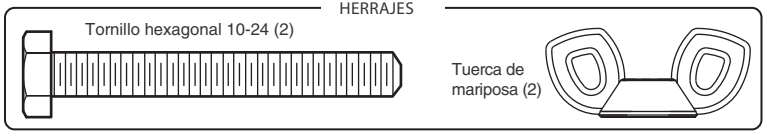

Los sensores de inversión de seguridad se diseñaron para engancharse en la guía de la puerta con los soportes de sensores suministrados. Si la guía de la puerta no puede sostener el soporte del sensor, se recomienda una instalación en la pared. El haz del sensor no debe estar a más de 6" (15 cm) encima del suelo.

INSTALACIÓN DE LAS GUÍAS DE LA PUERTA

1. Deslice los brazos curvos del soporte del sensor alrededor del borde de la guía de la puerta. Colóquelo en su lugar de forma que el soporte del sensor quede a ras de la guía.
2. Deslice el tornillo hexagonal por el sensor.
3. Fije el sensor al soporte con la tuerca de mariposa. Asegúrese de que el soporte no obstruya la lente.

Repita los pasos con el otro sensor de la guía de la puerta opuesta. Ambas lentes deben estar enfrentadas entre sí.

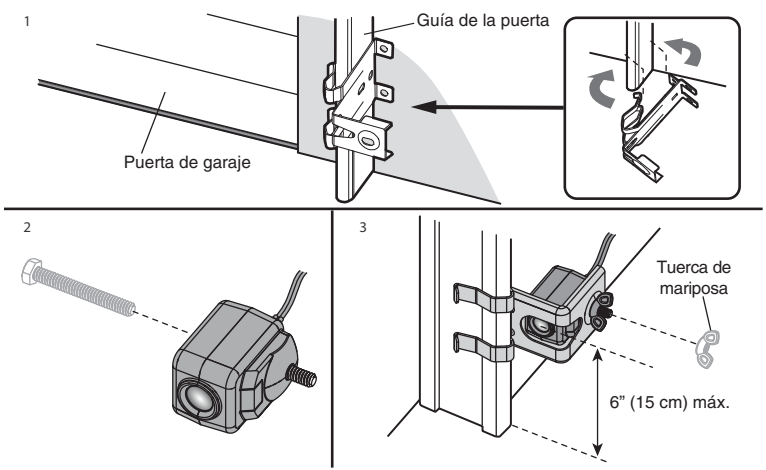

PASO 13. Instalación del Protector System® (continuación)

OPCIÓN DE PARED

Asegúrese de que los soportes de cada lado estén apartados de las guías de la puerta y tengan la misma distancia de modo que los sensores se alineen correctamente. Si se requiere mayor distancia, use soportes de extensión 041A5281-1 (no se suministran) o bloques de madera.

1. Fije el soporte del sensor contra la pared con dos tornillos tirafondos (no se suministran).
2. Deslice el tornillo hexagonal por el sensor.
3. Fije el sensor al soporte con la tuerca de mariposa. Asegúrese de que el soporte no obstruya la lente.

Repita los pasos con el otro sensor en el lado opuesto de la puerta del garaje. Ambas lentes deben estar enfrentadas entre sí.

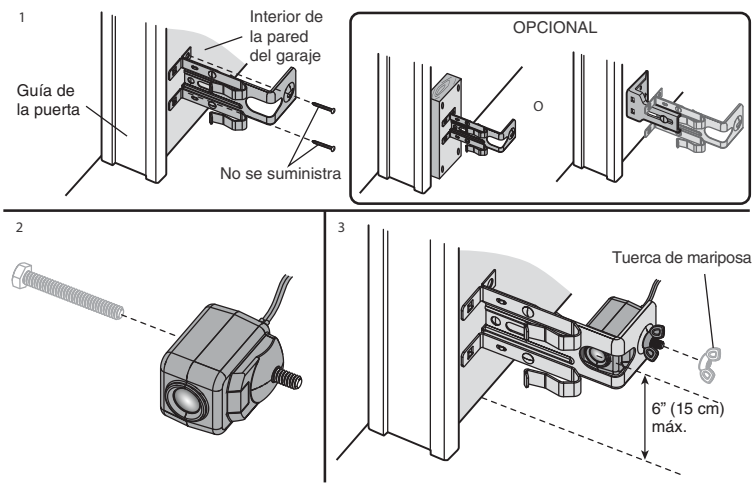

OPCIÓN DE PISO

1. Mida la posición de ambos soportes de sensor, de modo que queden a la misma distancia de la pared y sin obstrucciones.
2. Conecte el soporte al piso con anclajes para concreto (no se suministran).
3. Deslice el tornillo hexagonal por el sensor.
4. Fije el sensor al soporte con la tuerca de mariposa. Asegúrese de que el soporte no obstruya la lente.

Repita los pasos con el otro sensor en el lado opuesto de la puerta del garaje. Ambas lentes deben estar enfrentadas entre sí

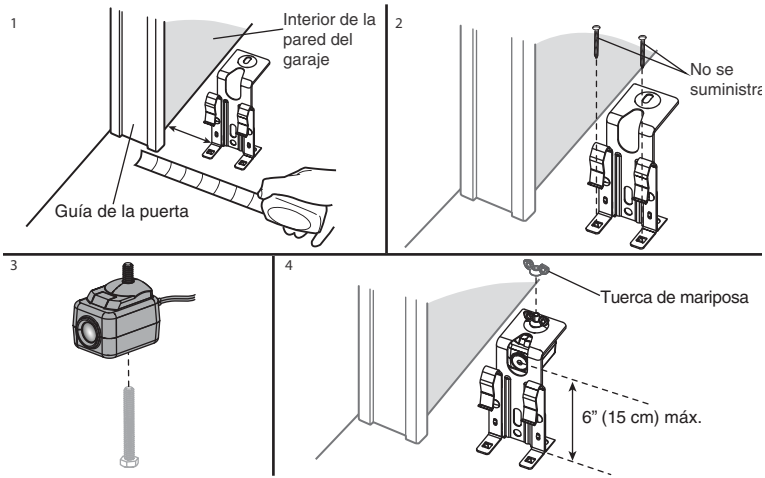

PASO 14. Conexión de los sensores de inversión de seguridad

Si su garaje tiene un cableado previo para los sensores de inversión de seguridad, consulte la OPCIÓN B: INSTALACIÓN CON PRECABLEADO en la página 28.

OPCIÓN A: INSTALACIÓN SIN PRECABLEADO

1. Pase el cable de ambos sensores hasta el abrepuertas de garaje. Fije con grapas, pero NO perfore el cable.
2. Separe los cables del sensor y pele el aislamiento de los extremos. Retuerza entre sí los dos cables blancos. Luego, retuerza entre sí los dos cables blanco/negro.
3. Con un destornillador, empuje las pestañas del terminal e inserte los cables blancos en el terminal blanco. Inserte los cables blanco/negro en el terminal gris.

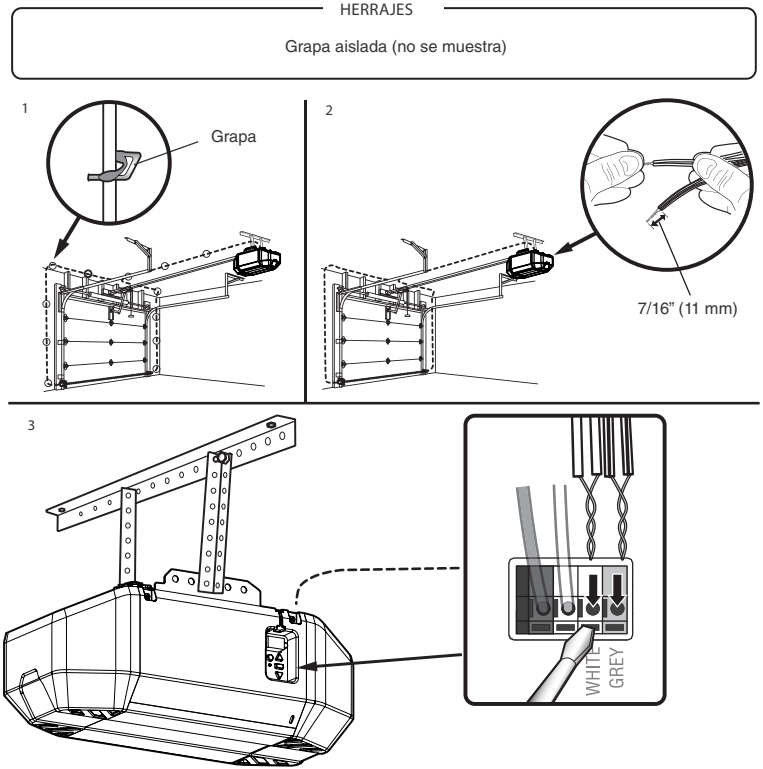

PASO 14. Conexión de los sensores de inversión de seguridad (continuación)

OPCIÓN B: INSTALACIÓN CON PRECABLEADO

1. Corte los cables del sensor y asegúrese de que quede suficiente cable para llegar a los cables precolocados de la pared.
2. Separe los cables del sensor y pele el aislamiento de los extremos. Elija dos de los cables precolocados y pele el aislamiento de los extremos. Elija el mismo color de cables precolocados para cada sensor.
3. Conecte los cables precolocados a los cables del sensor con tuercas mariposa y asegúrese de que los colores correspondan a cada sensor
4. En el abrepuertas de garaje pele el extremo de los cables ya conectados a los sensores. Retuerza entre sí los cables del mismo color.
5. Con un destornillador, empuje las fichas del terminal e inserte el cable de color conectado al cable blanco del sensor en el terminal blanco. Inserte el cable del otro color conectado al cable blanco/negro del sensor en el terminal gris.

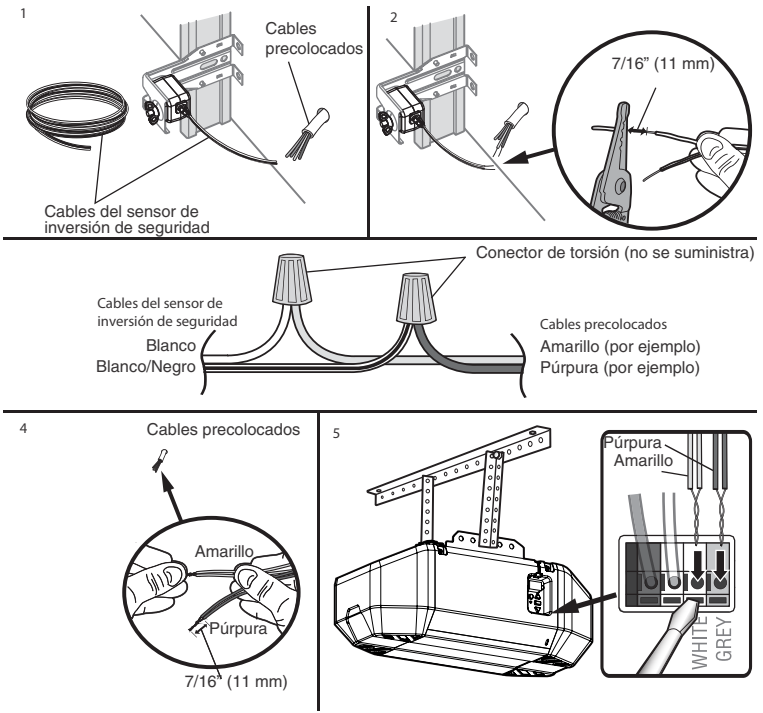

PASO 15. Conexión de la alimentación

⚠ ADVERTENCIA

Para evitar posibles LESIONES GRAVES o la MUERTE por electrocución o incendio:

- Asegúrese de que la alimentación NO esté conectada al abrepuertas, y de desconectar la alimentación al circuito ANTES de quitar la cubierta para establecer una conexión de cableado permanente.
- La instalación de la puerta del garaje y el cableado DEBEN cumplir con TODOS los códigos de construcción y electricidad locales.
- NUNCA use una extensión, un adaptador de dos cables ni cambie el enchufe de NINGUNA manera para que encaje en el tomacorriente. Asegúrese de que el abrepuertas esté conectado a tierra.

⚠ CAUTION

RECOMENDADO: Es posible que sea necesario consultar a un profesional para realizar las siguientes tareas de cableado.

Para evitar dificultades en la instalación, no ponga en funcionamiento el abrepuertas en este momento.

Para reducir el riesgo de descarga eléctrica, el abrepuertas de garaje tiene un enchufe con conexión a tierra mediante una tercera clavija. Este enchufe solo encajará de una manera en un tomacorriente con conexión a tierra. Si el enchufe no encaja en el tomacorriente, llame a un electricista capacitado para instalar uno adecuado.

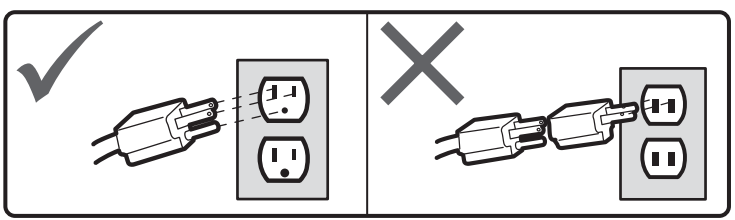

HAY DOS OPCIONES PARA CONECTAR LA ALIMENTACIÓN-PUEDEN NO INCLUIRSE ARTÍCULOS ADICIONALES:

OPCIÓN A: CABLEADO TÍPICO

1. Enchufe el abrepuertas de garaje en un tomacorriente conectado a tierra.
2. NO ponga en funcionamiento el abrepuertas de garaje en este momento.

OPCIÓN B: CABLEADO PERMANENTE

Si el código eléctrico local requiere un cableado permanente, consulte el siguiente procedimiento. Para hacer una conexión permanente a través del orificio de 7/8" en la parte superior de la unidad del motor (de acuerdo con el código local):

1. Asegúrese de que NO se haya desconectado la alimentación eléctrica al abrepuertas y desconecte la alimentación eléctrica al circuito.
2. Quite los tornillos de la cubierta de la unidad del motor y aparte la cubierta.
3. Corte el cable de alimentación a 6" (15.2 cm) de la parte superior del abrepuertas de garaje.
4. Quite el alivio de tensión.
5. Tire de los cables del cordón de alimentación hacia el abrepuertas de garaje.
6. Instale el conducto o el adaptador de cable flexible en el orificio de 7/8".
7. Pase los cables permanentes a través del conducto en el orificio de 7/8". Retire el aislamiento de los extremos de todos los cables.
8. Conecte el cable negro (de línea) al cable negro existente; el cable blanco (neutro) al cable blanco existente; y el cable de conexión a tierra al cable de conexión a tierra verde existente con conectores para cables. El abrepuertas debe estar conectado a tierra.
9. Fije correctamente los cables con amarres plásticos de modo que los cables no entren en contacto con piezas en movimiento.

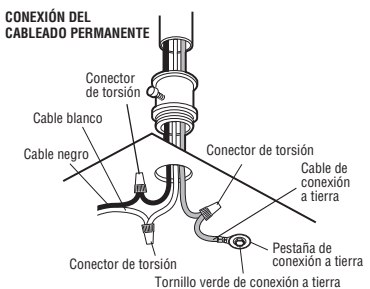

PASO 16. Alineación de los sensores de inversión de seguridad

IMPORTANTE: *Los sensores de inversión de seguridad DEBEN estar conectados y alineados correctamente antes de que el abrepuertas de garaje se mueva hacia abajo.*

Cuando el abrepuertas de garaje reciba alimentación, verifique los sensores de inversión de seguridad. Si los sensores están bien alineados y cableados, ambos LED se encenderán de manera fija.

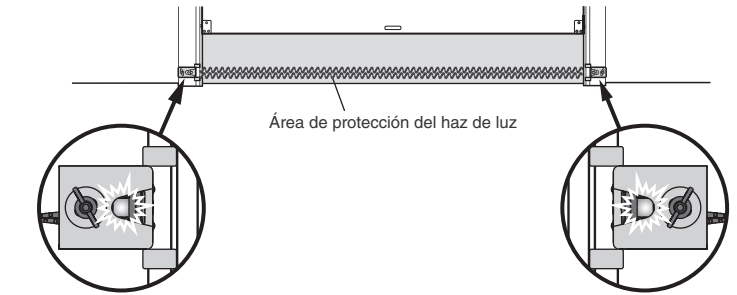

Para alinear los sensores de inversión de seguridad:

1. Afloje las tuercas de mariposa.
2. Ajuste los sensores hacia arriba o abajo hasta que ambos LED se enciendan de manera fija, lo cual indica que están alineados.
3. Apriete la tuerca de mariposa para fijar el sensor..

CONSEJO: Después de apretar la tuerca de mariposa, mueva ligeramente los soportes del sensor con la mano sin bloquear el haz para asegurarse de que ambos LED permanezcan encendidos de manera constante. Si el ojo receptor parpadea mientras mueve los soportes, ajuste la alineación del sensor hasta que se alcance un brillo LED fijo antes de continuar..

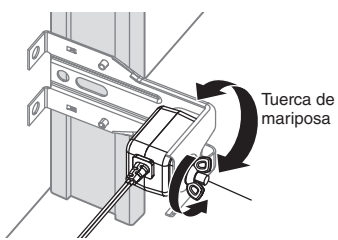

SOLUCIÓN DE PROBLEMAS DEL SENSOR DE SEGURIDAD

Si alguno de los LED del sensor está apagado, el sensor no está recibiendo alimentación eléctrica:

1. Verifique que reciba alimentación en el abrepuertas de garaje.
2. Verifique que el cable del sensor no esté en cortocircuito o roto.
3. Verifique que los sensores estén bien conectados; los cables blancos en el terminal blanco y los cables blanco/negro en el terminal gris.

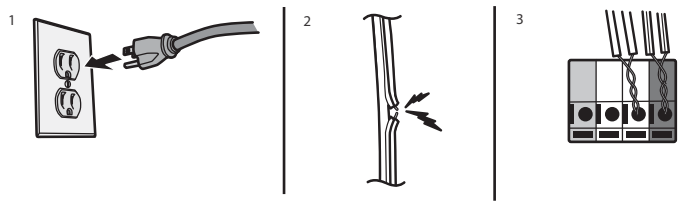

Si el LED del sensor receptor verde está parpadeando, los sensores están obstruidos o desalineados:

1. Verifique si hay obstrucciones en el haz de luz del sensor.
2. Alinee los sensores.
3. Si el sensor receptor (LED verde) está orientado hacia la luz solar directa, cambie el sensor receptor por el sensor emisor y repita el PASO 12, Instalación del Protector System®, en la página 25 para asegurar un correcto funcionamiento.

PASO 17. Comprobación de que el control de puerta está bien conectado

Si el control de la puerta se ha instalado y cableado correctamente, el LED de comando en el panel de control se encenderá fijamente.

LOS SIGUIENTES PASOS SON NECESARIOS PARA COMPLETAR LA INSTALACIÓN

- Introducción: Página 31
- Programación del recorrido: Página 32
- Configuración de fuerza automática: Página 32
- Prueba del sistema de inversión de seguridad: Página 33

Ajustes

Introducción

⚠ WARNING

Sin un sistema de inversión de seguridad correctamente instalado, las personas (en particular, los niños pequeños) podrían sufrir LESIONES GRAVES o la MUERTE como consecuencia del cierre de la puerta del garaje.

- Un ajuste incorrecto de los límites de recorrido de la puerta del garaje interferirá con el funcionamiento correcto del sistema de inversión de seguridad.
- Después de hacer CUALQUIER ajuste, DEBE probarse el sistema de inversión de seguridad. La puerta DEBE invertir su dirección de movimiento al entrar en contacto con un objeto de 1-1/2" (3.8 cm) de alto (o de 2x4 colocado plano) sobre el piso.

⚠ PRECAUCIÓN

Para evitar daños a los vehículos, asegúrese de que la puerta completamente abierta proporcione una holgura adecuada.

El abrepuertas de garaje está diseñado con controles electrónicos para facilitar la configuración y los ajustes. .

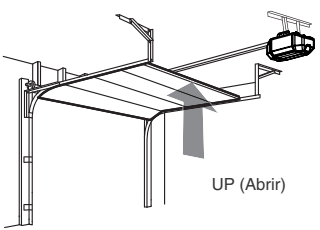

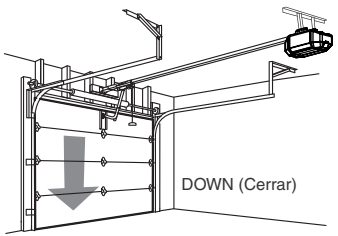

SOLO PUERTAS DE UNA PIEZA

Cuando establece el recorrido de subida de una puerta de una pieza, asegúrese de que la puerta no se incline hacia atrás cuando esté totalmente abierta (UP [SUBIR]). Si la puerta se inclina hacia atrás, se generará un forcejeo o tironeo innecesarios cuando la puerta se abra o cierre.

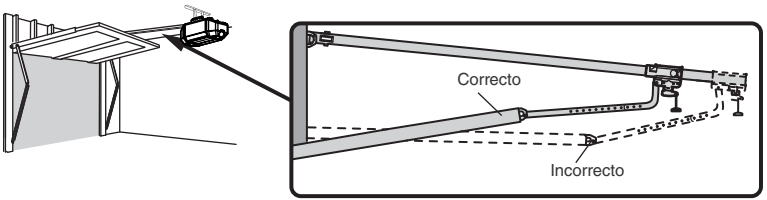

BOTONES DE PROGRAMACIÓN

Los botones de programación se encuentran en el lado izquierdo del panel del abrepuertas de garaje y se utilizan para programar el recorrido. Mientras programa, los botones UP (SUBIR) y DOWN (BAJAR) se pueden usar para mover la puerta según sea necesario.

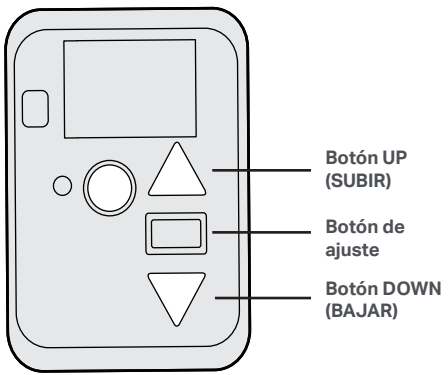

Ajustes

PASO 1. Programación del recorrido

⚠ ADVERTENCIA

Sin un sistema de inversión de seguridad correctamente instalado, las personas (en particular, los niños pequeños) podrían sufrir GRAVES LESIONES o la MUERTE como consecuencia del cierre de la puerta del garaje.

- Un ajuste incorrecto de los límites de recorrido de la puerta del garaje interferirá con el funcionamiento correcto del sistema de inversión de seguridad.
- Después de hacer CUALQUIER ajuste, DEBE probarse el sistema de inversión de seguridad. La puerta DEBE invertir su dirección de movimiento al entrar en contacto con un objeto de 1-1/2" (3.8 cm) de alto (o de 2x4 colocado plano) sobre el piso.

Mientras programa el desplazamiento, los botones UP (SUBIR) y DOWN (BAJAR) se pueden usar para mover la puerta según sea necesario. Los sensores de inversión de seguridad estarán desconectados durante el proceso de programación del recorrido. Durante la configuración de fuerza automática, la puerta se abrirá y cerrará automáticamente.

1 Mantenga presionado el botón de ajuste hasta que el botón UP (SUBIR) comience a parpadear o se oiga un pitido. Los sensores de inversión de seguridad estarán desconectados durante el proceso de programación del recorrido.

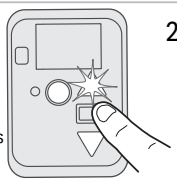

2 Mantenga presionado el botón UP (SUBIR) hasta que la puerta alcance la posición de SUBIDA deseada.



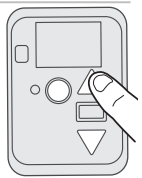

3 Una vez que la puerta esté en la posición de SUBIDA deseada, presione y suelte el botón de ajuste. Las luces del abrepuertas de garaje parpadearán dos veces, y el botón DOWN (BAJAR) comenzará a parpadear.

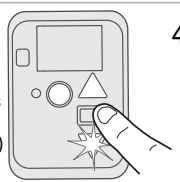

4 Mantenga presionado el botón DOWN (BAJAR) hasta que la puerta alcance la posición de BAJADA deseada.



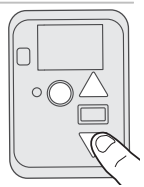

5 Una vez que la puerta alcance la posición DOWN (BAJAR) deseada, presione y suelte el botón de ajuste. Las luces del abrepuertas de garaje parpadearán dos veces. Se completó la programación del recorrido, y el abrepuertas ajustará automáticamente la fuerza de apertura.

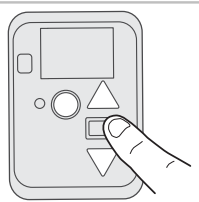

PASO 2. Configuración de fuerza automática

Una vez establecidas manualmente las posiciones de subida y bajada, los sensores de inversión de seguridad se reconectarán y se tornarán operacionales. Seguidamente, el abrepuertas ingresará en una operación de detección de fuerza al mover la puerta automáticamente para abrirla y cerrarla. El abrepuertas de garaje emitirá una alerta visual y audible antes de abrir y cerrar la puerta automáticamente. El abrepuertas de garaje emitirá un pitido tres veces, confirmando de este modo que se ha completado con éxito la configuración de fuerza automática. El ajuste está completo.

Si oye un pitido largo después de que la puerta intenta moverse, entonces no se ha completado satisfactoriamente la configuración de fuerza automática. Vuelva a iniciar el procedimiento a partir del paso 1 de Programación del recorrido.

Si las luces del abrepuertas de garaje parpadean 5 veces, entonces se ha llegado al límite de tiempo de programación y los límites de desplazamiento no se han fijado. Reinicie el proceso de programación del recorrido.





*Si las luces del abrepuertas de garaje parpadean 5 veces durante los pasos de Programación del recorrido, el tiempo de programación ha expirado. Si las luces del abrepuertas de garaje parpadean 10 veces durante los pasos de Programación el recorrido, los sensores de inversión de seguridad están desalineados u obstruidos. Cuando los sensores estén alineados y sin obstrucciones, haga que la puerta complete un ciclo de subida y bajada con el control remoto o los botones UP (SUBIR) y DOWN (BAJAR). La programación está terminada. Si no puede subir y bajar la puerta, repita los pasos de Programación del recorrido.

Ajustes

PASO 3. Prueba del sistema de inversión de seguridad

⚠ ADVERTENCIA

Sin un sistema de inversión de seguridad correctamente instalado, las personas (en particular, los niños pequeños) podrían sufrir GRAVES LESIONES o MUERTE como consecuencia del cierre de la puerta del garaje.

- El sistema de inversión de seguridad DEBE comprobarse cada mes.
- Después de hacer CUALQUIER ajuste, DEBE probarse el sistema de inversión de seguridad. La puerta DEBE invertir su dirección de movimiento al entrar en contacto con un objeto de 1-1/2" (3.8 cm) de alto (o una madera 2x4 colocada plana) sobre el piso.

1 Con la puerta completamente abierta, coloca una tabla de 1-1/2" (3.8 cm) (o una de 2x4 colocada horizontalmente) en el suelo, centrada debajo de la puerta de garaje.



2 Presione el botón Push (Pulsar) del control remoto para cerrar la puerta. La puerta DEBE invertir la dirección de movimiento al entrar en contacto con la tabla.



Si la puerta se detiene pero no invierte su sentido de movimiento:

1. Repita la programación del recorrido mediante el ajuste del límite de cierre más cerca del piso.
   NOTA *Es normal que el carro levante ligeramente el riel con un límite de cierre correctamente ajustado. Asegúrese de que la puerta esté completamente cerrada brindará la mejor oportunidad para realizar una prueba exitosa del sistema de inversión de seguridad.*
2. Repita la prueba de inversión de seguridad.

Si la prueba sigue fallando, llame a un técnico capacitado en puertas.

NOTA: *Al colocar la ubicación hacia abajo, si la puerta aún necesita cerrarse aproximadamente una pulgada, el riel debe inclinarse ligeramente hacia arriba. Este arco hacia arriba indica que se está aplicando presión adicional al sistema, lo que puede ser suficiente para que la prueba de inversión pase con éxito.*

PASO 4. Prueba del Protector System

⚠ ADVERTENCIA

Sin un sistema de inversión de seguridad correctamente instalado, las personas (en particular, los niños pequeños) podrían sufrir GRAVES LESIONES o MUERTE como consecuencia del cierre de la puerta del garaje.

1 Abra la puerta. Coloque una obstrucción en la trayectoria de la puerta.



2 Presione el botón Push (Pulsar) del control remoto para cerrar la puerta. La puerta no se moverá más de una pulgada (2.5 cm).

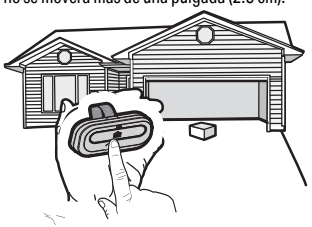

El abrepuertas de garaje no cerrará desde un control remoto si el LED de recepción está parpadeando en verde (alertándole del hecho de que el sensor está mal alineado u obstruido).

Batería de respaldo

Instale la batería

MODELO CMXB4230

⚠ WARNING

Para reducir el riesgo de INCENDIO o LESIONES:

- Desconecte TODA alimentación eléctrica y de batería ANTES de realizar CUALQUIER servicio o mantenimiento.
- Use SOLAMENTE la pieza n.° 4428 de Chamberlain para reemplazar la batería.
- NO deseche la batería quemándola. La batería puede explotar. Consulte las normas locales las instrucciones especiales para desecharlas.

⚠ CAUTION

Use SIEMPRE guantes protectores y protectores para la vista al cargar la batería o al trabajar cerca del compartimento de la batería.

La batería de respaldo de 12 V le permite entrar y salir del garaje, incluso cuando no hay electricidad. La batería no tiene que estar completamente cargada para operar el abrepuertas de garaje. Cuando el abrepuertas de garaje esté funcionando a batería, puede moverse más lento, y se deshabilitan las siguientes funciones:

- Luces del abrepuertas de garaje
- Control y monitorización de la aplicación myQ®
- Cierre sin supervisión, incluido el Temporizador de cierre

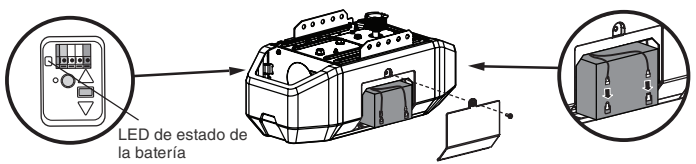

1. Desenchufe el abrepuertas de garaje.
2. Use un destornillador Phillips para retirar el panel lateral en el abrepuertas de garaje.
3. Inserte parcialmente la batería en el compartimento de la batería con los terminales hacia afuera.
4. Conecte los cables rojo (+) y negro (-) del abrepuertas de garaje a los terminales correspondientes en la batería.
5. Vuelva a colocar la cubierta de la batería.
6. Enchufe el abrepuertas de garaje.
7. Espere que el LED verde de estado de la batería comience a parpadear antes de continuar con la prueba de la batería.

Pruebe la batería

En función del nivel de energía, la batería puede necesitar que la cargue antes de realizar la prueba. El abrepuertas de garaje debe estar desenchufado para probar la batería.

1. Abra y cierre la puerta con el control remoto o el control de la puerta. Mientras el motor está encendido, el LED de estado de la batería se encenderá en color naranja fijo para indicar que el abridor está funcionando con energía de la batería o parpadeará para indicar que la energía de la batería es baja.
   ***NOTA**: El abrepuertas de garaje puede funcionar más lento si la batería no está completamente cargada.*
2. Enchufe el abrepuertas de garaje. Verifique que el LED de estado de la batería esté parpadeando en verde, lo que indica que la batería se está cargando.

Cargue la batería

La batería se carga cuando el abrepuertas de garaje está enchufado a un tomacorriente de 120 V CA que tenga corriente y requiere 24 horas para cargarse por completo. Una batería completamente cargada suministra 12 VCC al abrepuertas de garaje hasta por 24 horas de funcionamiento normal durante un corte de electricidad. Una vez restaurada la alimentación, la batería se recargará en 24 horas. La batería durará aproximadamente entre 1 o 2 años con un uso normal.

La batería incluye instrucciones de reemplazo. Para maximizar la vida útil de la batería y evitar daños, desconecte la batería cuando el abrepuertas de garaje esté desenchufado por un período largo, como en una casa de verano o invierno.

Estado de la batería

LED verde de estado de la batería: Todos los sistemas funcionan normalmente.

- Un LED verde fijo indica que la batería está completamente cargada.
- Un LED verde parpadeante indica que la batería se está cargando.

LED naranja de estado de la batería: El abrepuertas de garaje ha perdido alimentación y está en modo de batería de respaldo.

- Un LED naranja fijo mientras el motor está encendido indica que el abrepuertas de garaje está funcionando con la energía de la batería.
- Un LED naranja parpadeante mientras el motor está encendido indica que la batería está baja.
- El abrepuertas emite un pitido cada 2 segundos mientras se alimenta con la batería.

LED rojo de estado de la batería: Se debe reemplazar la batería.

- Un LED rojo fijo indica que la batería ya no puede almacenar carga. Llame al 1-888-331-4569 para comprar una batería de repuesto a fin de permitir que su sistema funcione durante un corte de electricidad.

Control de la aplicación myQ®

Conexión con su smartphone

NECESITARÁ LO SIGUIENTE:

- Wi-Fi® habilitado en un smartphone, una tablet o una laptop
- Conexión a Internet de banda ancha
- Señal Wi-Fi® en el garaje (se requiere 802.11b/g/n de 2.4 GHz), consulte la página 5
- La contraseña para su red doméstica (la cuenta principal del router, no la red de invitados)
- Número de serie de myQ® ubicado en el abrepuertas de garaje

DESCARGUE LA APLICACIÓN myQ® PARA CREAR UNA CUENTA Y CONECTARSE

Abra y cierre su puerta, reciba alertas y establezca horarios desde cualquier lugar. Los abrepuertas de garaje inteligentes conectados también reciben actualizaciones de software para garantizar que tengan las funciones más recientes. El abrepuertas de garaje debe funcionar durante un ciclo completo para poder activar la programación Wi-Fi®.

1. Descargue la aplicación myQ®.
2. Cree una cuenta y conéctese.

Si ya tiene la aplicación myQ® instalada:

1. Compruebe que su dispositivo móvil disponga del software más reciente.
2. Descargue la última versión de la aplicación myQ®.

GET IT ON Google Play Download on the App Store

Para obtener más información sobre la conexión de su abrepuertas de garaje, visite support.chamberlaingroup.com.
NOTA: *El control de la aplicación myQ® NO funcionará si el abrepuertas de garaje está funcionando con la batería. Para borrar los ajustes de Wi-Fi del abrepuertas, consulte la página 39.*

Google Play y el logotipo de Google Play son marcas comerciales de Google LLC.
App Store y los logotipos de Apple y App Store son marcas comerciales de Apple Inc.

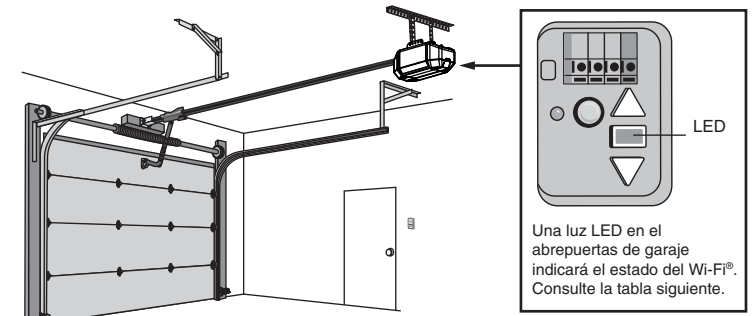

Una luz LED en el abrepuertas de garaje indicará el estado del Wi-Fi®. Consulte la tabla siguiente.

Estado del Wi-Fi	
LED	**Definición**
Azul	Apagado: el Wi-Fi® no está encendido. Parpadeante: el abrepuertas de garaje está en el modo learn (aprender) del Wi-Fi®. Fijo: dispositivo móvil conectado al abrepuertas de garaje.
Azul y verde	Parpadeante: intentando conectarse al enrutador.
Verde	Parpadeante: intentando conectarse al servidor de Internet. Fijo: se ha configurado el Wi-Fi® y el abrepuertas de garaje está conectado a Internet.

INSTRUCCIONES IMPORTANTES DE SEGURIDAD

⚠ ADVERTENCIA

Para reducir el riesgo de LESIÓN GRAVE o MUERTE:

1. LEA Y SIGA TODAS LAS ADVERTENCIAS E INSTRUCCIONES.
2. Mantenga SIEMPRE los controles remotos fuera del alcance de los niños. NUNCA permita que los niños operen o jueguen con los botones pulsadores del control de la puerta de garaje o los controles remotos.
3. SOLO active la puerta del garaje cuando esta pueda verse claramente, esté correctamente ajustada y no haya obstrucciones en el recorrido de la puerta.
4. Mantenga SIEMPRE la puerta de garaje en vista y lejos de personas y objetos hasta que esté completamente cerrada. NADIE DEBE CRUZAR EL CAMINO DE LA PUERTA MÓVIL.
5. NADIE DEBE PASAR DEBAJO DE UNA PUERTA PARCIALMENTE ABIERTA Y PARADA.
6. Si es posible, use la palanca de liberación de emergencia para desenganchar el carro SOLO cuando la puerta del garaje esté CERRADA. Tenga cuidado al utilizar esta liberación con la puerta abierta. Los resortes débiles o rotos o la puerta desequilibrada pueden hacer que la puerta abierta caiga rápida o inesperadamente y aumente el riesgo de LESIONES GRAVES o LA MUERTE.
7. NUNCA use la palanca de liberación de emergencia a menos que la entrada del garaje esté libre de personas y sin obstrucciones.
8. NUNCA use la palanca para abrir o cerrar la puerta del garaje. Si se desata el nudo de la cuerda, podría caerse.
9. Después de hacer CUALQUIER ajuste, DEBE probarse el sistema de inversión de seguridad.
10. El sistema de inversión de seguridad DEBE comprobarse cada mes. La puerta DEBE invertir la marcha al contacto con un objeto de 1-1/2" (3.8 cm) de alto (o una madera 2x4 colocada horizontalmente) en el suelo. Si no se ajusta correctamente el abrepuertas de garaje, aumenta el riesgo de ocasionar LESIONES GRAVES o MUERTE.
11. SIEMPRE MANTENGA LA PUERTA DEL GARAJE CORRECTAMENTE BALANCEADA (consulte la página 5). Una puerta mal balanceada podría NO invertir la dirección de movimiento cuando sea necesario y causar LESIONES GRAVES o la MUERTE.
12. Un técnico capacitado en sistemas de puertas DEBE realizar TODAS las reparaciones a cables, conjuntos de resortes y otros herrajes; TODOS están bajo tensión EXTREMA.
13. SIEMPRE desconecte la corriente eléctrica y de la batería del abrepuertas de garaje ANTES de realizar CUALQUIER reparación o de quitar cubiertas.
14. Este sistema del operador viene equipado con una característica de funcionamiento sin supervisión. La puerta podría moverse de forma inesperada. NADIE DEBE CRUZAR EL CAMINO DE LA PUERTA MÓVIL.
15. NO debe instalarse en una puerta de una sola pieza si se utilizan dispositivos o funciones que proporcionen un cierre sin supervisión. Los dispositivos y las funciones sin supervisión deben usarse SOLO con puertas seccionales.

16. GUARDE ESTAS INSTRUCCIONES.

Uso del abrepuertas de garaje

El abrepuertas de garaje puede activarse por medio de un control montado en la pared, un control remoto, una entrada inalámbrica sin llave o la aplicación myQ®.

Cuando la puerta esté cerrada y el abrepuertas de garaje esté activado, se abrirá la puerta. Si la puerta entra en contacto con una obstrucción durante la apertura, la puerta se detendrá, el abrepuertas emitirá un pitido y las luces parpadearán 5 veces. Cuando la puerta está en cualquier posición diferente de la posición cerrada y el abrepuertas de garaje está activado, se cerrará la puerta. Si la puerta de garaje entra en contacto con una obstrucción mientras se está cerrando, la puerta invertirá la dirección de movimiento, el abrepuertas emitirá un pitido y las luces parpadearán 5 veces.

Los sensores de inversión de seguridad no afectan el ciclo de apertura. El sensor de inversión de seguridad debe estar conectado y alineado correctamente antes de que el abrepuertas de garaje pueda moverse en la dirección de bajada.

Sin embargo, puede cerrar la puerta si mantiene presionado el botón en el control de la puerta o entrada sin llave hasta que la puerta quede completamente cerrada.

Las luces del abrepuertas de garaje se encenderán cuando el abrepuertas esté inicialmente enchufado, cuando se restaure la alimentación después de un corte o cuando se active el abrepuertas. Las luces del abrepuertas de garaje se apagarán automáticamente después de un tiempo establecido. Para ajustar la configuración de la luz, consulte la aplicación myQ.

Por eficiencia energética, la puerta de garaje entrará en modo de reposo cuando la puerta esté completamente cerrada. El modo de reposo apaga el abrepuertas de garaje hasta que se lo active. Mientras está en modo de reposo, las luces del abrepuertas y los LED del sensor de seguridad se apagarán. El abrepuertas de garaje no pasará al modo de reposo hasta que haya completado 5 ciclos de encendido.

Programación

Uso del panel de control multifunción del control de la puerta

PANEL DE CONTROL SUMINISTRADO CON PROGRAMACIÓN PREVIA, NO NECESITA PROGRAMARLO

Para agregar o reprogramar un panel de control, siga las instrucciones que figuran a continuación. Los paneles de control Craftsman más viejos NO son compatibles..

1. Busque el botón LEARN (APRENDER) en el abrepuertas de garaje (es posible que necesite una escalera). Presione y suelte de inmediato el botón LEARN (APRENDER).

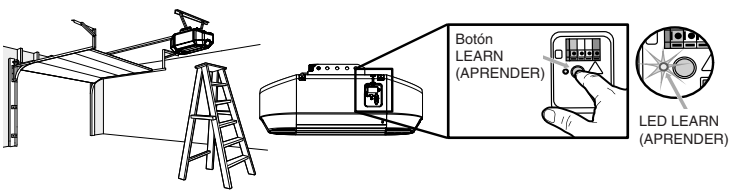

2. En un plazo de 30 segundos, mantenga presionada la barra de empuje del panel de control hasta que las luces del abrepuertas de garaje parpadeen o se escuchen dos clics.

PRUEBA DE ÉXITO:

Presione la barra de empuje del panel de control. Se activará el abrepuertas de garaje. Si el abrepuertas de garaje no se activa, repita los pasos de programación.

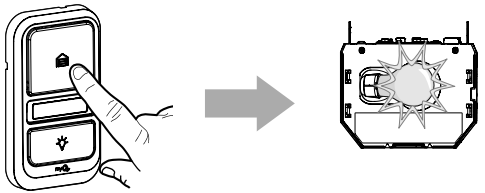

CONTROL DE PUERTA

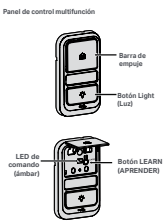

Programación

Control remoto e ingreso sin llave

CONTROL REMOTO SUMINISTRADO CON PROGRAMACIÓN PREVIA, NO NECESITA PROGRAMARLO.

Para agregar o reprogramar un control remoto, siga las instrucciones que figuran a continuación. Los controles remotos Chamberlain más viejos NO son compatibles.

PROGRAMACIÓN DE UN CONTROL REMOTO O TECLADO INALÁMBRICO PARA EL ABREPUERTAS DE GARAJE

1. Levante la barra de empuje. Presione el botón LEARN (APRENDER) dos veces (luego de la segunda pulsación, el LED del panel de control de la puerta parpadeará varias veces).

2a. En 30 segundos, mantenga presionado el botón del control remoto que desee utilizar. Suelte el botón cuando las luces del abrepuertas de garaje parpadeen o se oigan dos clics.

2b. En un plazo de 30 segundos, ingrese un número de identificación personal (PIN) de 4 a 8 dígitos que usted elija. Mantenga presionado el botón HOME (INICIO) hasta que las luces del abrepuertas de garaje parpadeen o se escuchen dos clics.

PRUEBA DE ÉXITO: Para operar el abrepuertas de garaje, presione el botón remoto que programó. La puerta del garaje debería activarse. Si no lo hace, repita los pasos de programación. Alternativamente, con la puerta de garaje cerrada, ingrese el PIN que programó y presione el botón HOME (INICIO). La puerta del garaje se abrirá entonces. Si no abre, repita los pasos de programación.

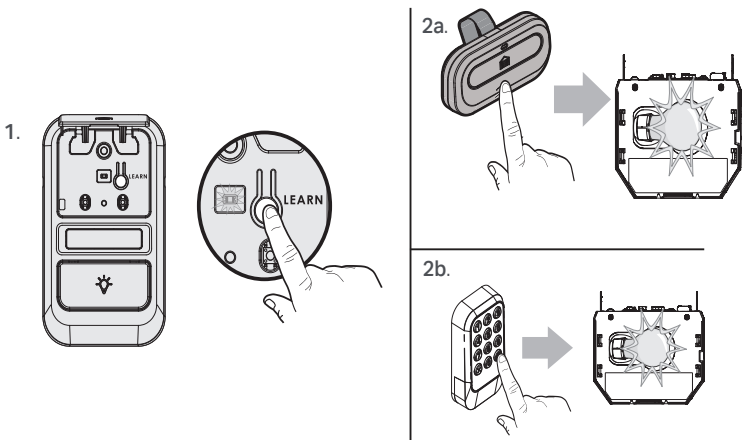

PROGRAMAR USANDO EL BOTÓN LEARN (APRENDER) DEL ABREPUERTAS DE GARAJE

1. Busque el botón LEARN (APRENDER).
2. Presione y suelte de inmediato el botón LEARN (APRENDER). El LED de LEARN (APRENDER) permanecerá encendido durante 30 segundos
3. Control remoto: Mantenga presionado el botón del control remoto que desee usar.
   Ingreso sin llave: Introduzca un número de identificación personal (PIN) de 4 dígitos de su elección en el teclado numérico de la entrada sin llave. Luego, mantenga presionado el botón ENTER (ENTRAR).

Suelte el botón cuando las luces del abrepuertas de garaje parpadeen o escuche dos clic..

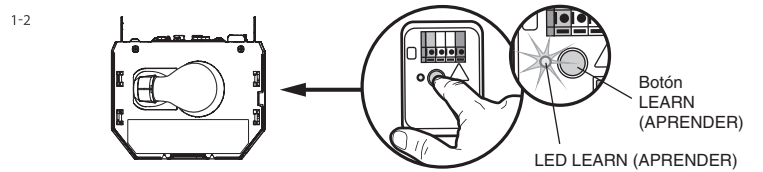

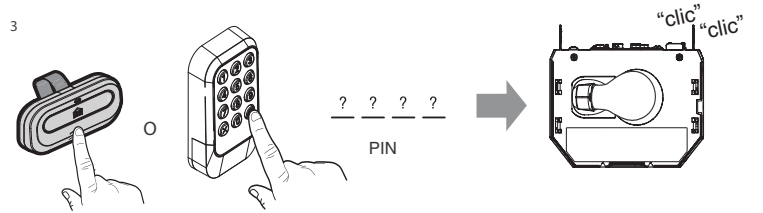

HomeLink®

Este abrepuertas es compatible con las versiones 4, 5 y 6 de HomeLink. La programación y el soporte de HomeLink se pueden obtener comunicándose directamente con HomeLink al 1-800-355-3515 o visitando su sitio web en www.HomeLink.com.

Programación

Borrar la memoria

BORRE TODOS LOS CONTROLES REMOTOS Y ENTRADAS SIN LLAVE

1. Mantenga presionado el botón LEARN (APRENDER) en el abrepuertas de garaje hasta que se apague el LED de aprender (aproximadamente 6 segundos). Todos los códigos del control remoto y de entrada sin llave ahora están borrados. Vuelva a programar cualquier accesorio compatible que desee utilizar.

BORRE TODOS LOS DISPOSITIVOS, INCLUIDOS LOS ACCESORIOS COMPATIBLES CON myQ®

1. Mantenga presionado el botón LEARN (APRENDER) en el abrepuertas de garaje hasta que se apague el LED Learn (Aprender) (aproximadamente 6 segundos).
2. Inmediatamente mantenga presionado el botón LEARN (APRENDER) una vez más hasta que se apague el LED Learn (Aprender). Todos los códigos ahora están borrados. Vuelva a programar cualquier accesorio compatible que desee utilizar.

BORRE LA CONEXIÓN DEL ABREPUERTAS DE GARAJE DE LA RED Wi-Fi® DOMÉSTICA

1. Mantenga presionado el botón negro de ajuste en el abrepuertas de garaje hasta que oiga 3 pitidos (aproximadamente 6 segundos).

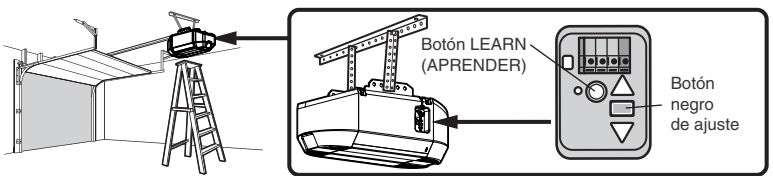

Apertura manual de la puerta

⚠ ADVERTENCIA

Para evitar posibles LESIONES GRAVES o la MUERTE por la caída de la puerta de garaje:

- Si es posible, use la palanca de liberación de emergencia para desenganchar el carro SOLO cuando la puerta del garaje esté CERRADA. Los resortes débiles o rotos o una puerta no balanceada podrían causar que la puerta caiga rápido o de forma repentina.
- NUNCA use la palanca de liberación de emergencia a menos que la entrada del garaje esté libre de personas y sin obstrucciones.
- NUNCA use la manija para abrir o cerrar la puerta. Si se desata el nudo de la cuerda, podría caerse.

DESCONECTE EL CARRO

1. La puerta debe estar completamente cerrada si es posible.
2. Jale de la manija de liberación de emergencia de manera tal que el brazo de liberación del carro quede en posición vertical. Ahora puede levantar y bajar la puerta tan seguido como sea necesario.

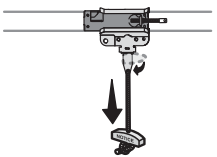

VUELVA A CONECTAR EL CARRO

1. Jale de la manija de liberación de emergencia hacia el abrepuertas de garaje para que el brazo de liberación del carro pase a la posición horizontal. El carro se reconectará con la siguiente operación de UP (SUBIR) o DOWN (BAJAR), ya sea manualmente o mediante el uso del control de la puerta o el control remoto.

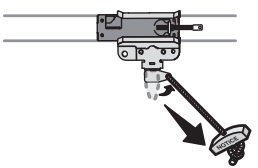

Mantenimiento

Programa de mantenimiento

MENSUAL

- Opere la puerta manualmente. Si no está balanceada o está atascada, llame a un técnico capacitado en sistemas de puertas.
- Verifique que la puerta se abra y cierre completamente. Ajuste si es necesario, consulte la página 32.
- Pruebe el sistema de inversión de seguridad. Ajuste si es necesario, consulte la página 33.

ANUAL

- Engrase los rodillos, los cojinetes y las bisagras de las puertas. El abrepuertas de garaje no requiere lubricación adicional. No engrase las guías de la puerta.
- Pruebe la batería de respaldo y considere reemplazar la batería para garantizar que el abrepuertas de garaje funcione durante un corte de electricidad, consulte la página 36 para probar la batería de respaldo.

Batería del control remoto

⚠ ADVERTENCIA

Para evitar posibles LESIONES GRAVES o la MUERTE:

- NUNCA permita que las baterías estén al alcance de los niños pequeños.
- Si alguien ingiere una batería, llame inmediatamente al médico.

Para reducir el riesgo de incendio, explosión o quemaduras químicas:

- Reemplace ÚNICAMENTE con baterías de botón CR2032 de 3 V.
- NO recargue, desmonte, caliente por encima de los 212 °F (100 °C) ni incinere.

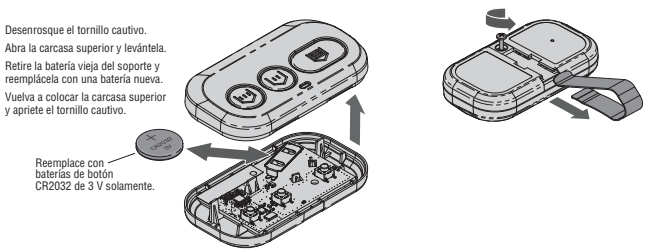

AVISO: Este dispositivo cumple con la parte 15 de las reglas de la FCC y de equipos RSS exentos de licencia del Departamento de Innovación, Ciencia y Desarrollo Económico de Canadá. El funcionamiento está sujeto a las siguientes dos condiciones: (1) este dispositivo no puede causar interferencia dañina, y (2) este dispositivo debe aceptar toda interferencia recibida, incluso la que puede causar un funcionamiento indeseado.

Los cambios o las modificaciones a esta unidad que no sean aprobados en forma expresa por la parte responsable del cumplimiento pueden invalidar el permiso del usuario para operar el equipo.

Este dispositivo debe instalarse de forma que se mantenga una distancia mínima de 20 cm (8") entre los usuarios/personas ajenas y el dispositivo.

Se probó que este dispositivo cumple con los límites de un dispositivo digital de clase B, de acuerdo con la Parte 15 de la normativa de la FCC y de los estándares ICES de Industry Canada. Estos límites están diseñados para brindar una protección razonable contra la interferencia dañina en una instalación residencial. Este equipo genera, utiliza y puede emitir energía de radiofrecuencia y, si no se instala y utiliza de acuerdo con las instrucciones, puede causar interferencias perjudiciales en las radiocomunicaciones. Sin embargo, no existe garantía de que no ocurra interferencia en una instalación en particular. Si este equipo causa interferencias perjudiciales en la recepción de radio o televisión, lo cual puede determinarse apagando y encendiendo el equipo, se recomienda al usuario que intente corregir la interferencia mediante una o más de las siguientes medidas:

Cambiar de dirección o de lugar la antena receptora.

Aumentar la separación entre el equipo y el receptor.

Conectar el equipo en un tomacorriente en un circuito diferente de donde esté conectado el receptor.

Consultar al vendedor o a un técnico de radio o TV con experiencia para que lo ayude..

Resolución de problemas

Tabla de diagnóstico

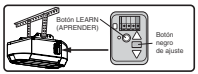

Su abrepuertas de garaje está programado con funciones de autodiagnóstico. Las flechas UP (SUBIR) y DOWN (BAJAR) en el abrepuertas de garaje parpadearán los códigos de diagnóstico.

CÓDIGO DE DIAGNÓSTICO ▲ Destellos	CÓDIGO DE DIAGNÓSTICO ▼ Destellos	SÍNTOMA	SOLUCIÓN
1	1	El abrepuertas de garaje no se cerrará.	Los sensores de inversión de seguridad no están instalados, conectados o los cables podrían estar cortados. Inspeccione los cables del sensor en busca de un cable desconectado o cortado.
1	2	El abrepuertas de garaje no se cerrará.	Hay un cable en cortocircuito o invertido en los sensores de inversión de seguridad. Inspeccione el cable del sensor de seguridad en todos los puntos de conexión y grapas, reemplace el cable o corrija según sea necesario.
1	3	El control de la puerta no funcionará.	Los cables del control de la puerta están en cortocircuito o el control de la puerta está averiado. Inspeccione los cables del control de la puerta en todos los puntos de conexión y grapas, reemplace el cable o corrija según sea necesario.
1	4	El abrepuertas de garaje no se cerrará.	Los sensores de inversión de seguridad no están alineados o tuvieron una obstrucción momentánea. Vuelva a alinear ambos sensores hasta que ambos LED estén encendidos fijos. Asegúrese de que nada cuelgue ni esté montado sobre la puerta que pueda interrumpir el camino de los sensores mientras se cierra.
1	5	La puerta se mueve 6-8" (15-20 cm) y se detiene o retrocede.	Abra y cierre la puerta manualmente. Verifique si se atora o hay obstrucciones, como un resorte roto o una traba de la puerta, y corrija según corresponda. Verifique las conexiones de cableado en el módulo de desplazamiento y en la tarjeta lógica. Reemplace el módulo de desplazamiento de ser necesario.
		No hay movimiento, solo se oye un clic.	Abra y cierre la puerta manualmente. Verifique si se atora o hay obstrucciones, como un resorte roto o una traba de la puerta, y corrija según corresponda. Reemplace la tarjeta lógica de ser necesario.
		El abrepuertas emite un ruido por 1-2 segundos y no se mueve.	Abra y cierre la puerta manualmente. Verifique si se atora o hay obstrucciones, como un resorte roto o una traba de la puerta, y corrija según corresponda. Reemplace el motor de ser necesario.
2	1-5	No hay movimiento ni sonido.	Reemplace la tarjeta lógica.
3	2	No se pudo establecer el recorrido o retener la posición.	Verifique que el módulo de desplazamiento esté bien ensamblado y reemplácelo de ser necesario.
3	3	El LED de estado de la batería está parpadeando constantemente en verde.	Error en el circuito de carga de la batería de respaldo, reemplace la tarjeta lógica.
4	1-4	La puerta se mueve, se detiene o retrocede. El abrepuertas emite un pitido y las luces parpadean.	Abra y cierre la puerta manualmente. Verifique si se atora o hay obstrucciones, como un resorte roto o una traba de la puerta, y corrija según corresponda. Si la puerta se atasca o adhiere, llame a un técnico capacitado en sistemas de puertas. Si la puerta no se atasca ni adhiere, intente reprogramar el recorrido; consulte Programación del recorrido en la página 32.
4	5	La puerta se mueve 6-8" (15-20 cm) y se detiene o retrocede.	Error de comunicación en el módulo de desplazamiento. Verifique que las conexiones del módulo de desplazamiento y reemplácelo de ser necesario.
4	6	El abrepuertas de garaje no se cerrará	Los sensores de inversión de seguridad no están alineados o tuvieron una obstrucción momentánea. Vuelva a alinear ambos sensores hasta que ambos LED estén encendidos fijos y no parpadeando. Asegúrese de que nada cuelgue ni esté montado sobre la puerta que pueda interrumpir el camino de los sensores mientras se cierra.

Resolución de problemas

Resolución de problemas adicionales

A continuación se presentan consejos básicos para la solución de problemas. Para obtener ayuda adicional, llame al 1-888-331-4569.

Mi abrepuertas de garaje no se cerrará:
Compruebe para asegurarse de que los LED de ambos sensores estén encendidos de manera fija. Si los sensores están bien alineados y cableados, ambos LED se encenderán de manera fija.

El HomeLink® de mi vehículo no se programa con mi abrepuertas de garaje:
Este abrepuertas es compatible con las versiones 4, 5 y 6 de HomeLink. La programación y el soporte de HomeLink se pueden obtener comunicándose directamente con HomeLink al 1-800-355-3515 o visitando su sitio web en www.HomeLink.com.

Mi abrepuertas de garaje emite un pitido:
El abrepuertas de garaje puede emitir un pitido por diversos motivos:

- El abrepuertas detecta una obstrucción durante su recorrido.
- El abrepuertas de garaje se ha activado a través de un dispositivo o una función como el Temporizador de cierre, revise el estado de la batería.

El control remoto de mi vecino abre mi puerta de garaje:
Borre la memoria de su abrepuertas de garaje y reprograme el control remoto.

La puerta se mueve 6-8" (15-20 cm) y se detiene o retrocede::

- Abra y cierre la puerta del garaje manualmente. La puerta del garaje puede estar atascada o tal vez haya una obstrucción. Si la puerta está atascada, llame a un técnico capacitado en sistemas de puertas.
- Posible falla del módulo de recorrido.

Mi control remoto no activa la puerta del garaje:
Verifique que la función de bloqueo no esté activada en el control remoto. Agregue la aplicación myQ para controlar esta función. Reprograme el control remoto y pruebe la batería del control remoto.

El control de la puerta montado en la pared no funcionará:
Los cables para el control de la puerta están en cortocircuito o el control de la puerta está averiado. El control de la puerta montado en la pared no funciona: reprograme el control de la pared..

El abrepuertas de garaje emite un zumbido durante 1-2 segundos sin movimiento y ocurren 5 parpadeos de las luces y 5 pitidos:
Abra y cierre la puerta del garaje manualmente. La puerta del garaje puede estar atascada o tal vez haya una obstrucción. Si la puerta está atascada, llame a un técnico capacitado en sistemas de puertas.

El abrepuertas de garaje no se puede conectar a su red Wi-Fi doméstica:
Asegúrese de haber ingresado correctamente el número de serie myQ® y vuelva a intentar. Los caracteres myQ® disponibles son solo A-F y 0-9.

Solución de problemas de Wi-Fi®

El abrepuertas de garaje NO entra en el modo learn (aprender) del Wi-Fi®:

- Después de la instalación inicial del abrepuertas de garaje, este deberá completar un ciclo entero (abrirse y cerrarse) antes de que se pueda activar el modo learn (aprender) del Wi-Fi®.
- Si ha habido un corte de luz reciente, el abrepuertas de garaje deberá completar un ciclo entero antes de que se pueda activar el modo Learn (Aprender) del Wi-Fi®.

Consulte la página 35 para activar el modo LEARN (APRENDER) del Wi-Fi
Si el botón negro de ajuste no es de color verde fijo, llame al 1-888-331-4569.

Garantía

The Chamberlain Group, Inc.® ("Vendedor") garantiza al primer comprador minorista de este producto, para la residencia en la que este producto se instale originalmente, que estará libre de defectos en los materiales o mano de obra durante un período específico de tiempo, según se define a continuación (el "Período de garantía"). El período de garantía comienza a partir de la fecha de compra..

PERÍODO DE GARANTÍA					
Modelo	Piezas	Motor	Accesorios	Correa	Batería de respaldo
CMXB4230	1 año	5 años	1 año	5 años	1 año

El funcionamiento correcto de este producto depende del cumplimiento de las instrucciones relativas a la instalación, el funcionamiento, el mantenimiento y las pruebas. No cumplir estrictamente con esas instrucciones anulará en su totalidad a esta garantía limitada.

Si, durante el período de garantía limitada, este producto parece tener un defecto cubierto por esta garantía limitada, visite chamberlain.com, antes de desmantelar este producto. Se le aconsejará acerca del desensamblaje y envío. Luego envíe el producto o componente, con envío prepagado y asegurado como se le instruya, a nuestro centro de servicio para la reparación bajo garantía. Incluya una breve descripción del problema y un recibo de prueba de compra fechado con cualquier producto devuelto para su reparación bajo la garantía. Los productos devueltos al Vendedor para su reparación bajo la garantía, una vez que los reciba el Vendedor y se confirmen como defectuosos y cubiertos por esta garantía limitada, serán reparados o reemplazados (a elección exclusiva del Vendedor) sin costo para usted y devueltos con el envío prepagado. Las piezas defectuosas serán reparadas o reemplazadas por piezas nuevas o reconstruidas en fábrica a discreción exclusiva del Vendedor. [Usted es responsable de los costos incurridos para retirar o reinstalar el producto o cualquier componente].

TODAS LAS GARANTÍAS IMPLÍCITAS PARA EL PRODUCTO, INCLUIDAS, PERO SIN LIMITARSE A, CUALQUIER GARANTÍA IMPLÍCITA DE COMERCIABILIDAD E IDONEIDAD PARA UN PROPÓSITO EN PARTICULAR, TIENEN UNA DURACIÓN QUE SE LIMITA AL PERÍODO DE GARANTÍA LIMITADA APLICABLE ESTABLECIDO ANTERIORMENTE PARA LOS COMPONENTES RELACIONADOS, Y NO EXISTIRÁ NI SE APLICARÁ NINGUNA GARANTÍA IMPLÍCITA DESPUÉS DE DICHO PERÍODO. Algunos estados y provincias no permiten limitaciones sobre la duración de una garantía implícita, por lo que es posible que la limitación anterior no sea aplicable en su caso. ESTA GARANTÍA LIMITADA NO CUBRE LOS DAÑOS QUE NO SE DEBAN A DEFECTOS, LOS DAÑOS DEBIDOS UNA INSTALACIÓN, FUNCIONAMIENTO O CUIDADO INADECUADOS (INCLUIDOS, PERO SIN LIMITARSE A, EL ABUSO, MAL USO, FALTA DEL MANTENIMIENTO RAZONABLE Y NECESARIO, LAS REPARACIONES NO AUTORIZADAS O CUALQUIER ALTERACIÓN DE ESTE PRODUCTO), LOS CARGOS POR REINSTALAR UNA UNIDAD REPARADA O REEMPLAZADA, EL REEMPLAZO DE ARTÍCULOS CONSUMIBLES (POR EJEMPLO, LAS BATERÍAS EN LOS TRANSMISORES DEL CONTROL REMOTO Y LAS BOMBILLAS), O LAS UNIDADES INSTALADAS PARA USO NO RESIDENCIAL. ESTA GARANTÍA LIMITADA NO CUBRE NINGÚN PROBLEMA CON, O RELACIONADO CON, LA PUERTA DEL GARAJE O EL HERRAJE DE LA PUERTA DEL GARAJE, INCLUIDOS, PERO SIN LIMITARSE A, LOS RESORTES DE LA PUERTA, LOS RODILLOS DE LA PUERTA, LA ALINEACIÓN DE LA PUERTA O LAS BISAGRAS. ESTA GARANTÍA LIMITADA TAMPOCO CUBRE NINGÚN PROBLEMA CAUSADO POR LAS INTERFERENCIAS. BAJO NINGUNA CIRCUNSTANCIA, EL VENDEDOR SERÁ RESPONSABLE DE DAÑOS CONSECUENTES, INCIDENTALES O ESPECIALES QUE SURJAN EN RELACIÓN CON EL USO O LA INCAPACIDAD DE USO DE ESTE PRODUCTO. EN NINGÚN CASO LA RESPONSABILIDAD DEL VENDEDOR POR EL INCUMPLIMIENTO DE LA GARANTÍA, EL INCUMPLIMIENTO DEL CONTRATO, LA NEGLIGENCIA O RESPONSABILIDAD ESTRICTA EXCEDERÁ EL COSTO DEL PRODUCTO CUBIERTO POR EL PRESENTE. NINGUNA PERSONA ESTÁ AUTORIZADA A ASUMIR POR NOSOTROS NINGUNA OTRA RESPONSABILIDAD EN RELACIÓN CON LA VENTA DE ESTE PRODUCTO.

Algunos estados y provincias no permiten la exclusión o limitación de daños emergentes, incidentales o especiales, por lo que es posible que la limitación o exclusión anterior no sea aplicable en su caso. Esta garantía limitada le otorga derechos legales específicos, y también puede tener otros derechos que varían de estado a estado y de provincia a provincia.

Guía de seguridad y mantenimiento del abrepuertas de garaje automático

Seguridad del abrepuertas de garaje: una decisión automática

Una puerta de garaje es el objeto móvil más grande de la casa. Una puerta de garaje y un abrepuertas mal ajustados pueden ejercer una fuerza letal cuando la puerta se cierra, lo que podría provocar que niños o adultos queden atrapados y que se produzcan lesiones o la muerte

La instalación, el funcionamiento, el mantenimiento y la prueba adecuados de la puerta del garaje y el abrepuertas automático son necesarios para proporcionar un sistema seguro y sin problemas. La operación descuidada o permitir que los niños jueguen o usen los controles del abrepuertas de garaje son situaciones peligrosas también que pueden conducir a resultados trágicos. Algunas precauciones simples pueden proteger a su familia y amigos de posibles daños. Lea atentamente los consejos de seguridad y mantenimiento de esta guía y consérvela como referencia. Verifique el funcionamiento de la puerta y abrepuertas de su garaje para asegurarse de que funcionen de manera segura y sin problemas. Asegúrese de leer toda la Información importante de seguridad que se encuentra en el manual del abrepuertas de garaje, ya que este proporciona más detalles y consideraciones de seguridad que los que se pueden proporcionar con esta guía.

Los abrepuertas de garaje no son juguetes

Hable con sus hijos sobre la seguridad de la puerta del garaje y del abrepuertas. Explique el peligro de quedar atrapado con la puerta.



Manténgase alejado de una puerta en movimiento.



El botón pulsador montado en la pared debe estar fuera del alcance de los niños, al menos a 5 pies de la superficie de apoyo más cercana y lejos de todas las partes móviles. Monte y use el botón donde pueda ver claramente la puerta del garaje al cerrarse.



Mantenga los transmisores y controles remotos fuera del alcance de los niños.

No permita que los niños jueguen o utilicen los transmisores u otros dispositivos de control remoto.



Mantenga la puerta a la vista hasta que se cierre por completo cuando utilice el botón pulsador o transmisor montado en la pared.

El mantenimiento de rutina puede prevenir tragedias

Haga que la inspección y prueba mensual de la puerta de su garaje y el sistema de apertura sean parte de su rutina habitual. Revise el manual del propietario tanto para la puerta como para el abrepuertas. Si no tiene los manuales del propietario, comuníquese con los fabricantes y solicite una copia para sus modelos específicos. Busque el número de modelo del abrepuertas en la parte posterior de la unidad de alimentación.

ADVERTENCIA: LOS RESORTES ESTÁN SOMETIDOS A ALTA TENSIÓN. SOLO PERSONAS CALIFICADAS DEBEN AJUSTARLOS

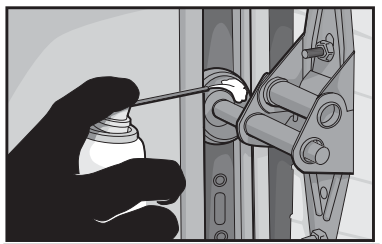

Verifique visualmente la puerta y la instalación:

- Comenzando con la puerta en la posición cerrada, use la desconexión manual en el abrepuertas para desconectar la puerta.
- Busque signos de desgaste o daños en las bisagras, rodillos, resortes y paneles de puertas.
- Estas piezas podrían requerir lubricación periódica. Consulte el manual del propietario para obtener información sobre el mantenimiento sugerido.
- Si hay signos evidentes de daño, comuníquese con un técnico capacitado en sistemas de puertas para obtener ayuda.
- Verifique que la altura de la fotocélula no sea superior a 6" desde el piso del garaje.

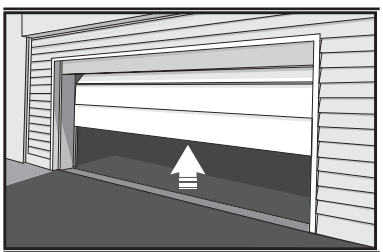

Pruebe que la puerta funcione correctamente:

- Abra y cierre la puerta manualmente utilizando manijas o puntos de agarre adecuados.
- La puerta debe moverse libremente y sin dificultad.
- La puerta debe permanecer en equilibrio y parcialmente abierta a 3 o 4 pies sobre el piso.
- Si detecta algún signo de funcionamiento incorrecto, comuníquese con un técnico capacitado en sistemas de puertas para obtener ayuda..

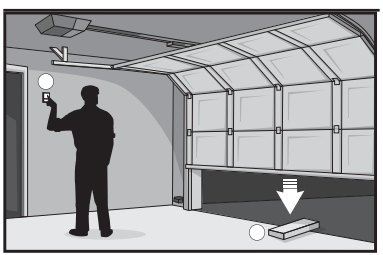

Pruebe las características de seguridad del abrepuertas:

- Vuelva a conectar el abrepuertas a la puerta usando la desconexión manual y abra la puerta.
- Coloque una tabla de 2x4 plana en el camino de la puerta (1) e intente cerrarla (2). La puerta debe detenerse cuando entre en contacto con la tabla de 2x4 y, luego, invertir la dirección de movimiento.
- Bloquee el sensor fotoeléctrico moviendo un objeto frente al sensor e intente cerrar la puerta. La puerta no debe cerrarse a menos que el botón pulsador montado en la pared se mantenga presionado manualmente durante el funcionamiento.
- Si el abrepuertas no funciona como se describe, comuníquese con un técnico capacitado en sistemas de puertas para obtener ayuda.

DASMA®
Door & Access Systems
Manufacturers Association
International

Piezas de repuesto

Piezas de ensamblaje del riel

	Descripción	Número de pieza
1	Cinta	041A5250
2	Polea	144C0054M
3	Conector maestro	004A1008
4	Riel	041A5665
5	Conjunto del carro: eje roscado (1), pasador de horquilla (1) y aro (1	041C5141-1
6	Soporte en "U"	041D0598-1
	No se muestra	
	Almohadillas de desgaste	041A7276
	Bolsa de herrajes	041A7920-2

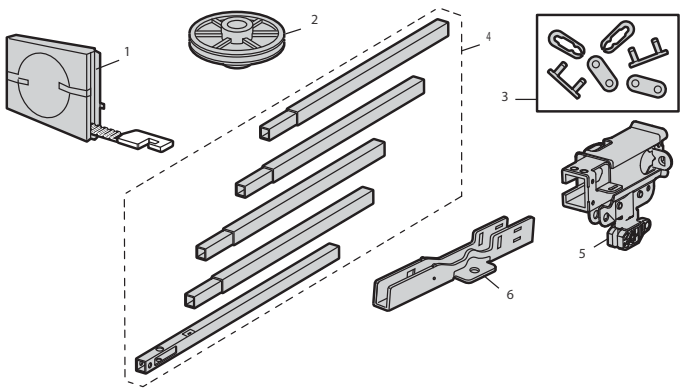

Piezas de instalación

	Descripción	Número de pieza
1	Brazo curvo de la puerta	041B0035B
2	Soporte de la puerta con pasador de horquilla y sujetador	041A5047
3	Soga y manija de liberación de emergencia	041A2828
4	Soporte del cabezal con pasador de horquilla y sujetador	041A5047-2
5	Presilla del visor del control remoto	K029B0137
6	Soporte del sensor de seguridad	041-0155-000
7	Kit de sensor de seguridad: Sensores receptores y emisores con cable de 2 conductores:	041-0136-000
8	Brazo recto de la puerta	4178B0034B
9	Cable blanco y rojo/blanco	041B4494-1
10	3V CR2032 lithium battery	K010A0020
11	Panel de control multifunción	041-0492-000
12	Batería de respaldo	G4228

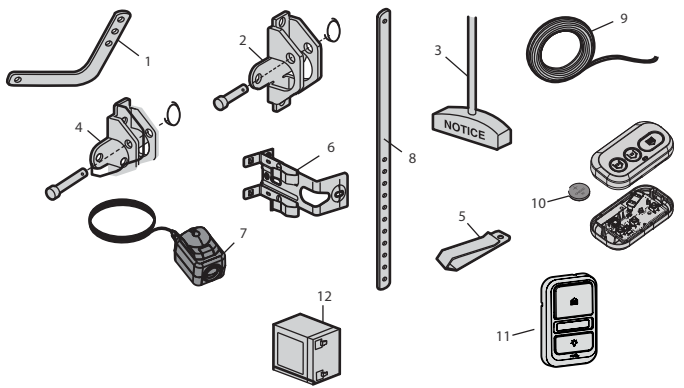

Piezas de repuesto

Piezas del abrepuertas de garaje (Model0 CMXB4230)

	Descripción	Número de pieza
1	Polea de correa y retenedor de tapa de correa	041-0580-000
2	Lente de luz	041-0583
3	Portalámparas	041C0279
4	Motor con módulo de desplazamiento	041-0570
5	Módulo de viaje con mazo de cables (no se muestra)	041-0569
6	Tarjeta lógica	030DCT
7	Panel lateral de la tarjeta lógica	041-0586-001
8	Cable de alimentación	041-0583-000
9	Transformador	041-0584-000
10	Puerta de la batería	041-0587-001

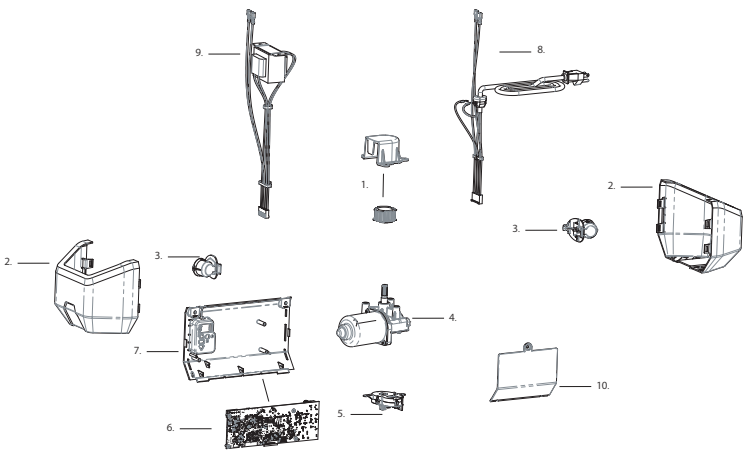

Accesorios

CMXZDCG478

Extensión de riel de 8 pies (2.4 m)

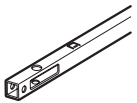

Para permitir que una puerta de 8 pies (2.4 m) se abra por completo.

CMXZDCG4710

Extensión de riel de 10 pies (3 m

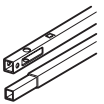

Para permitir que una puerta de 10 pies (3 m) se abra por completo.

CMXZDCG482

Sensores de seguridad



Kit de sensores de inversión de seguridad (sensores receptor y emisor) con cable de timbre de 2 conductores conectado.

CMX363

Control remoto



Compatible con la mayoría de los abrepuertas CRAFTSMAN fabricados después de 1997. Incluye presilla de visera.

CMX348

Teclado numérico inalámbrico



Compatible con la mayoría de los abrepuertas CRAFTSMAN fabricados después de 1997.

CRAFTSMAN®

¿Tiene preguntas o problemas con el producto?

1-888-331-4569

Línea de atención al cliente

Reciba respuestas a preguntas, resuelva problemas o pida piezas.
Para poder ayudarle mejor, registre su producto en www.craftsman.com/registration

CRAFTSMAN® es una marca comercial registrada de Stanley Black & Decker, Inc., que se utiliza bajo licencia. © 2025 CRAFTSMAN © 2025 The Chamberlain Group, Inc.

114-6137-000