GreenEver

Installation Manual | Version 2.0

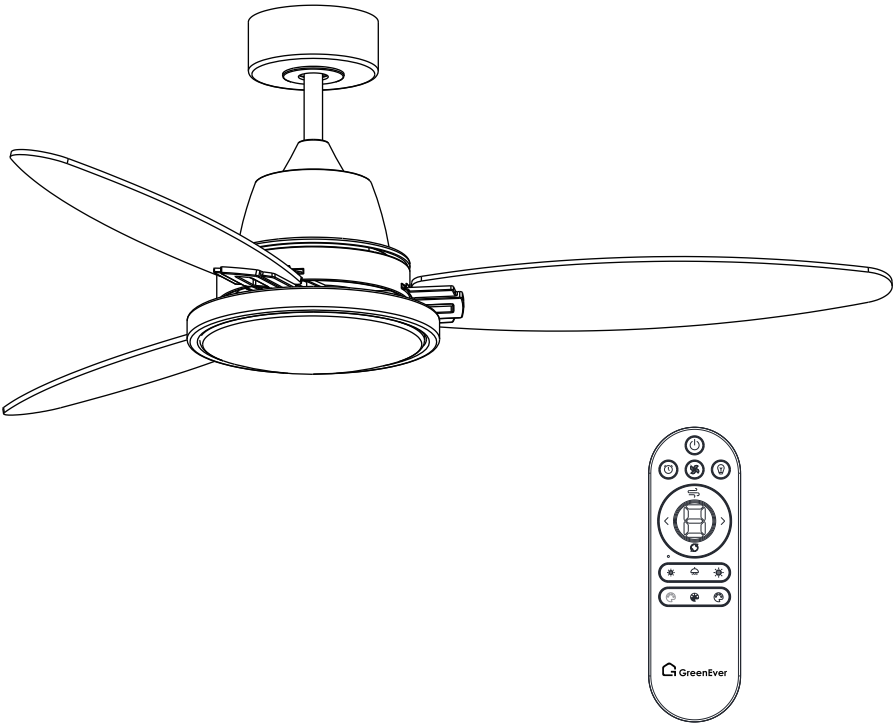

Ceiling Fan with Light

Applicable Models:
CFL-0022-BW52 / CFL-0022-WH52
CFL-0022-WG52

Redefine Light and Air

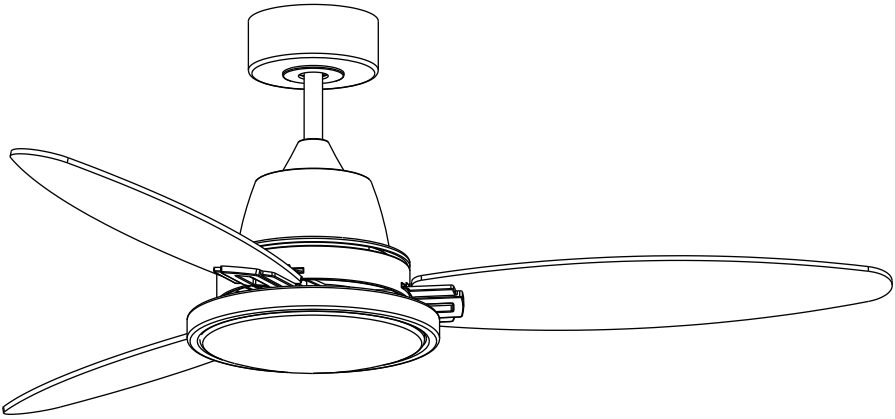

At GreenEver, we blend illumination and airflow into perfect harmony. Designed for modern living, our fans deliver silent comfort and timeless style — creating a serene atmosphere in any room.

GreenEver

Installation Video Guide

Scan the QR code for a step-by-step visual tutorial.

GreenEver

Table of Contents

Introduction 01

Safety Precautions 02

Product Overview 06

Part List 07

Installation Instructions 08

Installation Steps 10

Fan Operation Instructions 25

Kindly Reminders 26

Troubleshooting 27

Warranty Policy 30

Introduction

CONGRATULATIONS ON YOUR PURCHASE
Thank you for choosing our ceiling fan. Please read this manual carefully before assembling and using the product to ensure safe and proper operation.

SAFETY NOTICES

WARNING/CAUTION notice denotes a hazard. It calls attention to installation procedure, operating procedure, maintenance procedure, or the like, that if not correctly performed or adhered to, could result in damage to this appliance, personal injury or death. Do not proceed beyond a WARNING/CAUTION notice until the indicated conditions are fully understood and met.

SAFETY SYMBOLS

	Alternating current
	Protective earth
	Warning/Caution

Safety Precautions

Please observe the following general safety precautions carefully before and during all phases of handling, installation, removal, operation and maintenance of this product. Please read and follow all safety precautions carefully before, during, and after installation and operation. Failure to do so may result in injury, damage, or voided warranty.

SAFETY WARNING

READ AND SAVE THESE INSTRUCTIONS

1. **Important: This fan must be installed by a licensed and qualified electrician.**
2. Read all instructions and safety information. Review assembly diagrams provided before installing your new ceiling fan.
3. This appliance is not intended for use by persons (including children) with reduced physical, sensory or mental capabilities, or lack of experience and knowledge, unless they have been given supervision or instruction concerning use of the appliance by a person responsible for their safety.
4. Young children should be supervised to ensure that they do not play with the appliance.
5. All electrical works must only be undertaken after disconnection of the power by removing fuses or turning off the circuit breaker, to ensure all pole isolation of the electrical supply.
6. Do not use outdoors where it could be exposed to water or moisture.
7. This manual is not intended to instruct or assist untrained or unqualified persons to install this ceiling fan.
8. It is the responsibility of qualified, licensed installer and user to apply common sense and care at all times during installation and operation.

Safety Precautions

9. WARNING: To Reduce The Risk Of Fire, Electric Shock Or Injury To Persons, Do Not Use Replacement Parts That Have Not Been Recommended By The Manufacturer (e.g. Parts Made At Home Using A 3D Printer).
10. When mounted directly to the building structure, appliance installation shall not expose combustible material.
11. WARNING - To Reduce The Risk Of Fire, Electric Shock, Or Personal Injury, Mount Directly To A Structural Framing Member Or To An Outlet Box Marked (Acceptable for Fan Support of 15.9 kg (35 lbs) or less). For Outlet Box Mounting, Use Mounting Screws Provided With The Outlet Box.
12. CAUTION: To Reduce The Risk Of Electric Shock, Disconnect The Electrical Supply Circuit To The Fan Before Installing Light Kit.
13. WARNING: If unusual oscillating movement is observed, immediately stop using the ceiling fan and contact the manufacturer, its service agent or suitably qualified persons.
14. The replacement of parts of the safety suspension system device shall be performed by the manufacturer, its service agent or suitably qualified persons.
15. The fixing means for attachment to the ceiling such as hooks, or other devices shall be fixed with a sufficient strength to withstand 4 times the weight of the ceiling fan.
16. The mounting of the suspension system shall be performed by the manufacturer, its service agent or suitably qualified persons.
17. CAUTION: MOUNT WITH THE LOWEST MOVING PARTS AT LEAST 2.1 METRES ABOVE FLOOR OR GRADE LEVEL.
18. All set screws must be checked, and retightened where necessary, before installation.
19. The means for full disconnection must be incorporated in the fixed wiring in accordance with the wiring rules.

Safety Precautions

20. The Safety Rope shall be fixed to the building structure and independent of an outlet box, such that the fan is prevented from falling, in the event that any part of the means of support fails.
21. The source of electrical supply is to be disconnected prior to the beginning of any such servicing or cleaning operation.
22. Disconnect the appliance from the power supply before the assembly, disassembly and servicing to avoid a risk of fire, electric shock, or injury to persons.
23. WARNING
    To Reduce The Risk Of Fire Or Electric Shock, Do Not Use This Fan With Any Solid-State speed Control Device.
24. All wiring in accordance with the national Electric Code ANSI/NFPA 70 and local codes.
25. WARNING
    To Reduce The Risk Of Personal Injury, Do Not Bend The Blade Brackets When Installing The Brackets, Balancing The Blades, Or Cleaning The Fan. Do Not Insert Foreign Objects In Between Rotating Fan Blades.

Safety Precautions

HOW TO CHOOSE A PROPER LOCATION FOR THE CEILING FAN

1. For fans installed in indoors areas, the fan must be installed at least 1.5m from the perimeter of roof/eaves of the enclosure to protect the product from direct or direct or indirect exposure to rain or sunlight.
2. The chosen location for the fan must not allow the rotating blades to come into contact with any object.
3. The mounting plate must be firmly screwed to a load bearing building structure eg. a concrete must be securely nailed or screwed between the beams.
4. Attach fan blades after the fan motor housing is installed and properly secured. Keep the fan motor and fan blades in original package until it is ready to be installed.
5. Check and confirm, after the fan is completely installed, that all connections are proper and secure to prevent the fan from falling or causing property damages or personal injury.
6. Take care not to bend or damage the motor Drive Shaft or Fan Blades when handling or installing them. If such defect is noticed, please contact the Customer Service before installation of the ceiling fan.
7. Fan, light kit and mounting plate must be earthed.
8. Use of an unapproved remote control voids the warranty. Only use our remote control.
9. Do not remove the fan from the ceiling after installation.
10. Make sure electricity is turned off at the main power box before commencing work. Turn off the power by removing fuse or turning off circuit breaker before installing the fan and replacing LED light.

Product Overview

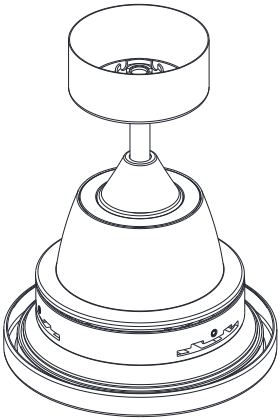

①



②

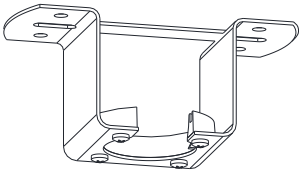

③



④



⑤

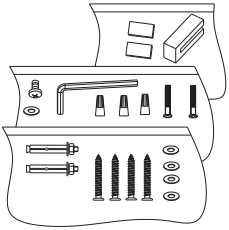

⑥

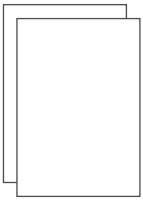

⑦

Parts List

No.	Name	Qty.
①	Main body (5 inches downrod pre-installed)	1
②	Blade with holder	3
③	Mounting bracket	1
④	Downrod(10 inches)	1
⑤	Remote Handset	1
⑥	Washers & Screws Package (1x L-hex wrench included)	1
⑦	Instruction Manual	1

Note: Open the original carton and verify all the following items. If there are any missing or damaged items, please contact customer service. Do not throw away the carton or other packaging materials, as they may be needed for warranty replacement or repair.

Remote Holder: Mount the included remote control holder on the wall with the provided 3M adhesive pad or screws for storage.

LED Board Replacement: If you need to replace the LED board, simply remove the 3 screws inside the light kit base to directly swap out the LED board.

Installation Instructions

⚠ CAUTION

Pre-Installation Notes

- Ensure the power is turned off at the main circuit breaker before installation.
  Turn off the power by removing fuse or turning off circuit breaker before installing the fan and replacing the lamps.

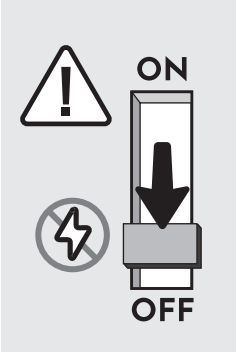

- The lowest point on the fan blade must be at least 2.3 (7.5ft) metres from the floor.
- Make sure that ceiling joists are strong enough and of adequate size to support the weight of the fan of about 78 lbs.

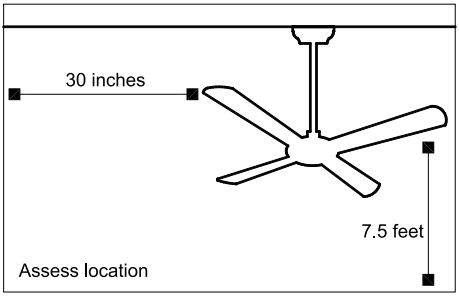

Installation Instructions

⚠ CAUTION

Mounting Instructions

- Use standard mounting or low-profile mounting to hang the fan from a flat ceiling.

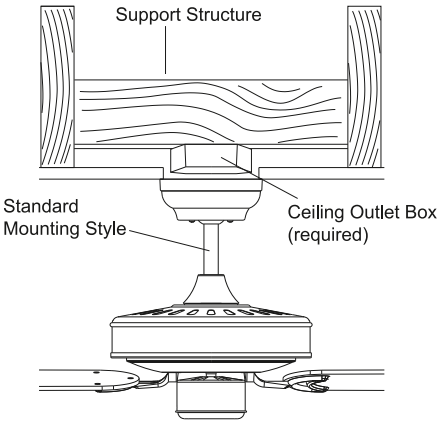

- **Maximum tilting angle 20°**
- Use Angled mounting to hang the fan from a vaulted or angled ceiling.For angled ceilings, point the mounting bracket opening toward peak.

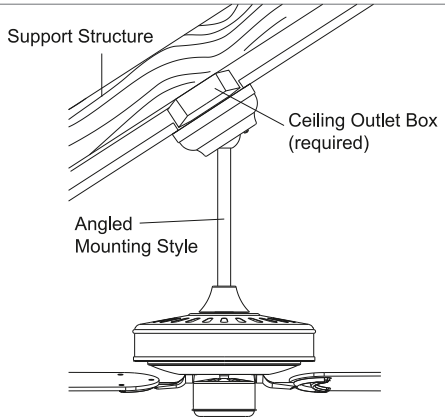

Installation Steps

Part 1 Mounting Bracket Fixation

• Concrete ceiling, According to the length if expansion screws, bore holes by percussive drills with Ø8mm drill. After that, fix the mounting bracket on ceiling by expansion screws.	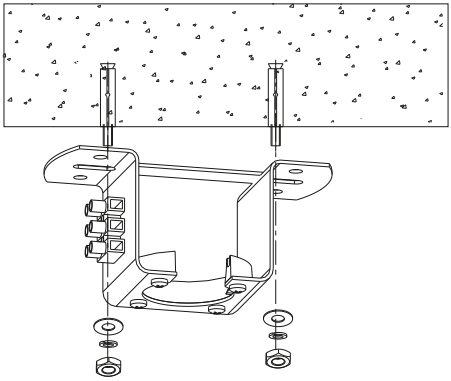

Installation Steps

WARNING: Make sure power is off before attempting installation.

1. After making the wire connections, the wires should be spread apart with the grounded conductor and the equipment-grounding conductor on one side of the outlet box and the ungrounded conductor on the other side of the outlet box.
2. The splices after being made should be turned upward and pushed carefully up into the outlet box.
3. Conductor of a fan identified as grounded conductor to be connected to a grounded conductor of power supply, conductor of fan identified as ungrounded conductor to be connected to an ungrounded conductor of power supply, conductor of fan identified for equipment grounding to be connected to an equipment-grounding conductor.
4. Check that the outlet box is securely installed in place such that it is able to support at least the fan weight.

Installation Steps

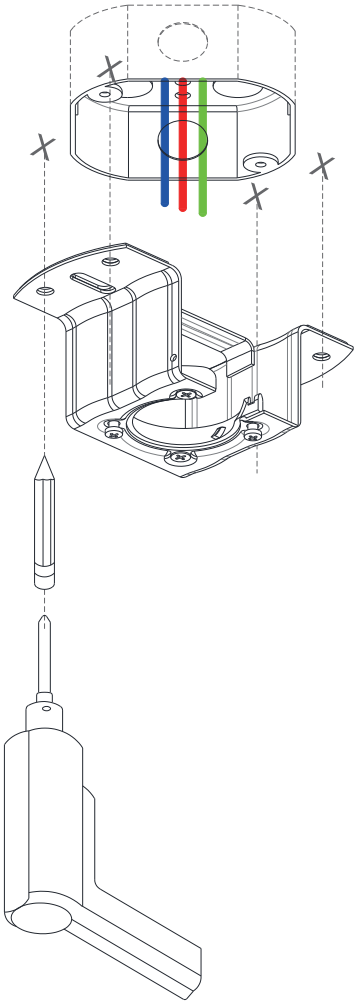

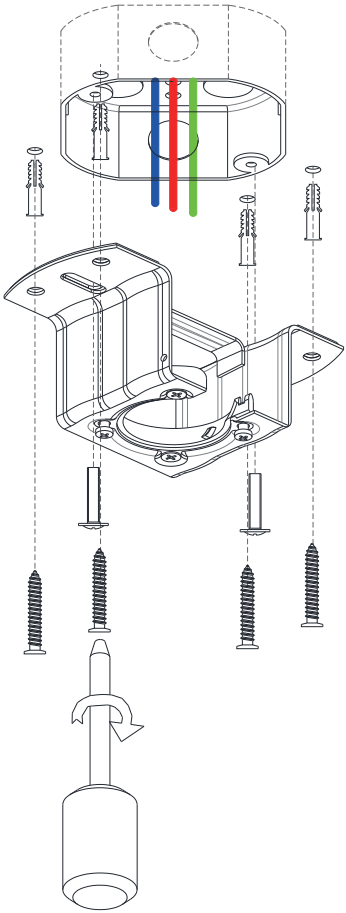

Installation Steps

Part 1 Mounting Bracket Fixation

- **USE WOOD SCREW**
- (Included) when securing to support structure with approved electrical outlet box. Drill 9/64″ pilot holes in support structure to aid in securing ceiling bracket with hardware found in the screw bag.

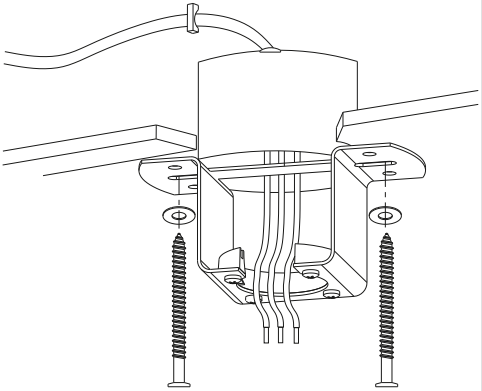

- **USE MACHINE SCREW**
- (Provided with outlet box) when securing to existing ceiling fan-rated outlet box. Make sure it is securely installed and is acceptable for fan support of 31.8kg (78 lbs) or less.

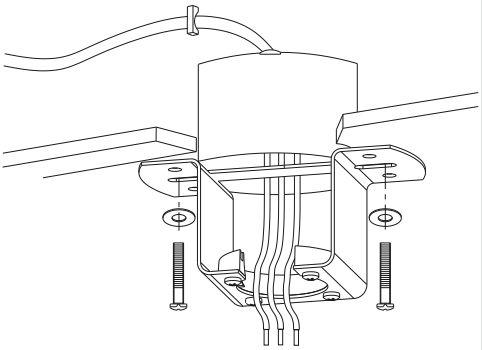

Installation Steps

Part 1 Mounting Bracket Fixation

• If you are installing the fan on an existing ceiling electrical junction box, please ensure it is rated for fan use. Mount the Hanger Bracket to the junction box as shown with junction box bolts.	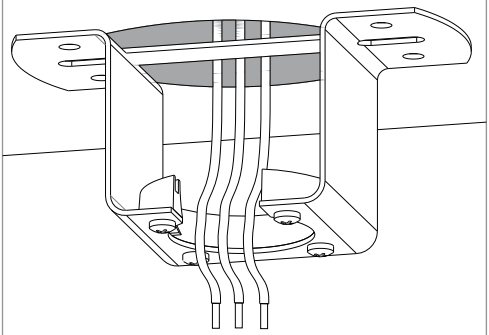

Installation Steps

Part 2 Selection and Replacement of Downrod

This fan includes both a 5-inch and a 10-inch downrod. For additional sizes such as 12-inch or 24-inch downrods, please contact us at: **greenever@grandjoyhome.com**

NOTE:

1. A 5-inch downrod is pre-installed on the motor housing. If you use the 5-inch downrod, proceed directly to the next step: Hang the fan onto the mounting bracket.
2. If you need to install the 10-inch downrod or a longer replacement downrod, please follow the downrod replacement steps below.
3. If neither the 5-inch nor 10-inch downrod meets your installation needs, please contact our customer service to purchase downrods of other sizes.
4. Before requesting a return, please contact our customer service team first. Our technical support will provide personalized installation recommendations based on your ceiling height and installation space.

Disassembly and Assembly of Downrod

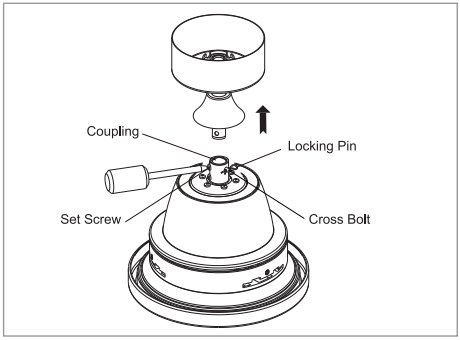

1. Unscrew the set screw on the coupling, then remove the cross bolt and locking pin. Detach and separate the downrod, canopy, coupling cover, and magnetic cover from the motor housing.

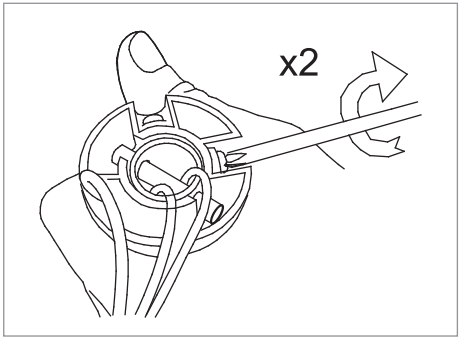

2. Remove the 2 screws from the side of the downrod.

Installation Steps

Disassembly and Assembly of Downrod

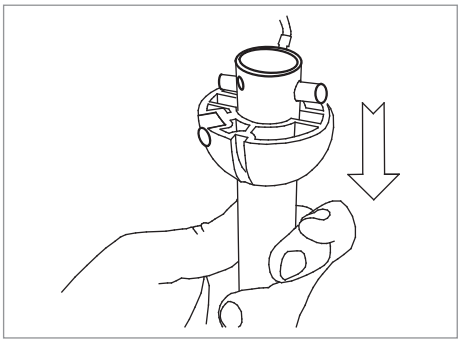

3. Slide the downrod ball down the downrod.

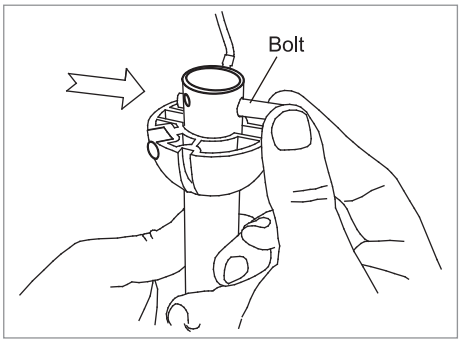

4. Remove the bolt from the downrod.

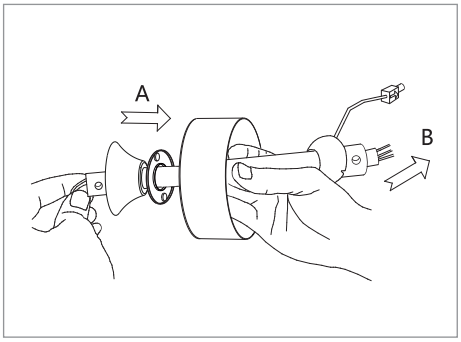

5. Route the motor wire harness through the downrod.

Installation Steps

Disassembly and Assembly of Downrod

6. Feed the fan supply wire(from fan motor housing) through the downrod, canopy magnet cover and coupling cover.

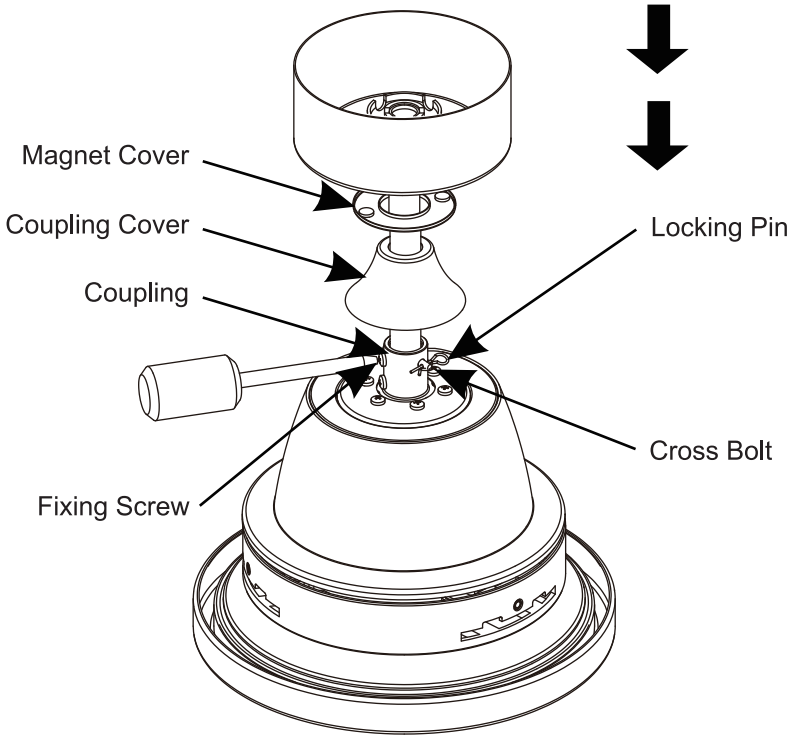

A. Fit the downrod into the coupling, install the cross bolt and locking pin, then fasten the set screw securely.
B. Slide the coupling cover, magnet cover and canopy onto the downrod following the sequence shown in the diagram.
C. Fit the coupling cover over the coupling for coverage.

Installation Steps

Disassembly and Assembly of Downrod

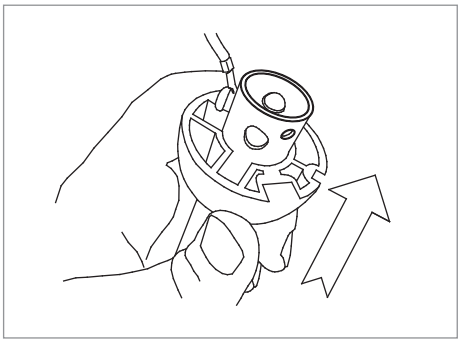

7. Reattach the ball assembly to the downrod.

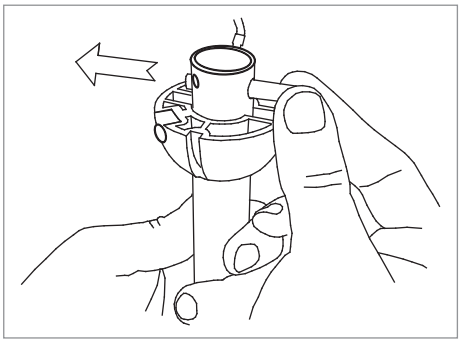

8. Thread the bolt through the downrod.

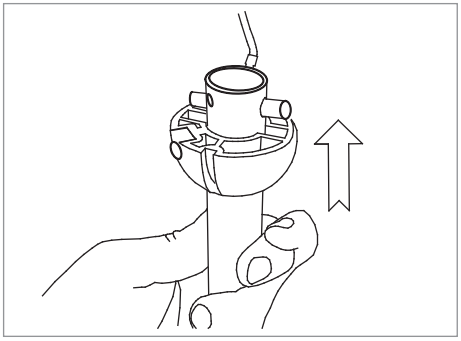

9. Clip the downrod ball and the bolt into their designated positions, then fasten all downrod fittings tightly.

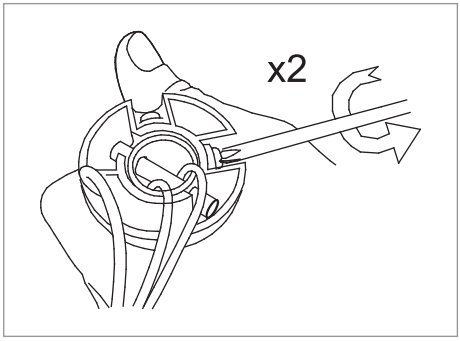

10. Lastly, tighten the 2 screws (repeat twice as marked ×2)

Installation Steps

Part 3 Motor Suspension and Wiring

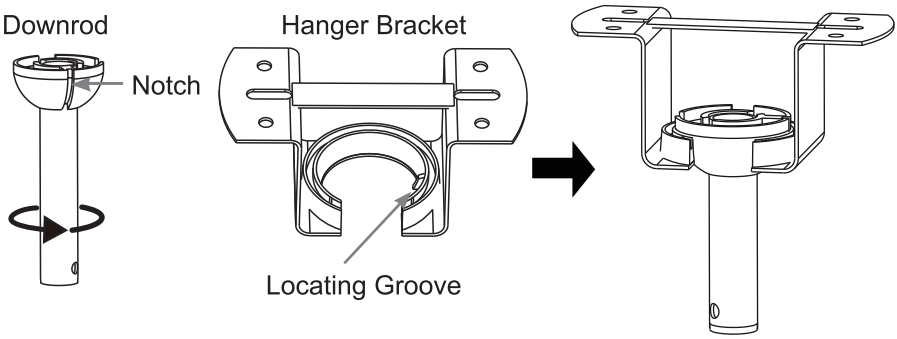

Important:

- Ensure the notch on the downrod ball locks securely into the locating groove of the hanger bracket.

Installation Steps

Part 3: Motor Suspension and Wiring

- **Use the provided wire connectors to join and secure the wires as follows:**

①Black (Hot) ceiling wire → Black fan wire
②White (Neutral) ceiling wire → White fan wire
③Green (Ground) ceiling wire → Green fan wire, green downrod wire, and green bracket wire

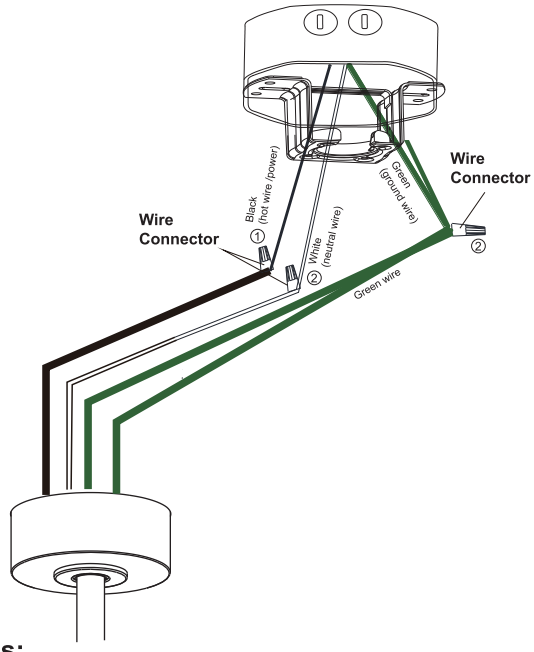

- **Important Notes:**

1. The wiring from the fan mounting bracket to the isolation switch must have a cross-sectional area of at least 1mm², and the fan must be properly grounded.
2. Only connect the live, neutral, and ground wires. If other wires are present, cap them securely with electrical tape.
3. All ground wires must be connected correctly to prevent the light from flickering or flashing.
4. Do not connect the fan to dimmable switches, slider switches, adjustable switches, or smart switches. The fan is only compatible with standard ON/OFF wall switches.

Installation Steps

Part 4 Canopy Installation

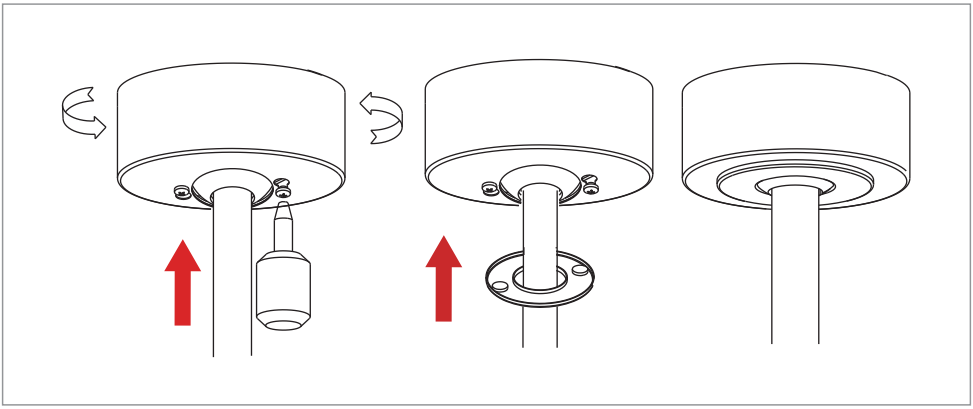

1. Slightly loosen the two fixing screws located on the bottom of the hanger bracket.
2. Slide the canopy up along the downrod and onto the hanger bracket. Turn the canopy clockwise until it locks securely into place with the fixing screws.
3. Fully tighten the two fixing screws to secure the canopy.
4. Attach the magnetic cover to conceal the canopy's bottom screws.

Installation Steps

Part 5 Blade Installation

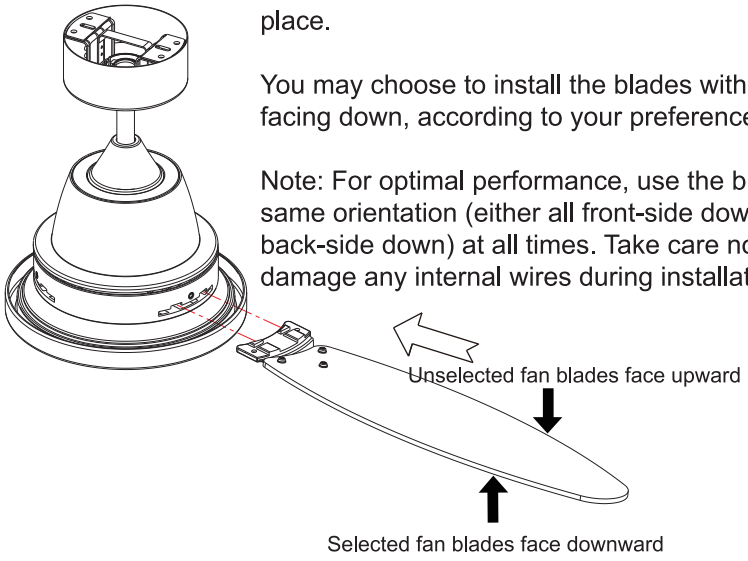

- Align the blade holder (with pre-installed fan blades) with the slot on the motor housing and insert it. A “click” sound confirms the blade holder is securely locked in place.

You may choose to install the blades with either side facing down, according to your preference.

Note: For optimal performance, use the blades with the same orientation (either all front-side down or all back-side down) at all times. Take care not to pinch or damage any internal wires during installation.

Installation Steps

Part 5 Blade Installation

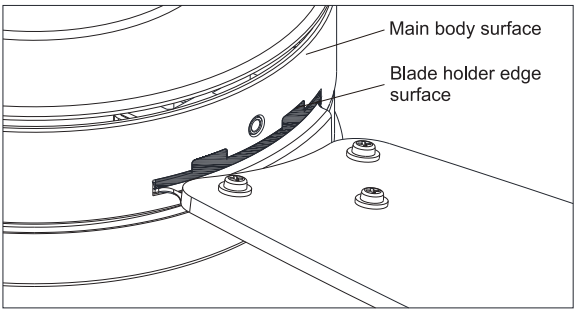

1. Ensure smooth fit between the two surfaces.

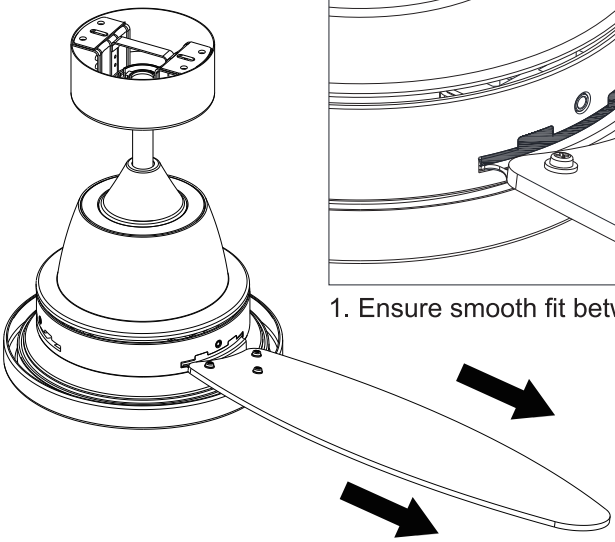

2. Try to pull out the fan blade firmly by hands from main body after insertion to ensure secure locking.

Note: Double-check that the light shade is installed securely. If it is not fastened properly, the ceiling fan may produce noise or the shade could fall off during operation.

Installation Steps

How to Remove Fan Blades

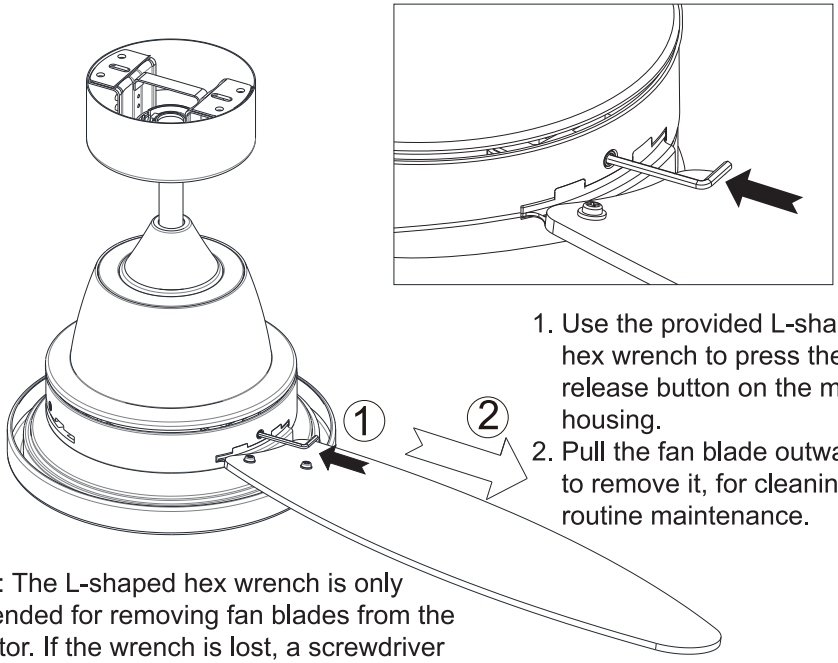

1. Use the provided L-shaped hex wrench to press the release button on the motor housing.
2. Pull the fan blade outwards to remove it, for cleaning or routine maintenance.

Tip: The L-shaped hex wrench is only intended for removing fan blades from the motor. If the wrench is lost, a screwdriver may be used as a substitute.

Fan Operation Instructions

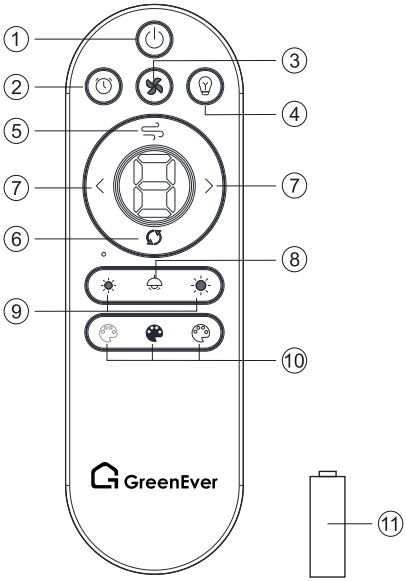

① Turn OFF the Fan and the light.

② Set up the timer for the Fan. (when the Fan is on.)

③ Turn OFF/ON the Fan.

④ Turn ON/OFF the up-light (night light mode)

⑤ Activate the Natural wind MODE. (when the Fan is on.)

⑥ Long press 2s for switch the Fan to forward or reverse. (when the Fan is on.)

⑦ Adjust the fan's speed. (when the Fan is on.)

⑧ Turn ON/OFF the light. Long press 3s for pairing code to the receiver.

⑨ Adjust brightness for the light. (when the light is on.)

⑩ Adjust color temperature for the light. (when light is on.)

⑪ BATTERY:1.5V x 2 AAA (LR03) batteries. (Not Included)

Note: Using an unapproved remote control will void the warranty. Therefore do not control the operation of this fan from any controller that is not approved by our fan.
Do not use solid state controllers.

Kindly Reminders

1. Press and hold the transmitter's Pair code "Lamp ON/OFF" while the receiver is powering on within 5 seconds. After hearing "DIDI" for three long rings, the learning code pairing is successful and can work normally. If not, please turn off the power and restart the above operation. (Note: Do not accept learning code pairing after powering for more than 5 seconds.)
2. When the emitter cannot control the receiver, please check the battery switch touching normally or not, correction of the positive and negative, full or empty of the power.
3. Low voltage of battery will affect the sensitivity of the emitter and the signal reception accordingly (the indicated light will flash out its warning when the battery get low voltage), must replace if the battery is getting low voltage.
4. Please take out the battery from the emitter when leaving unused for long time.
5. When installing the fan, the fan ceiling cover don't press the antenna (or other wire), it is easy to breakdown the wire and short-circuited.
6. Supporting 20W lighting power at maximum.
   Note: please connect the ground wire correctly, otherwise it may cause the light micro-light or flash.

NOTE 1: A beep will be heard when a function is activated.
NOTE 2: The motor does not react instantaneously to changes made by the handset. Be patient and allow the motor to process the instruction when changing functions.
NOTE 3: The remote control includes a memory function. this function records the status when power has been disconnected to allow resumption when power is restored.
NOTE 4: Remove the battery from the transmitter handset when left unused for extended periods.
NOTE 5: To change the direction of rotation for S/W function the fan needs to be turned OFF & ON for setting to take effect.
NOTE 6: Only 1 remote can be paired with a given fan at any time.
NOTE 7: If the power supply is turned OFF and back ON the light will come on automatically, use the remote to turn the light OFF.

Troubleshooting

PROBLEM	POSSIBLE CAUSE	CORRECTIVE ACTION
Fan Will Not Start	1. Mains circuit breakers are in the OFF position. 2. Isolation wall switch is in the OFF position. 3. Batteries in the remote handset (if any) are in poor condition. 4. Transmitter and receiver pairing process is incomplete. 5. Live, neutral, ground and light (if any) wires are wired incorrectly. 6. Wire connections at wall switch, wire connector and/or terminal block are loosened.	1. Check that mains circuit breakers are in the ON position. 2. Check that isolation wall switch is in the ON position. 3. Check that batteries in the remote handset (if any) are in good condition. 4. Carry out and complete transmitter and receiver pairing process. 5. Check wires from isolation wall switch, remote receiver (if any) through to fan are all wired correctly in accordance with wiring diagram. 6. Check all wire connections at wall switch, wire connector and/or terminal block are secured.
Fan Sounds Noisy	1. Light fitting is loose (version with light). 2. Screws on fan blades are loose. 3. Screws in the hanging bracket and covering plate are loose.	1. Fully tighten light fitting (version with light). 2. Re-tighten all screws on fan blades (do not over tighten). 3. Re-tighten all screws in the hanging bracket and covering plate.
Mechanical Noise	1. Fan hasn't completed settling in period.	1. Let the fan run for about 8 hours for settling in period.
Fan Rotates But Does Not Circulate Much Air	1. The fan is running in reverse (for fans with reverse running option). 2. The distance from the ceiling to the fan blades is too small. 3. The room contains items which obstruct the air flow. 4. The fan is too small for the size of the room.	1. Adjust the fan's rotation direction (for fans with reverse running option). 2. Check and ensure the distance from the ceiling to the fan blades is appropriate. 3. Remove items that obstruct the air flow. 4. Consider replacing with a larger fan suitable for the room size.

Troubleshooting

PROBLEM	POSSIBLE CAUSE	CORRECTIVE ACTION
Fan Wobbles	1. Blade brackets are loose. 2. Blade level is inconsistent (measurements from each blade tip to the ceiling vary). 3. Blade separation is inconsistent (measurements from blade tip to blade tip vary).	1. Check that all blade brackets are tightened securely. 2. Measure the distance from each blade tip to the ceiling. If inconsistent, adjust the brackets. 3. Measure the distance from blade tip to blade tip. If varying, loosen screws connecting blades and brackets (one at a time), shift the blade to proper position and re-tighten screws.

IMPORTANT FACTS

All electric motors, including fan motors make some noise and may feel hot to touch, this is not a fault. Ceiling fans tend to move during operation as they are not generally rigid-mounted. Rigid mounted ceiling fans generate excessive vibration and stress on their mountings.

Movement of a couple of centimeters is quite normal and does not suggest the fan will fall down.

Please note - all ceiling fans are not the same, even in the same model some may move more or less that others.

Fan lights can rattle, if they are not supplied with the fan. They are not covered by warranty.

Troubleshooting

Fan Operation

A ceiling fan is an environmentally smart choice when it comes to cooling as well as helping to warm your room. You should see a reduction in both cooling and heating costs by regular use of your fans. Do not hesitate to use your fans in both summer and winter months.

In summer fans should be set to spin in anti clockwise direction blowing down cool breeze.

In winter, fan should be set to spin in, clockwise direction so that an upward airflow will push warm air off the ceiling and circulate it downwards into the living areas. In winter months use the fan on a lower speed than in summer.

Normal Wear And Tear

Threaded components working slightly loose, or blade carriers becoming slightly bent due to vigorous cleaning or bumping can cause extra wobble and noise. This is not covered under warranty, but a little care and maintenance can reduce or prevent this problem.

Night Noises

This is the biggest cause of service calls, which are outside the manufacturer's warranty. If a fan has a fault it will be noticeable at all times. Naturally when everything is quiet at night you will be more inclined to hear small noises, which may not be noticeable at other times. Even signals super imposed in your electricity supply for off peak hot water control may cause a change in the fan motor noise. This is normal.

Warranty Policy

GreenEver Ceiling Fan Limited Warranty

Thank you for choosing GreenEver!
We are committed to providing reliable products and responsive customer support.
This limited warranty applies to GreenEver ceiling fans with LED lighting.

This limited warranty covers GreenEver ceiling fans and provides protection for the motor, LED lighting, and electrical components under normal residential use.

1. Warranty Coverage

Motor - Limited Lifetime Warranty

GreenEver warrants that the ceiling fan motor will be free from defects in materials and workmanship for the lifetime of the original purchaser under normal residential use. If a motorl defect occurs, GreenEver will provide a replacement motor or replacement parts after evaluation.

Lighting & Electrical Components - 2-Year Limited Warranty

GreenEver warrants the LED light kit, LED driver, remote control, receiver, and included electrical control components to be free from defects in materials and workmanship for two (2) years from the original date of purchase.

Warranty Fulfillment

This warranty does not cover damage caused by accidents, misuse, improper installation, incorrect electrical connections, unauthorized modifications, power surges, commercial use, or acts of God. Any damage resulting from improper installation or modification may void this warranty.

Warranty Policy

2. What Is Not Covered

Labor and Installation Costs

This warranty does not cover labor costs or service fees, including costs associated with installation, removal, troubleshooting, or replacement of the fan or any components.

Normal Wear and Tear

Normal Wear and Tear This warranty does not cover normal wear and tear, including minor scratches, cosmetic changes, or aging that do not affect the performance or operation of the product.

Finish and Environmental Damage

This warranty does not cover changes in product finish caused by normal aging, environmental conditions, improper cleaning, excessive moisture, or installation in locations not suitable for the product rating. This includes rusting, pitting, corrosion, tarnishing, or peeling finishes.

Finish and Environmental Damage

Slight fan movement during operation may occur after proper installation and is not considered a product defect. Proper installation, secure mounting, and blade balancing can help ensure optimal performance.

Misuse, Damage, and Improper Use

This warranty does not cover damage caused by accidents, misuse, improper installation, incorrect electrical connections, unauthorized modifications, power surges, commercial use, or acts of God. Any damage resulting from improper installation or modification may void this warranty.

Política de garantía

3. Legal Disclaimer

LIMITATION OF LIABILITY

To the maximum extent permitted by law. GreenEver shall not be liable for any incidental, indirect, special, or consequential damages resulting from the use of this product or any breach of this warranty. Some states do not allow limitations or exclusions of incidental or consequential damages, so these limitations may not apply to you.

STATE LAW RIGHTS

This warranty gives you specific legal rights, and you may also have other rights that vary from state to state. This warranty applies to the original purchaser unless otherwise required by applicable law.

Política de garantía

4. How to Obtain Warranty Service

For warranty claims, please contact GreenEver Customer Support before returning the product:

Please do not return the product before contacting us. Many issues can be resolved through troubleshooting or replacement parts without returning the entire fan.

Contact Information:

+ 1 (888) 969-6880

greenever@grandjoyhome.com

greenever.grandjoyhome.com

Please have the following information ready:

Proof of purchase (original receipt or order confirmation)
Model number and series (e.g., CFL-0001-BK)
Installation location
Detailed description of the issue
Clear photos and/or videos showing the defect

GreenEver will review the claim and determine the appropriate resolution, which may include troubleshooting, repair, or replacement of parts or products at GreenEver's discretion.

GreenEver

Manual de instalación | Versión 2.0

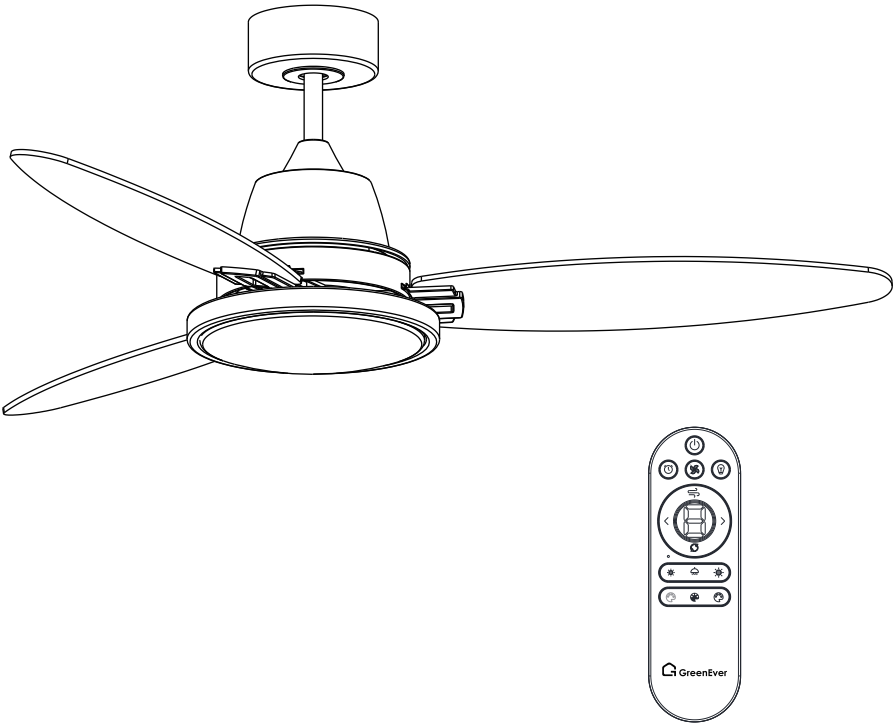

Ventilador de techo con luz

Modelos aplicables:
CFL-0022-BW52 / CFL-0022-WH52
CFL-0022-WG52

greenever.grandjoyhome.com

Redefiniendo la luz y el aire

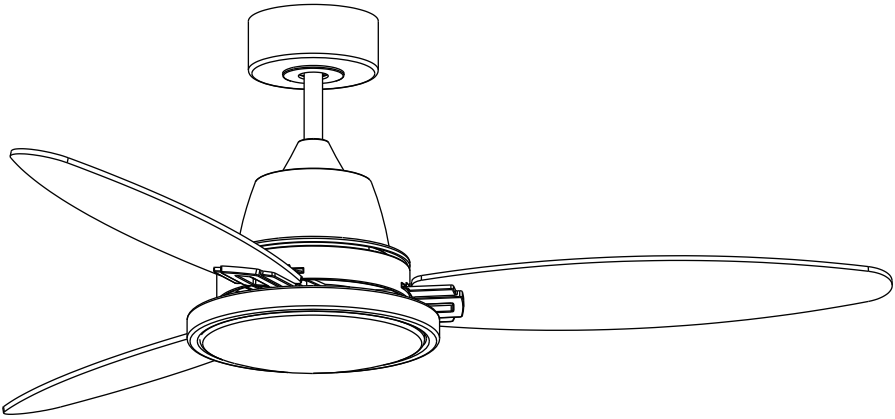

En GreenEver, combinamos iluminación y flujo de aire en perfecta armonía. Diseñados para la vida moderna, nuestros ventiladores ofrecen confort silencioso y un estilo atemporal, creando un ambiente sereno en cualquier espacio.

GreenEver

Guía de video de instalación

Escanee el código QR para acceder a un tutorial visual paso a paso.

GreenEver

Índice

Introducción 01

Precauciones de seguridad 02

Descripción general del producto 06

Lista de piezas 07

Instrucciones de instalación 08

Pasos de instalación 10

Instrucciones de funcionamiento del ventilador 25

Recordatorios importantes 26

Solución de problemas 27

Política de garantía 30

“DISEÑADO CON PRECISIÓN · DISEÑADO PARA TODA LA VIDA”

Introducción

FELICITACIONES POR SU COMPRA
Gracias por elegir nuestro ventilador de techo. Lea este manual detenidamente antes de ensamblar y utilizar el producto para garantizar un funcionamiento seguro y correcto.

AVISOS DE SEGURIDAD

El aviso de **ADVERTENCIA/PRECAUCIÓN** indica un peligro. Llama la atención sobre procedimientos de instalación, operación o mantenimiento, o similares, que si no se realizan o siguen correctamente, podrían provocar daños al aparato, lesiones personales o la muerte.
No continúe más allá de un aviso de ADVERTENCIA/PRECAUCIÓN hasta que las condiciones indicadas se comprendan completamente y se cumplan.

SÍMBOLOS DE SEGURIDAD

	Corriente alterna
	Conexión a tierra de protección
	Advertencia/Precaución

Precauciones de seguridad

Observe cuidadosamente las siguientes precauciones generales de seguridad antes y durante todas las fases de manipulación, instalación, desmontaje, funcionamiento y mantenimiento de este producto. Lea y siga cuidadosamente todas las precauciones de seguridad antes, durante y después de la instalación y el funcionamiento. No hacerlo puede provocar lesiones, daños o la anulación de la garantía.

ADVERTENCIAS DE SEGURIDAD

LEA Y GUARDE ESTAS INSTRUCCIONES

1. **Importante: Este ventilador debe ser instalado por un electricista autorizado y calificado.**
2. Lea todas las instrucciones y la información de seguridad. Revise los diagramas de ensamblaje proporcionados antes de instalar su nuevo ventilador de techo.
3. Este aparato no está destinado a ser utilizado por personas (incluidos los niños) con capacidades físicas, sensoriales o mentales reducidas, o con falta de experiencia y conocimientos, a menos que hayan recibido supervisión o instrucciones sobre el uso del aparato por parte de una persona responsable de su seguridad.
4. Los niños pequeños deben ser supervisados para garantizar que no jueguen con el aparato.
5. Todos los trabajos eléctricos deben realizarse únicamente después de desconectar la alimentación retirando los fusibles o apagando el disyuntor, para garantizar el aislamiento completo de todos los polos del suministro eléctrico.
6. No utilice el producto en exteriores donde pueda estar expuesto al agua o la humedad.

Precauciones de seguridad

7. Este manual no está destinado a instruir ni ayudar a personas no capacitadas o no calificadas a instalar este ventilador de techo.
8. Es responsabilidad del instalador calificado y autorizado, así como del usuario, aplicar el sentido común y actuar con cuidado en todo momento durante la instalación y el funcionamiento.
9. ADVERTENCIA: Para reducir el riesgo de incendio, descarga eléctrica o lesiones personales, no utilice piezas de repuesto que no hayan sido recomendadas por el fabricante (p. ej., piezas fabricadas en casa con una impresora 3D).
10. Cuando se monte directamente en la estructura del edificio, la instalación del aparato no deberá exponer material combustible.
11. ADVERTENCIA - Para reducir el riesgo de incendio, descarga eléctrica o lesiones personales, monte el aparato directamente en un miembro estructural del armazón o en una caja de salida marcada como (Apta para soporte de ventilador de 15,9 kg (35 lbs) o menos). Para el montaje en la caja de salida, utilice los tornillos de montaje suministrados con la misma.
12. PRECAUCIÓN: Para reducir el riesgo de descarga eléctrica, desconecte el circuito de alimentación eléctrica del ventilador antes de instalar el kit de iluminación.
13. ADVERTENCIA: Si se observa un movimiento oscilatorio inusual, deje de utilizar el ventilador de techo inmediatamente y póngase en contacto con el fabricante, su agente de servicio o personas debidamente calificadas.
14. La sustitución de piezas del dispositivo del sistema de suspensión de seguridad deberá ser realizada por el fabricante, su agente de servicio o personas debidamente calificadas.
15. Los medios de fijación para el montaje al techo, tales como ganchos u otros dispositivos, deberán fijarse con una resistencia suficiente para soportar 4 veces el peso del ventilador de techo.

Precauciones de seguridad

16. El montaje del sistema de suspensión deberá ser realizado por el fabricante, su agente de servicio o personas debidamente calificadas.
17. PRECAUCIÓN: MONTE EL APARATO CON LAS PARTES MÓVILES MÁS BAJAS A UNA ALTURA MÍNIMA DE 2,1 METROS SOBRE EL NIVEL DEL SUELO O PISO.
18. Todos los tornillos de fijación deben revisarse y reapretarse donde sea necesario antes de la instalación.
19. Los medios para la desconexión total deben incorporarse en el cableado fijo de acuerdo con las normas de cableado.
20. El cable de seguridad deberá fijarse a la estructura del edificio de forma independiente a la caja de salida, de tal manera que se evite la caída del ventilador en caso de que falle cualquier pieza de los medios de soporte.
21. La fuente de alimentación eléctrica debe desconectarse antes de iniciar cualquier operación de mantenimiento o limpieza.
22. Desconecte el aparato de la fuente de alimentación antes del montaje, desmontaje y mantenimiento para evitar riesgos de incendio, descarga eléctrica o lesiones personales.
23. ADVERTENCIA
    Para reducir el riesgo de incendio o descarga eléctrica, no utilice este ventilador con ningún dispositivo de control de velocidad de estado sólido.
24. Todo el cableado debe realizarse de acuerdo con el Código Eléctrico Nacional ANSI/NFPA 70 y los códigos locales.
25. ADVERTENCIA
    Para reducir el riesgo de lesiones personales, no doble los soportes de las aspas al instalar los soportes, al equilibrar las aspas o al limpiar el ventilador. No inserte objetos extraños entre las aspas del ventilador en rotación.

Precauciones de seguridad

CÓMO ELEGIR UNA UBICACIÓN ADECUADA PARA EL VENTILADOR DE TECHO

1. Para los ventiladores instalados en áreas interiores, el ventilador debe instalarse al menos a 1,5 m del perímetro del techo/aleros del recinto para proteger el producto de la exposición directa o indirecta a la lluvia o a la luz solar.
2. La ubicación elegida para el ventilador no debe permitir que las aspas giratorias entren en contacto con ningún objeto.
3. La placa de montaje debe atornillarse firmemente a una estructura del edificio que soporte carga; por ejemplo, debe fijarse de manera segura al concreto o atornillarse entre las vigas.
4. Instale las aspas del ventilador después de que la carcasa del motor esté instalada y correctamente asegurada. Mantenga el motor y las aspas del ventilador en su embalaje original hasta que estén listos para instalarse.
5. Verifique y confirme, después de que el ventilador esté completamente instalado, que todas las conexiones sean correctas y seguras para evitar que el ventilador se caiga o cause daños a la propiedad o lesiones personales.
6. Tenga cuidado de no doblar ni dañar el eje de transmisión del motor o las aspas del ventilador al manipularlos o instalarlos. Si se detecta algún defecto, comuníquese con el Servicio de Atención al Cliente antes de instalar el ventilador de techo.
7. El ventilador, el kit de iluminación y la placa de montaje deben estar conectados a tierra.
8. El uso de un control remoto no aprobado anula la garantía. Utilice únicamente nuestro control remoto.
9. No retire el ventilador del techo después de la instalación.
10. Asegúrese de que la electricidad esté apagada en el panel principal antes de comenzar el trabajo. Corte la energía retirando el fusible o apagando el disyuntor antes de instalar el ventilador y reemplazar la luz LED.

Descripción general del producto

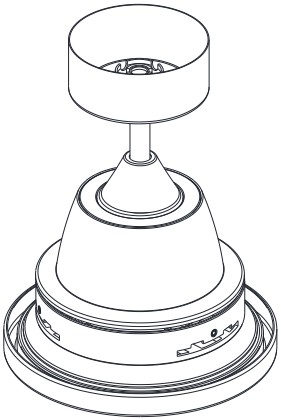

①



②

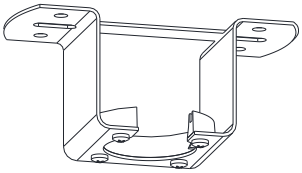

③



④



⑤

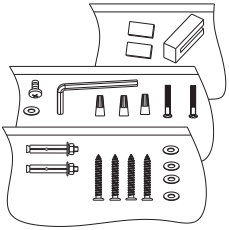

⑥

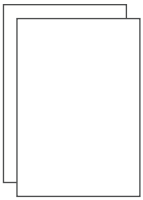

⑦

Lista de piezas

N.º	Nombre	Cant.
①	Cuerpo principal (Varilla de 5 pulgadas preinstalada)	1
②	Aspa con soporte	3
③	Soporte de montaje	1
④	Varilla(10 pulgadas)	1
⑤	Control remoto	1
⑥	Paquete de arandelas y tornillos (Incluye 1 llave hexagonal en L)	1
⑦	Manual de instrucciones	1

Nota: Abra la caja original y verifique todos los artículos siguientes. Si falta algún artículo o está dañado, comuníquese con el servicio al cliente. No deseche la caja ni otros materiales de embalaje, ya que pueden ser necesarios para el reemplazo o reparación en garantía.

Soporte para control remoto: Monte el soporte incluido en la pared con el adhesivo 3M o los tornillos proporcionados para guardar el control remoto.

Reemplazo de la placa LED: Si necesita reemplazar la placa LED, simplemente retire los 3 tornillos dentro de la base del kit de luz para cambiarla directamente.

Instrucciones de instalación

⚠ PRECAUCIÓN

Notas previas a la instalación

- Asegúrese de que la alimentación esté apagada en el interruptor principal antes de la instalación. Corte la energía retirando el fusible o apagando el interruptor automático antes de instalar el ventilador y reemplazar las lámparas.

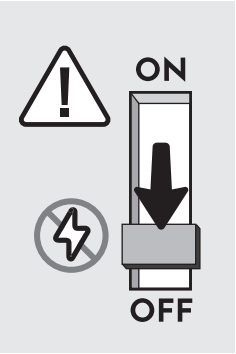

- El punto más bajo de la aspa del ventilador debe estar al menos a 2.3 metros (7.5 pies) del piso.
- Asegúrese de que las vigas del techo sean lo suficientemente resistentes y de tamaño adecuado para soportar el peso del ventilador, aproximadamente 78 lb.

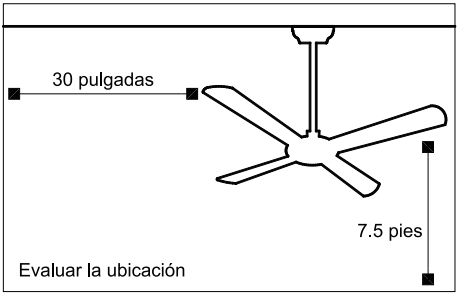

Instrucciones de instalación

⚠ PRECAUCIÓN

Instrucciones de montaje

- Use el montaje estándar o de perfil bajo para colgar el ventilador en un techo plano.

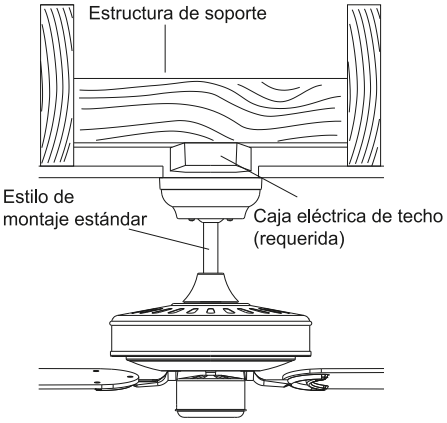

- **Ángulo máximo de inclinación 20°**
- Use el montaje en ángulo para colgar el ventilador en un techo abovedado o inclinado. Para techos inclinados, oriente la abertura del soporte de montaje hacia la cumbrera.

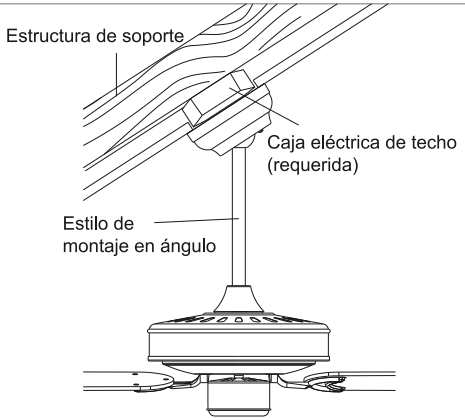

Pasos de instalación

Parte 1 Fijación del soporte de montaje

• Para techos de concreto, de acuerdo con la longitud de los tornillos de expansión, perfore orificios con un taladro percutor utilizando una broca de Ø8 mm. Después de esto, fije el soporte de montaje al techo con tornillos de expansión.	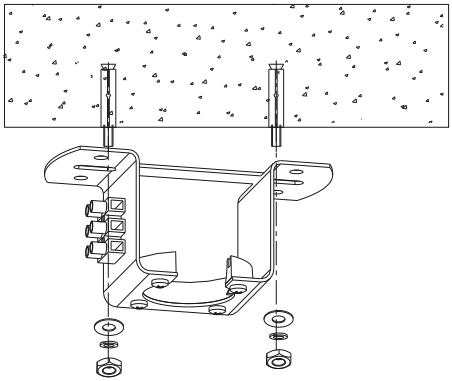

Pasos de instalación

ADVERTENCIA: Asegúrese de que la energía esté apagada en el interruptor principal antes de intentar la instalación.

1. Después de realizar las conexiones de los cables, los cables deben separarse con el conductor conectado a tierra y el conductor de conexión a tierra del equipo en un lado de la caja de salida y el conductor no conectado a tierra en el otro lado de la caja de salida.
2. Los empalmes, una vez realizados, deben girarse hacia arriba y empujarse con cuidado hacia el interior de la caja de salida.
3. El conductor de un ventilador identificado como conductor conectado a tierra debe conectarse a un conductor conectado a tierra de la fuente de alimentación; el conductor de un ventilador identificado como conductor no conectado a tierra debe conectarse a un conductor no conectado a tierra de la fuente de alimentación; el conductor de un ventilador identificado para la conexión a tierra del equipo debe conectarse a un conductor de conexión a tierra del equipo.
4. Compruebe que la caja de salida esté instalada de forma segura en su lugar, de modo que sea capaz de soportar al menos el peso del ventilador.

Pasos de instalación

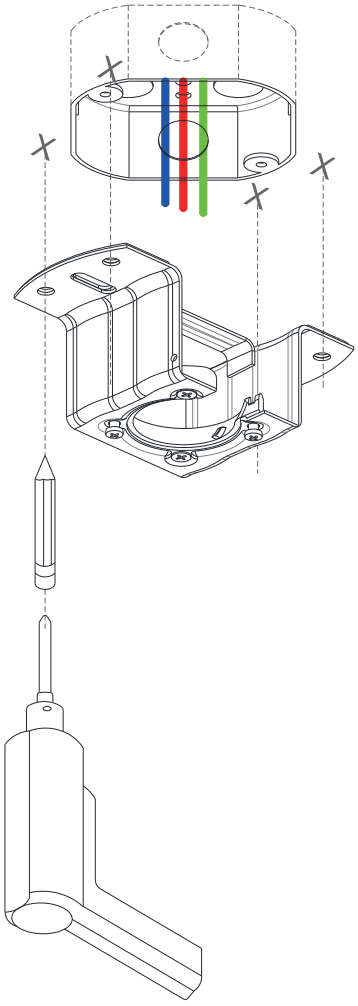

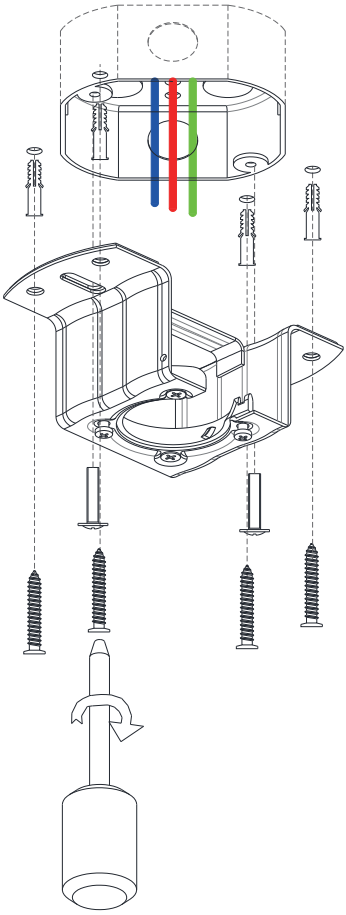

Pasos de instalación

Parte 1 Fijación del soporte de montaje

- **USAR TORNILLO PARA MADERA**
- (Incluido) cuando se fija a la estructura de soporte con una caja eléctrica aprobada. Perfore orificios guía de 9/64" en la estructura de soporte para ayudar a asegurar el soporte del techo con los herrajes incluidos en la bolsa de tornillos.

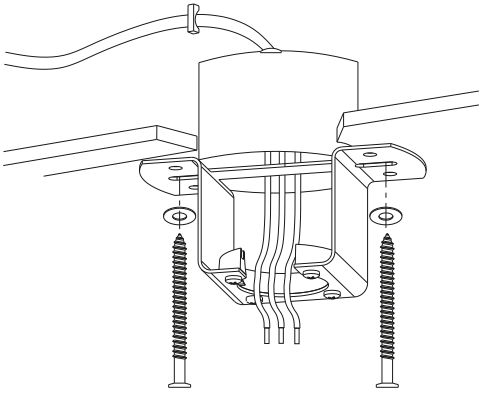

- **USAR TORNILLO MECÁNICO**
- (Suministrado con la caja eléctrica) cuando se fija a una caja eléctrica existente clasificada para ventilador de techo. Asegúrese de que esté instalada de forma segura y sea adecuada para soportar un ventilador de 31.8 kg (78 lb) o menos.

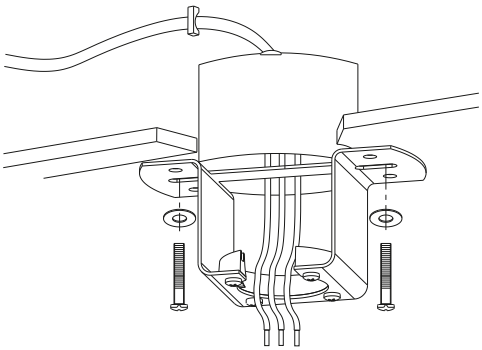

Pasos de instalación

Parte 1 Fijación del soporte de montaje

• Si está instalando el ventilador en una caja de conexiones eléctricas existente en el techo, asegúrese de que esté clasificada para uso con ventiladores. Monte el soporte colgante en la caja de conexiones como se muestra utilizando los pernos de la caja.	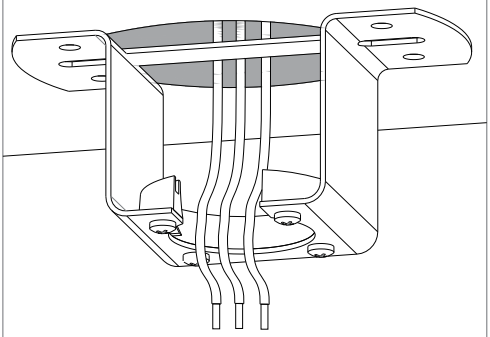

Pasos de instalación

Parte 2 Selección y reemplazo de la varilla de suspensión

Este ventilador incluye una varilla de suspensión de 5 pulgadas y otra de 10 pulgadas. Para tamaños adicionales, como varillas de 12 o 24 pulgadas, por favor contáctenos en: **greenever@grandjoyhome.com**

NOTA:

1. El ventilador trae preinstalada una varilla de suspensión de 5 pulgadas. Si utiliza esta varilla, proceda directamente al siguiente paso: Colgar el ventilador en el soporte de montaje.
2. Si necesita instalar la varilla de 10 pulgadas o una varilla de repuesto más larga, siga los pasos de reemplazo que se indican a continuación.
3. Si ni la varilla de 5 ni la de 10 pulgadas se adaptan a sus necesidades de instalación, contacte con nuestro servicio de atención al cliente para adquirir varillas de otros tamaños.
4. Antes de solicitar una devolución, por favor contacte primero con nuestro servicio de atención al cliente. Nuestro equipo técnico le ofrecerá recomendaciones de instalación personalizadas según la altura del techo y su espacio de instalación.

Desmontaje y montaje de la varilla de suspensión

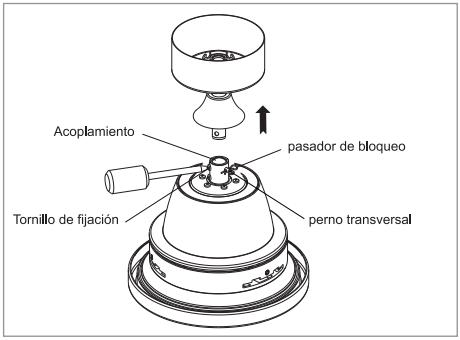

1. Desenrosque el tornillo del acoplamiento, retire el perno transversal y el pasador. Separe la varilla de suspensión, cubierta de techo, cubierta del acoplamiento y tapa magnética del motor.

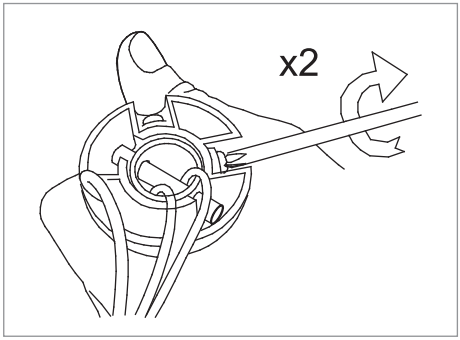

2. Retire los 2 tornillos del lateral de la varilla de suspensión.

Pasos de instalación

Desmontaje y montaje de la varilla de suspensión

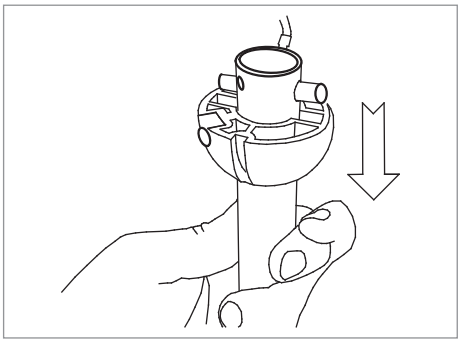

3. Deslice la bola de la varilla hacia abajo por la varilla.

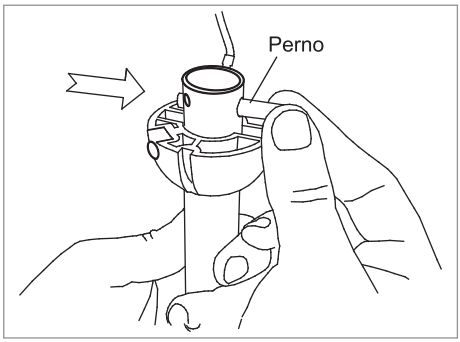

4. Retire el perno de la varilla de suspensión.

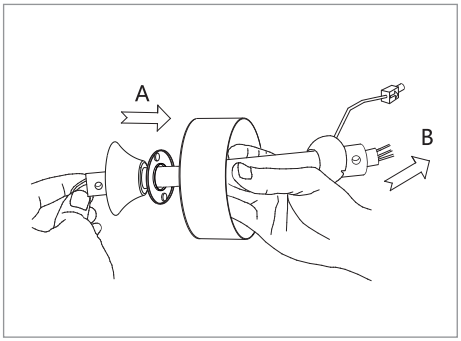

5. Pase el arnés de cables del motor a través de la varilla de suspensión.

Pasos de instalación

Desmontaje y montaje de la varilla de suspensión

6. Pase el cable de alimentación del ventilador (desde la carcasa del motor) a través de la varilla, la campana y la cubierta del acoplador.

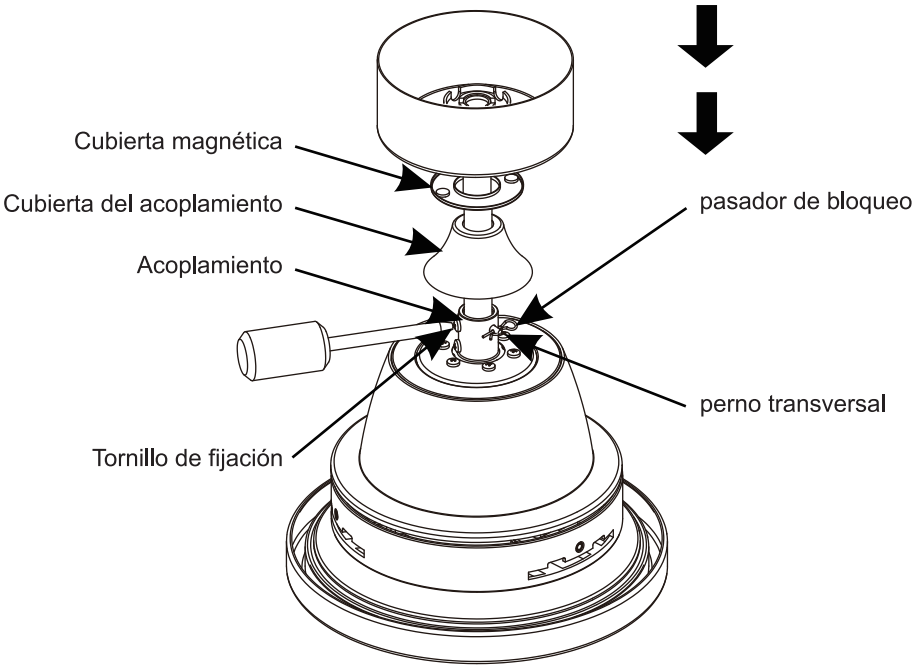

A. Introduzca la varilla de suspensión en el acoplamiento, coloque el perno transversal y el pasador de bloqueo, luego apriete firmemente el tornillo de fijación.
B. Deslice la cubierta del acoplamiento, la cubierta magnética y el plafón sobre la varilla de suspensión siguiendo el orden indicado en el diagrama.
C. Coloque la cubierta del acoplamiento para recubrir el cuerpo del acoplamiento.

Pasos de instalación

Desmontaje y montaje de la varilla de suspensión

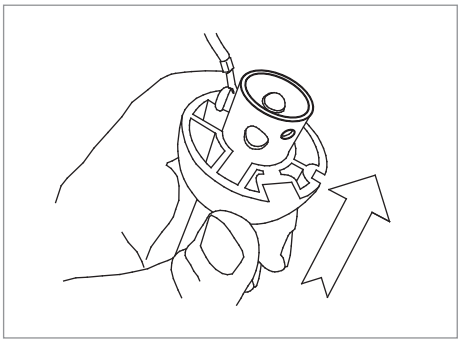

7. Vuelva a fijar la bola de la varilla a la varilla de suspensión.

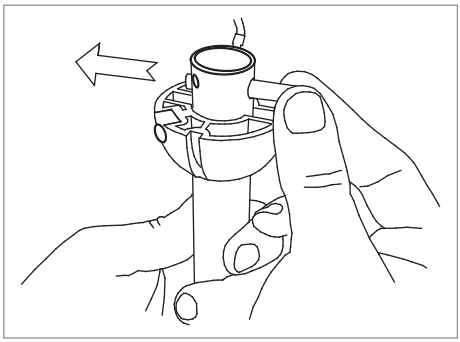

8. Pase el perno a través de la varilla de suspensión.

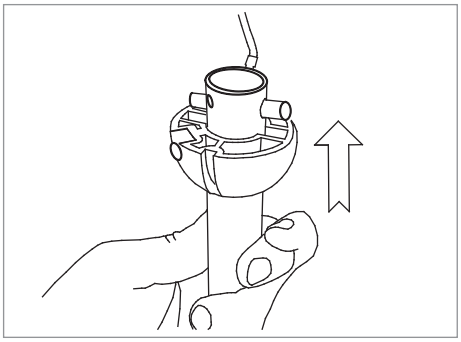

9. Encaje la bola de la varilla y el perno en sus posiciones correspondientes, luego asegure todos los accesorios de la varilla.

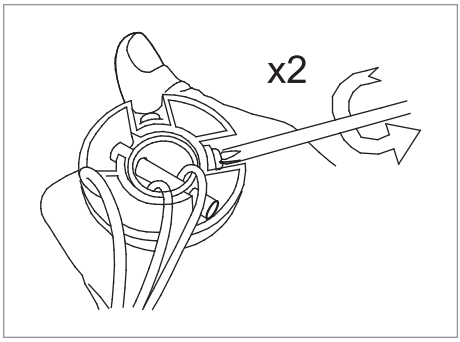

10. Finalmente, apriete los 2 tornillos (repita la operación dos veces según la marca ×2).

Pasos de instalación

Parte 3 Suspensión del motor y cableado

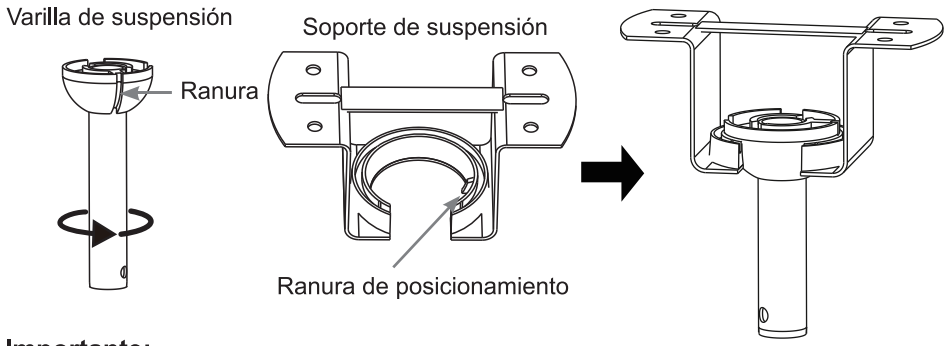

Importante:

- Asegúrese de que la ranura en la bola de la varilla de suspensión encaje firmemente en la ranura de posicionamiento del soporte de suspensión.

Pasos de instalación

Parte 3: Suspensión del motor y cableado

- **Utilice los conectores de cables incluidos para unir y asegurar los cables de la siguiente manera:**

①Cable negro (vivo) del techo → Cable negro del ventilador
②Cable blanco (neutro) del techo → Cable blanco del ventilador
③Cable verde (tierra) del techo → Cable verde del ventilador, cable verde de la varilla y cable verde del soporte

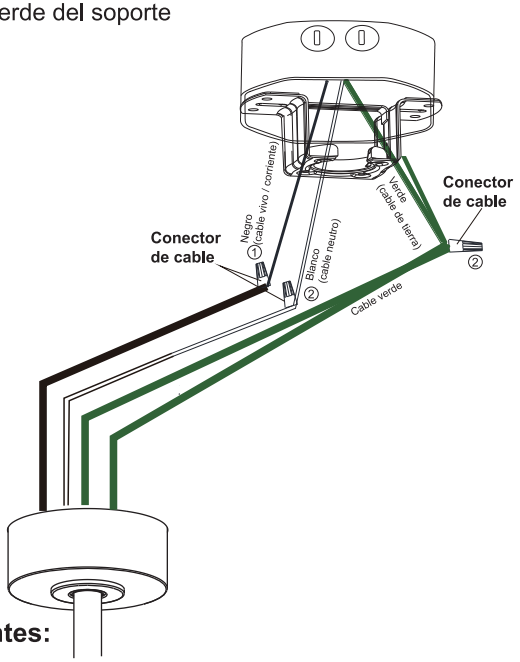

- **Notas importantes:**

1. El cableado desde el soporte de montaje del ventilador hasta el interruptor de aislamiento debe tener una sección transversal de al menos 1 mm², y el ventilador debe estar debidamente conectado a tierra.
2. Conecte únicamente los cables vivo, neutro y de tierra. Si hay otros cables, encápselos firmemente con cinta aislante.
3. Todos los cables de tierra deben conectarse correctamente para evitar que la luz parpadee o titile.
4. No conecte el ventilador a interruptores regulables, deslizantes, ajustables o inteligentes. El ventilador solo es compatible con interruptores de pared estándar ON/OFF.

Pasos de instalación

Part 4 Instalación del plafón

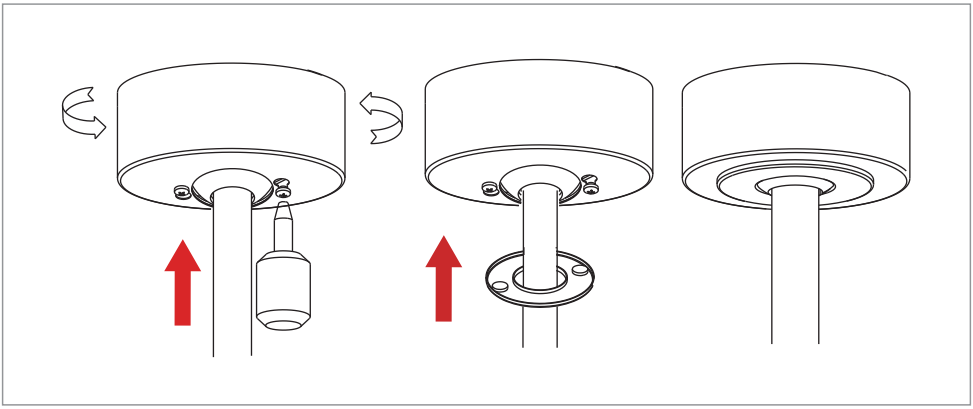

1. Afloje ligeramente los dos tornillos de fijación ubicados en la parte inferior del soporte de suspensión.
2. Deslice el plafón hacia arriba a lo largo de la varilla de suspensión hasta colocarlo sobre el soporte. Gire el plafón en sentido horario hasta que quede bloqueado de forma segura con los tornillos de fijación.
3. Apriete completamente los dos tornillos de fijación para asegurar el plafón.
4. Coloque la cubierta magnética para ocultar los tornillos inferiores del plafón.

Pasos de instalación

Parte 5 Instalación de las palas

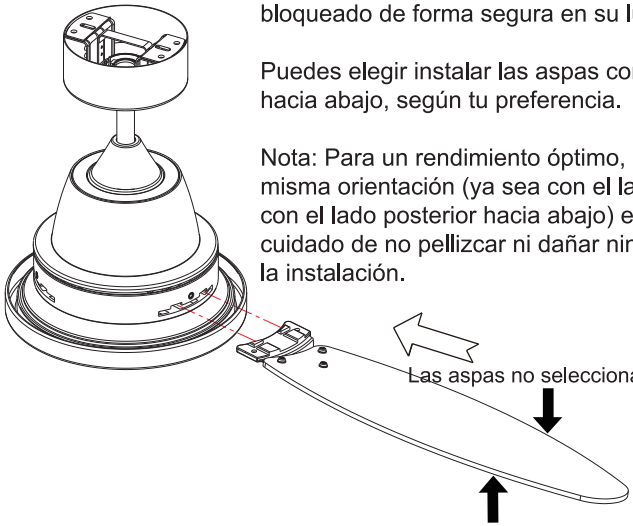

- Alinea el soporte de las aspas (con las aspas preinstaladas) con la ranura en la carcasa del motor e insértalo. Un sonido de "clic" confirma que el soporte de las aspas está bloqueado de forma segura en su lugar.

Puedes elegir instalar las aspas con cualquiera de los lados hacia abajo, según tu preferencia.

Nota: Para un rendimiento óptimo, utiliza las aspas con la misma orientación (ya sea con el lado frontal hacia abajo o con el lado posterior hacia abajo) en todo momento. Ten cuidado de no pellizcar ni dañar ningún cable interno durante la instalación.

Pasos de instalación

Parte 5 Instalación de las palas

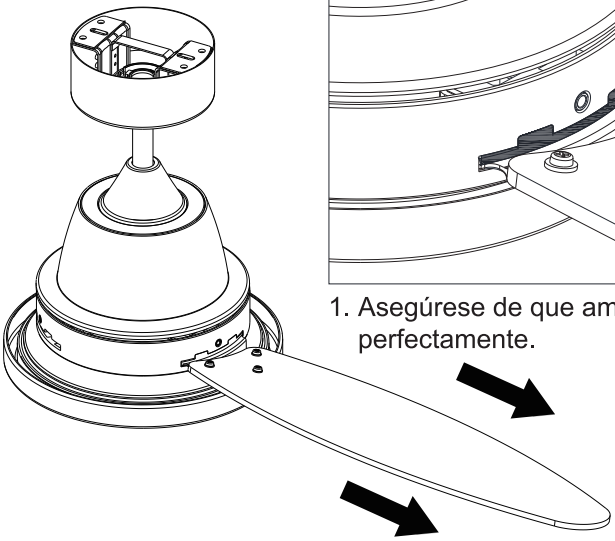

1. Asegúrese de que ambas superficies encajen perfectamente.

2. Después de insertar la pala del ventilador, tire firmemente de la pieza con la mano separándola del cuerpo principal para garantizar un bloqueo seguro.

Nota: Verifique nuevamente que la pantalla de luz quede instalada de forma segura. Si no se fija correctamente, el ventilador de techo podría generar ruido o la pantalla desprenderse mientras esté en funcionamiento.

Pasos de instalación

Cómo quitar las aspas del ventilador

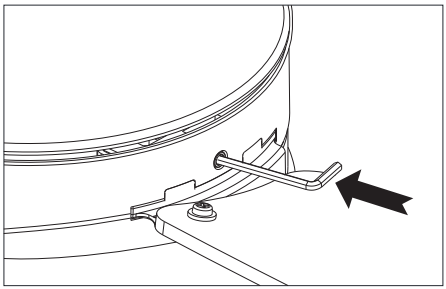

1. Utilice la llave hexagonal en L incluida para presionar el botón de liberación en la carcasa del motor.
2. Tire de la aspa del ventilador hacia afuera para extraerla, para su limpieza o mantenimiento rutinario.

Consejo: La llave hexagonal en L está diseñada únicamente para extraer las aspas del motor. Si pierde la llave, puede utilizar un destornillador como sustituto.

Instrucciones de funcionamiento del ventilador

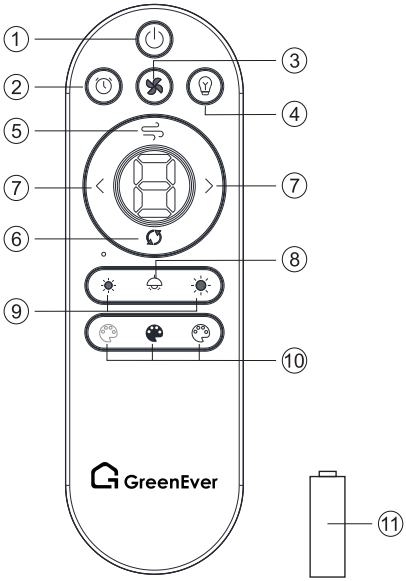

① Apague el ventilador y la luz.

② Configure el temporizador del ventilador (cuando el ventilador esté encendido).

③ Apague o encienda el ventilador.

④ Encender/Apagar la luz superior (modo luz nocturna).

⑤ Active el modo de viento natural (cuando el ventilador esté encendido).

⑥ Mantenga presionado durante 2 segundos para cambiar la rotación del ventilador a directa o inversa (cuando el ventilador esté encendido).

⑦ Ajuste la velocidad del ventilador (cuando el ventilador esté encendido).

⑧ Encienda o apague la luz. Mantenga presionado durante 3 segundos para emparejar con el receptor.

⑨ Ajuste el brillo de la luz (cuando la luz esté encendida).

⑩ Ajuste la temperatura de color de la luz (cuando la luz esté encendida).

⑪ BATERÍA: 1.5 V × 2 baterías AAA (LR03). (No incluidas)

Nota: El uso de un control remoto no aprobado anulará la garantía. Por lo tanto, no controle el funcionamiento de este ventilador con ningún controlador que no esté aprobado para este ventilador. No utilice controladores de estado sólido.

Recordatorios importantes

1. Mantenga presionado el botón de emparejamiento del transmisor “Lamp ON/OFF” mientras el receptor se enciende dentro de los 5 segundos. Después de escuchar “DIDI” durante tres tonos largos, el emparejamiento del código de aprendizaje se completa correctamente y puede funcionar con normalidad.Si no es así, apague la alimentación y repita el procedimiento anterior.(Nota: No se acepta el emparejamiento del código de aprendizaje después de más de 5 segundos de encendido).
2. Cuando el transmisor no pueda controlar el receptor, verifique si el contacto de la batería es correcto, la polaridad positiva y negativa, y si la batería está cargada o descargada.
3. El bajo voltaje de la batería afectará la sensibilidad del transmisor y la recepción de la señal (el indicador luminoso parpadeará como advertencia cuando el voltaje de la batería sea bajo); reemplace la batería cuando esté descargada.
4. Retire la batería del transmisor cuando no se utilice durante un período prolongado.
5. Al instalar el ventilador, asegúrese de que la cubierta del techo no presione la antena (u otros cables), ya que puede dañar el cable y provocar un cortocircuito.
6. Potencia máxima de iluminación admitida: 20 W.
   Nota: conecte correctamente el cable de tierra; de lo contrario, la luz puede quedar levemente encendida o parpadear.

NOTA 1: Se escuchará un pitido cuando se active una función.

NOTA 2: El motor no responde de manera instantánea a los cambios realizados con el control remoto. Sea paciente y permita que el motor procese la instrucción al cambiar de función.

NOTA 3: El control remoto incluye una función de memoria. Esta función guarda el estado cuando se corta la alimentación para reanudarlo cuando se restablece la energía.

NOTA 4: Retire la batería del control remoto cuando no se utilice durante períodos prolongados.

NOTA 5: Para cambiar la dirección de rotación mediante la función S/W, el ventilador debe apagarse y encenderse nuevamente para que el ajuste surta efecto.

NOTA 6: Solo se puede emparejar un mando a distancia con un ventilador determinado en cualquier momento.

NOTA 7: Si la alimentación se apaga y se vuelve a encender, la luz se encenderá automáticamente; use el control remoto para apagarla.

Solución de problemas

PROBLEMA	POSIBLE CAUSA	ACCIÓN CORRECTIVA
El ventilador no arranca	1. Los interruptores automáticos principales están en posición OFF. 2. El interruptor de aislamiento en la pared está en posición OFF. 3. Las baterías del control remoto (si aplica) están en mal estado. 4. El proceso de emparejamiento entre transmisor y receptor no se ha completado. 5. Los cables de fase, neutro, tierra y luz (si aplica) están conectados incorrectamente. 6. Las conexiones de cables en el interruptor de pared, conectores o bloque de terminales están flojas.	1. Verifique que los interruptores automáticos principales estén en posición ON. 2. Verifique que el interruptor de aislamiento esté en posición ON. 3. Verifique que las baterías del control remoto (si aplica) estén en buen estado. 4. Realice y complete el proceso de emparejamiento entre transmisor y receptor. 5. Verifique que los cables desde el interruptor de aislamiento y el receptor remoto (si aplica) hasta el ventilador estén correctamente conectados según el diagrama de cableado. 6. Verifique que todas las conexiones de cables en el interruptor de pared, conectores y/o bloque de terminales estén firmes.
El ventiladorhace ruido	1. El conjunto de la luz está flojo (versión con luz). 2. Los tornillos de las aspas están flojos. 3. Los tornillos del soporte de montaje y la placa de cubierta están flojos.	1. Apriete completamente el conjunto de la luz (versión con luz). 2. Vuelva a apretar todos los tornillos de las aspas (no apriete en exceso). 3. Vuelva a apretar todos los tornillos del soporte de montaje y la placa de cubierta.
Ruido mecánico	1. El ventilador aún no ha completado el período de asentamiento.	1. Deje funcionar el ventilador durante aproximadamente 8 horas para completar el período de asentamiento.
El ventilador gira pero no circula suficiente aire	1. El ventilador está funcionando en sentido inverso (para modelos con función reversible). 2. La distancia entre el techo y las aspas es demasiado pequeña. 3. La habitación contiene objetos que obstruyen el flujo de aire. 4. El ventilador es demasiado pequeño para el tamaño de la habitación.	1. Ajuste la dirección de rotación del ventilador (para modelos con función reversible). 2. Verifique y asegúrese de que la distancia entre el techo y las aspas sea adecuada. 3. Retire los objetos que obstruyen el flujo de aire. 4. Considere reemplazarlo por un ventilador de mayor tamaño adecuado para la habitación.

Solución de problemas

PROBLEMA	POSIBLE CAUSA	ACCIÓN CORRECTIVA
El ventilador se tambalea	1. Los soportes de las aspas están flojos. 2. El nivel de las aspas es inconsistente (las medidas desde la punta de cada aspa hasta el techo varían). 3. La separación entre aspas es inconsistente (las medidas entre las puntas de las aspas varían).	1. Verifique que todos los soportes de las aspas estén firmemente apretados. 2. Mida la distancia desde la punta de cada aspa hasta el techo. Si es inconsistente, ajuste los soportes. 3. Mida la distancia entre las puntas de las aspas. Si varía, afloje los tornillos que conectan las aspas y los soportes (uno a la vez), ajuste la aspa a la posición correcta y vuelva a apretar los tornillos.

INFORMACIÓN IMPORTANTE

Todos los motores eléctricos, incluidos los motores de ventilador, generan algo de ruido y pueden sentirse calientes al tacto; esto no es una falla. Los ventiladores de techo tienden a moverse durante el funcionamiento, ya que normalmente no están montados de forma rígida. Los ventiladores de techo montados rígidamente generan vibraciones excesivas y tensión en sus soportes.

Un movimiento de un par de centímetros es normal y no indica que el ventilador vaya a caerse.

Tenga en cuenta que no todos los ventiladores de techo son iguales; incluso dentro del mismo modelo, algunos pueden moverse más o menos que otros.

Las luces del ventilador pueden vibrar si no se suministran con el ventilador. No están cubiertas por la garantía.

Solución de problemas

Funcionamiento del ventilador

Un ventilador de techo es una opción ambientalmente inteligente tanto para enfriar como para ayudar a calentar la habitación. Con el uso regular del ventilador, debería notar una reducción en los costos tanto de enfriamiento como de calefacción. No dude en utilizar el ventilador tanto en los meses de verano como de invierno.
En verano, el ventilador debe configurarse para girar en sentido antihorario, impulsando una brisa fresca hacia abajo.
En invierno, el ventilador debe configurarse para girar en sentido horario, de modo que el flujo de aire ascendente empuje el aire caliente acumulado en el techo y lo haga circular hacia abajo en las áreas habitables. Durante los meses de invierno, utilice el ventilador a una velocidad más baja que en verano.

Desgaste normal

Los componentes roscados que se aflojan ligeramente, o los soportes de las aspas que se doblan levemente debido a una limpieza vigorosa o a golpes, pueden causar vibraciones adicionales y ruido. Esto no está cubierto por la garantía, pero un poco de cuidado y mantenimiento puede reducir o prevenir este problema.

Ruidos nocturnos

Esta es la causa más común de solicitudes de servicio y no está cubierta por la garantía del fabricante. Si el ventilador presenta una falla, esta será perceptible en todo momento. Naturalmente, cuando todo está en silencio por la noche, es más probable que se perciban pequeños ruidos que pueden pasar desapercibidos en otros momentos. Incluso las señales superpuestas en el suministro eléctrico para el control de agua caliente en horario de baja demanda pueden provocar cambios en el ruido del motor del ventilador. Esto es normal.

Política de garantía

Garantía Limitada del Ventilador GreenEver

Gracias por elegir GreenEver! Estamos comprometidos a ofrecer productos confiables y soporte al cliente oportuno. Esta garantía limitada se aplica a los ventiladores de techo GreenEver con iluminación LED.

Esta garantía limitada cubre los ventiladores de techo GreenEver y brinda protección para el motor, la iluminación LED y los componentes eléctricos bajo uso residencial normal.

1. Cobertura de la Garantía

Motor - Garantía Limitada de por Vida

GreenEver garantiza que el motor del ventilador de techo estará libre de defectos en materiales y mano de obra durante la vida útil del comprador original bajo uso residencial normal. Si se presenta un defecto del motor, GreenEver proporcionará un motor de reemplazo o piezas de reemplazo después de la evaluación.

Iluminación y Componentes Eléctricos - Garantía de 2 Años

GreenEver garantiza que el kit de luz LED, el controlador LED, el control remoto, el receptor y los componentes de control eléctrico incluidos estarán libres de defectos enl materiales y mano de obra durante dos (2) años a partir de la fecha original de compra.

Cumplimiento de la Garantía

GreenEver se reserva el derecho de reparar el producto, proporcionar piezas de reemplazo o sustituir el producto por un modelo comparable o equivalente, a su discreción. Las piezas de reemplazo se proporcionarán normalmente siempre que sea posible para resolver el problema de manera eficiente.

Política de garantía

2. Lo Que No Está Cubierto

Costos de Mano de Obra e Instalación

Esta garantía no cubre costos de mano de obra ni tarifas de servicio, incluidos los costos asociados con la instalación, el retiro, la solución de problemas o el reemplazo del ventilador o de cualquier componente.

Desgaste Normal

Esta garantía no cubre el desgaste normal, incluidos rayones menores, cambios cosméticos o envejecimiento que no afecten el rendimiento ni el funcionamiento del producto.

Daños en el Acabado y Daños Ambientales

Esta garantía no cubre cambios en el acabado del producto causados por envejecimiento normal, condiciones ambientales, limpieza inadecuada, humedad excesiva o instalación en lugares no adecuados para la clasificación del producto. Esto incluye óxido, picaduras, corrosión, deslustre o desprendimiento del acabado.

Balance del Ventilador y Movimiento Menor

Puede producirse un ligero movimiento del ventilador durante el funcionamiento después de una instalación adecuada, y no se considera un defecto del producto. La instalación correcta, el montaje seguro y el balanceo de las aspas pueden ayudar a garantizar un rendimiento óptimo.

Uso Indebido, Daños y Uso Inadecuado

Esta garantía no cubre daños causados por accidentes, uso indebido, instalación incorrecta, conexiones eléctricas incorrectas, modificaciones no autorizadas, sobretensiones, uso comercial o causas de fuerza mayor. Cualquier daño resultante de una instalación o modificación incorrecta puede anular esta garantía.

Política de garantía

3. Aviso Legal

LIMITACIÓN DE RESPONSABILIDAD

En la máxima medida permitida por la ley, GreenEver no será responsable de daños incidentales, indirectos, especiales o consecuentes que resulten del uso de este producto o de cualquier incumplimiento de esta garantía. Algunos estados no permiten limitaciones o exclusiones de daños incidentales o consecuentes, por lo que estas limitaciones podrían no aplicarse a usted.

DERECHOS SEGÚN LA LEY ESTATAL

Esta garantía le otorga derechos legales específicos, y usted también puede tener otros derechos que varían de un estado a otro. Esta garantía se aplica al comprador original, salvo que la ley aplicable exija lo contrario.

Política de garantía

4. Cómo Obtener Servicio de Garantía

Para reclamos de garantía, comuníquese con el Soporte al Cliente de GreenEver antes de devolver el producto:

No devuelva el producto antes de contactarnos. Muchos problemas pueden resolverse mediante solución de problemas o piezas de reemplazo sin devolver el ventilador completo.

Información de Contacto:

+ 1 (888) 969-6880

greenever@grandjoyhome.com

greenever.grandjoyhome.com

Tenga lista la siguiente información:

Comprobante de compra (recibo original o confirmación del pedido)
Número de modelo y serie (p. ej., CFL-0001-BK)
Lugar de instalación
Descripción detallada del problema
Fotos y/o videos claros que muestren el defecto

GreenEver revisará el reclamo y determinará la resolución apropiada, que puede incluir solución de problemas, reparación o reemplazo de piezas o productos, a discreción de GreenEver.