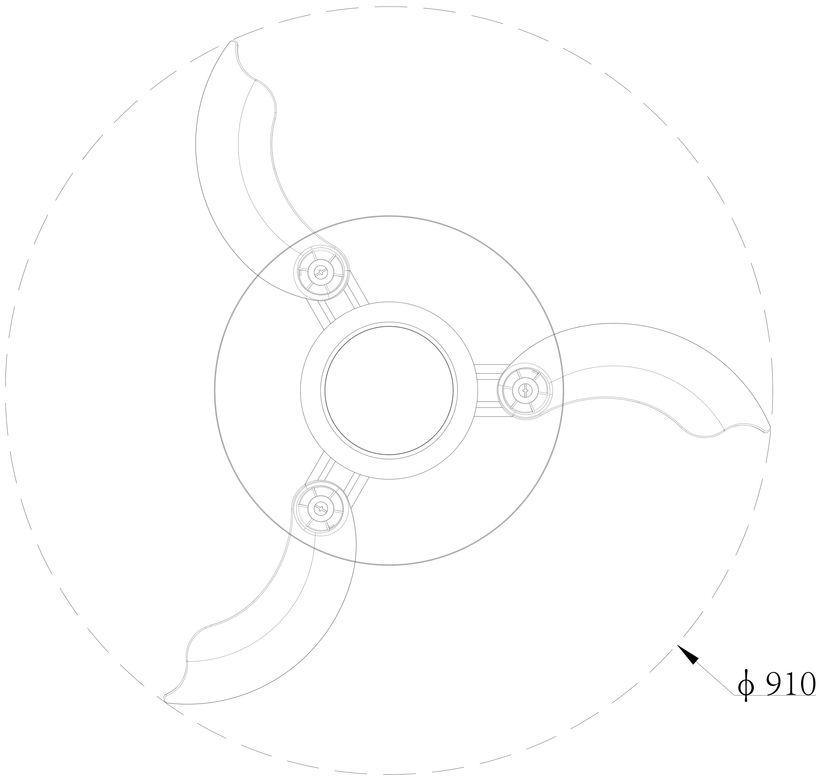
ϕ 910

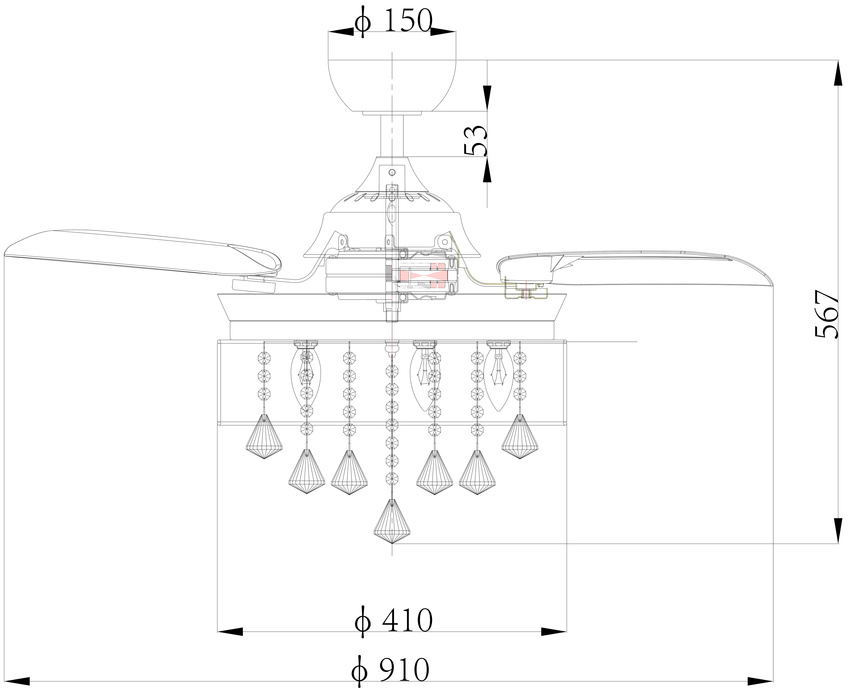
ϕ 150
53
567
ϕ 410
ϕ 910

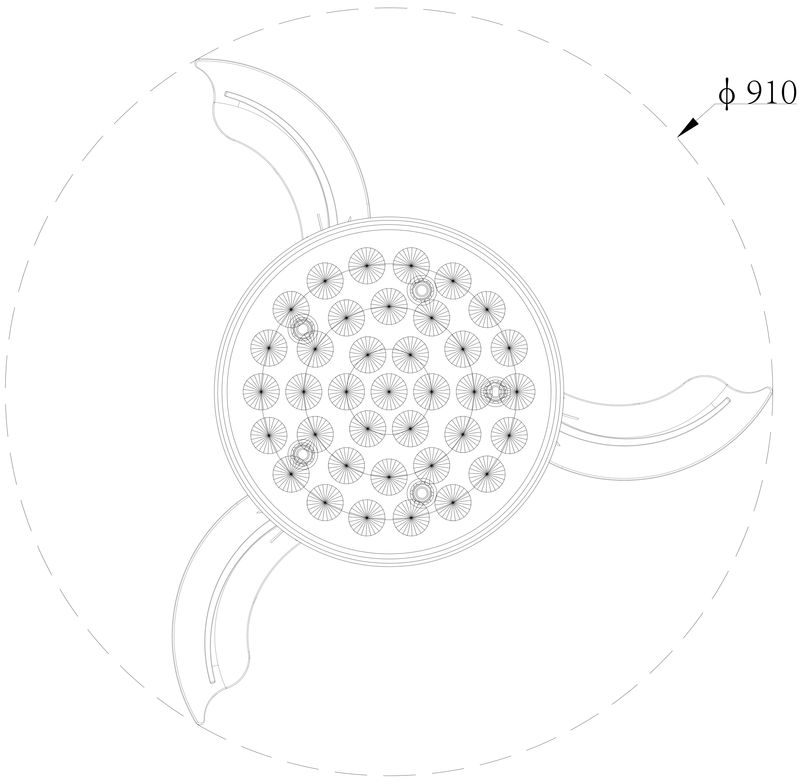
ϕ 910