ITEM #0396796

SAN LEANDRO CEILING FAN

MODEL #LP8206LAZ

Harbor Breeze® is a registered trademark of LF, LLC. All Rights Reserved.

Español p. 24

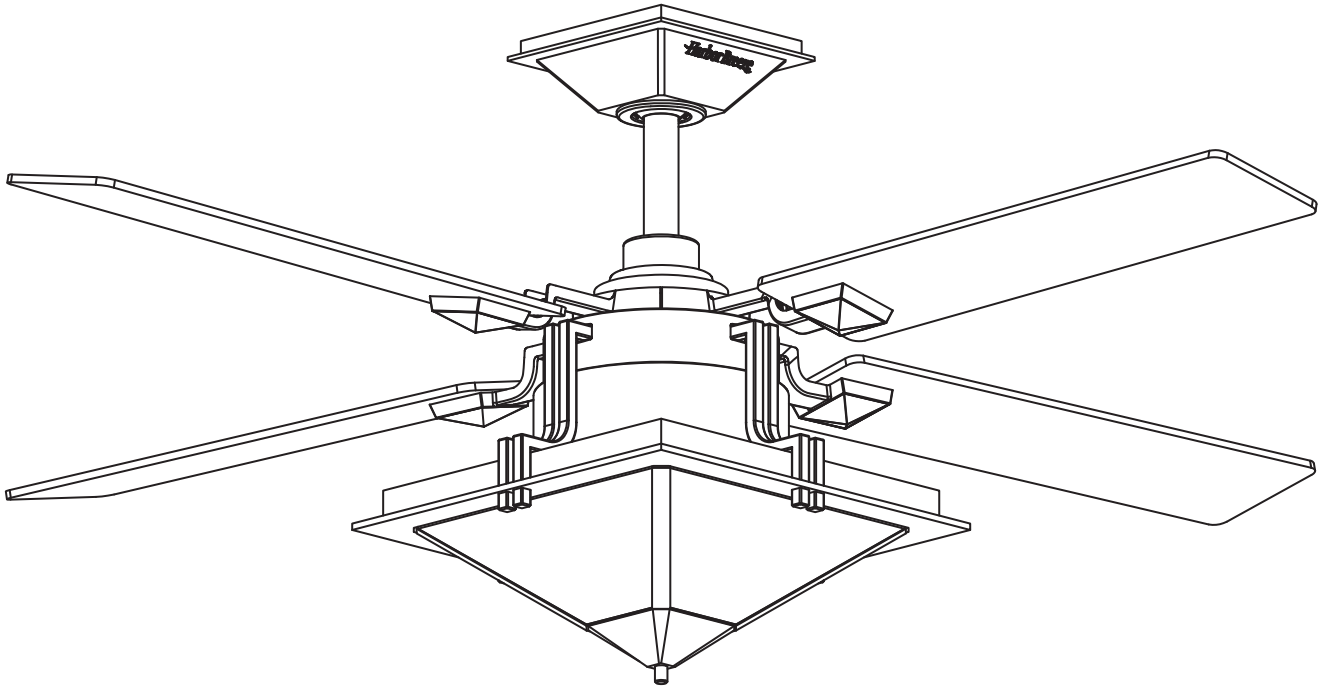

ATTACH YOUR RECEIPT HERE

Serial Number _____ **Purchase Date** _____

Questions, problems, missing parts? Before returning to your retailer, call our customer service department at 1-800-643-0067, 8 a.m. - 6 p.m., EST, Monday - Thursday and 8 a.m. - 5 p.m., EST, Friday.

Lowes.com/harborbreeze

TABLE OF CONTENTS

Package Contents 3

Hardware Contents 4

Safety Information 4

Preparation 5

Assembly Instructions 6

Wiring Instructions 10

Final Assembly Instructions 13

Operating Instructions 17

Blade Balancing Instructions 19

Care and Maintenance 20

Troubleshooting 20

Warranty 22

Replacement Parts List 23

PACKAGE CONTENTS

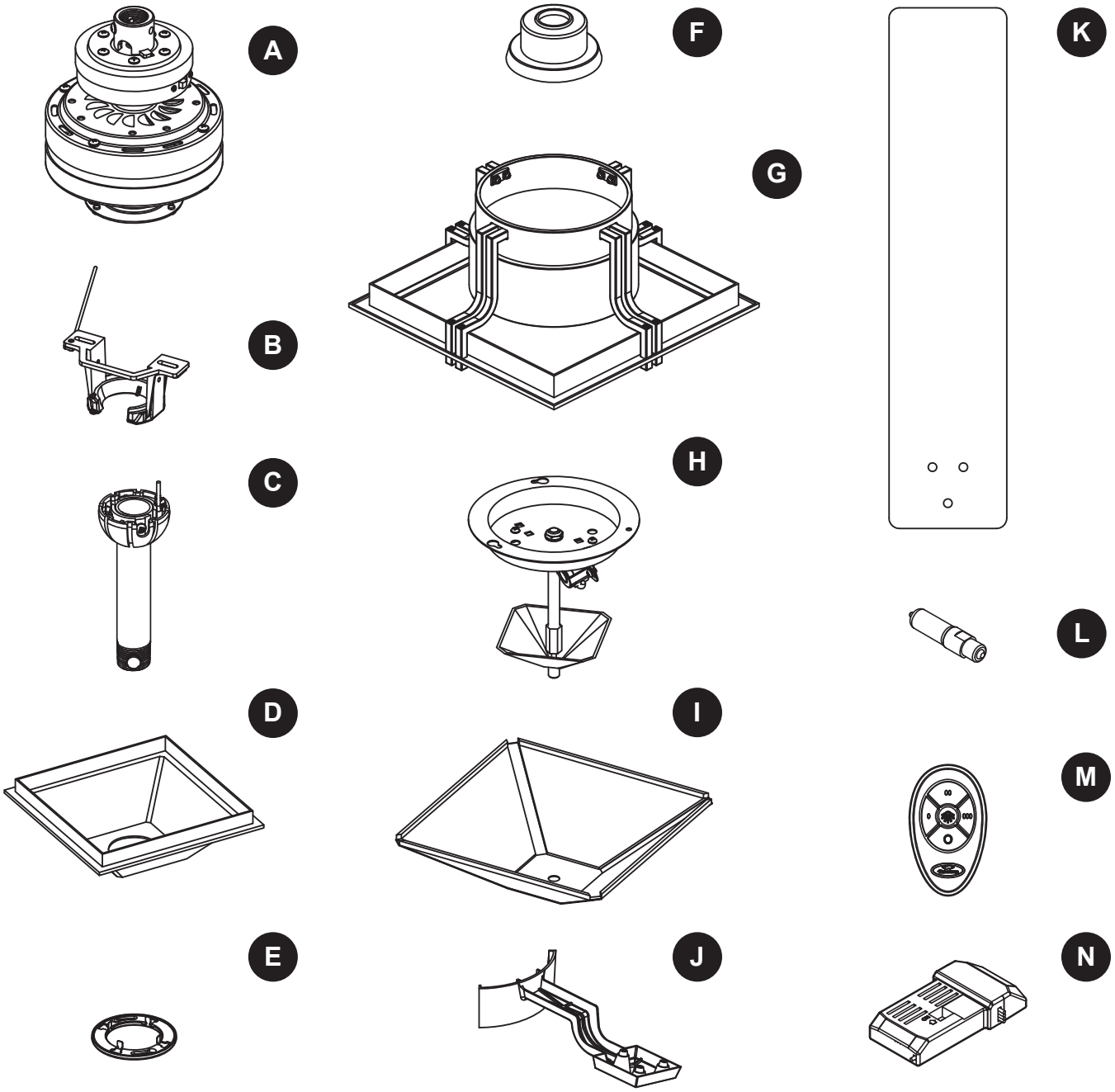

PART	DESCRIPTION	QUANTITY
A	Motor Assembly	1
B	Hanger Bracket	1
C	Downrod	1
D	Ceiling Canopy	1
E	Canopy Screw Cover	1
F	Motor Coupling Cover	1
G	Housing Upper Assembly	1

PART	DESCRIPTION	QUANTITY
H	Socket Plate Assembly	1
I	Glass	1
J	Blade Arm	4
K	Blade	4
L	Bulb	2
M	Remote	1
N	Receiver Unit	1

HARDWARE CONTENTS (shown actual size)

AA

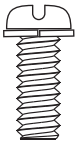

Screws

Qty. 9

BB

Washer-Head Screws

Qty. 13

CC

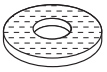

Fiber Washers

Qty. 13

DD

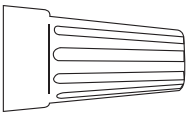

Wire Connectors

Qty. 4

EE

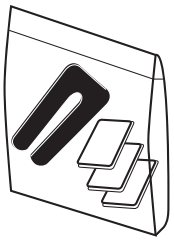

Balance Kit (not shown to size)

Qty. 1

SAFETY INFORMATION

Please read and understand this entire manual before attempting to assemble, operate or install the product.

- Before you begin installing the fan, disconnect the power by removing fuses or turning off circuit breakers.
- Make sure all electrical connections comply with local codes, ordinances, or the National Electrical code. Hire a qualified electrician or consult a do-it-yourself wiring handbook if you are unfamiliar with installing electrical wiring.
- Make sure the installation site you choose allows a minimum clearance of 7 ft. from the blades to the floor and at least 30 in. from the ends of the blades to any obstruction.
- If you are mounting the fan to a ceiling outlet box, use a METAL octagonal outlet box. Secure the box directly to the building structure. The outlet box and its support must be able to support the moving weight of the fan (at least 35 lbs.). Do NOT use a plastic outlet box.
- After you install the fan, make sure all connections are secure to prevent the fan from falling.
- For supply connections, if the conductor of a fan is identified as a grounded conductor, then it should be connected to a grounded conductor power supply. If the conductor of a fan is identified as an ungrounded conductor, then it should be connected to an ungrounded conductor power supply. If the conductor of a fan is identified for equipment grounding, then it should be connected to an equipment-grounding conductor.
- This device complies with Part 15 of the FCC Rules. Operation is subject to the following two conditions: (1) This device may not cause harmful interference, and (2) this device must accept any interference received, including interference that may cause undesired operation.
  If the intentional radiator can be classified as a Class B digital device or a PC peripheral, then shall include the following or equivalent:
  Note: This equipment has been tested and found to comply with the limits for Class B digital device, pursuant to part 15 of the FCC Rules. These limits are designed to provide reasonable protection against harmful interference in a residential installation. This equipment generates, uses

and can radiate radio frequency energy and, if not installed and used in accordance with the instructions, may cause harmful interference to radio or television reception, which can be determined by turning the equipment off and on, the user is encouraged to try to correct the interference by one or more of the following measures:
- Reorient or relocate the receiving antenna.
- Increase the separation between the equipment and the receiver.
- Connect the equipment into an outlet on a circuit different from that to which the receiver is connected.

Consult the dealer or an experienced radio/TV technician for help.
Note: For a Class A digital device, statements of 15. 105(a) must be included when appropriate for the device in question.

•The net weight of this fan is: 21.80 lbs.

WARNING

- Do not install or use fan if any part is damaged or missing.
- To reduce the risk of fire, electrical shock, or personal injury, wire connectors provided with this fan are designed to accept only one 12-gauge house wire and two lead wires from the fan. If your house wire is larger than 12-gauge or there is more than one house wire to connect to the two fan lead wires, consult an electrician for the proper size wire connectors to use. Before cutting, drilling or hammering, verify their location. If needed, contact your electrician, plumber or service person.
- To reduce the risk of fire, electric shock, or personal injury, do not bend the blade arms when installing them, balancing the blades, or cleaning the fan. Do not insert foreign objects between the rotating fan blades. Mount to outlet box marked “ACCEPTABLE FOR FAN SUPPORT” and use mounting screws provided with the outlet box. Most outlet boxes commonly used for the support of lighting fixtures are not acceptable for fan support and may need to be replaced. Consult a qualified electrician if in doubt.
- This fan is to be used in dry locations only.

CAUTION

- Read all instructions and safety information before installing the new fan. Review accompanying assembly diagrams.

PREPARATION

Before beginning assembly of product, make sure all parts are present. Compare parts with package contents list and hardware contents list. If any part is missing or damaged, do not attempt to assemble the product.

Estimated Assembly Time: 60 minutes

Tools Required for Assembly (not included): Phillips screwdriver, 1/4 in. flathead screwdriver, wire stripper and step ladder.
Helpful Tools (not included): AC tester light, do-it-yourself wiring handbook and wire cutters.

ASSEMBLY INSTRUCTIONS

1. Remove the hanger ball portion from the downrod (C) by loosening the preassembled set screw in the hanger ball until the ball falls freely down the downrod (C). Remove the preassembled pin from the downrod (C), then remove the hanger ball. Retain the pin and hanger ball for later.

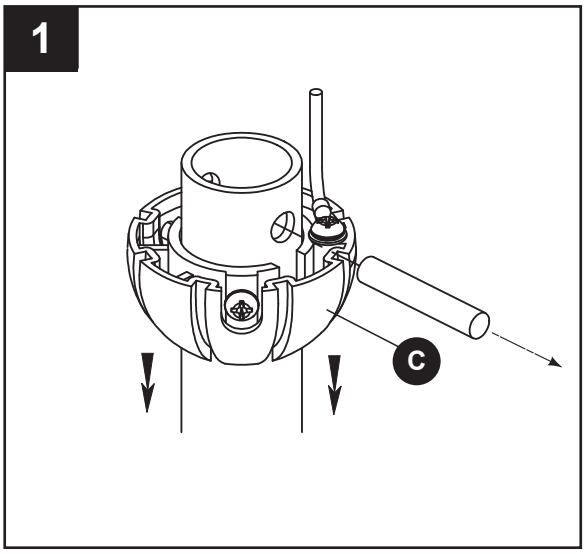

2. Remove the preassembled hairpin clip and clevis pin from the bottom of downrod (C). Retain the pin and clip for later.

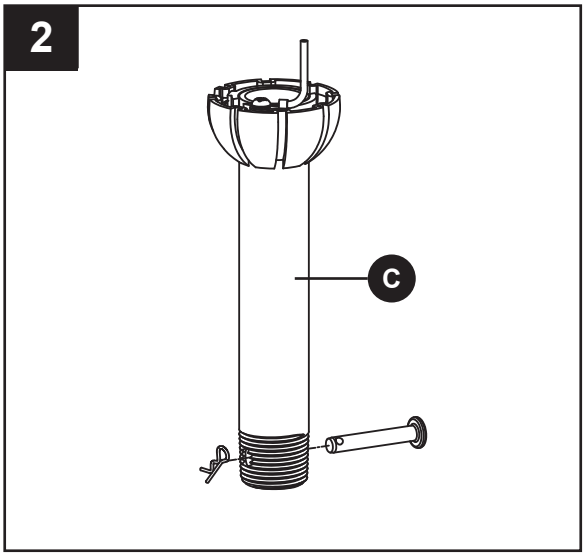

3. Loosen the two preassembled set screws in the downrod support of the motor assembly (A). Route the black and white wires through the downrod (C).

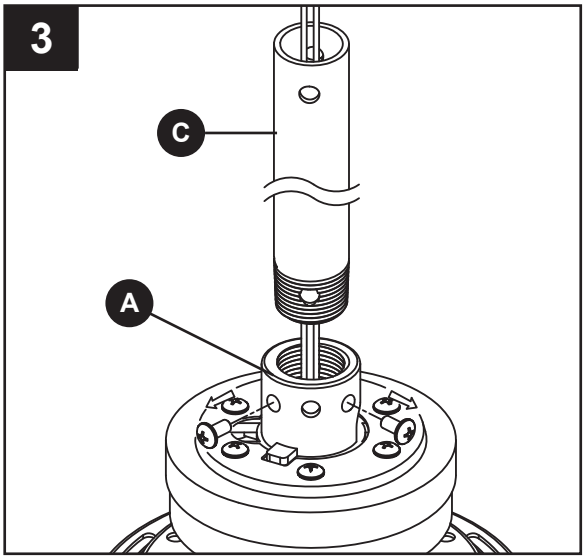

4. Thread the downrod (C) into downrod support of the motor assembly (A). Align the holes in the downrod support of the motor assembly (A) with the holes in the downrod (C) and install the previously removed clevis pin. Secure clevis pin with previously removed hairpin clip. Tighten the two set screws in the downrod support of the motor assembly (A).

WARNING

It is critical the clevis pin in the downrod support is properly installed and the set screws are securely tightened. Failure to do so could result in the fan falling.

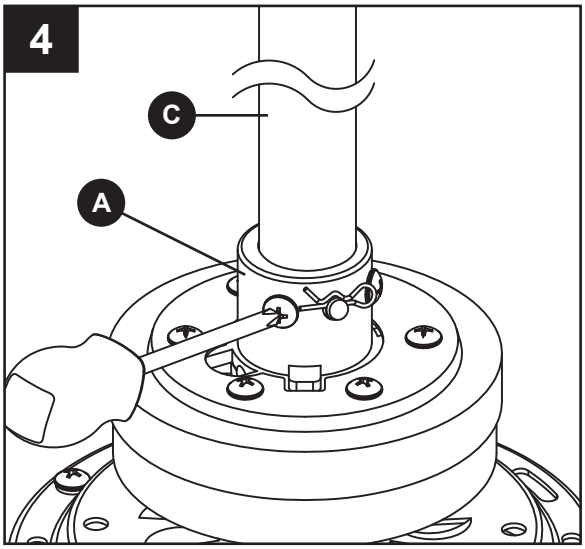

5. Route wires through motor coupling cover (F), canopy screw cover (E) and ceiling canopy (D).

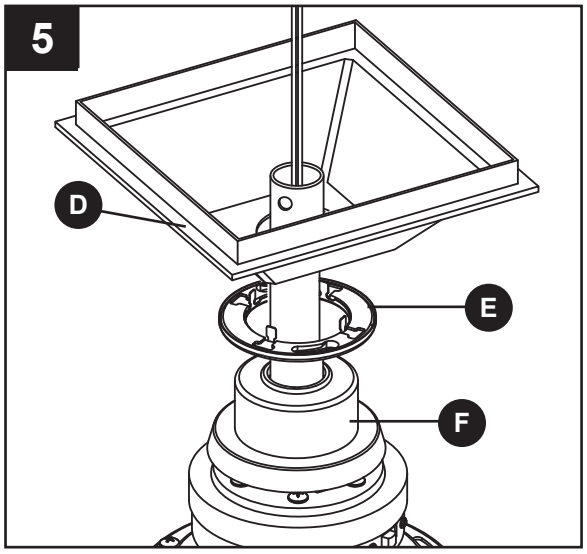

6. Reinstall the hanger ball on the downrod (C) by routing the two 54 in. wires from the motor assembly (A) through the hanger ball. Position the pin removed in step 1 through the two holes in the downrod (C) and align the hanger ball so the pin is captured in the groove in the top of the hanger ball. Pull the hanger ball up tight against the pin. Securely tighten the preassembled set screw in the hanger ball.

CAUTION

A loose set screw could result in a wobbly fan.

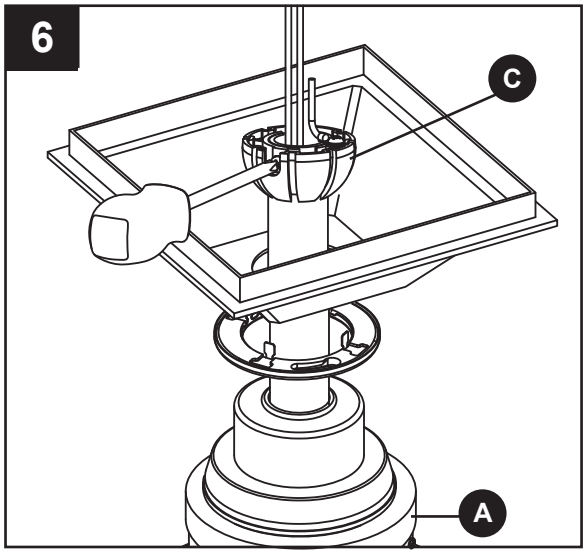

7. Cut off excess lead wire approximately 6 to 9 in. above top of the top of the downrod (C). Strip insulation off 1/2 in. from the end of each lead wire.

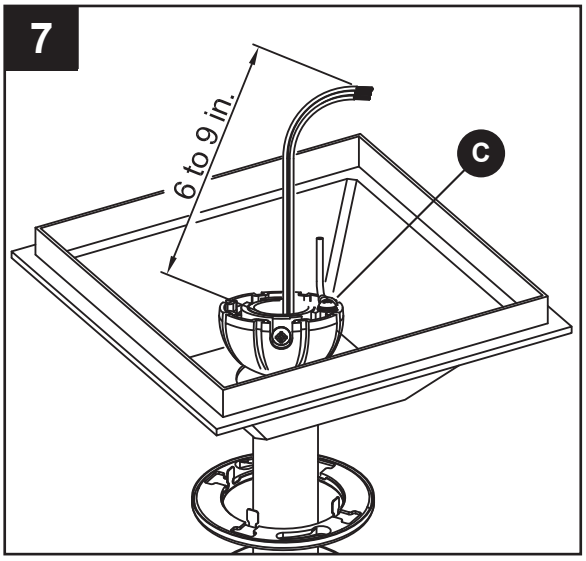

WARNING

To avoid possible electrical shock, be sure electricity is turned off at the main fuse box before hanging.

NOTE: If you are not sure if the outlet box is grounded, contact a licensed electrician for advice, as it must be grounded for safe operation.

WARNING

The fan must hang with at least 7 ft. of clearance from the floor to blades.

8. Securely attach the hanger bracket (B) to the outlet box (not included) using the outlet box screws and washers supplied with the outlet box.

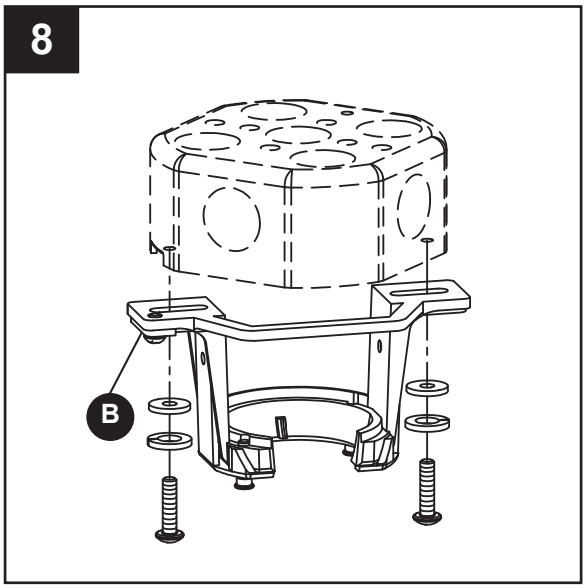

WARNING

The outlet box must be securely anchored. Hanger bracket must seat firmly against outlet box. If the outlet box is recessed, remove wallboard until bracket contacts box. If bracket and/or outlet box are not securely attached, the fan could wobble or fall.

9. Carefully lift the assembly and seat hanger ball of the downrod (C) on the hanger bracket (B). Be sure the groove in the ball is lined up with tab on the hanger bracket (B).

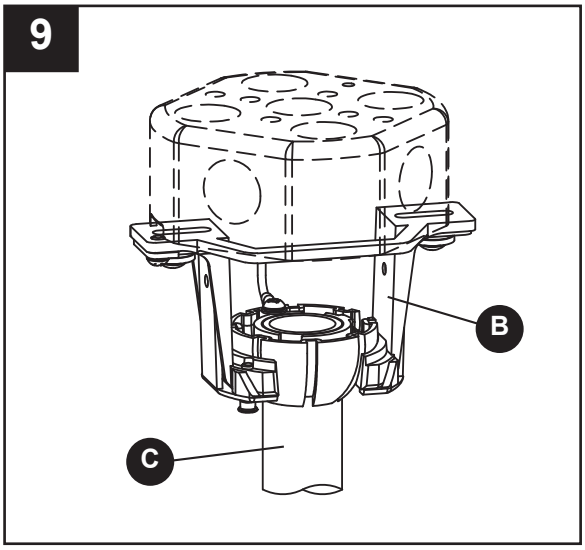

WARNING

Failure to seat tab in groove could cause damage to electrical wires and possible shock or fire hazard.

To avoid possible shock, do not pinch wires between the hanger ball assembly and the hanger bracket.

WARNING

To avoid possible electrical shock, be sure electricity is turned off at the main fuse box before wiring this fan.

NOTE: If you are not sure if the outlet box is grounded, contact a licensed electrician for advice, as it must be grounded for safe operation.

NOTE: Remote (M) has 16 different code combinations. To prevent possible interference from or to other remote units, simply change the combination code in the transmitter and receiver.

1. To set the transmitter code, remove battery cover on remote (M) by pressing firmly below arrow and sliding cover off. Slide code switches to your choice of up or down position. Factory setting is all up. Do not use this position. With a small screwdriver or ball point pen (not included), slide firmly up or down. Replace battery cover on remote (M).

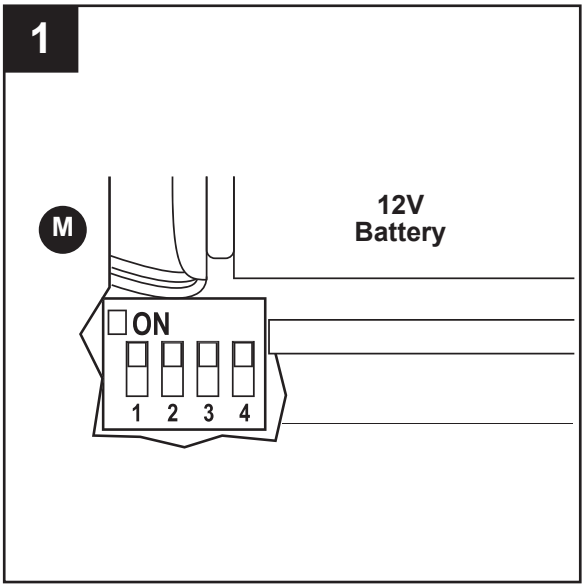

2. To set the receiver unit (N) code, slide code switches to the same positions as set on remote (M).

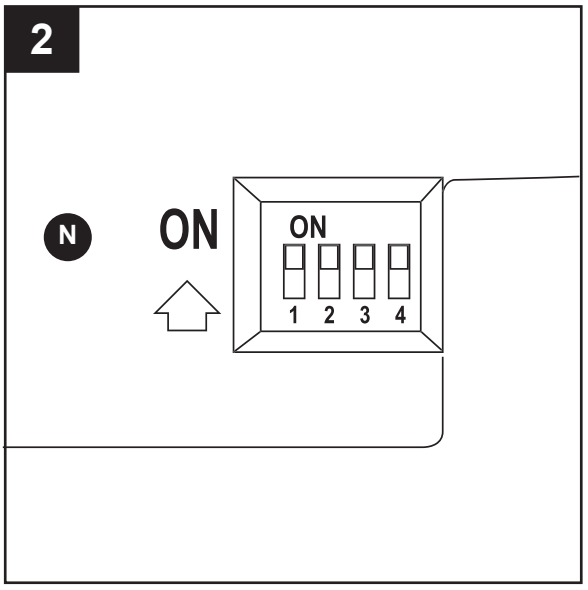

3. Slide the receiver unit (N) into the open end of the hanger bracket (B).

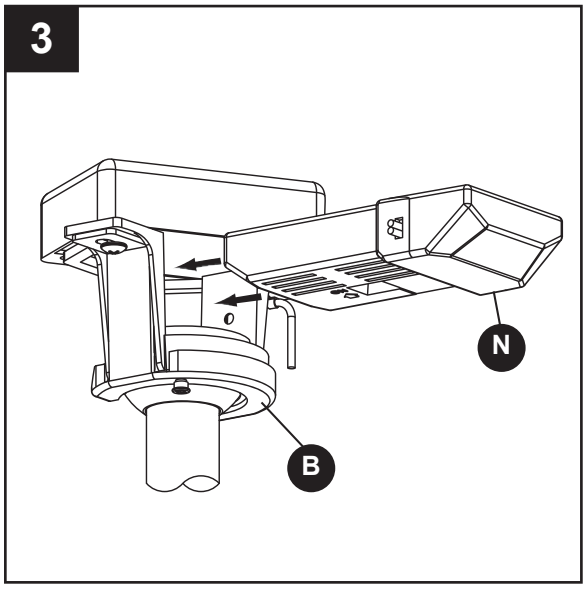

4. Connect green wires from hanger bracket (B) and downrod (C) to bare (ground) wire using wire connector (DD). Connect black wire from receiver unit (N) marked “AC IN L” to black supply wire using wire connector (DD). Connect white wire from receiver unit (N) marked “AC IN N” to white supply wire using wire connector (DD). Connect white wire from receiver unit (N) marked “TO MOTOR N” to white wire from fan using wire connector supplied with receiver unit (N). Connect black wire from receiver unit (N) marked “TO MOTOR L” to black wire from fan using wire connector supplied with receiver unit (N). Lastly, connect blue wire from receiver unit (N) to the blue fan light wire using wire connector supplied with receiver unit (N).

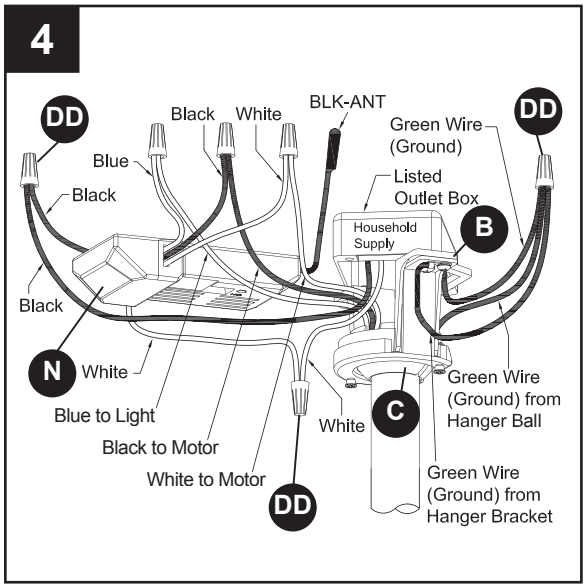

WARNING

Check to see all connections are tight, including ground, and no bare wire is visible at the wire connectors except for the ground wire. Do not operate fan until the blades are in place. Noise and motor damage could result.

Hardware Used

DD Wire Connectors 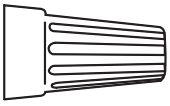 x 3

5. After connections have been made, turn leads upward and carefully push power supply wire leads into the outlet box, with the white and green leads to one side of the box and the black leads toward the other side.

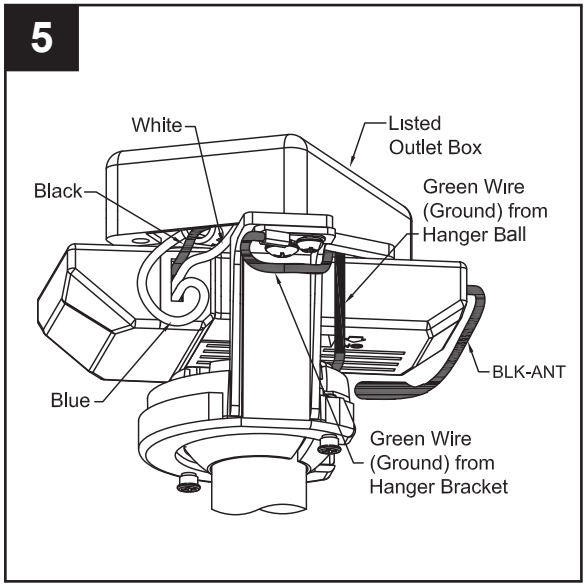

FINAL ASSEMBLY INSTRUCTIONS

1. Remove one of the two preassembled shoulder screws in the hanger bracket (B). Loosen the second shoulder screw without fully removing it. Rotate ceiling canopy (D) so second shoulder screw moves into the small opening of the keyslot. Tighten shoulder screw. Re-install the previously removed shoulder screw to fully assemble ceiling canopy (D) to hanger bracket (B).

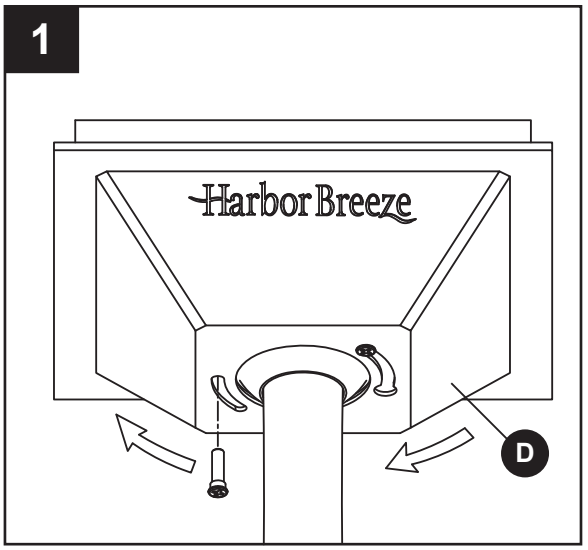

WARNING

To avoid possible fire or shock, make sure the electrical wires are completely inside the canopy housing and not pinched between the housing and the ceiling.

2. Securely attach and tighten the canopy screw cover (E) over the shoulder screws in the hanger bracket (B), utilizing the keyslot twist-lock feature.

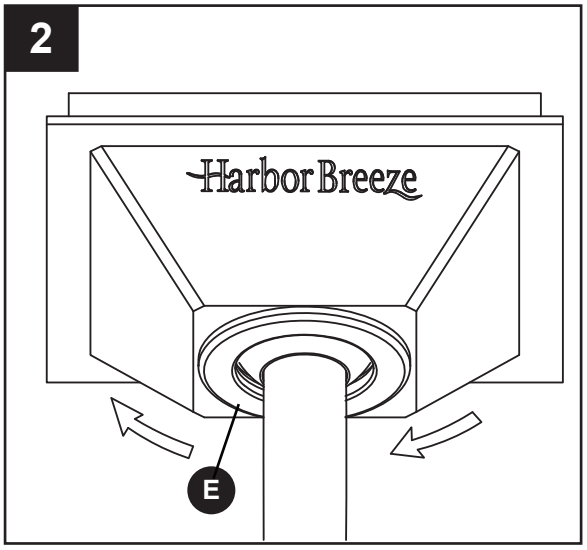

3. Position the blades (K) over the blade arms (J) with threaded posts showing. Make sure the bottom edge of the blades (K) are fully seated against the blade arms (J). Install and tighten the washer-head screws (BB) with fiber washers (CC) to secure the blades (K) to the blade arms (J).

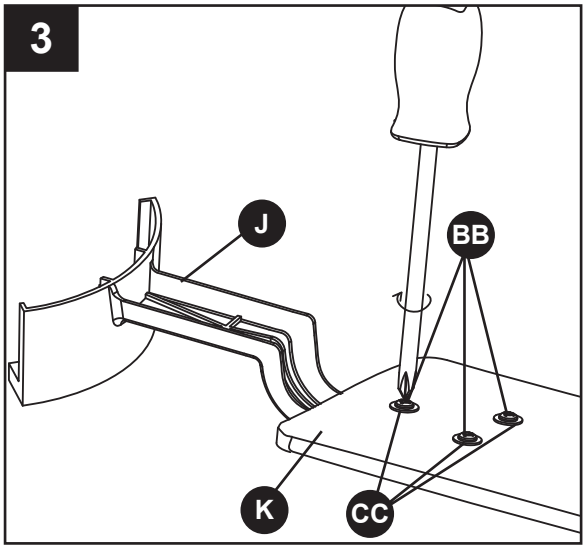

Hardware Used

BB	Washer-Head Screws		x 12
CC	Fiber Washers	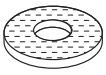	x 12

4. Attach blade arms (J) to the hub of motor assembly (A) using screws (AA).

NOTE: Periodically check blade arms hardware and resecure if necessary.

WARNING

To reduce the risk of personal injury, do not bend the blade arms when installing, balancing the blades or cleaning the fan. Do not insert foreign objects in between the rotating blades.

Hardware Used

AA	Screws		x 8

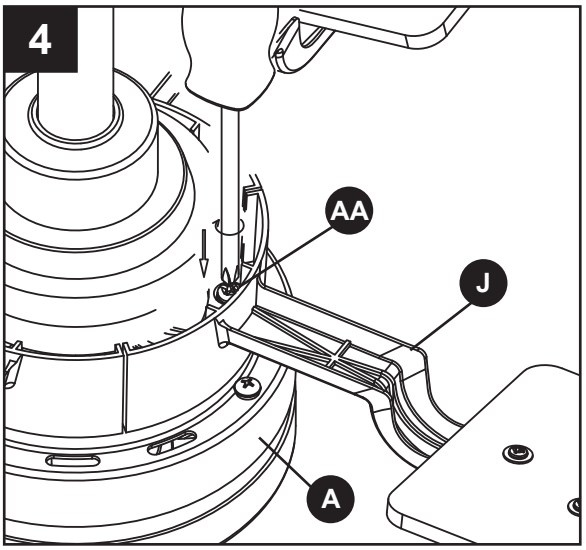

5. Remove one of the three preassembled screws inside the adaptor plate at the bottom of the motor assembly (A). Slightly loosen the remaining two screws. Assemble the housing upper assembly (G) to the adaptor plate of the motor assembly (A) using the two keyslots in the housing upper assembly (G). Replace the third screw and secure all three screws.

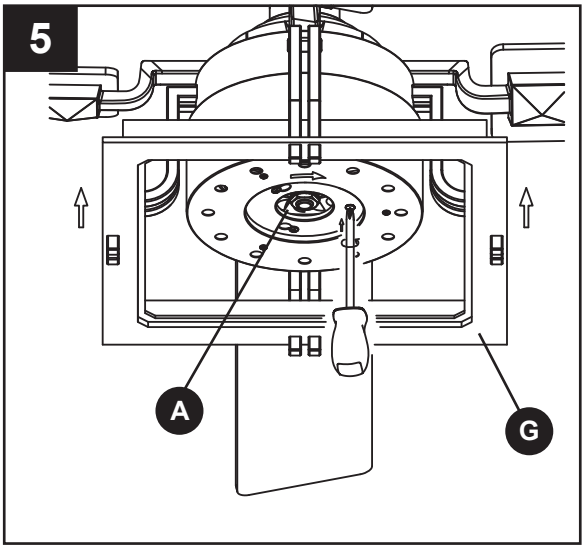

6. Remove the preassembled nut, trim cover and finial from the socket plate assembly (H). Retain the nut, trim cover and finial for later.

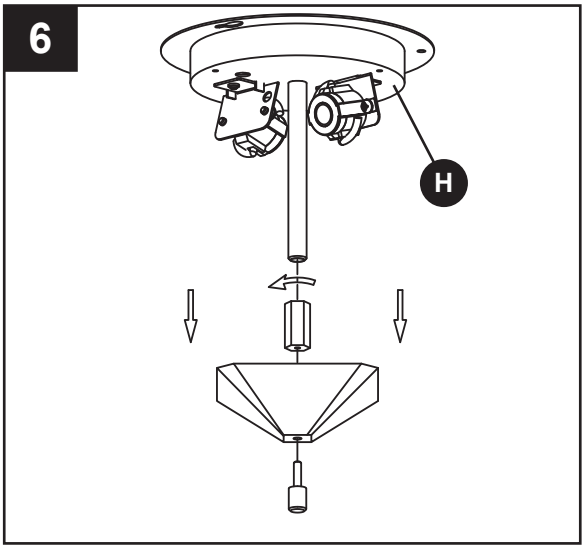

7. Connect the pin connectors from the socket plate assembly (H) to the pin connectors from motor assembly (A).

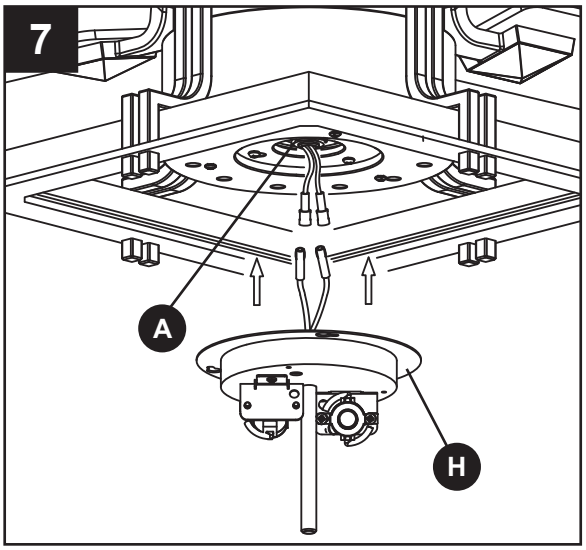

8. Remove one of the three preassembled screws inside the housing upper assembly (G). Slightly loosen the remaining two screws. Assemble the socket plate assembly (H) to the housing upper assembly (G) using the two keyslots in the socket plate assembly (H) . Replace the third screw and secure all three screws.

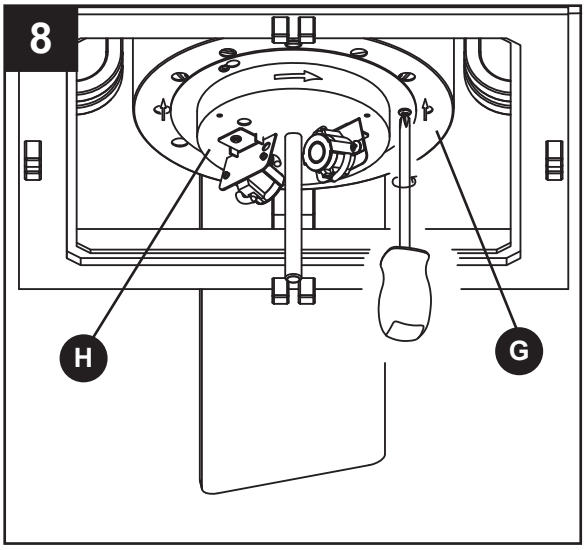

9. Install bulbs (L).

CAUTION

Bulbs are pressurized and may shatter. DO NOT TOUCH BULBS WITH BARE HANDS. Fingerprints may result in shorter bulb life. Remove fingerprints with alcohol prior to use. To reduce the risk of fire, use 75-watt max. type T4-minican JD E11 tungsten halogen bulbs. Turn off the wall switch and allow the bulbs to cool for 10 minutes before relamping.

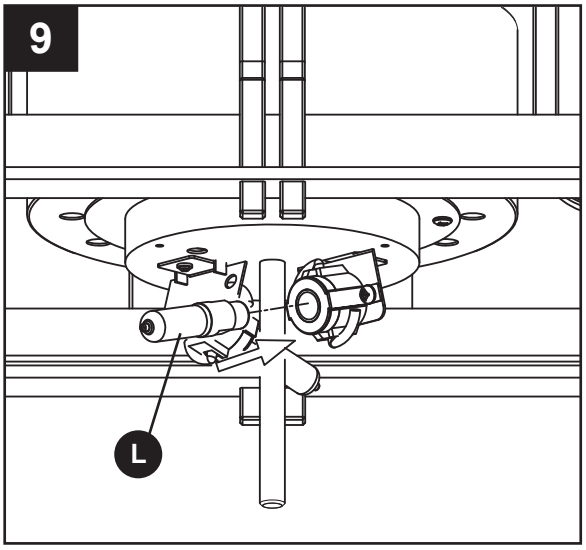

10. Position glass (I) onto the housing upper assembly (G) and secure with previously removed nut, trim cover and finial. Do not overtighten.

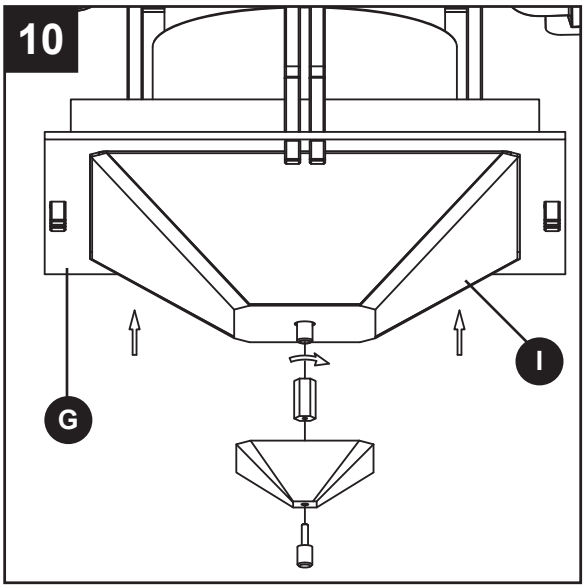

OPERATING INSTRUCTIONS

1. Restore electrical power to the outlet box by turning the electricity on at the main fuse box.

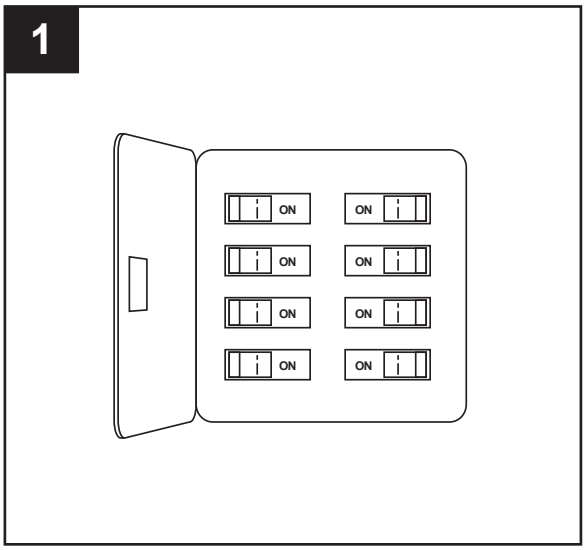

2. To make fan operational, install 12-volt battery (included in remote control package) into the remote (M).

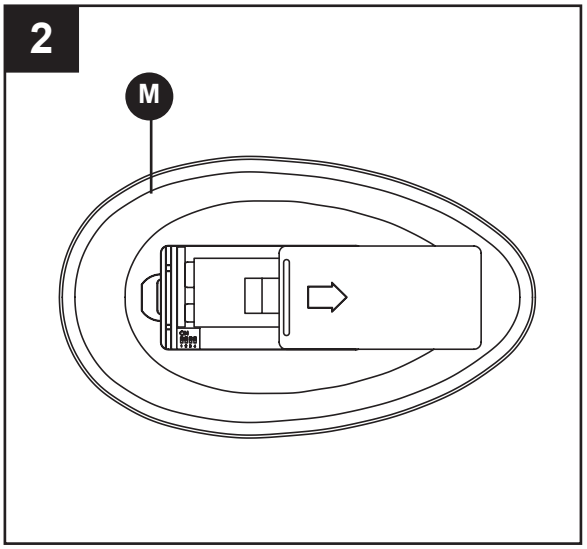

3. The remote (M) includes buttons for high, medium and low fan speeds as well as fan OFF and light ON/OFF. Varying light levels are available by holding down the light ON/OFF button.

CAUTION

If you are not expecting to use the remote for a long period of time, remove the battery to prevent damage to the remote. Be sure to store the remote away from excess heat or humidity.

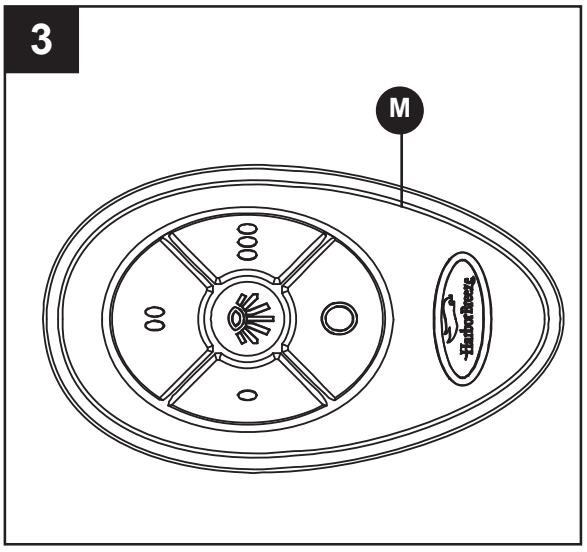

4. If airflow is desired in the opposite direction, turn the fan off and wait for the blades to stop turning. Then slide the reverse switch on top of motor assembly (A) to the opposite position and turn fan on again.

Reverse Switch Information		
Season	Rotation Direction	Switch Position
Summer	Counterclockwise	Left
Winter	Clockwise	Right

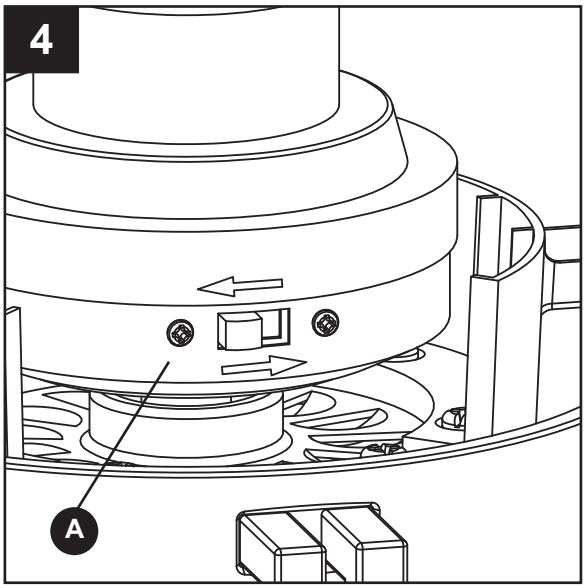

BLADE BALANCING INSTRUCTIONS

If the fan wobbles when in use, turn off the fan and follow the below steps:

WARNING

The balancing clip must always be firmly pushed onto the blade until it touches the edge of the blade. Failure to do so could allow clip to fly off and cause personal injury.

1. Interchanging positions of adjacent blades (K) can redistribute the weight and result in smoother operation. If wobble decreases, leave blades (K) as they are. If wobble increases, switch back to original position. Attach the balancing clip from the balance kit (EE) to the mid-point on the top edge of one blade (K).

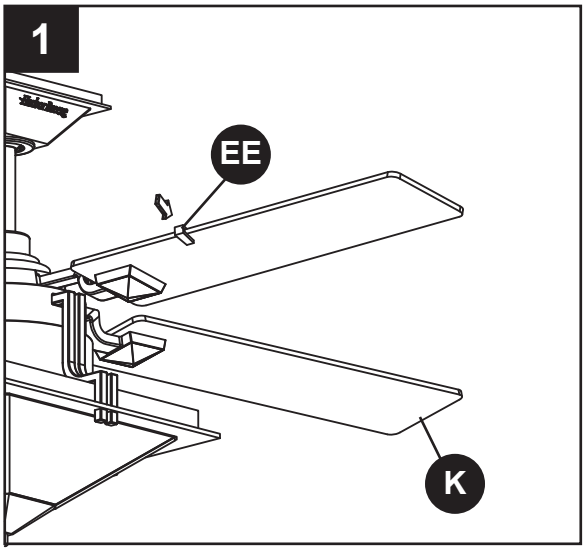

2. Run the fan at high speed (air downflow) and observe wobble. Repeat steps 1 and 2 for each blade (K). Note which blade (K) has the least wobble. On that blade (K), install the balancing clip to the top edge of the blade (K) near the blade arm (J).
   Start the fan and observe wobble. Stop the fan and move the balancing clip in small steps toward the end of the blade (K). At each incremental step, turn on the fan and observe the wobble. Determine the location of the balancing clip that gives the least amount of wobble.

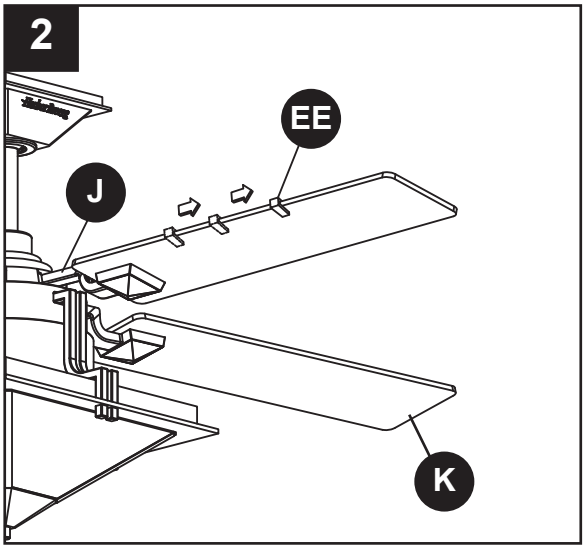

3. Peel the backing paper from one of the weighted squares in the balance kit (EE). Secure the weighted square in the balance kit (EE) firmly to the top of the blade (K), centered at the balancing clip location and between the edges of the blade (K).
   Remove the balancing clip (EE), start the fan and observe. If the wobble still persists, repeat steps 1 through 3 until the wobble disappears.

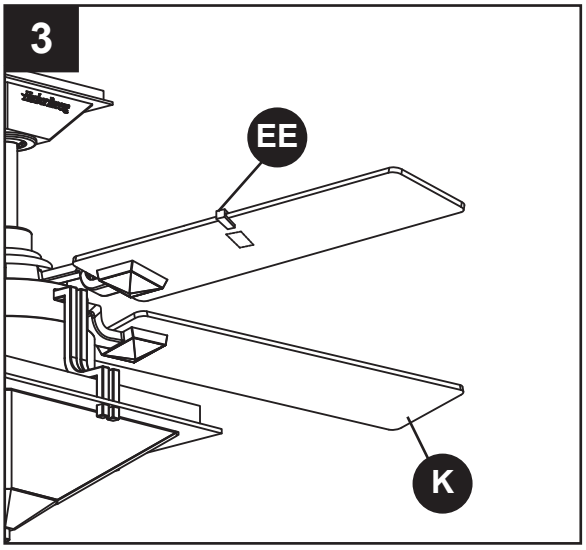

CARE AND MAINTENANCE

- When cleaning, use only a soft brush or lint-free cloth to avoid scratching the finish.
- Abrasive cleaning agents are not required and should be avoided to prevent damage to finish.

WARNING

- Do not use water when cleaning the ceiling fan. It could damage the motor or the finish and create the possibility of electrical shock.

RECOMMENDED: Periodically check that the fan motor unit screws, blade screws, support housing and light kit screws are tight and secure.

- Periodic light dusting of the blades is recommended. A feather duster will work best.
- Avoid using water, cleansers, or harsh rags, which can warp and ruin the finish.
- Bulb Replacement: Use 75-watt mini can-base bulb.
- Re-lamp with the appropriate wattage bulb. Do not exceed the wattage indicated on the bulb socket.
- Do not install or use fan if any part is damaged or missing.

TROUBLESHOOTING

PROBLEM	POSSIBLE CAUSE	CORRECTIVE ACTION
Fan will not start.	1. Fuse or circuit breaker blown.	1. Check main and branch circuit fuses or circuit breakers.
	2. Loose power line connections to the fan.	2. Check line wire connections to fan. **WARNING** Make sure main power is turned off!
	3. Reversing switch in neutral position.	3. Make sure reversing switch position is all the way to one side.
	4. Dead battery in remote control.	4. Replace with new battery.
Fan sounds noisy.	1. Blades not attached to fan.	1. Attach blades to fan before operating.
	2. Loose screws in motor housing.	2. Check to make sure all screws in motor housing are snug (do not overtighten).
	3. Screws securing fan blade holders to motor hub are loose.	3. Check to make sure the screws that attach the fan blade holders to the motor hub are tight.
	4. Wire connectors inside housing are rattling.	4. Check to make sure wire connectors in switch housing are not rattling against each other or against the interior wall of the switch housing.

TROUBLESHOOTING

PROBLEM	POSSIBLE CAUSE	CORRECTIVE ACTION
Fan sounds noisy.		⚠ **WARNING** Make sure main power is turned off!
	5. Motor noise caused by solid state variable speed control.	5. Some fan motors are sensitive to signals from solid-state variable speed controls. Solid-state controls are not recommended, choose an alternative control method.
	6. Screws holding blades to blade holders are loose.	6. Tighten screws securely.
Fan wobbles excessively.	1. Set screw in downrod support is loose.	1. Tighten set screws securely in downrod support.
	2. Set screw in downrod/hanger ball assembly is loose.	2. Tighten the set screw in the downrod/hanger ball assembly.
	3. Screws securing fan blade holders to motor hub are loose.	3. Check to be sure screws that attach the fan blade holders to the motor hub are tight.
	4. Blade holders are not seated properly.	4. Check to be sure the fan blade holders seat firmly and uniformly to the surface of the motor housing. If holders are seated incorrectly, loosen the screws and retighten.
	5. Hanger bracket and/or ceiling outlet box is not securely fastened.	5. Tighten the hanger bracket screws to the outlet box, and secure outlet box.
	6. Fan blades are out of balance.	6. Interchanging position of fan blades can redistribute the weight and result in smoother operation. For example, exchange blades in positions 1 and 3 or 1 and 4. If this does not improve wobble, exchange 2 and 4 or 2 and 5.
Not enough air movement.	Downrod is too short.	If possible, consider using a longer downrod (not included).

WARRANTY

The manufacturer warrants this fan to be free from defects in workmanship and material present at time of shipment from the factory. The warranty terms from the date of purchase. The motor has a lifetime warranty, and a 2 year warranty for the light kit and all remaining components. This warranty applies only to the original purchaser. The manufacturer agrees to correct such defect at no charge or, at our option, replace the ceiling fan with a comparable or superior model.

To obtain warranty service, present a copy of your sales receipt as proof of purchase. All cost of removal and reinstallation are the expressed responsibility of the purchaser. Any damage to the ceiling fan by accident, misuse or improper installation, or by affixing accessories not produced by this warranty, are at the purchaser's own responsibility. The manufacturer assumes no responsibility whatsoever for fan installation during the lifetime limited warranty. Any service performed by an unauthorized person will render the warranty invalid.

Due to varying climate conditions, this warranty does not cover changes in brass finish, rusting, pitting, tarnishing, corroding or peeling. Brass finish fans maintain their beauty when protected from varying weather conditions. Any glass provided with this fan is not covered by the warranty.

Any replacement of defective parts for the ceiling fan must be reported within the first year from the date of purchase. For the balance of the warranty, call our customer service department at 1-800-643-0067 for return authorization and shipping instructions so that we may repair or replace the ceiling fan. Any fan or parts returned improperly packaged is the sole responsibility of the purchaser. There is no further expressed warranty. The manufacturer disclaims any and all implied warranties. The duration of any implied warranty which can not be disclaimed is limited to the lifetime limited period as specified in our warranty. The manufacturer shall not be liable for incidental, consequential or special damages arising at or in connection with product use or performance except as may otherwise be accorded by law. This warranty gives you specific legal rights and you also have other rights which vary from state to state. This warranty supersedes all prior warranties.

Note: A small amount of "wobble" is normal and should not be considered a defect.

REPLACEMENT PARTS LIST

For replacement parts, call our customer service department at 1-800-643-0067, 8 a.m. - 6 p.m., EST, Monday - Thursday and 8 a.m. - 5 p.m., EST, Friday.

PART	DESCRIPTION	PART #
A	Motor Assembly	AMA8206LAZ
B	Hanger Bracket	APGAC110RBL
C	Downrod	ADRAC8GT1-6LAZ
D	Ceiling Canopy	P820601LAZ
E	Canopy Screw Cover	APPAC1101LAZ
F	Motor Coupling Cover	APPAC1403LAZ
G	Housing Upper Assembly	AP820602LAZ
H	Socket Plate Assembly	AP820601WH
I	Glass	P820606TF
J	Blade Arm	AP820612LAZ
K	Blade	AP820604DWCY
L	Bulb	PPE11B75
M	Remote	TR350
N	Receiver Unit	RECAN54
AA	Screw	HDWBH8206BL
BB	Washer-Head Screw	HDWBM8206BL
CC	Fiber Washers	HDWBM8206BL
DD	Wire Connector	HDWWNUTS4
EE	Balance Kit	LBALKT

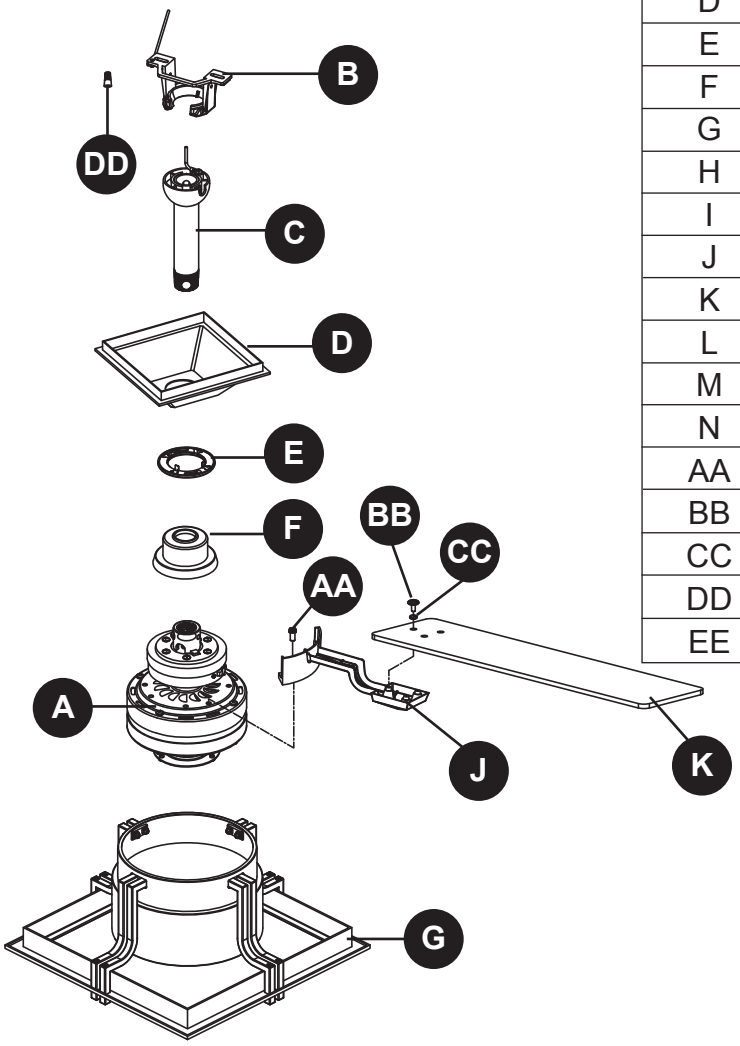

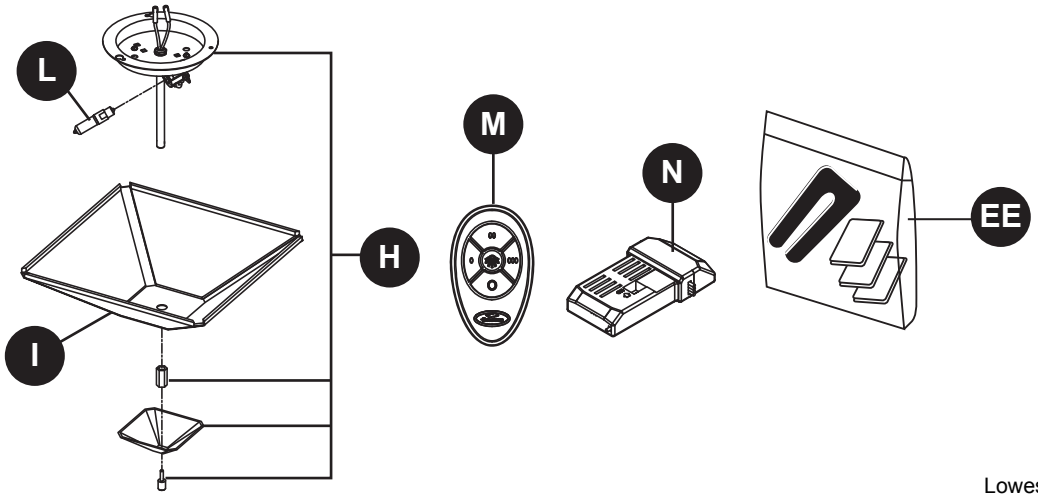

Printed in China

Harbor Breeze® is a registered trademark of LF, LLC. All Rights Reserved.

Lowes.com/harborbreeze

ARTÍCULO #0396796

VENTILADOR DE TECHO SAN LEANDRO

MODELO #LP8206LAZ

Harbor Breeze® es una marca registrada
de LF, LLC. Todos los derechos reservados.

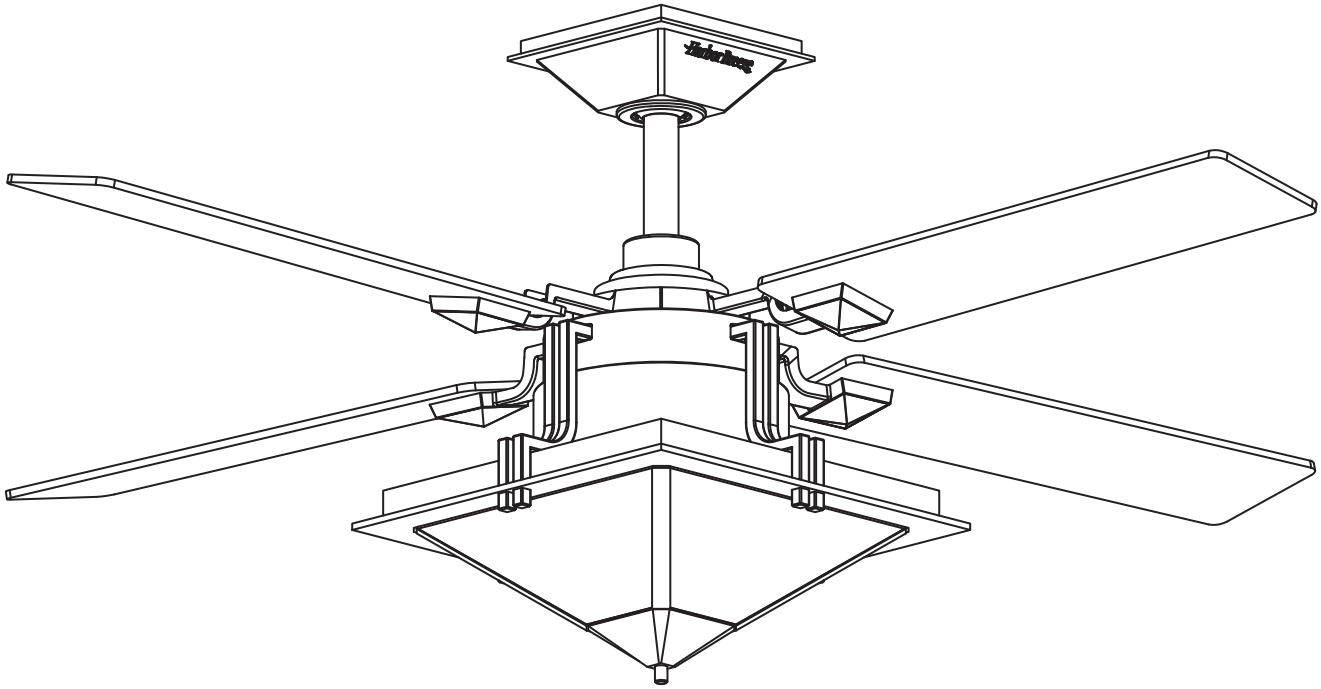

ADJUNTAR SU RECIBO AQUÍ

Número de serie _____ **Fecha de compra** _____

¿Preguntas, problemas, piezas faltantes? Antes de volver a la tienda, llame a nuestro Departamento de Servicio al Cliente al 1-800-643-0067, de lunes a jueves de 8 a.m. a 6 p.m. y los viernes de 8 a.m. a 5 p.m., hora estándar del Este.

Lowes.com/harborbreeze

ÍNDICE

Contenido del paquete 26

Aditamentos 27

Información de seguridad 27

Preparación 29

Instrucciones de ensamblaje 30

Instrucciones de cableado 34

Instrucciones de ensamblaje finales 37

Instrucciones de funcionamiento 41

Instrucciones para balancear las aspas 43

Cuidado y mantenimiento 44

Solución de problemas 44

Garantía 46

Lista de piezas de repuesto.....47

CONTENIDO DEL PAQUETE

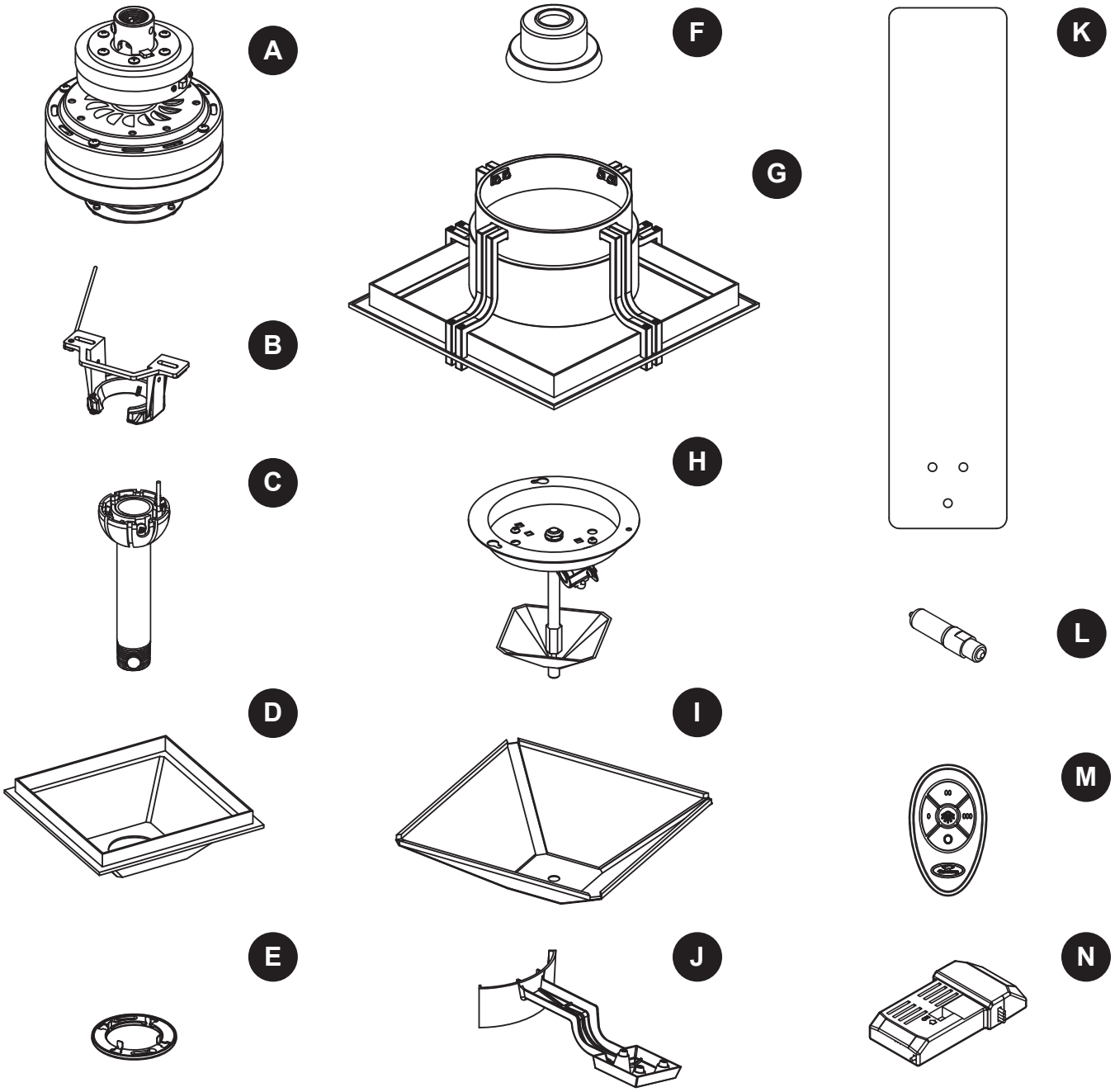

PIEZA	DESCRIPCIÓN	CANTIDAD
A	Ensamble del motor	1
B	Abrazadera para colgar	1
C	Varilla	1
D	Escudo del techo	1
E	Cubierta para los tornillos de la base	1
F	Cubierta para el acoplador del motor	1
G	Ensamble superior de la carcasa	1

PIEZA	DESCRIPCIÓN	CANTIDAD
H	Ensamble de la placa del portalámpara	1
I	Vidrio	1
J	Brazo del aspa	4
K	Aspa	4
L	Bombilla	2
M	Control remoto de mano	1
N	Unidad receptora	1

ADITAMENTOS (Se muestan en tamaño real)

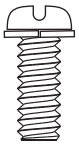

AA

Tornillos

Cant. 9

BB

Tornillos con cabeza de arandela

Cant. 13

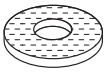

CC

Arandelas de fibra

Cant. 13

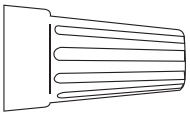

DD

Conectores de cable

Cant. 4

EE

Kit de equilibrio (no se muestra en tamaño real)

Cant. 1

INFORMACIÓN DE SEGURIDAD

Lea y comprenda completamente este manual antes de intentar ensamblar, usar o instalar el producto.

- Antes de comenzar la instalación del ventilador, desconecte la alimentación eléctrica retirando los fusibles o colocando el interruptor de circuito en la posición de apagado.
- Asegúrese de todas las conexiones eléctricas cumplan con los códigos locales, las ordenanzas Nacional de Electricidad. Si no está familiarizado con la instalación del o el Código cableado eléctrico, contrate a un electricista calificado o consulte un manual de cableado para hacerlo usted mismo.
- Asegúrese de que el sitio de instalación que elija permita una distancia mínima de 2,13 m desde las aspas hasta el piso y al menos a 76,20 cm desde los extremos de las aspas hasta cualquier obstáculo.
- Si desea montar el ventilador en una caja de salida del techo, use una caja de salida octagonal de METAL. Asegure la caja directamente a la estructura del edificio. La caja de salida y su soporte deben ser capaces de sostener el peso del ventilador en movimiento (como mínimo 15,88 kg). NO use una caja de salida de plástico.
- Una vez instalado el ventilador, asegúrese de todas las conexiones sean seguras a fin de evitar que se caiga.
- En lo que respecta a las conexiones de suministro, si el conductor del ventilador está identificado como conductor con conexión a tierra, se le debe conectar a un suministro de electricidad con conductor de puesta a tierra. Si el conductor del ventilador está identificado como conductor que no es de puesta a tierra, se le debe conectar a un suministro de electricidad con conductor sin puesta a tierra. Si el conductor del ventilador está identificado para equipos de puesta a tierra, se le debe conectar al conductor de equipos de puesta a tierra.
- Este equipo cumple con lo establecido en la Parte 15 de la Normativa FCC. Su funcionamiento está sujeto a las dos condiciones siguientes: (1) Este equipo no causará interferencias perjudiciales y (2) este equipo tolerará cualquier interferencia recibida, incluidas las interferencias que puedan provocar un funcionamiento no deseado. Si el radiador intencional puede ser clasificado como un dispositivo digital de clase B o un periférico del ordenador, entonces se deberán incluir los siguientes o equivalentes:

INFORMACIÓN DE SEGURIDAD

Nota: Tras someterlo a las pruebas correspondientes, se ha determinado que este equipo cumple con los límites establecidos para dispositivos digitales de Clase B de conformidad con la parte 15 de la Normativa FCC. Estos límites se han establecido con el objetivo de aportar una protección razonable contra interferencias perjudiciales cuando el equipo se utiliza en el hogar. Este equipo genera, utiliza y puede emitir energía de radiofrecuencia y, a menos que se instale y se utilice de acuerdo con el manual de instrucciones, puede provocar interferencias perjudiciales en las comunicaciones por radio y televisión. Si el equipo produce interferencias perjudiciales en la recepción de radio o televisión, lo cual puede probarse encendiendo y apagando el equipo, se recomienda al usuario corregir dichas interferencias tomando una o varias de las siguientes medidas:

- Modificar la orientación o ubicación de la antena de recepción;
- Aumentar la separación entre el equipo y el receptor;
- Conectar el equipo a una toma de corriente o circuito diferente al del receptor;

Consulte al distribuidor o a un técnico especialista de radio o TV para obtener más ayuda.

Nota: Para un dispositivo digital de clase A, la declaración de 15. 105(a) debe ser incluida cuando sea apropiada para el dispositivo en cuestión.

- El peso neto de este ventilador es: 9,90 kg.

ADVERTENCIA

- No instale ni use el ventilador si falta alguna pieza o si éstas están dañadas.
- Para reducir el riesgo de incendios, descargas eléctricas o lesiones personales, los conectores de cable incluidos con este ventilador están diseñados para soportar sólo un cable interior de calibre 12 y dos cables conductores del ventilador. Si el cable interior es de un calibre superior a 12 o hay más de un cable interior para conectar los dos cables conductores del ventilador, pregúntele a un electricista cuáles son los conectores de cable de tamaño correcto que se deben usar.
- Para reducir el riesgo de incendios, descargas eléctricas o lesiones personales, no doble los brazos de las aspas al instalarlas, al equilibrarlas o al limpiar el ventilador. No introduzca objetos extraños entre las aspas en movimiento. Instale en una caja de salida marcada como “ACCEPTABLE FOR FAN SUPPORT” (APTA PARA SOPORTE DE VENTILADOR) y use los tornillos de montaje que se proporcionan con la caja de salida. La mayoría de las cajas de salida que se usan comúnmente para sostener ensambles de iluminación no son aptas para sostener un ventilador y puede ser necesario reemplazarlas. Si tiene dudas, consulte con un electricista calificado.
- Este ventilador es apto sólo para lugares secos.

PRECAUCIÓN

- Lea todas las instrucciones y la información de seguridad antes de instalar el nuevo ventilador. Revise los diagramas de ensamblaje adjuntos.

PREPARACIÓN

Antes de comenzar a ensamblar el producto, asegúrese de tener todas las piezas. Compare las piezas con la lista del contenido del paquete y lista de aditamentos. No intente ensamblar el producto si falta alguna pieza o si éstas están dañadas.

Tiempo estimado de ensamblaje: 60 minutos

Herramientas necesarias para el ensamblaje (no se incluyen): Destornillador Phillips, destornillador de punta plana de 1/4”, pinzas pelacables y escalera de tijera.
Herramientas útiles: Luz de prueba CA, manual de cableado para hacerlo usted mismo y pinzas cortacables.

1. Retire la parte correspondiente a la bola para colgar de la varilla (C) aflojando el tornillo de fijación de la bola hasta que ésta salga libremente de la varilla (C). Retire el pasador preensamblado de la varilla (C) y luego retire la bola para colgar. Guarde el pasador y la bola para colgar para pasos posteriores.

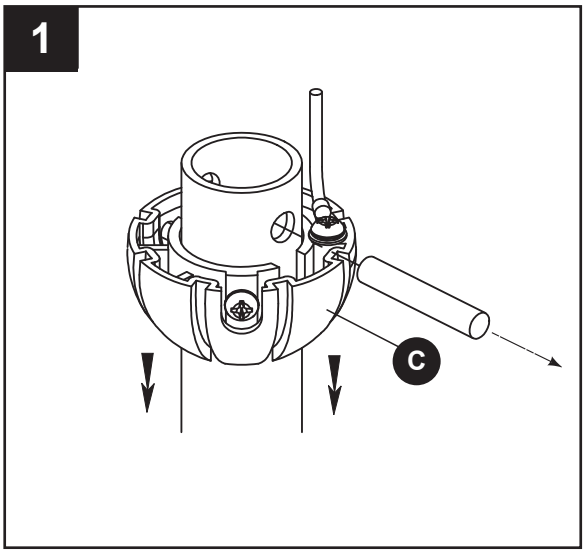

2. Retire el sujetador de horquilla del preensamblado y pasador de horquilla de la parte inferior de la varilla (C). Guarde el pasador y el sujetador para pasos posteriores.

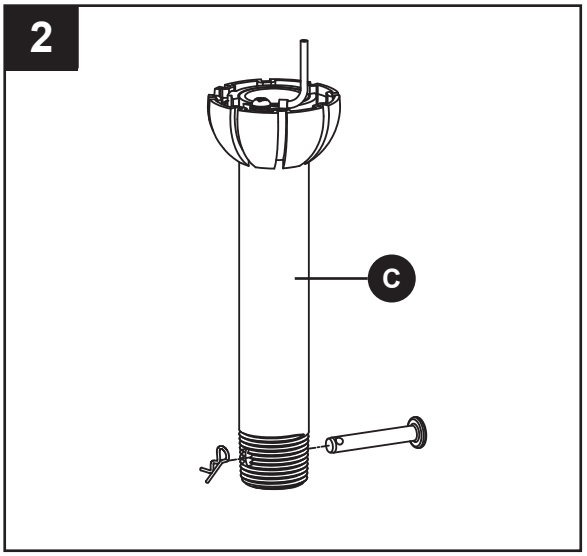

3. Afloje los dos tornillos preensamblados de fijación del soporte de la varilla del ensamble del motor (A). Pase los conductores negro y blanco a través de la varilla (C).

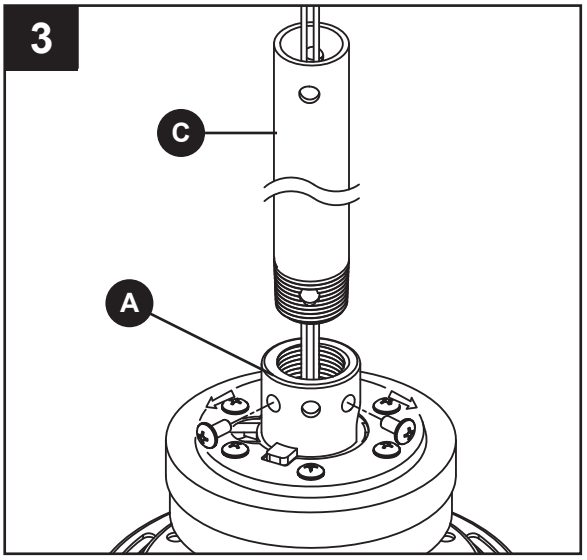

4. Enrosque la varilla (C) en el soporte de la varilla en el ensamble del motor (A). Alinee los orificios en el soporte de la varilla del ensamble del motor (A) con los orificios en la varilla (C) e instale el pasador de horquilla que retiró anteriormente. Fije el pasador de horquilla con el sujetador de horquilla que retiró anteriormente. Apriete los dos tornillos de fijación del soporte de la varilla del ensamble del motor (A).

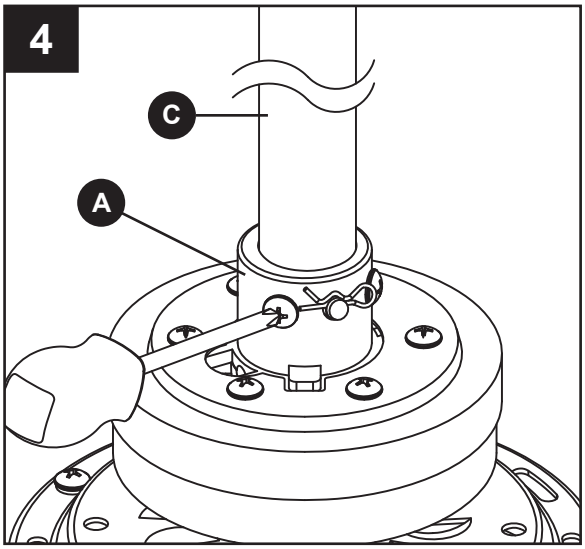

ADVERTENCIA

Es fundamental que instale correctamente el pasador de horquilla en el soporte de la varilla, y que ajuste firmemente los tornillos de fijación y las tuercas. El incumplimientode dicho paso podría hacer que el ventilador se caiga.

5. Pase los cables a través de la cubierta del acoplador del motor (F), la cubierta del tornillo de la base (E) y la base para techo (D).

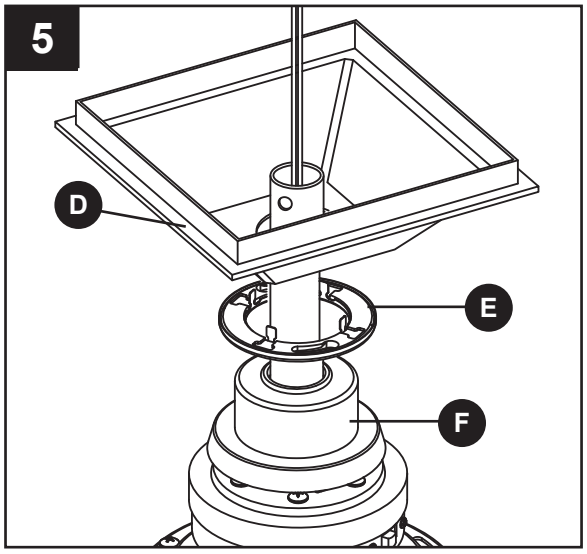

6. Vuelva a instalar la bola para colgar en la varilla (C) haciendo pasar los dos conductores de 1,37 m del ensamble del motor (A) a través de la bola para colgar. Coloque el pasador que retiró en el paso 1 a través de los dos orificios de la varilla (C) y alinee la bola para colgar de manera tal que el pasador quede inserto en la ranura de la parte superior de la bola para colgar. Sujete la bola para colgar firmemente al pasador. Fije bien el tornillo preensamblados de fijación a la varilla.

PRECAUCIÓN

Un tornillo de fijación flojo podría hacer que el ventilador se tambalee.

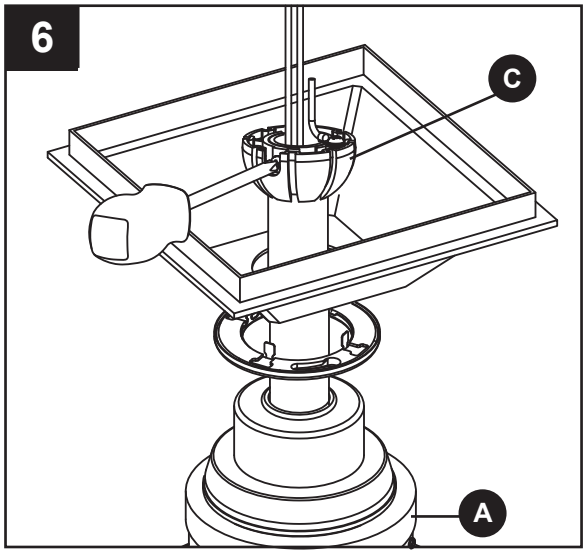

7. Corte el excedente del cable conductor aproximadamente en unos 15,24 cm a 22,86 cm por sobre la parte superior de la varilla (C). Pele 1,27 cm del aislamiento del extremo de cada cable conductor.

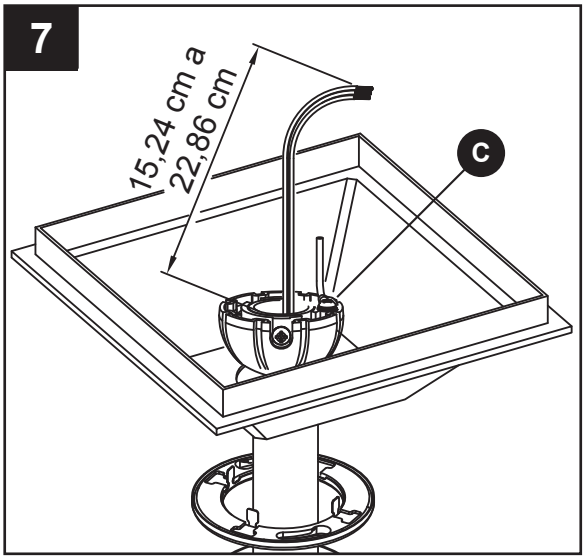

ADVERTENCIA

Para evitar una posible descarga eléctrica, asegúrese de cortar la alimentación eléctrica de la caja de fusibles principal antes de colgar el ventilador.

NOTA: Si no está seguro de si la caja de salida tiene conexión a tierra, pida consejo a un electricista certificado, ya que debe tener conexión a tierra para un funcionamiento seguro.

ADVERTENCIA

Debe colgar el ventilador a una distancia mínima de 2,13 m desde las aspas hasta el piso.

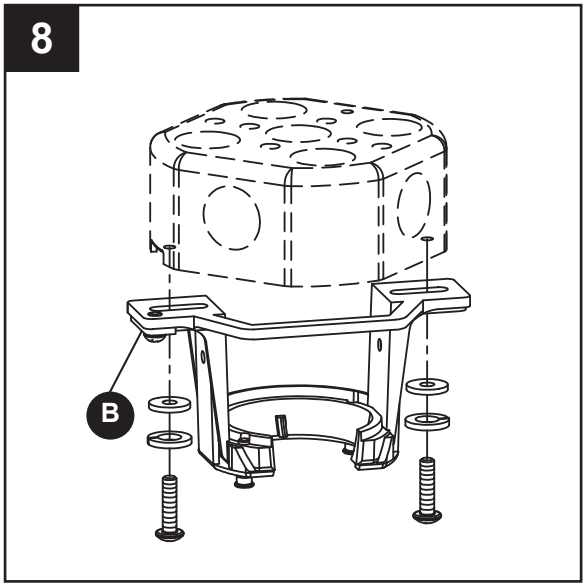

8. Fije bien la abrazadera para colgar (B) a la caja de salida (no se incluye) con los tornillos y las arandelas provistas con la caja de salida.

ADVERTENCIA

La caja de salida debe estar bien asegurada. La abrazadera para colgar debe estar bien asentada contra la caja de salida. Si la caja de salida está empotrada, retire el panel hasta que la abrazadera haga contacto con la caja. Si la abrazadera y/o la caja de salida no están bien aseguradas, el ventilador podría tambalearse o caerse.

9. Con cuidado levante el ensamble y coloque la bola para colgar de la varilla (C) en la abrazadera para colgar (B). Asegúrese de que la ranura de la bola esté alineada con la lengüeta de la abrazadera para colgar (B).

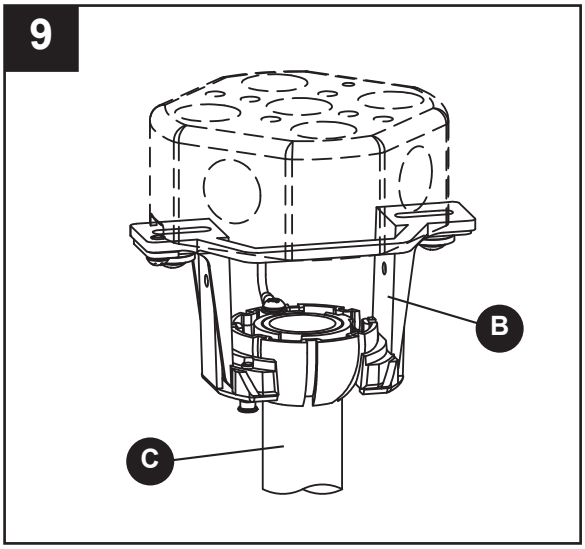

ADVERTENCIA

Si no coloca la lengüeta en la ranura, podrían dañarse los cables eléctricos y podrían ocurrir incendios o descargas eléctricas.

Para evitar una posible descarga eléctrica, no apriete los cables entre el ensamble de la bola para colgar y la abrazadera para colgar.

ADVERTENCIA

Para evitar una posible descarga eléctrica, asegúrese de cortar la alimentación eléctrica de la caja de fusibles principal antes de cableado el ventilador.

NOTA: Si no está seguro de si la caja de salida tiene conexión a tierra, pida consejo a un electricista certificado, ya que debe tener conexión a tierra para un funcionamiento seguro.

NOTA: El control remoto (M) tiene 16 combinaciones de códigos diferentes. *Para evitar una posible interferencia de otras unidades de control remoto simplemente cambie la combinación de código de su transmisor y su receptor.*

1. Para configurar el código del transmisor, retire la cubierta de la batería del control remoto de mano (M) presionando firmemente bajo la flecha y deslizando la cubierta hacia fuera. Deslice los interruptores de código a su elección hacia arriba o hacia abajo. La configuración de fábrica es de todo hacia arriba. No use esta posición. Deslice firmemente hacia arriba o hacia abajo con un destornillador o bolígrafo de punta redonda (no se incluye). Vuelva a colocar la cubierta de la batería en el control remoto de mano (M).

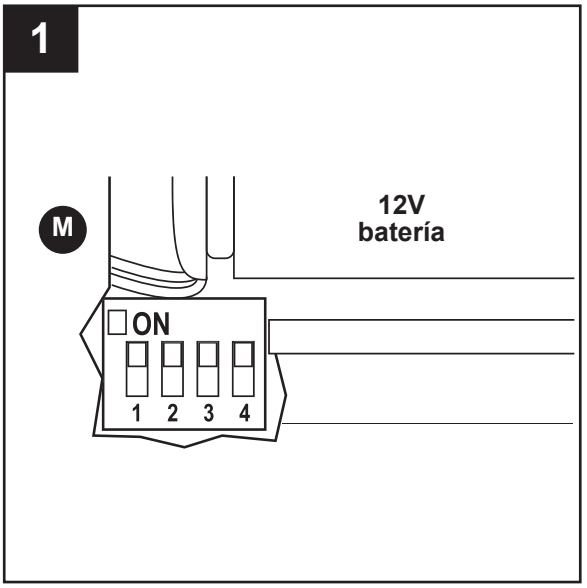

2. Para configurar el código de la unidad receptora (N), deslice los interruptores de código a la misma posición que la de su control remoto de mano (M).

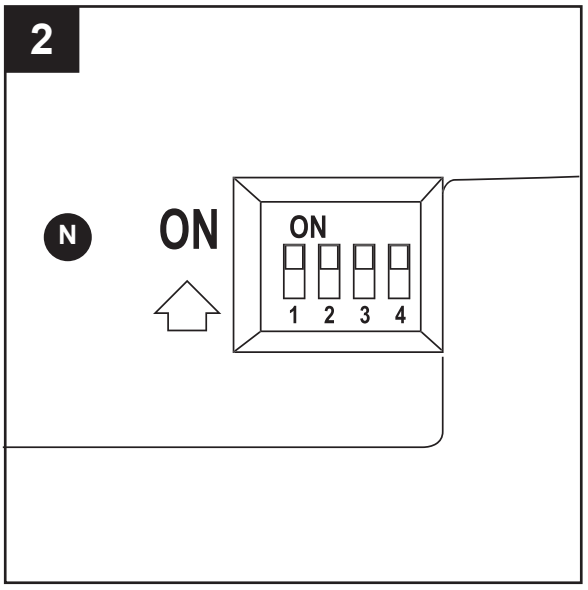

3. Deslice la unidad receptora (N) en el extremo abierto de la abrazadera para colgar (B).

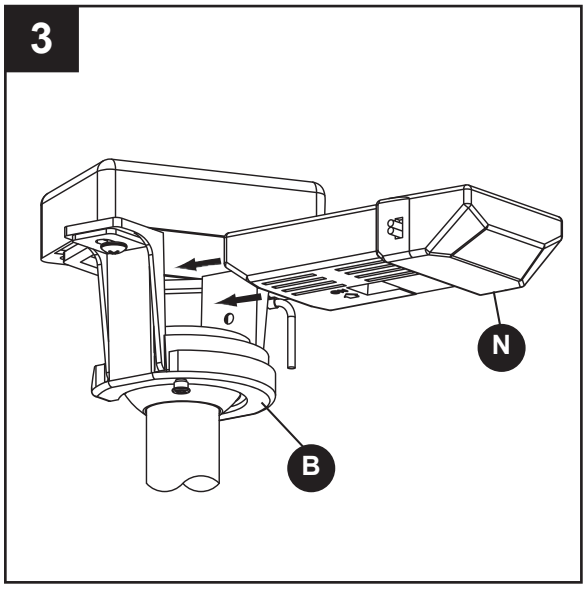

4. Conecte los conductores verdes de la abrazadera para colgar (B) y la varilla (C) al conductor desnudo (a tierra) con el conector de cables (DD). Conecte el conductor negro de la unidad receptora (N) marcado “AC IN L” al conductor negro de alimentación con el conector de cables (DD). Conecte el conductor blanco de la unidad receptora (N) marcado “AC IN N” al conductor blanco de alimentación con el conector de cables (DD). Conecte el conductor blanco de la unidad receptora (N) marcado “TO MOTOR N” al conductor blanco del ventilador con el conector de cables incluido con la unidad receptora (N). Conecte el conductor negro de la unidad receptora marcado “TO MOTOR L” al conductor negro del ventilador con el conector de cables que se adjunta con la unidad receptora (N). Finalmente, conecte el conductor azul de la unidad receptora (N) al conductor azul de la iluminación del ventilador con el conector de cables que se adjunta con la unidad receptora (N).

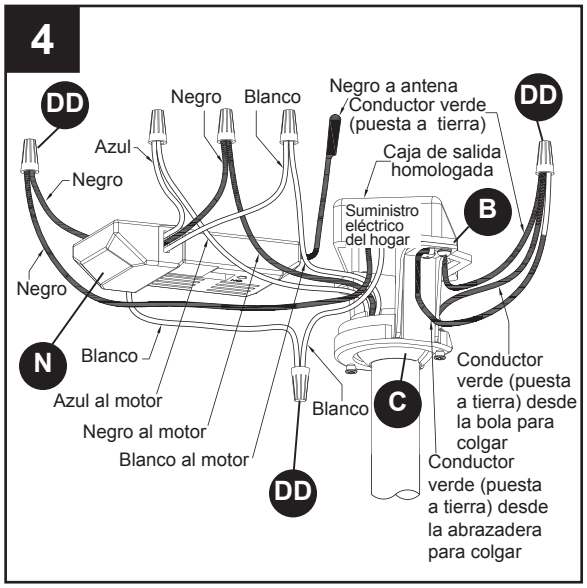

ADVERTENCIA

Verifique que todas las conexiones estén ajustadas, incluida la conexión a tierra, y que no haya conductores desnudos visibles en los conectores, excepto el conductor con conexión a tierra. No opere el ventilador hasta que las aspas estén instaladas. Podría ocasionar ruidos y daños al motor.

Aditamentos utilizados

DD Conectores de cable 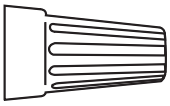 x 3

5. Una vez realizadas las conexiones, gire los conductores hacia arriba y, con cuidado, colóquelos dentro de la caja de salida; con los conductores blancos y verdes hacia un lado y los conductores negros hacia el otro.

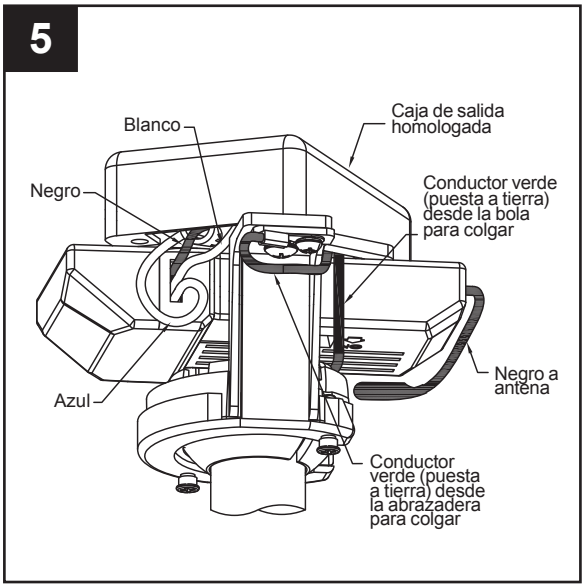

1. Retire uno de los dos tornillos de reborde preensamblados en la abrazadera para colgar (B). Afloje el segundo tornillo de reborde sin retirarlo del todo. Gire la base de techo (D) de modo que el segundo tornillo de reborde se desplace a la abertura pequeña del chavetero. Apriete el tornillo de reborde. Vuelva a instalar el tornillo de reborde que retiró anteriormente para ensamblar por completo la base para techo (D) a la abrazadera para colgar (B).

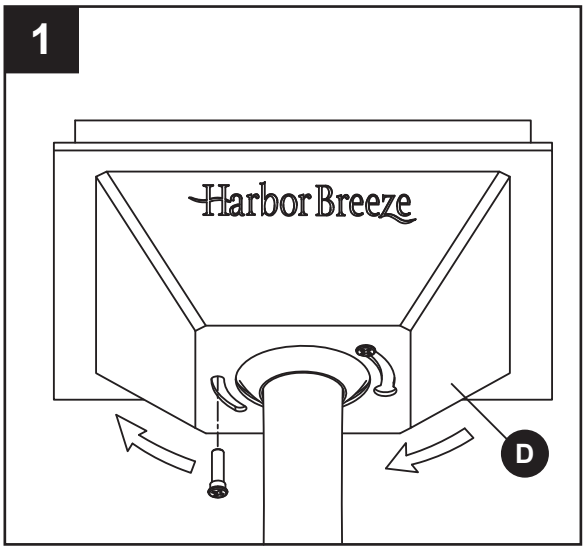

ADVERTENCIA

Para evitar una posible descarga eléctrica o incendio, asegúrese de colocar los cables eléctricos completamente dentro de la carcasa de la base, y de no apretarlos entre la carcasa y el techo.

2. Coloque y ajuste firmemente la cubierta para el tornillo de la base (E) sobre los tornillos de reborde de la abrazadera para colgar (B), mediante el mecanismo de seguro por giro del chavetero.

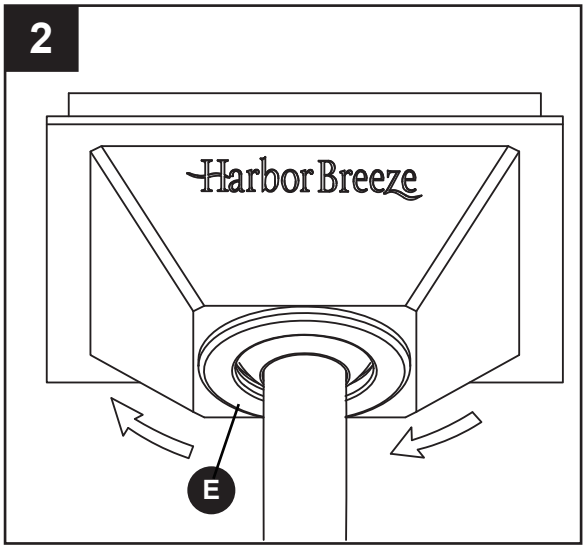

3. Coloque las aspas (K) sobre sus brazos del aspa (J) con los postes roscados que se muestran. Asegúrese de que el borde inferior del aspa (K) son completamente asentado brazos del aspa (J) del aspa. Instale y apriete los tornillos con cabeza (BB) junto con las arandelas de fibra (CC) para asegurar las aspas (K) a los brazos del aspa (J).

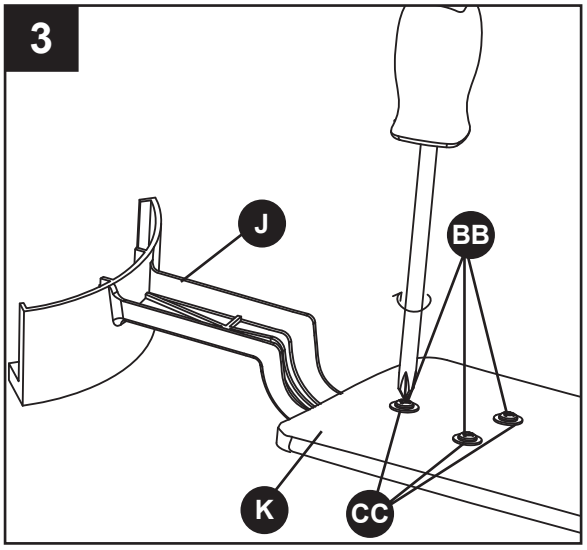

Aditamentos utilizados

BB	Tornillos con cabeza de arandela		x 12
CC	Arandelas de fibra		x 12

4. Fije los brazos del aspa (J) al ensamble del motor (A) utilizando los tornillos (AA).

NOTA: Periódicamente verifique los aditamentos de los soportes de las aspas y vuelva a asegurarlos si es necesario.

ADVERTENCIA

Para reducir el riesgo de lesiones personales, no doble los soportes de las aspas al instalarlos, equilibrar las aspas o limpiar el ventilador. No introduzca objetos extraños entre las aspas en movimiento.

Aditamentos utilizados

AA	Tornillos		x 8

5. Retire uno de los tres tornillos preensamblados al interior del ensamble del adaptador en la parte inferior del ensamble del motor (A). Afloje ligeramente los dos tornillos restantes. Coloque el ensamble de la ensamble superior de la carcasa (G) en el ensamble de la ensamble del motor (A) usando los dos chaveteros del ensamble de la ensamble superior de la carcasa (G). Vuelva a colocar el tercera tornillo y apriete tres los tornillos.

6. Retire la tuerca preensamblada, la tapa y el remate del reborde del ensamble de la placa del portalámpara (H). Guarde la tuerca, la tapa y el remate del reborde para pasos posteriores.

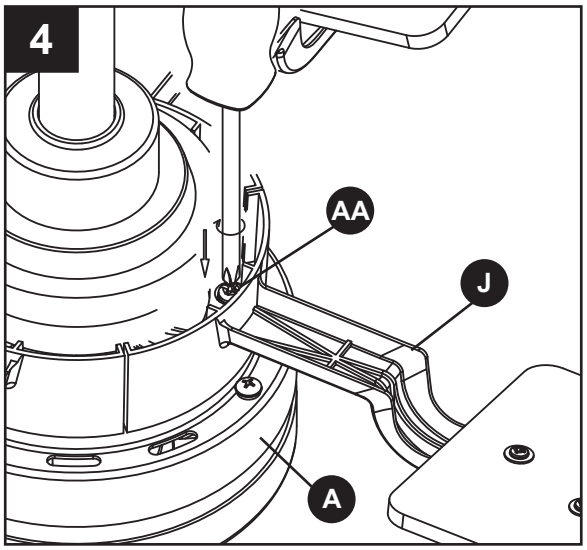

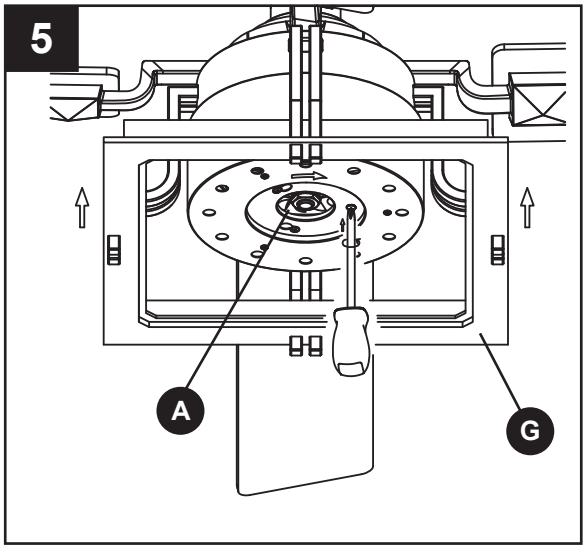

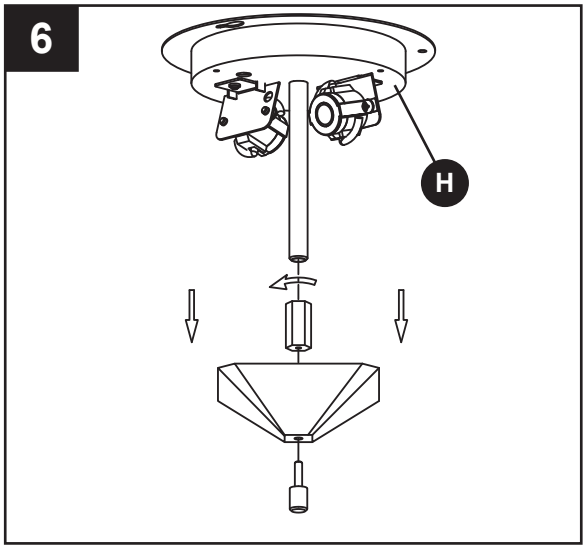

7. Enchufe el conector desde del Ensamble de la placa del portalámpara (H) al conector de clavijas del ensamble del motor (A).

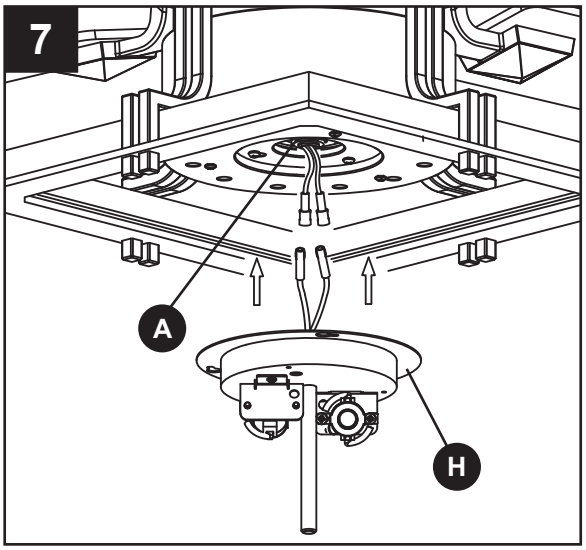

8. Retire uno de los tres tornillos preensamblados dentro del ensamble superior de la carcasa (G). Afloje ligeramente los dos tornillos restantes. Coloque el ensamble de la placa del portalámpara (H) en el ensamble superior de la carcasa (G) usando los dos chaveteros del ensamble de la placa del portalámpara (H). Vuelva a colocar el tercera tornillo y apriete tres los tornillos.

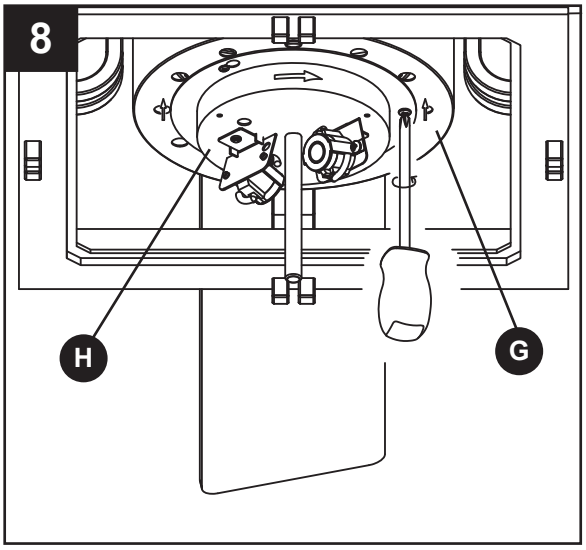

9. Instale la bombilla (L).

PRECAUCIÓN

La bombilla está presurizada y puede quebrarse. NO TOQUE LA BOMBILLA CON LAS MANOS DESPROTEGIDAS. Las huellas dactilares en la bombilla pueden reducir la vida útil de la misma. Elimine las huellas dactilares con alcohol antes de usar la bombilla.
Para disminuir el riesgo de incendios, utilice una bombilla minican tipo T4 JD E11 de tungsteno halógena de 75 vatios como máximo. Apague el interruptor de pared y deje enfriar la bombilla durante 10 minutos antes de sustituirla.

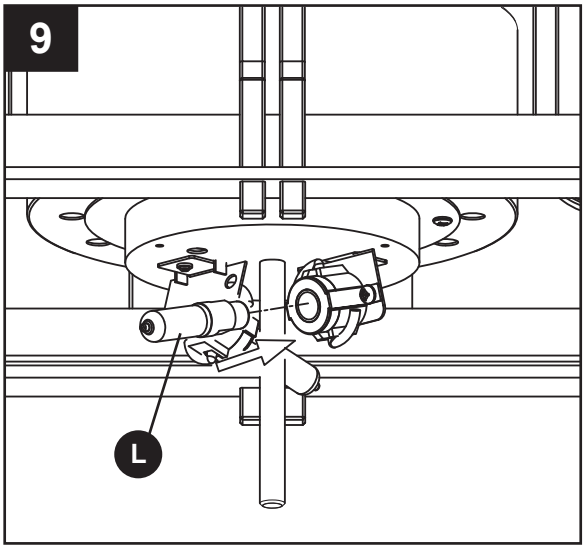

10. Coloque el vidrio (I) en la ensamble superior de la carcasa (G) y fíjelo con la tuerca, la tapa y el remate del reborde que retiró anteriormente. No apriete demasiado.

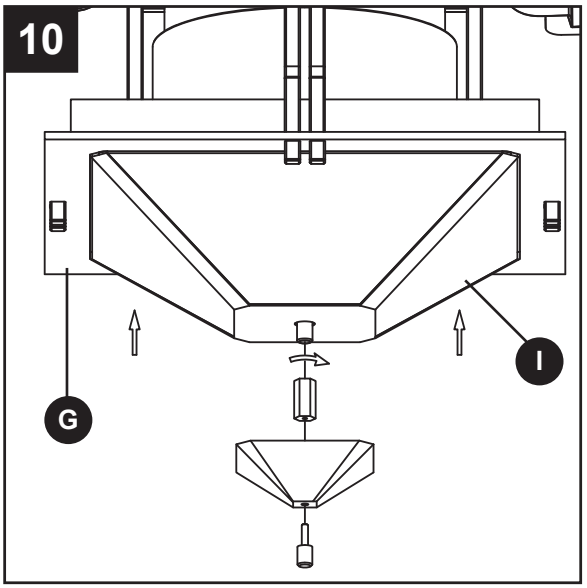

INSTRUCCIONES DE FUNCIONAMIENTO

1. Restablezca la alimentación eléctrica en la caja de salida volviendo a conectar la electricidad de la caja de fusibles principal.

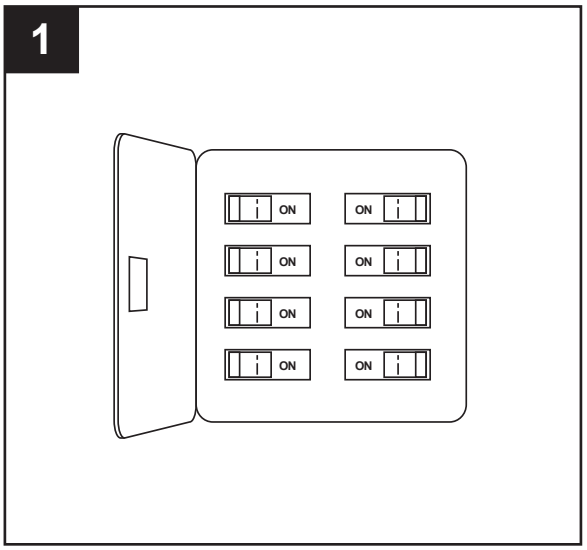

2. Para que el ventilador esté operativo, instale la batería de 12 voltios (se incluye en el paquete del control remoto) en el control remoto (M).

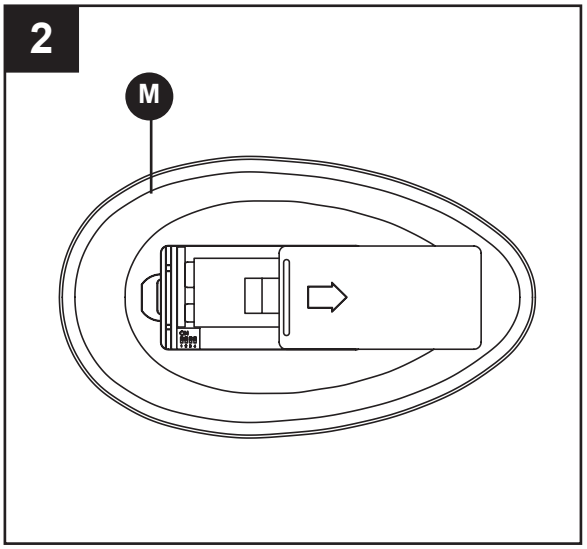

3. El control remoto (M) incluye botones para velocidades alta, media y baja, además del APAGADO del ventilador y el ENCENDIDO/APAGADO de la iluminación. Podrá acceder a diferentes niveles de iluminación al presionar hacia abajo el botón de ENCENDIDO/APAGADO de la iluminación.

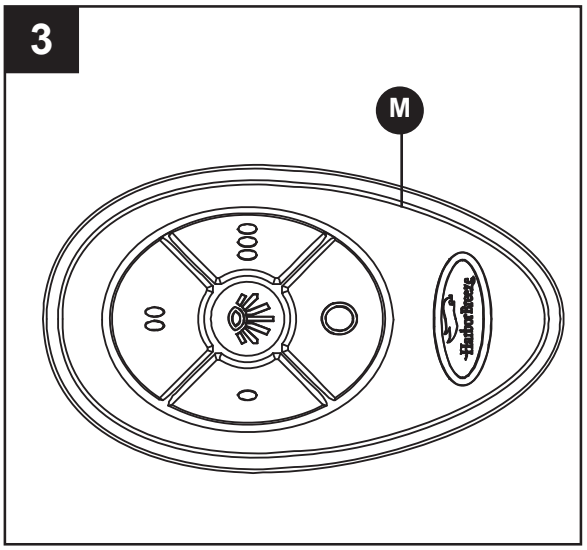

PRECAUCIÓN

Si el producto no se usará por un período prolongado, retire la batería para evitar que se dañe el control remoto. Asegúrese de almacenar el control remoto alejado del calor y humedad extremos.

4. Si desea que el flujo de aire corra en la dirección opuesta, apague el ventilador y espere hasta que las aspas dejen de girar. Luego, deslice el interruptor de reversa sobre el ensamble del motor (A) a la posición opuesta y vuelva a encender el ventilador.

Información sobre el interruptor de reversa		
Temporada	Dirección de rotación	Posición del interruptor
Verano	En dirección contraria a las manecillas del reloj	Izquierda
Invierno	En dirección de las manecillasdel reloj	Derecha

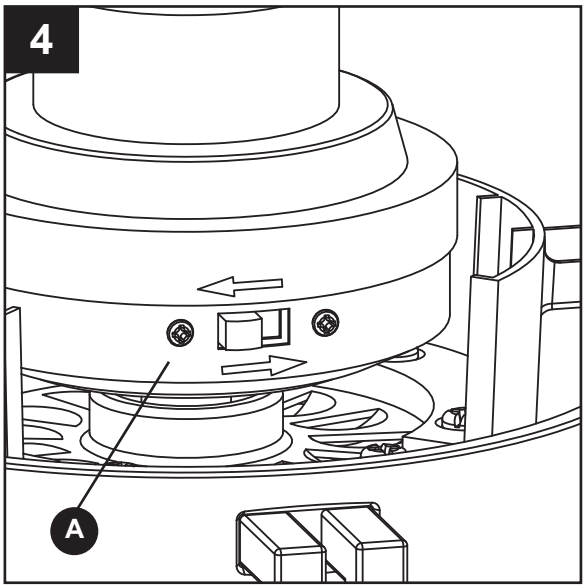

INSTRUCCIONES PARA BALANCEAR LAS ASPAS

Si el ventilador tambaleo cuando está en uso, apague el ventilador y siga los siguientes pasos:

ADVERTENCIA

El sujetador de equilibrio siempre se debe empujar firmemente en el aspa hasta que toque el borde de ésta. Si no lo hace, el sujetador puede salir disparado y causar daños personales.

1. Intercambiar la posición de aspas adyacentes (K) puede redistribuir el peso y hacer que funcione más suavemente. Si el tambaleo disminuye, deje las aspas (K) como están. Si el tambaleo aumenta, vuelva a la posición original. Fije el sujetador de equilibrio del kit de equilibrio (EE) al punto medio en el borde superior de una de las aspas (K).
2. Haga funcionar el ventilador a velocidad alta (flujo de aire hacia abajo) y observe el tambaleo. Repita los pasos 1 y 2 para cada aspa (K). Tenga en cuenta qué aspa (K) tiene el menor tambaleo. Instale en dicha aspa (K) el sujetador de equilibrio en el borde superior del aspa (K) cerca de su brazo del aspa (J). Haga funcionar el ventilador y observe si hay tambaleo. Detenga el ventilador y mueva el sujetador de equilibrio a tramos pequeños hacia el extremo del aspa (K). En cada tramo de incremento encienda el ventilador y observe el tambaleo. Determine la ubicación del sujetador de equilibrio que permite la menor cantidad de tambaleo.
3. Despegue el papel protector de uno de los cuadrados con peso del kit de equilibrio (EE). Fije el cuadrado con peso del kit de equilibrio (EE) firmemente en la parte superior del aspa (K), centrado en el lugar del sujetador de balanceo y entre los bordes del aspa (K). Retire el sujetador del kit de equilibrio (EE), haga funcionar el ventilador y observe. Si el tambaleo persiste, repita los pasos del 1 al 3 hasta que el tambaleo desaparezca.

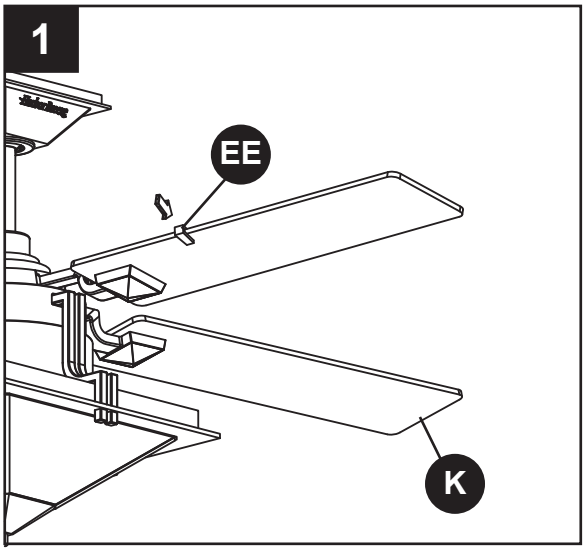

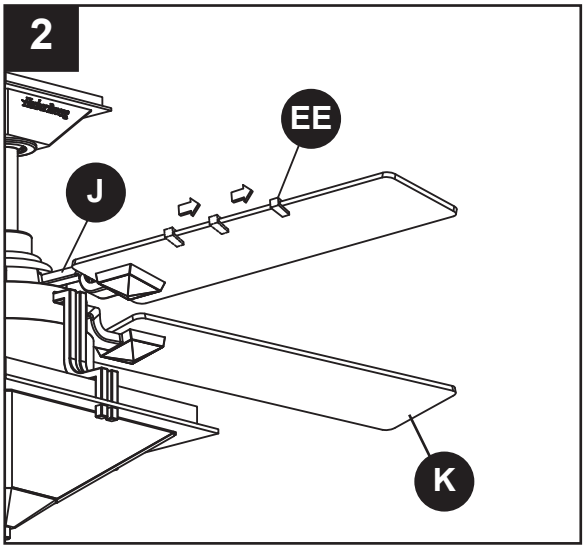

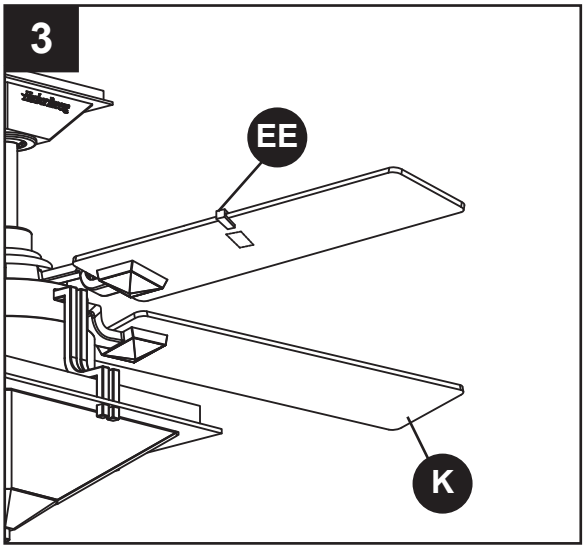

CUIDADO Y MANTENIMIENTO

- Use sólo una brocha suave o un paño sin pelusas para evitar rayar el acabado al limpiarlas.
- Los agentes limpiadores abrasivos son innecesarios y deben evitarse para no dañar el acabado.

ADVERTENCIA

- No use agua para limpiar el ventilador de techo. Puede dañar el motor o el acabado y crea la posibilidad de una descarga eléctrica.

SE RECOMIENDA: Revisar periódicamente que los tornillos del motor, los tornillos de las aspas, la carcasa de soporte y los tornillos del kit de iluminación del ventilador estén apretados y firmes.

- Se recomienda una limpieza suave del polvo de las aspas periódicamente. Lo ideal es usar un plumero de plumas.
- Evite usar agua, limpiadores o trapos ásperos, ya que pueden combar y arruinar el acabado.
- Sustitución de las bombillas: Utilice una bombilla de 75 vatios base de la bombilla.
- Vuelva a cargar con la bombilla de potencia adecuada. No exceda la potencia indicada en el portalámpara.
- No instale ni use el ventilador si falta alguna pieza o si éstas están dañadas.

SOLUCIÓN DE PROBLEMAS

PROBLEMA	CAUSA POSIBLE	ACCIÓN CORRECTIVA
El ventilador no arranca.	1. Se fundió un fusible o el interruptor de circuito.	1. Revise los fusibles del circuito de derivación y del circuito principal o los interruptores de circuito.
	2. Las conexiones de la línea de alimentación eléctrica del ventilador.	2. Revise las conexiones del cable de alimentación del ventilador. **ADVERTENCIA** Asegúrese de cortar la alimentación eléctrica.
	3. El interruptor de reversa está en la posición neutra.	3. Asegúrese de que la posición del interruptor de reversa esté completamente hacia un lado.
	4. Sin batería en el control remoto de mano.	4. Reemplace con nueva batería.
El ventilador emite mucho ruido.	1. Las aspas no están sujetas al ventilador.	1. Fije las aspas al ventilador antes de ponerlo en funcionamiento.
	2. Hay tornillos flojos en la carcasa del motor.	2. Compruebe que todos los tornillos de la carcasa del motor estén ajustados (no apriete demasiado).
	3. Los tornillos que sujetan los soportes de las aspas del ventilador al eje del motor están flojos.	3. Compruebe que los tornillos que fijan los soportes de las aspas del ventilador al eje del motor estén ajustados.

PROBLEMA	CAUSA POSIBLE	ACCIÓN CORRECTIVA
El ventilador emite mucho ruido.	4. Los conectores al interior de la carcasa repiquetean.	4. Compruebe que los conectores de cable de la carcasa del interruptor no repiqueteen unos contra otros o contra las paredes interiores de la carcasa del interruptor. **ADVERTENCIA** Asegúrese de cortar la alimentación eléctrica.
	5. El control de velocidad variable de estado sólido produce ruidos en el motor.	5. Algunos motores de ventilador son sensibles a las señales de los controles de velocidad variable de estado sólido. No se recomiendan los controles de estado sólido, elija un método de control alternativo.
	6. Los tornillos que sujetan las aspas a los soportes de las aspas están flojos.	6. Ajuste completamente los tornillos.
El ventilador se tambalea excesivamente.	1. El tornillo de fijación y la tuerca del soporte de la varilla están flojos.	1. Fije bien ambos tornillos de fijación y sus tuercas al soporte de la varilla.
	2. El tornillo de fijación del ensamble de la bola para colgar/varilla está flojo.	2. Apriete el tornillo de fijación en el ensamble de la bola para colgar/varilla.
	3. Los tornillos que sujetan los soportes de las aspas del ventilador al eje del motor están flojos.	3. Compruebe que los tornillos que fijan los soportes de las aspas del ventilador al eje del motor estén ajustados.
	4. Los soportes de las aspas no están asentados correctamente.	4. Compruebe que los soportes de las aspas del ventilador estén firmes y uniformemente asentados en la superficiede la carcasa del motor. Si los soportes no están bien asentados, afloje los tornillos y vuelva a ajustarlos.
	5. La abrazadera para colgar y/o la caja de salida del techo no están firmemente ajustados.	5. Ajuste los tornillos de la abrazadera para colgar a la caja de salida y asegúrela.

SOLUCIÓN DE PROBLEMAS

PROBLEMA	CAUSA POSIBLE	ACCIÓN CORRECTIVA
	6. Las aspas del ventilador están desequilibradas.	6. Intercambiar la posición de las aspas del ventilador puede redistribuir el peso y hacer que funcione suavemente. Por ejemplo, intercambie las aspas en la posición 1 y 3 ó 1 y 4. Si no mejora el tambaleo, intercambie las posiciones 2 y 4 ó 2 y 5.
No hay suficiente movimiento de aire.	La varilla es demasiado corta.	Si es posible, piense en utilizar una varilla más larga (no se incluye).

GARANTÍA

El fabricante garantiza, de por vida, (con limitaciones) que este ventilador no presenta defectos ni de fabricación ni en los materiales presentes en el momento del transporte desde la fábrica a partir de la fecha de compra. Esta garantía es válida sólo para el comprador original. El fabricante acepta reparar dichos defectos sin cargo o, según nuestro criterio, reemplazar el ventilador de techo por un modelo comparable o superior.

Para obtener el servicio de garantía, presente una copia del recibo de venta como prueba de la adquisición. Todos los costos de extracción y reinstalación son responsabilidad explícita del comprador. Cualquier daño al ventilador de techo producido por accidente, uso indebido o instalación incorrecta, o a causa de accesorios de fijación que no están cubiertos por esta garantía, será responsabilidad del comprador. El fabricante no asume ningún tipo de responsabilidad por la instalación del ventilador durante la garantía limitada de por vida. Cualquier servicio realizado por una persona no autorizada invalidará la garantía.

Debido a las cambiantes condiciones climáticas, esta garantía no cubre cambios en el acabado de latón, óxido, picaduras, deslustre, corrosión o descascaramiento. Los ventiladores con acabado de latón mantienen su belleza cuando se les protege de las cambiantes condiciones atmosféricas. La garantía no cubre los elementos de vidrio incluidos con este ventilador.

El reemplazo de piezas defectuosas para el ventilador de techo debe informarse dentro del primer año a partir de la fecha de compra. Para conocer el saldo de la garantía, llame a nuestro. Departamento de Servicio al Cliente al 1-800-643-0067 y obtenga la autorización para la devolución y las instrucciones de envío de modo que podamos reparar o reemplazar el ventilador de techo. Un ventilador o piezas devueltas con un embalaje incorrecto son de responsabilidad única del comprador. No existe otro tipo de garantía explícita. El fabricante rechaza cualquiera y todas las garantías implícitas.

La duración de cualquier garantía implícita que no pueda rechazarse se limita al período limitado de por vida especificado en nuestra garantía. El fabricante no será responsable de daños circunstanciales, resultantes o especiales que surjan en relación con el uso o el funcionamiento del producto, excepto que la ley indique lo contrario. Esta garantía le da derechos legales específicos, y además usted tiene otros derechos que varían según el estado. Esta garantía sustituye cualquier garantía previa.

Nota: Una pequeña cantidad de “tambaleo” es normal y no se debe considerar como un defecto.

LISTA DE PIEZAS DE REPUESTO

Para obtener piezas de repuesto, llame a nuestro Departamento de Servicio al Cliente al 1-800-643-0067 , de lunes a jueves de 8 a.m. a 6 p.m. y los viernes de 8 a.m. a 5 p.m., hora estándar del Este.

PIEZA	DESCRIPCIÓN	PIEZA #
A	Ensamble del motor	AMA8206LAZ
B	Abrazadera para colgar	APGAC110RBL
C	Varilla	ADRAC8GT1-6LAZ
D	Escudo del techo	P820601LAZ
E	Cubierta para los tornillos de la base	APPAC1101LAZ
F	Cubierta para el acoplador del motor	APPAC1403LAZ
G	Ensamble superior de la carcasa	AP820602LAZ
H	Ensamble de la placa del portalámpara	AP820601WH
I	Vidrio	P820606TF
J	Brazo del aspa	AP820612LAZ
K	Aspa	AP820604DWCY
L	Bombilla	PPE11B75
M	Control remoto de mano	TR350
N	Unidad receptora	RECAN54
AA	Tornillos	HDWBH8206BL
BB	Tornillos con cabeza de arandela	HDWBM8206BL
CC	Arandelas de fibra	HDWBM8206BL
DD	Conectores de cable	HDWWNUTS4
EE	Kit de equilibrio	LBALKT

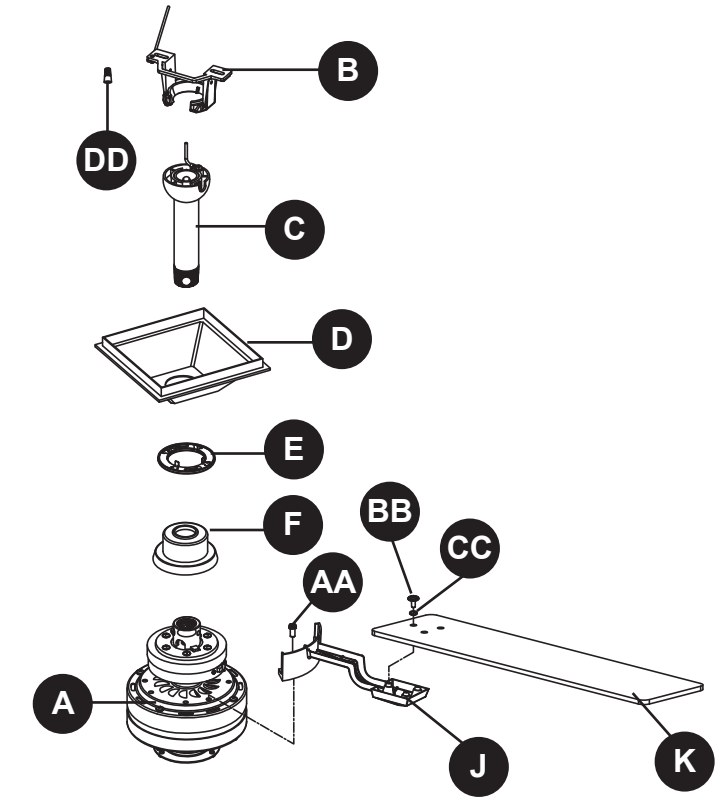

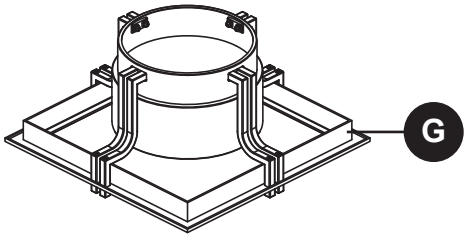

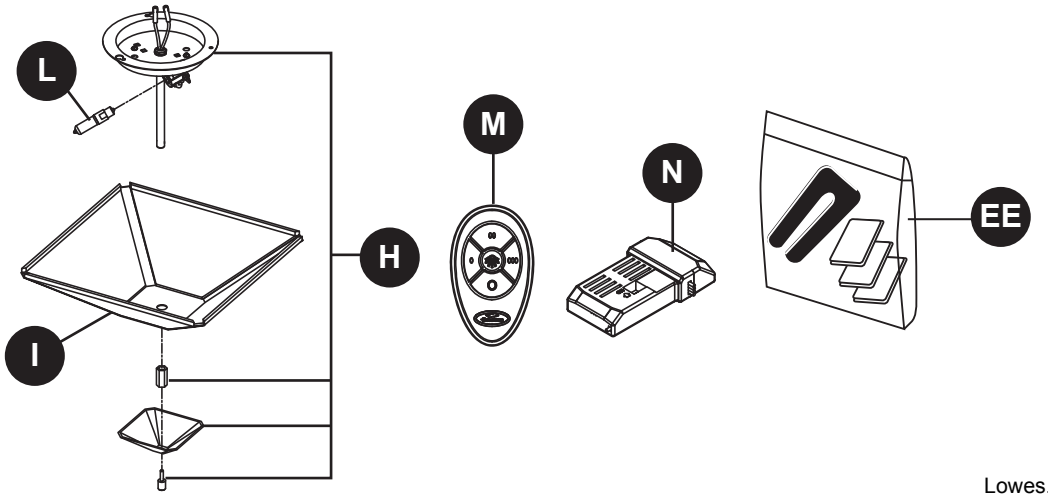

Impreso en China

Harbor Breeze® es una marca registrada de LF, LLC. Todos los derechos reservados.

Lowes.com/harborbreeze