Streamline

## ACRYLIC FREESTANDING BATHTUB SERIES

# OWNER'S MANUAL & INSTALLATION GUIDE

**READ ENTIRE INSTALLATION GUIDE PRIOR TO INSTALLING THE BATHTUB**

This bathtub should only be installed by a certified plumber
two people are required to lift the bathtub

For installation and assembly videos, please visit our website
**www.streamlinebath.com**
OR
our YouTube page by searching for
"**Streamline Bath**"
OR
following the below link to our channel:
**https://www.youtube.com/channel/UCII7TGMbkwoGSqzo-pGfaJw**

**Drain D1040C-XX Installation Video**

**Drain D1040F Installation Video**

**Drain D1845-XX Installation Video**

**Drain ND-045-XX Installation Video**

**Drain N-PU-1606-XX Installation Video**

# PRIOR TO INSTALLATION

These products must be installed by a fully insured and licensed plumber only.

Installation of any product by anyone other than fully insured and licensed plumber shall void limited warranty.

We are not responsible for any local code compliance for this product.

Building and plumbing codes may vary state-to-state.

Streamline shall not be held liable for any and all incidental damages or flood caused due to use of this product.

Streamline shall not be held liable for any and all fees stemming from cost of installation, re-installation, removal, subsequent damage, or transportation in a case of a product defect.

# TOOLS REQUIRED

SILICONE

MEASURING TAPE

PENCIL

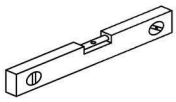

LEVER BAR

ADJUSTABLE KEY

SAFETY GLASSES

# WHAT'S IN THE BOX

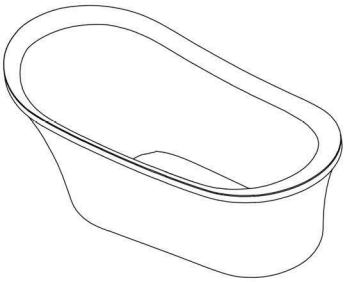

BATHTUB

**D1040F-XX**
OVERFLOW ASSEMBLY PRE-INSTALLED; DRAIN & OVERFLOW COVER COME INCLUDED IN A SEPARATE BOX

**A1845-XX**
OVERFLOW ASSEMBLY PRE-INSTALLED; DRAIN COMES INCLUDED IN A SEPARATE BOX; NO OVERFLOW COVER BY DESIGN

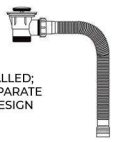

**ND-025-XX**
DRAIN COMES INCLUDED IN A SEPARATE BOX; NO OVERFLOW HOLE BY DESIGN

**D1040C-XX**
DRAIN, OVERFLOW ASSEMBLY, AND OVERFLOW COVER COME INCLUDED IN A SEPARATE BOX

**N-PU1606-XX**
DRAIN COMES INCLUDED IN A SEPARATE BOX; NO OVERFLOW COVER BY DESIGN

**FLEXIBLE HOSE**
(INCLUDED WITH ALL BATHTUB MODELS)

**XX REPRESENTS DIFFERENT COLORS OF THE ITEM

# DRAIN MODEL COMPATIBILITY

## FREESTANDING BATHTUB

**MODEL: D1040F-XX**

N-140-60FSWH-FM
N-141-65FSWH-FM
N-142-62FSWH-FM

N-160-60FSWH-FM

N-260-66FSWH-FM
N-261-62X30FSWH-FM
N-262-58FSWHF-M
N-263-62X31FSWH-FM

N-300-59FSWH-FM
N-301-69FSWH-FM
N-302-65FSWH-FM

N-320-60FSWH-FM
N-321-70FSWH-FM

N-360-62FSWH-FM

N-660-59FSWH-FM

N-380-63FSWH-FM
N-381-67FSWH-FM

N-420-63FSWH-FM
N-421-67FSWH-FM
N-422-70FSWH-FM

N-540-62FSWH-FM
N-541-67FSWH-FM
N-542-70FSWH-FM

N-560-59FSWH-FM
N-561-67FSWH-FM
N-562-71FSWH-FM

N-580-62FSWH-FM
N-581-66FSWH-FM

N-620-63FSWH-FM
N-621-59FSWH-FM
N-622-67FSWH-FM

N-880-59FSWH-FM
N-881-63FSPRWH-FM
N-882-67FSBL-FM

N-680-59FSWH-FM
N-681-67FSWH-FM
N-682-63FSWH-FM

N-700-59FSWH-FM
N-701-67FSWH-FM

N-760-63FSWH-FM

N-780-59FSWH-FM
N-781-67FSWH-FM

N-800-67FSWH-FM
N-801-59FSBL-FM
N-802-67FSBL-FM
N-803-59FSWH-FM

N-640-59FSWH-FM

N-1240-67FSWH-FM
N-1241-59FSWH-FM

N-940-75FSWH-FM

N-980-67FSWH-FM

N-1000-71FSWH-FM

N-1040-59FSWH-FM
N-1041-67FSWH-FM

N-1200-67FSWH-FM
N-1201-59FSWH-FM

N-840-59FSWH-FM
N-841-67FSWH-FM

N-1400-67FSWH-FM

N-1260-67FSWH-FM
N-1261-59FSWH-FM

N-1280-67FSWH-FM

N-1300-67FSWH-FM
N-1301-59FSWH-FM

N-1320-67FSWH-FM
N-1321-59FSWH-FM

N-1340-67FSWH-FM

N-1220-67FSWH-FM
N-1221-59FSWH-FM

N-662-59FSBLU-FM
N-663-67FSBL-FM
N-664-59PRWH-FM

N-1440-67FSWH-FM

N-1460-67FSWH-FM

N-1480-59FSWH-FM

N-1500-63FSWH-FM
N-1500-67FSWH-FM

N-1540-67FSWH-FM

N-1360-67FSWH-FM

N-1681-59FSWH-FM
N-1682-59FSBL-FM

N-1782-67FSWH-FM

N-240-60FSWH-FM

N-3300-59FSWH-FM
N-3301-67FSWH-FM

N-3320-59FSWH-FM
N-3321-63FSWH-FM
N-3322-67FSWH-FM
N-3323-71FSWH-FM

N-3380-59FSWH-FM
N-3381-63FSWH-FM

N-3400-63FSWH-FM
N-3401-67FSWH-FM

N-3420-59FSWH-FM
N-3421-63FSWH-FM

N-3440-58FSWH-FM
N-3441-62FSWH-FM

N-3460-62FSWH-FM

N-3480-62FSWH-FM

N-3500-59FSWH-FM
N-3501-63FSWH-FM

N-3520-62FSWH-FM
N-3521-65FSWH-FM

N-3540-59FSWH-FM
N-3541-62FSWH-FM

N-3600-63FSWH-FM
N-3601-67FSWH-FM

N-3620-53FSWH-FM
N-3621-60FSWH-FM
N-3622-58FSWH-FM
N-3623-65FSWH-FM

---

**MODEL: D1040C-XX**

N-720-60FSWH-FM
N-721-67FSWH-FM

N-740-67FSWH-FM
N-741-63FSWH-FM

N-280-59FSWH-FM
N-281-67FSWVH-FM
N-282-63FSWH-FM

N-1160-59FSWH-FM
N-1161-59FSWH-FM

N-1420-67FSWH-FM

N-1520-61FSWH-FM
N-1521-65FSWH-FM
N-1522-69FSWH-FM

N-1060-59FSWH-FM
N-1061-67FSWH-FM

N-1800-67FSWH-FM

N-2040-51FSWH-FM

N-2060-59FSWH-FM

N-2120-59FSWH-FM

N-3340-59FSWH-FM
N-3341-63FSWH-FM

N-3560-61FSWH-FM
N-3561-65FSWH-FM

For a full drain and model compatibility list, please visit our website, www.streamlinebath.com, and search for the model that you are interested in in the upper right-hand corner of the website.

# DRAIN MODEL COMPATIBILITY

## FREESTANDING BATHTUB

**MODEL: D1845-XX**

(MODEL DOES NOT COME WITH AN OVERFLOW COVER BY DESIGN)

N-2200-59FSWH-FM
N-2220-67FSWH-FM

N-2240-59FSWH-FM
N-2260-67FSWH-FM

N-2280-59FSWH-FM
N-2300-67FSWH-FM

N-2320-59FSWH-FM
N-2340-63FSWH-FM
N-2360-67FSWH-FM



N-2380-55FSWHL-FM
N-2400-55FSWHR-FM
N-2420-59FSWHL-FM
N-2440-59FSWHR-FM



N-2460-63FSWHL-FM
N-2480-63FSWHR-FM
N-2500-67FSWHL-FM
N-2520-67FSWHR-FM



N-2540-59FSWHL-FM
N-2560-59FSWHR-FM
N-2580-63FSWHL-FM
N-2600-63FSWHR-FM

N-2620-59FSWH-FM
N-2640-69FSWH-FM



N-2660-59FSWH-FM
N-2680-66FSWH-FM

N-2700-59FSWH-FM
N-2720-67FSWH-FM

N-2740-67FSWH-FM
N-2760-59FSWH-FM

N-2780-59FSWH-FM
N-2800-67FSWH-FM

N-2820-59FSWH-FM
N-2820-59SWH-FM
N-2840-67FSWH-FM
N-2860-70FSWH-FM



N-2880-59FSWH-FM
N-3000-67FSWH-FM

N-3020-59FSWH-FM
N-3040-67FSWH-FM



N-3060-59FSWH-FM
N-3080-67FSWH-FM



N-3100-59FSWH-FM
N-3120-67FSWH-FM



N-3140-59FSWH-FM
N-3160-67FSWH-FM



N-3180-59FSWH-FM
N-3200-67FSWH-FM



N-3220-59FSWH-FM
N-3240-67FSWH-FM

N-3260-70FSWH-FM
N-3260-70FSWH-FM

**MODEL: ND-025-XX**

N-460-59FSWH-FM

N-820-59FSWH-FM
N-821-63FSWH-FM
N-822-67FSWH-FM

N-1180-59FSWH-FM

N-1380-57FSWH-FM

N-1760-55FSWH-FM
N-1761-59FSWH-FM
N-1762-63FSWH-FM

**MODEL: N-PU1606-XX**

(MODEL DOES NOT COME WITH AN OVERFLOW COVER BY DESIGN)

N-1560-59-FSWH-FM

N-1580-59FSWH-FM

N-1600-59FSWH-FM

N-1620-59FSWH-FM

N-1640-59FSWH-FM

N-1660-59FSWH-FM

N-1680-67FSWH-FM

N-1720-59FSWH-FM
N-1721-67FSWH-FM

N-1740-59FSWH-FM

N-2002-67FSWH-FM



N-2080-59FSWH-FM

N-2100-59FSWH-FM

N-2140-59FSWH-FM

N-2160-59FSWH-FM

N-1700-59FSWH-FM
N-1701-67FSWH-FM

N-250-60FSWH-FM

N-290-59FSWH-FM
N-291-59FSYW-FM
N-292-59FSGR-FM

N-293-59FSAMZ-FM
N-294-59FSMBL-FM
N-295-59FSBLU-FM

N-550-62FSWH-FM

N-590-62FSWH-FM

N-591-62FSYW-FM
N-592-62FSGR-FM
N-593-62FSAMZ-FM
N-594-62FSMBL-FM
N-595-62FSBLU-FM

N-630-63FSWH-FM

N-2180-62FSWH-FM

N-631-63FSYW-FM
N-632-63FSGR-FM
N-633-63FSAMZ-FM
N-634-63FSMBL-FM
N-635-63FSBLU-FM

N-670-59FSWH-FM

N-671-59FSYW-FM
N-672-59FSGR-FM
N-673-59FSAMZ-FM
N-674-59FSMBL-FM
N-675-59FSBLU-FM

N-811-59FSBL-FM
N-812-59FSYW-FM
N-813-59FSGR-FM
N-814-59FSAMZ-FM
N-815-59FSBLU-FM

N-950-75FSWH-FM
N-951-63FSWH-FM
N-952-75FSYW-FM
N-953-75FSGR-FM

N-954-75FSAMZ-FM
N-955-75FSMBL-FM
N-956-75FSBLU-FM

N-1760-55FSWH-FM
N-1761-59FSWH-FM
N-1762-63FSWH-FM

N-1780-59-FSWH-FM
N-1781-63FSWH-FM

N-2000-59FSWH-FM
N-2001-63FSWH-FM

N-2020-63FSWH-FM

For a full drain and model compatibility list, please visit our website, www.streamlinebath.com, and search for the model that you are interested in in the upper right-hand corner of the website.

# DRAIN DIAGRAMS

## MODEL: D1040C-XX

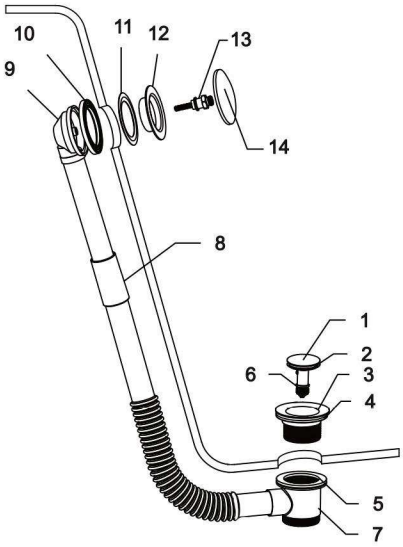


| NO. | ITEM | QTY. |
|---|---|---|
| 1 | Pop-Up Cover | 1 |
| 2 | O Ring | 1 |
| 3 | Strainer | 1 |
| 4 | Upper Rubber Gasket | 1 |
| 5 | Lower Rubber Gasket | 1 |
| 6 | Catridge | 1 |
| 7 | Drain Tee | 1 |
| 8 | Coupling Pipe | 1 |
| 9 | Overflow Body | 1 |
| 10 | Backside Gasket | 1 |
| 11 | Frontside Gasket | 1 |
| 12 | Strainer | 1 |
| 13 | Pin Bolt | 1 |
| 14 | Overflow Plate | 1 |

## MODEL: D1040F-XX

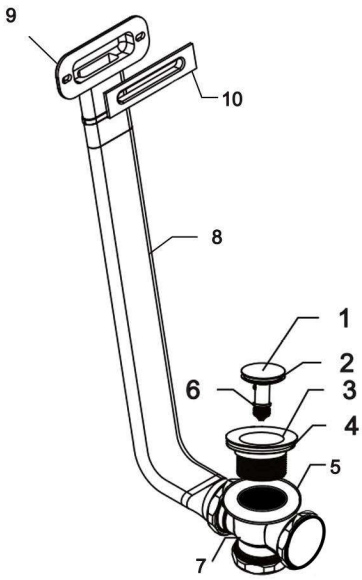


| NO. | ITEM | QTY. |
|---|---|---|
| 1 | Pop-Up Cover | 1 |
| 2 | O Ring | 1 |
| 3 | Strainer | 1 |
| 4 | Upper Rubber Gasket | 1 |
| 5 | Lower Rubber Gasket | 1 |
| 6 | Catridge | 1 |
| 7 | Drain Tee | 1 |
| 8 | Coupling Pipe | 1 |
| 9 | Overflow Body | 1 |
| 10 | Overflow Plate | 1 |

**XX REPRESENTS DIFFERENT COLORS OF THE ITEM

# DRAIN DIAGRAMS

## MODEL: D1845-XX

**(MODEL DOES NOT COME WITH AN OVERFLOW COVER BY DESIGN)**

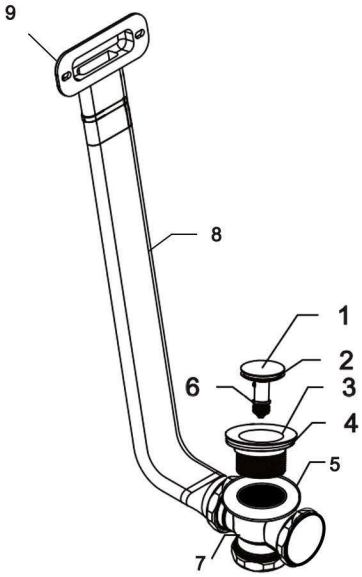


| NO. | ITEM | QTY. |
|---|---|---|
| 1 | Pop-Up Cover | 1 |
| 2 | O Ring | 1 |
| 3 | Strainer | 1 |
| 4 | Upper Rubber Gasket | 1 |
| 5 | Lower Rubber Gasket | 1 |
| 6 | Catridge | 1 |
| 7 | Drain Tee | 1 |
| 8 | Coupling Pipe | 1 |
| 9 | Overflow Body | 1 |

## MODEL: ND-025-XX

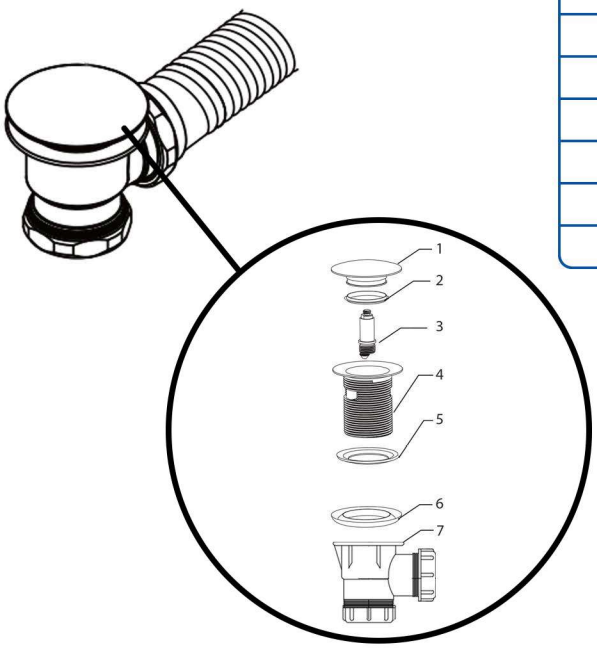


| NO. | ITEM | QTY. |
|---|---|---|
| 1 | Pop-Up Cover | 1 |
| 2 | O Ring | 1 |
| 3 | Catridge | 1 |
| 4 | Strainer | 1 |
| 5 | Upper Gasket | 1 |
| 6 | Lower Gasket | 1 |
| 7 | Drain Tee | 1 |

**XX REPRESENTS DIFFERENT COLORS OF THE ITEM

# DRAIN DIAGRAMS

## MODEL: N-PU1606-XX

**(MODEL DOES NOT COME WITH AN OVERFLOW COVER BY DESIGN)**

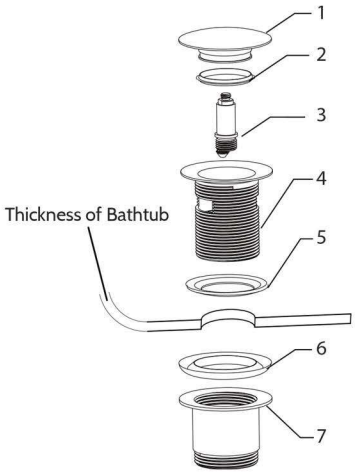


| NO. | ITEM | QTY. |
|---|---|---|
| 1 | Pop-Up Cover | 1 |
| 2 | O Ring | 1 |
| 3 | Catridge | 1 |
| 4 | Strainer | 1 |
| 5 | Upper Gasket | 1 |
| 6 | Lower Gasket | 1 |
| 7 | Drain Tee | 1 |

## ND-025-XX

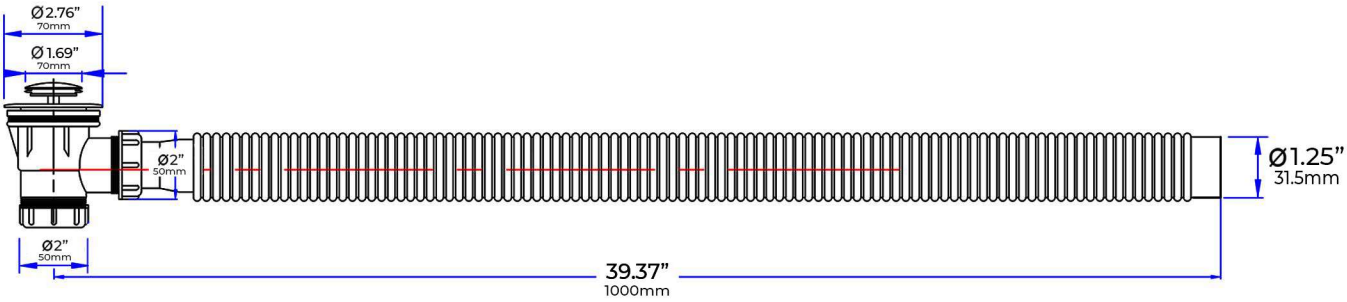


**XX REPRESENTS DIFFERENT COLORS OF THE ITEM

# DRAIN DIAGRAMS

## D1040F-XX

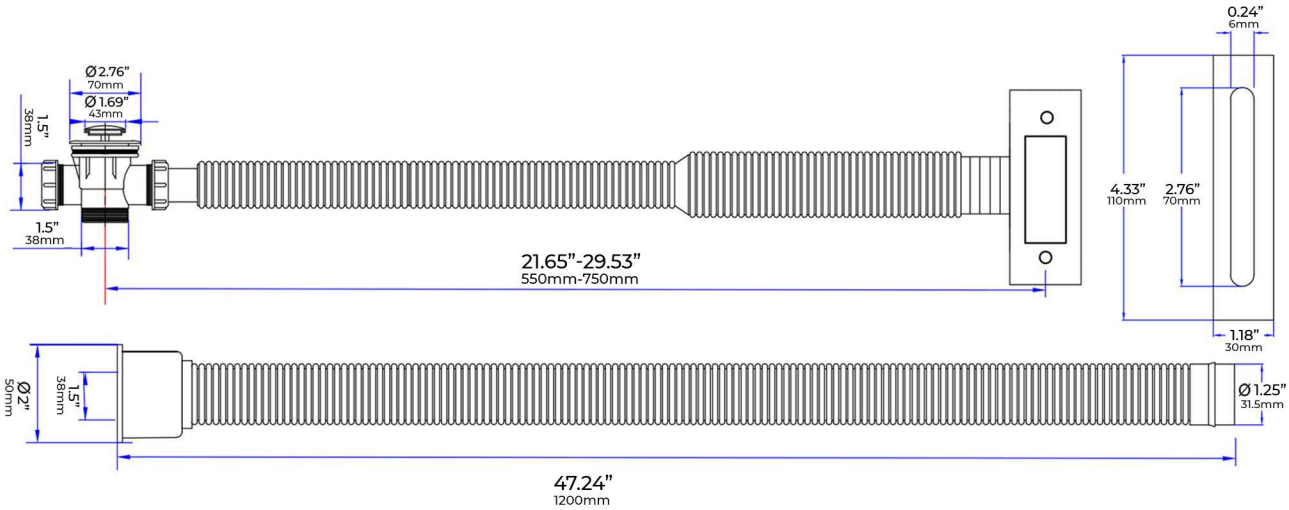


## D1845-XX

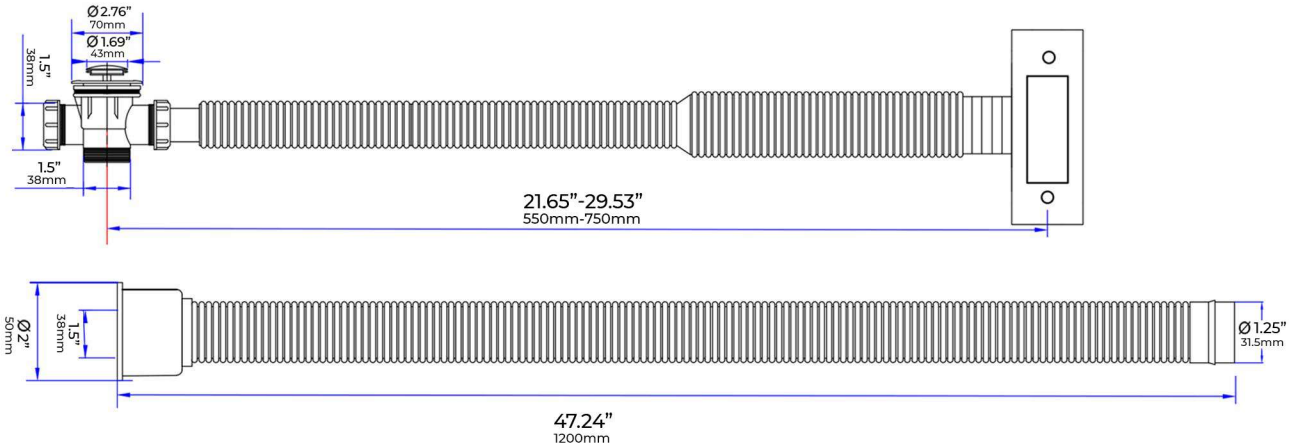


**XX REPRESENTS DIFFERENT COLORS OF THE ITEM

# DRAIN DIAGRAMS

## D1040C-XX

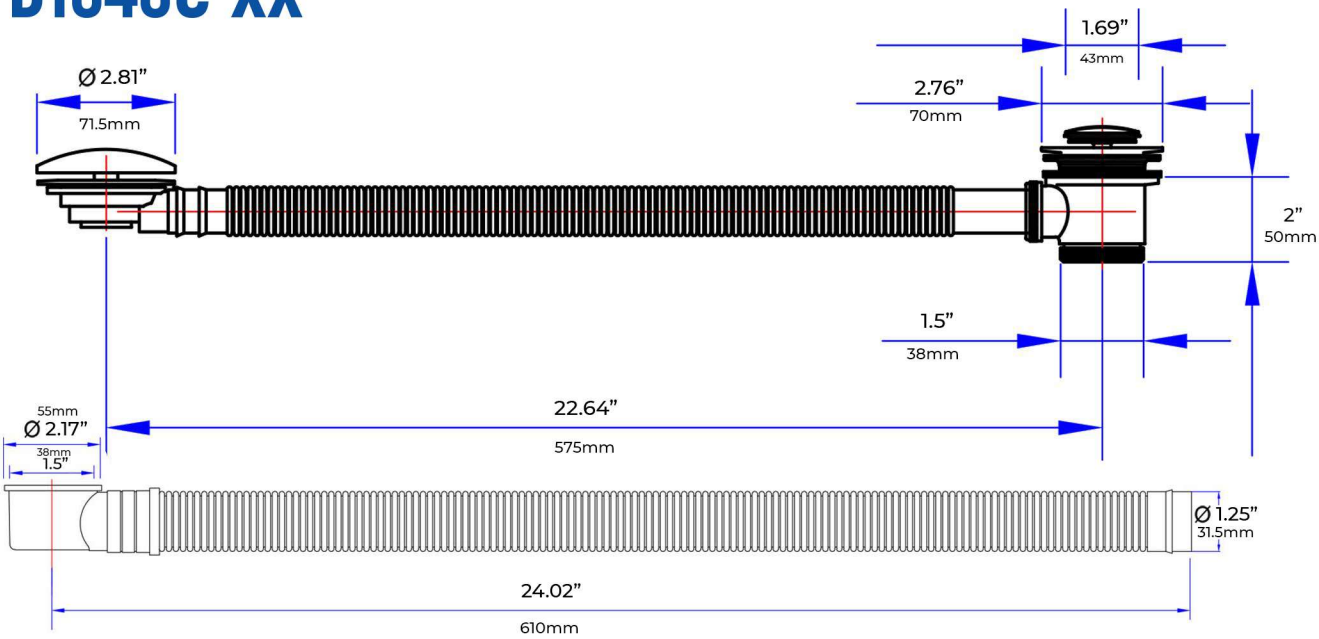


## N-PU1606-XX

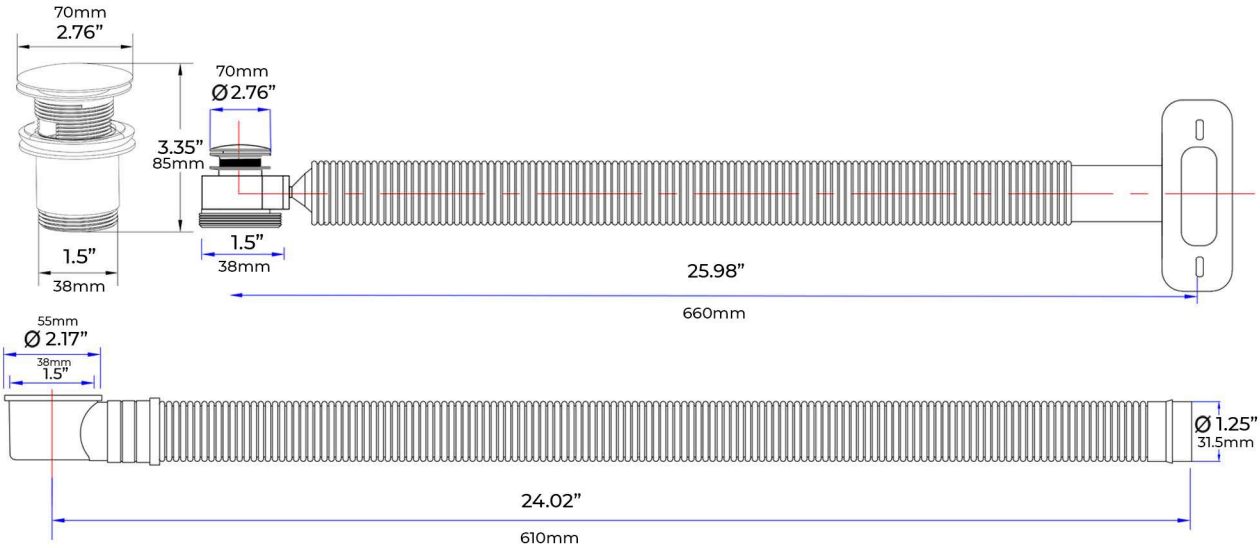


**XX REPRESENTS DIFFERENT COLORS OF THE ITEM

Streamline

GAMME DE BAIGNOIRES DE PLEIN PIED EN ACRYLIQUE

# GUIDE D'INSTALLATION ET D'UTILISATION

**LIRE CE GUIDE EN ENTIER AVANT D'INSTALLER LA BAIGNOIRE**

CETTE BAIGNOIRE NE DEVRAIT ÊTRE INSTALLÉE
QUE PAR UN PLOMBIER PROFESSIONEL

Pour des vidéos d'installation, veuillez visiter notre site web
**www.streamlinebath.com**
OU
Notre page Youtube en cherchant
**« Streamline Bath »**
OU
En suivant ce lien

**Drain D1040C-XX**
**Vidéo D'installation**

**Drain D1040F**
**Vidéo D'installation**

**Drain D1845-XX**
**Vidéo D'installation**

**Drain ND-045-XX**
**Vidéo D'installation**

**Drain N-PU-1606-XX**
**Vidéo D'installation**

# AVANT L'INSTALLATION

Ces produits ne doivent être installés que par un plombier en règle et assuré.

L'installation de ces produits par un non-professionnel rendra immédiatement la garantie nulle.

Nous ne sommes pas responsables des législations locales auxquelles ce produit devrait se plier. Les réglementations de plomberie et construction peuvent varier d'État à État. Streamline n'est pas responsable des dégâts accidentelsou dégâts des eaux causés à ce produit.

Streamline n'est pas responsable des frais supplémentaires d'installation, réinstallation, extraction, réparation ou transport en cas d'un défaut de produit.

## OUTILS NÉCESSAIRES

SILICONE

RUBAN MESUREUR

CRAYON À PAPIER

NIVEAU À BULLE

CLÉ À MOLETTE

LUNETTES DE SÉCURITÉ

# DANS LA BOITE

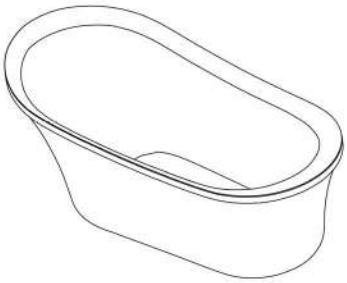
BAIGNOIRE

**D1040F-XX**
SYSTÈME ANTI-DÉBORDEMENT PRÉ-INSTALLÉ; DRAIN ET BOUCHONS INCLUS DANS UNE BOITE SÉPARÉE.

**A1845-XX**
SYSTÈME ANTI-DÉBORDEMENT PRÉ-INSTALLÉ; DRAIN INCLUS DANS UNE BOITE SÉPARÉE; PAS DE BOUCHON POUR CE MODÈLE.

**ND-025-XX**
DRAIN INCLUS DANS UNE BOITE SÉPARÉE; CE MODÈLE N'A PAS D'ANTI-DÉBORDEMENT

**D1040C-XX**
DRAIN, SYSTÈME ANTI-DÉBORDEMENT ET BOUCHON INCLUS DANS UNE BOITE SÉPARÉE.

**N-PU1606-XX**
DRAIN INCLUS DANS UNE BOITE SÉPARÉE; PAS DE BOUCHON DANS CE MODÈLE.

**TUYAU FLEXIBLE**
(INCLUS AVEC TOUS LES MODÈLES)

**XX REPRÉSENTE LES DIFFÉRENTES COULEURS DES OBJETS

# COMPATIBILITÉ DES MODÈLES DE DRAINS

## BAIGNOIRES AUTONOMES

**MODÈLE: D1040F-XX**

N-140-60FSWH-FM
N-141-65FSWH-FM
N-142-62FSWH-FM

N-160-60FSWH-FM

N-260-66FSWH-FM
N-261-62X30FSWH-FM
N-262-58FSWHF-M
N-263-62X31FSWH-FM

N-300-59FSWH-FM
N-301-69FSWH-FM
N-302-65FSWH-FM

N-320-60FSWH-FM
N-321-70FSWH-FM

N-360-62FSWH-FM

N-660-59FSWH-FM

N-380-63FSWH-FM
N-381-67FSWH-FM

N-420-63FSWH-FM
N-421-67FSWH-FM
N-422-70FSWH-FM

N-540-62FSWH-FM
N-541-67FSWH-FM
N-542-70FSWH-FM

N-560-59FSWH-FM
N-561-67FSWH-FM
N-562-71FSWH-FM

N-580-62FSWH-FM
N-581-66FSWH-FM

N-620-63FSWH-FM
N-621-59FSWH-FM
N-622-67FSWH-FM

N-880-59FSWH-FM
N-881-63FSPRWH-FM
N-882-67FSBL-FM

N-680-59FSWH-FM
N-681-67FSWH-FM
N-682-63FSWH-FM

N-700-59FSWH-FM
N-701-67FSWH-FM

N-760-63FSWH-FM

N-780-59FSWH-FM
N-781-67FSWH-FM

N-800-67FSWH-FM
N-801-59FSBL-FM
N-802-67FSBL-FM
N-803-59FSWH-FM

N-640-59FSWH-FM

N-1240-67FSWH-FM
N-1241-59FSWH-FM

N-940-75FSWH-FM

N-980-67FSWH-FM

N-1000-71FSWH-FM

N-1040-59FSWH-FM
N-1041-67FSWH-FM

N-1200-67FSWH-FM
N-1201-59FSWH-FM

N-840-59FSWH-FM
N-841-67FSWH-FM

N-1400-67FSWH-FM

N-1260-67FSWH-FM
N-1261-59FSWH-FM

N-1280-67FSWH-FM

N-1300-67FSWH-FM
N-1301-59FSWH-FM

N-1320-67FSWH-FM
N-1321-59FSWH-FM

N-1340-67FSWH-FM

N-1220-67FSWH-FM
N-1221-59FSWH-FM

N-662-59FSBLU-FM
N-663-67FSBL-FM
N-664-59PRWH-FM

N-1440-67FSWH-FM

N-1460-67FSWH-FM

N-1480-59FSWH-FM

N-1500-63FSWH-FM
N-1500-67FSWH-FM

N-1540-67FSWH-FM

N-1360-67FSWH-FM

N-1681-59FSWH-FM
N-1682-59FSBL-FM

N-1782-67FSWH-FM

N-240-60FSWH-FM

N-3300-59FSWH-FM
N-3301-67FSWH-FM

N-3320-59FSWH-FM
N-3321-63FSWH-FM
N-3322-67FSWH-FM
N-3323-71FSWH-FM

N-3380-59FSWH-FM
N-3381-63FSWH-FM

N-3400-63FSWH-FM
N-3401-67FSWH-FM

N-3420-59FSWH-FM
N-3421-63FSWH-FM

N-3440-58FSWH-FM
N-3441-62FSWH-FM

N-3460-62FSWH-FM

N-3480-62FSWH-FM

N-3500-59FSWH-FM
N-3501-63FSWH-FM

N-3520-62FSWH-FM
N-3521-65FSWH-FM

N-3540-59FSWH-FM
N-3541-62FSWH-FM

N-3600-63FSWH-FM
N-3601-67FSWH-FM

N-3620-53FSWH-FM
N-3621-60FSWH-FM
N-3622-58FSWH-FM
N-3623-65FSWH-FM

**MODÈLE: D1040C-XX**

N-720-60FSWH-FM
N-721-67FSWH-FM

N-740-67FSWH-FM
N-741-63FSWH-FM

N-280-59FSWH-FM
N-281-67FSWVH-FM
N-282-63FSWH-FM

N-1160-59FSWH-FM
N-1161-59FSWH-FM

N-1420-67FSWH-FM

N-1520-61FSWH-FM
N-1521-65FSWH-FM
N-1522-69FSWH-FM

N-1060-59FSWH-FM
N-1061-67FSWH-FM



N-1800-67FSWH-FM

N-2040-51FSWH-FM

N-2060-59FSWH-FM

N-2120-59FSWH-FM

N-3340-59FSWH-FM
N-3341-63FSWH-FM

N-3560-61FSWH-FM
N-3561-65FSWH-FM

# COMPATIBILITÉ DES MODÈLES DE DRAINS

## BAIGNOIRES AUTONOMES

**MODÈLE: D1845-XX**

N-2200-59FSWH-FM
N-2220-67FSWH-FM

N-2240-59FSWH-FM
N-2260-67FSWH-FM

N-2280-59FSWH-FM
N-2300-67FSWH-FM

N-2320-59FSWH-FM
N-2340-63FSWH-FM
N-2360-67FSWH-FM

N-2380-55FSWHL-FM
N-2400-55FSWHR-FM
N-2420-59FSWHL-FM
N-2440-59FSWHR-FM

N-2460-63FSWHL-FM
N-2480-63FSWHR-FM
N-2500-67FSWHL-FM
N-2520-67FSWHR-FM

N-2540-59FSWHL-FM
N-2560-59FSWHR-FM
N-2580-63FSWHL-FM
N-2600-63FSWHR-FM

N-2620-59FSWH-FM
N-2640-69FSWH-FM

N-2660-59FSWH-FM
N-2680-66FSWH-FM

N-2700-59FSWH-FM
N-2720-67FSWH-FM

N-2740-67FSWH-FM
N-2760-59FSWH-FM

N-2780-59FSWH-FM
N-2800-67FSWH-FM

N-2820-59FSWH-FM
N-2820-59FSWH-FM
N-2840-67FSWH-FM
N-2860-70FSWH-FM

N-2880-59FSWH-FM
N-3000-67FSWH-FM

N-3020-59FSWH-FM
N-3040-67FSWH-FM

N-3060-59FSWH-FM
N-3080-67FSWH-FM

N-3100-59FSWH-FM
N-3120-67FSWH-FM

N-3140-59FSWH-FM
N-3160-67FSWH-FM

N-3180-59FSWH-FM
N-3200-67FSWH-FM

N-3220-59FSWH-FM
N-3240-67FSWH-FM

N-3260-70FSWH-FM
N-3260-70FSWH-FM

**MODÈLE: ND-025-XX**

N-460-59FSWH-FM

N-820-59FSWH-FM
N-821-63FSWH-FM
N-822-67FSWH-FM

N-1180-59FSWH-FM

N-1380-57FSWH-FM

N-1760-55FSWH-FM
N-1761-59FSWH-FM
N-1762-63FSWH-FM



**MODÈLE: N-PU1606-XX**

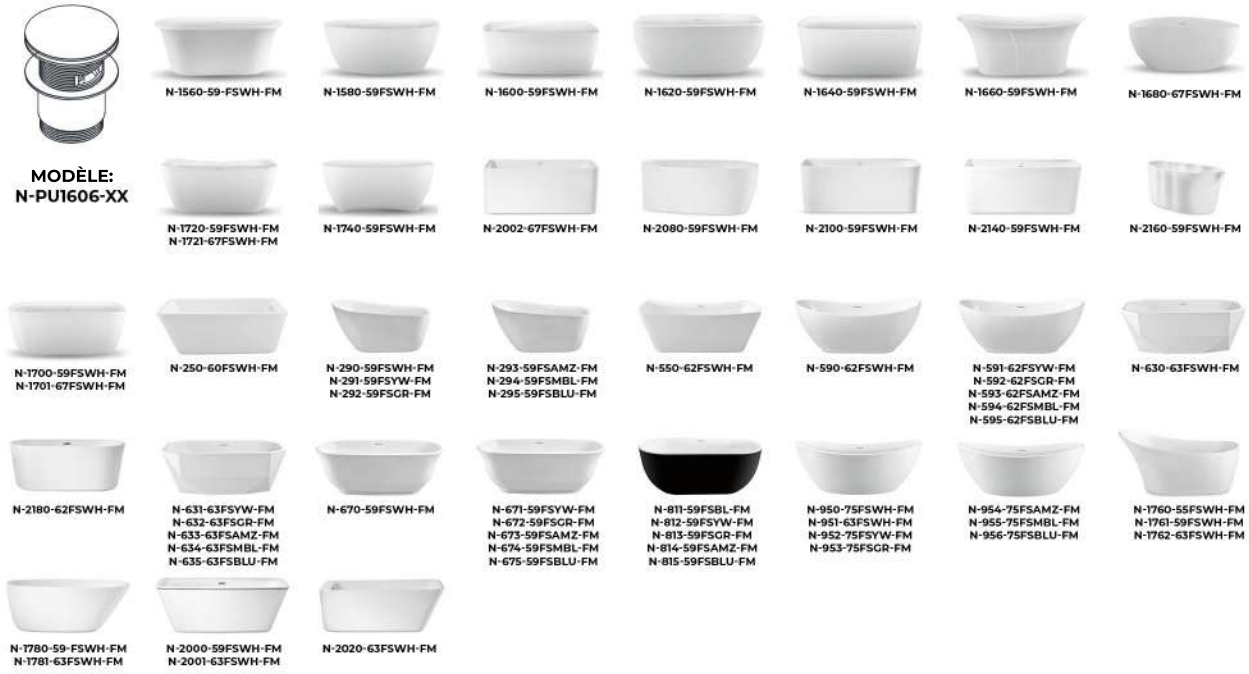

N-1560-59-FSWH-FM

N-1580-59FSWH-FM

N-1600-59FSWH-FM

N-1620-59FSWH-FM

N-1640-59FSWH-FM

N-1660-59FSWH-FM

N-1680-67FSWH-FM

N-1720-59FSWH-FM
N-1721-67FSWH-FM

N-1740-59FSWH-FM

N-2002-67FSWH-FM

N-2080-59FSWH-FM

N-2100-59FSWH-FM

N-2140-59FSWH-FM

N-2160-59FSWH-FM

N-1700-59FSWH-FM
N-1701-67FSWH-FM

N-250-60FSWH-FM

N-290-59FSWH-FM
N-291-59FSYW-FM
N-292-59FSGR-FM

N-293-59FSAMZ-FM
N-294-59FSMBL-FM
N-295-59FSBLU-FM

N-550-62FSWH-FM

N-590-62FSWH-FM

N-591-62FSYW-FM
N-592-62FSGR-FM
N-593-62FSAMZ-FM
N-594-62FSMBL-FM
N-595-62FSBLU-FM

N-630-63FSWH-FM

N-2180-62FSWH-FM

N-631-63FSYW-FM
N-632-63FSGR-FM
N-633-63FSAMZ-FM
N-634-63FSMBL-FM
N-635-63FSBLU-FM

N-670-59FSWH-FM

N-671-59FSYW-FM
N-672-59FSGR-FM
N-673-59FSAMZ-FM
N-674-59FSMBL-FM
N-675-59FSBLU-FM

N-811-59FSBL-FM
N-812-59FSYW-FM
N-813-59FSGR-FM
N-814-59FSAMZ-FM
N-815-59FSBLU-FM

N-950-75FSWH-FM
N-951-63FSWH-FM
N-952-75FSYW-FM
N-953-75FSGR-FM

N-954-75FSAMZ-FM
N-955-75FSMBL-FM
N-956-75FSBLU-FM

N-1760-55FSWH-FM
N-1761-59FSWH-FM
N-1762-63FSWH-FM

N-1780-59-FSWH-FM
N-1781-63FSWH-FM

N-2000-59FSWH-FM
N-2001-63FSWH-FM

N-2020-63FSWH-FM

# DIAGRAMMES DU DRAIN

## MODÈLE: D1040C-XX

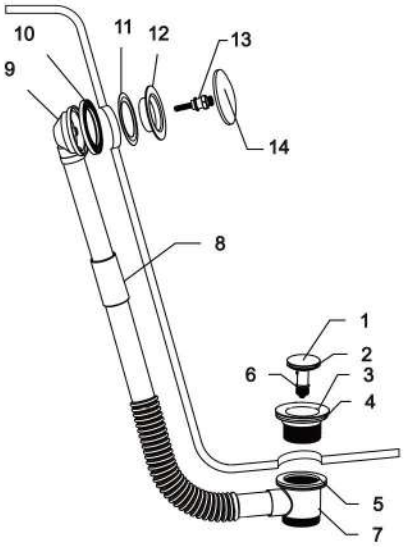


| NO. | ITEM | QTY. |
|---|---|---|
| 1 | Couvercle Pop-Up | 1 |
| 2 | Anneau en O | 1 |
| 3 | Drain | 1 |
| 4 | Joint en caoutchouc | 1 |
| 5 | Joint plat en caoutchouc | 1 |
| 6 | Cartouche | 1 |
| 7 | Drain Tee | 1 |
| 8 | Tuyau d'assemblage | 1 |
| 9 | Corps de débordement | 1 |
| 10 | Joint arrière | 1 |
| 11 | Joint superieur | 1 |
| 12 | Passoire | 1 |
| 13 | Drain | 1 |
| 14 | Plateau de débordement | 1 |

## MODÈLE: D1040F-XX

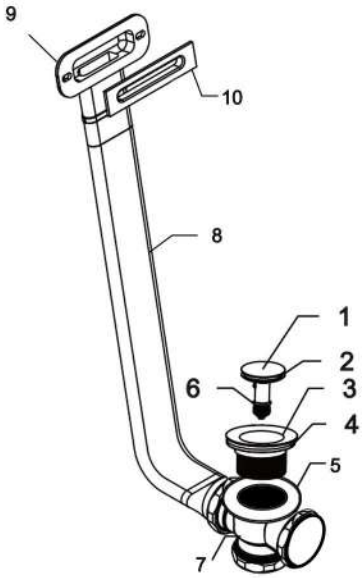


| NO. | ITEM | QTY. |
|---|---|---|
| 1 | Couvercle Pop-Up | 1 |
| 2 | Anneau en O | 1 |
| 3 | Drain | 1 |
| 4 | Joint en caoutchouc | 1 |
| 5 | Joint plat en caoutchouc | 1 |
| 6 | Cartouche | 1 |
| 7 | Drain Tee | 1 |
| 8 | Tuyau d'assemblage | 1 |
| 9 | Corps de débordement | 1 |
| 10 | Plateau de débordement | 1 |

**XX REPRÉSENTE LES DIFFÉRENTES COULEURS DES OBJETS

# DIAGRAMMES DU DRAIN

## MODÈLE: D1845-XX

**(LE MODÈLE N'EST PAS LIVRÉ AVEC UN COUVERCLE DE TROP-PLEIN PAR CONCEPTION)**

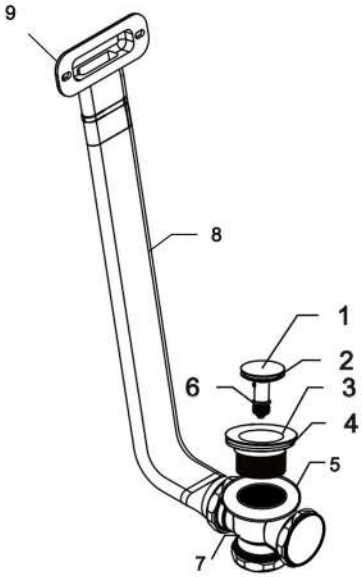


| NO. | ITEM | QTY. |
|---|---|---|
| 1 | Couvercle Pop-Up | 1 |
| 2 | Anneau en O | 1 |
| 3 | Drain | 1 |
| 4 | Joint en caoutchouc | 1 |
| 5 | Joint plat en caoutchouc | 1 |
| 6 | Cartouche | 1 |
| 7 | Drain Tee | 1 |
| 8 | Tuyau d'assemblage | 1 |
| 9 | Corps de débordement | 1 |

## MODÈLE: ND-025-XX

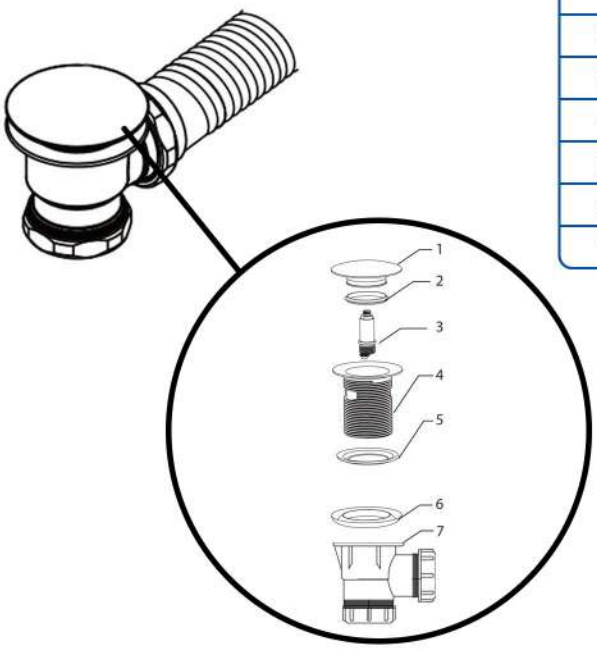


| NO. | ITEM | QTY. |
|---|---|---|
| 1 | Couvercle Pop-Up | 1 |
| 2 | Anneau en O | 1 |
| 3 | Drain | 1 |
| 4 | Joint en caoutchouc | 1 |
| 5 | Joint plat en caoutchouc | 1 |
| 6 | Cartouche | 1 |
| 7 | Drain Tee | 1 |

**XX REPRÉSENTE LES DIFFÉRENTES COULEURS DES OBJETS

# DIAGRAMMES DU DRAIN

## MODÈLE: N-PU1606-XX

**(LE MODÈLE N'EST PAS LIVRÉ AVEC UN COUVERCLE DE TROP-PLEIN PAR CONCEPTION)**

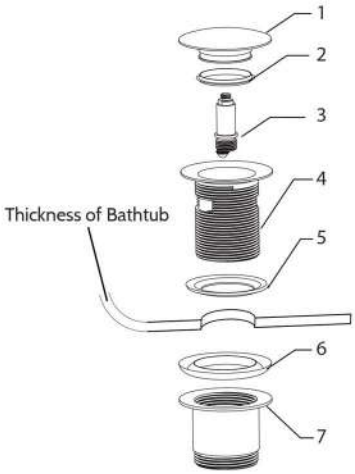


| NO. | ITEM | QTY. |
|---|---|---|
| 1 | Couvercle Pop-Up | 1 |
| 2 | Anneau en O | 1 |
| 3 | Drain | 1 |
| 4 | Joint en caoutchouc | 1 |
| 5 | Joint plat en caoutchouc | 1 |
| 6 | Cartouche | 1 |
| 7 | Drain Tee | 1 |

## ND-025-XX

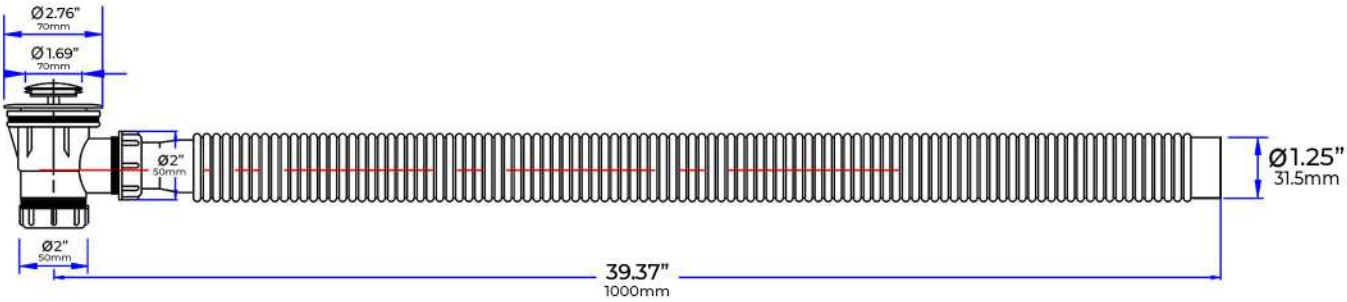


**XX REPRÉSENTE LES DIFFÉRENTES COULEURS DES OBJETS

# DIAGRAMMES DU DRAIN

## D1040F-XX

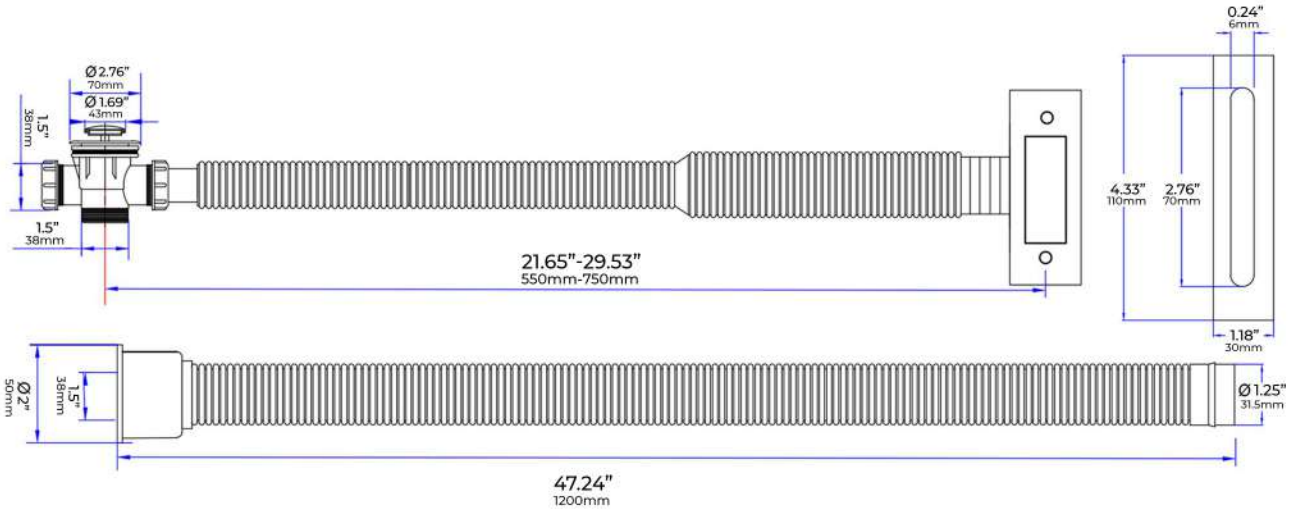


## D1845-XX

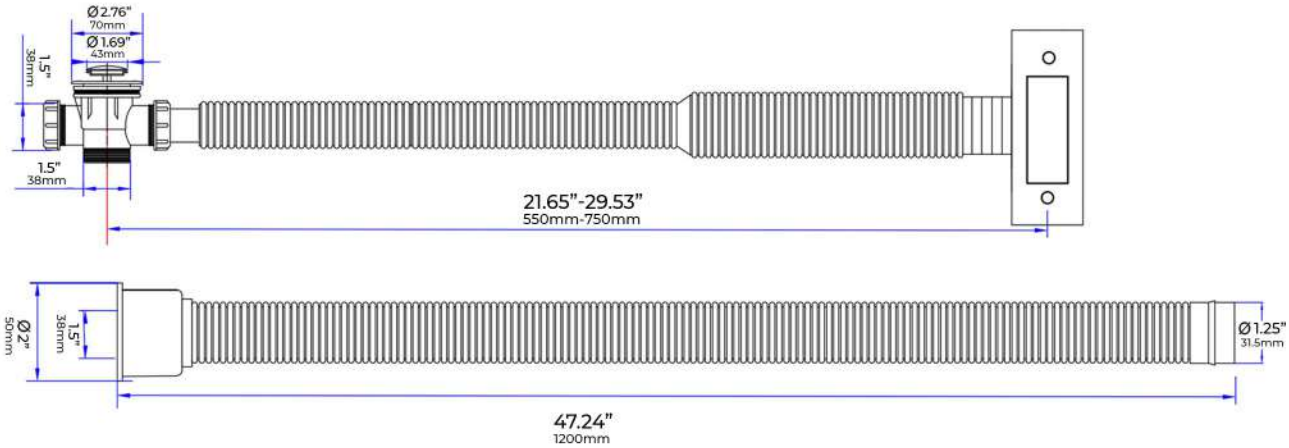


**XX REPRÉSENTE LES DIFFÉRENTES COULEURS DES OBJETS

# DIAGRAMMES DU DRAIN

## D1040C-XX

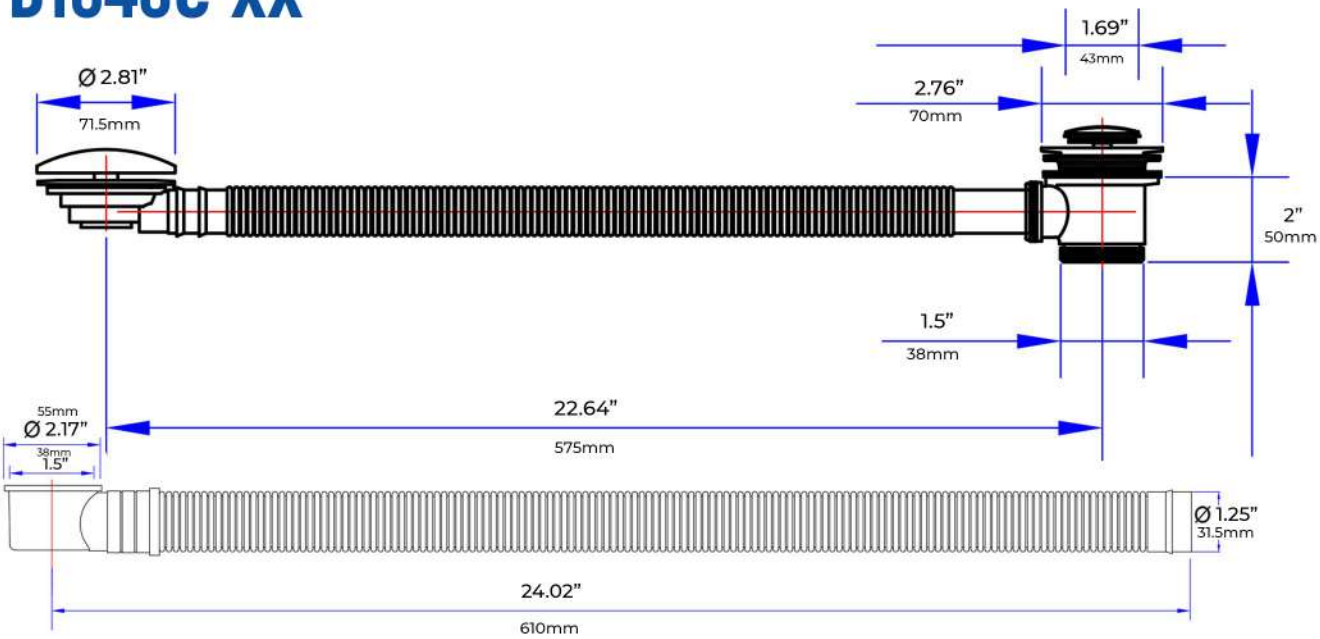


## N-PU1606-XX

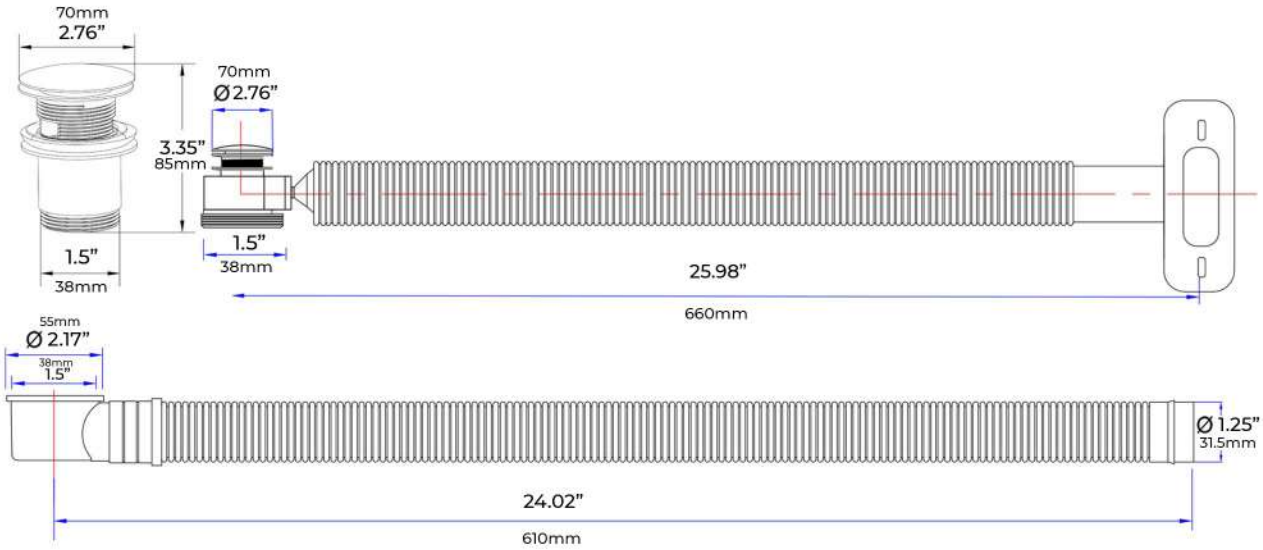


**XX REPRÉSENTE LES DIFFÉRENTES COULEURS DES OBJETS

# DRAINS D1040F-XX

## COMMENT RETIRER LE BOUCHON D'ANTI-DÉBORDEMENT:

Si le trou d'anti-débordement est déjà installé sur votre modèle, il y a deux façon de retirer le bouchon.

1. Prendre un couteau et couper autour du trou de débordement. Vous couperez ainsi l'adhésive, vous permettant de retirer le bouchon.

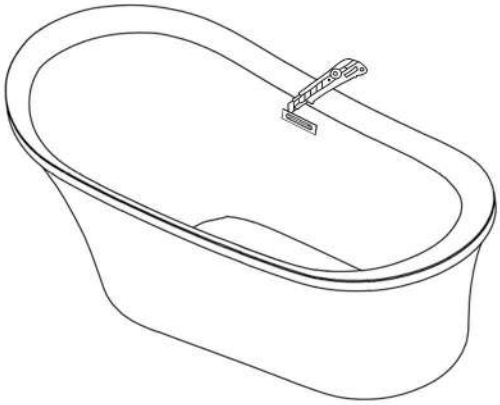

2. Prenez un tournevis et insérez-le dans le trou d'évacuation anti-débordement et appuyant pour faire sauter le bouchon.

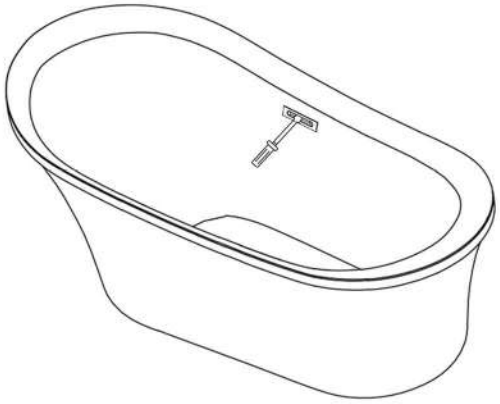

## COMMENT INSTALLER LE BOUCHON DE DEBORDEMENT:

1. Mettre la boule de silicone derrière le bouchon de débordement. Aligner le bouchon avec le trou sur la baignoire et le coller. Appuyer fermement. Retirer l'excédent d'adhésif. Laisser sécher pendant 24h.

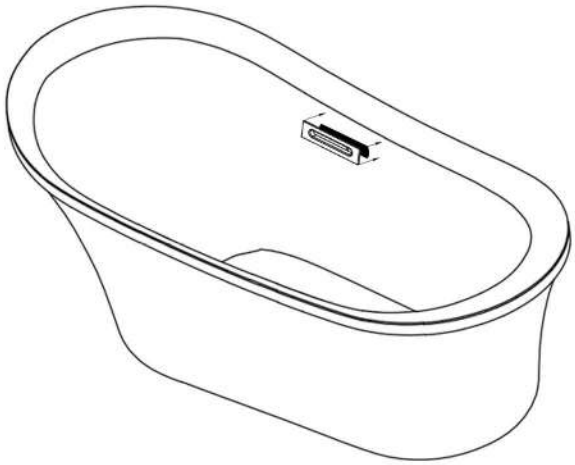

**XX REPRÉSENTENT LES DIFFERENTES COULEURS DES OBJETS

# DRAINS D1040F-XX

## COMMENT INSTALLER LE DRAIN:

1. Dévisser la passoire de la tête de drain qui vient dans une boite séparée à l'achat.

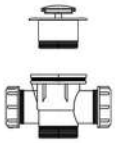

2. Retirer le joint en caoutchouc le plus gros. NE PAS RETIRER LE PETIT JOINT DU BAS.

3. Placer la passoire dans le trou à l'intérieur de la baignoire.

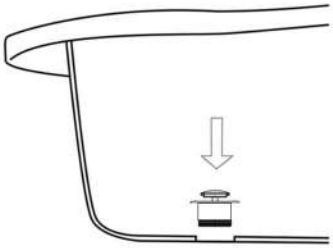

4. Prendre le joint retiré au préalable et le remettre dans la passoire par en-dessous de la baignoire.

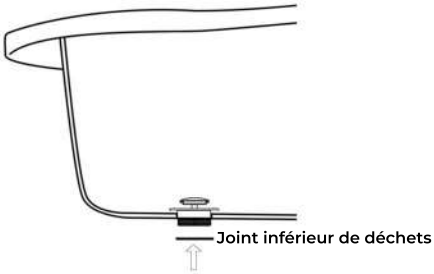


5. Prendre la tête de drain et dévisser le capuchon côté droit pour l'assembler à l'anti-débordement. Il y a un joint qu'il vous faudra retirer pour attacher le drain. Le garder de côté pour l'instant.

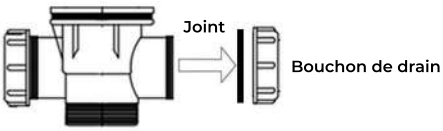


6. Prendre la tête de drain et l'attacher à la passoire par en-dessous de la baignoire. Serrer autant que possible le drain de débordement.

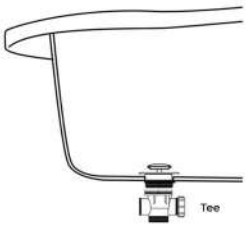


7. Passer le capuchon dans le tuyau anti-débordement et laisser reposer.

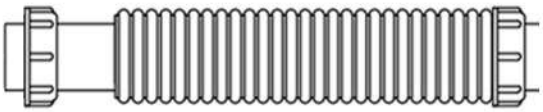

8. Prendre le joint retiré précédemment et le passer sur le premier anneau du tuyau de débordement. Assurez-vous que le joint soit mis à l'endroit comme ceci :

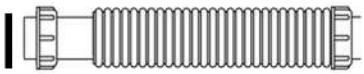

9. Attachez le tuyau à la tête de drain que vous avez attaché à la passoire à l'étape 6. Serrer fermement. Assurez-vous qu'il n'y ait pas de fuites avant de terminer l'installation, car il vous faudra peut-être serrer plus et repositionner le joint correctement. Ceci est une étape importante qui ne peut pas être ignorée.

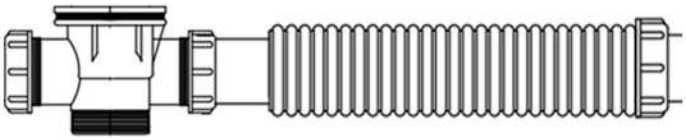

**XX REPRESENTENT LES DIFFERENTES COULEURS DES OBJETS

# DRAINS D1040C-XX

## COMMENT RETIRER LE BOUCHON ANTI-DEBORDEMENT:

1. Dévisser le bouchon rond du trou anti-débordement. Il y en aura une visse de sécurité visible. Dévissez-la visse de sécurité et retirez-la ainsi que la plaque anti-débordement.

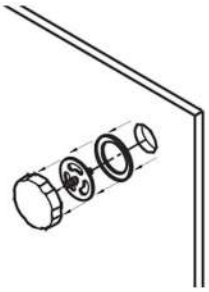

2. Veuillez retirer le gros joint en caoutchouc ainsi que le drain anti-débordement de l'arrière de la baignoire.

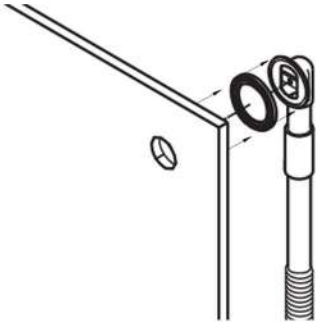

## COMMENT INSTALLER LE BOUCHON DE DEBORDEMENT:

1. Dévissez le bouchon anti-débordement, la plaque anti-débordement et la visse de sécurité du drain de la couleur de votre choix.

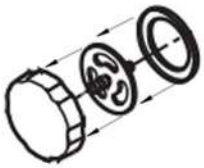

2. Prendre le tuyau anti-débordement avec le joint en caoutchouc et attachez le derrière la baignoire.

3. Prendre la plaque anti-débordement et la placer sur le trou anti-débordement. Prendre la visse de sécurité et la visser pour fixer. Prendre le cache anti-débordement et le visser sur la visse de sécurité.

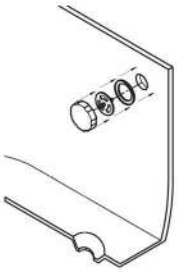

**XX REPRESENTENT LES DIFFERENTES COULEURS DES OBJETS

# DRAINS D1040C-XX

## COMMENT INSTALLER LE DRAIN

**1.** Retirez la passoire de la tête de drain qui vient dans une boite séparée à l'achat.

**2.** Retirer le joint en caoutchouc le plus gros. NE PAS RETIRER LE PETIT JOINT DU BAS.

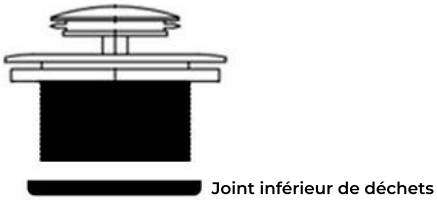


**3.** Placer la passoire dans le trou à l'intérieur de la baignoire.

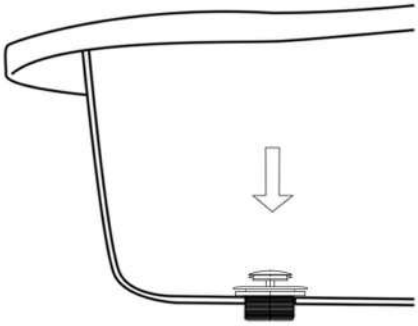

**4.** Prendre le joint inférieur précédemment mis de côté et le fixer à la passoire par en dessous de la baignoire

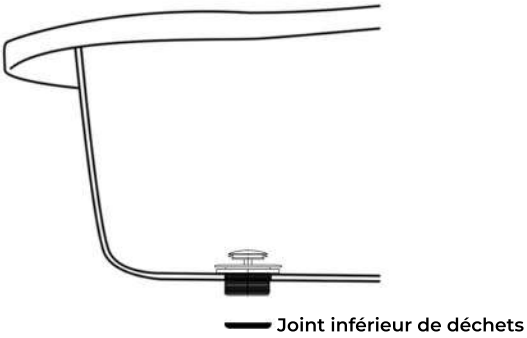


**5.** Prendre la tête et dévisser le bouchon droit pour connecter à l'anti-débordement. Il y a un joint qu'il vous faudra retirer pour attacher le drain. Le garder de côté pour l'instant.

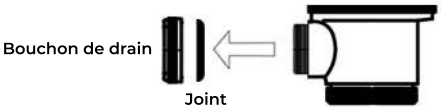


**6.** Prendre la tête de drain et l'attacher à la passoire par en dessous de la baignoire. Serrer autant que possible.

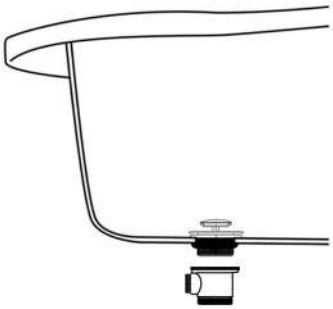

**XX REPRESENTENT LES DIFFERENTES COULEURS DES OBJETS

# DRAINS D1040C-XX

## COMMENT INSTALLER LE DRAIN

**7.** Prenez le capuchon que vous avez dévissez et passez le dans le tuyau anti-débordement.

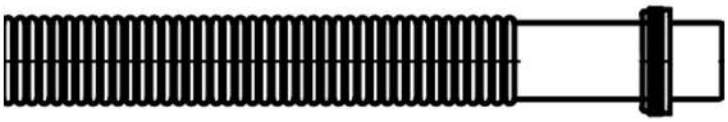

**8.** Prenez le joint en caoutchouc que vous aviez mis de côté et passez-le au bout du drain anti-débordement. Ce joint devrait être à l'intérieur du tuyau anti-débordement pour éviter les fuites. Assurez-vous que le joint soit à l'endroit comme ceci :

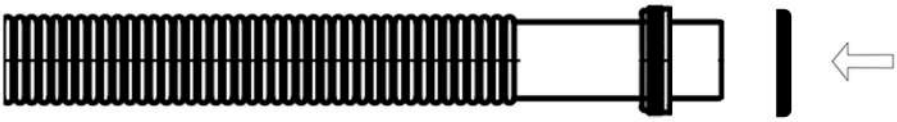

**9.** Attachez le tuyau à la tête de drain que vous avez attaché à la passoire à l'étape 6. Serrer fermement. Assurez-vous qu'il n'y ait pas de fuites avant de terminer l'installation, car il vous faudra peut-être serrer plus et repositionner le joint correctement. Ceci est une étape importante qui ne peut pas être évitée.

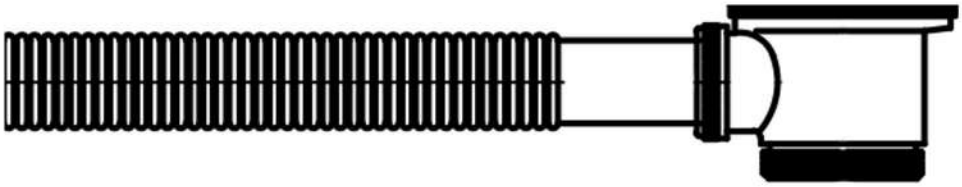

**XX REPRESENTENT LES DIFFERENTES COULEURS DES OBJETS

# DRAIN ND-025-XX:

## COMMENT INSTALLER LE DRAIN:

Veuillez noter que ces modèles de baignoires avec ce drain n'ont PAS d'anti-débordement. C'est un trait de design. AUCUN système anti-débordement ne peut être installé sur les baignoires avec ce type de drain.

1. Retirez la passoire de la tête de drain qui vient dans une boite séparée à l'achat.

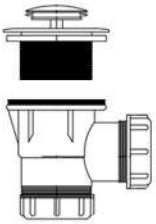

2. Retirer le joint en caoutchouc le plus gros. NE PAS RETIRER LE PETIT JOINT DU BAS.

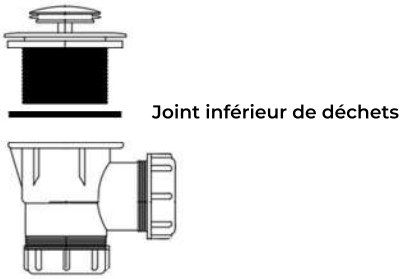


3. Placer la passoire dans le trou à l'intérieur de la baignoire.

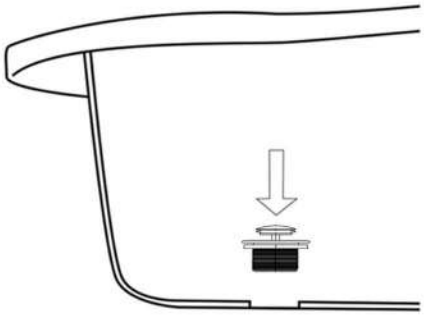

4. Prendre le joint inférieur précédemment mis de côté et le fixer à la passoire par en dessous de la baignoire.

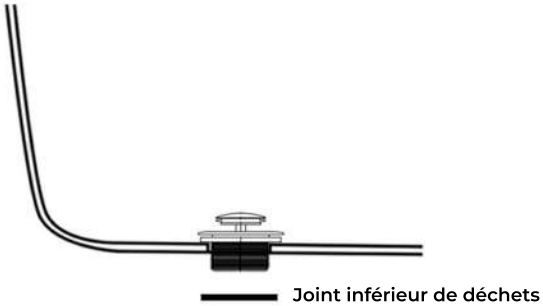


5. Prendre la tête de drain et y attacher la passoire par en-dessous de la baignoire. Serrer autant que possible.

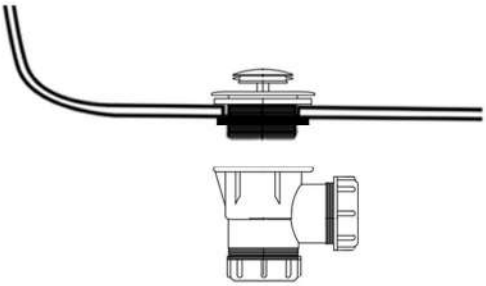

**XX REPRESENTENT LES DIFFERENTES COULEURS DES OBJETS

# DRAIN N-PU1606-XX

## COMMENT INSTALLER LE DRAIN:

1. Dévisser la passoire de la tête de drain qui vient dans une boite séparée à l'achat.

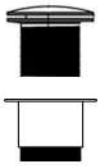

2. Retirer le joint en caoutchouc le plus gros. NE PAS RETIRER LE PETIT JOINT DU BAS.

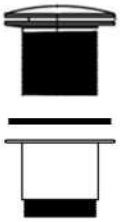


3. Placer la passoire dans le trou à l'intérieur de la baignoire.

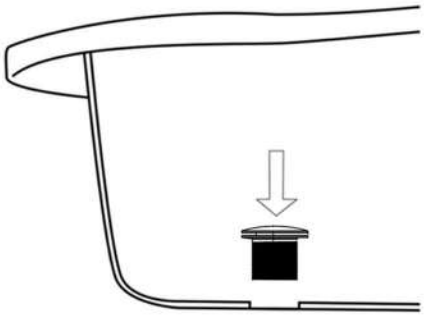

4. Prendre le joint inférieur retiré au préalable et le rattacher à la passoire par en dessous de la baignoire.

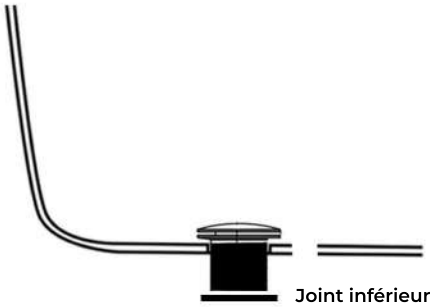


5. Prendre la tête de drain et y attacher la passoire par en-dessous de la baignoire. Serrer autant que possible.

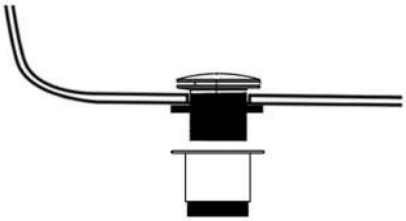

**XX REPRESENTENT LES DIFFERENTES COULEURS DES OBJETS

# INSTALLATION DE LA BAIGNOIRE

1. Assurez-vous que le sol sur lequel vous souhaitez installer la baignoire est droit et peut soutenir le poids.

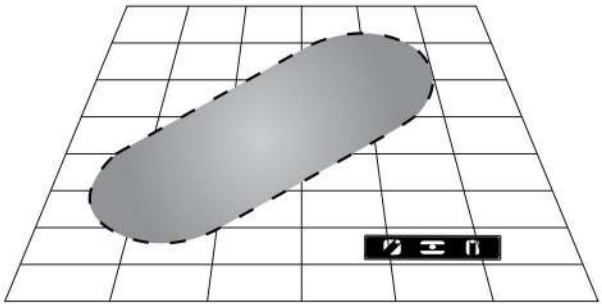

2. Il est recommandé d'imperméabiliser le sol.

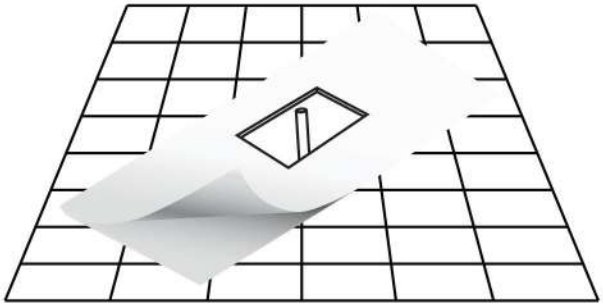

3. Déterminer l'emplacement de l'évacuation d'eau sur le sol en mesurant le drain et le trou d'évacuation sous la baignoire. Nettoyer la zone et le trou d'évacuation avant l'installation. Assurez-vous que la zone soit sèche et sans résidus.

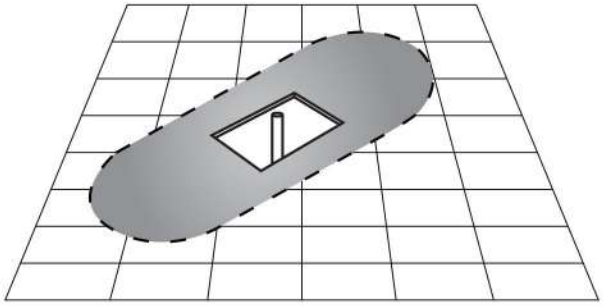

4. Sortir la baignoire de la boite. Il est recommandé de porter la baignoire à deux. Assurez-vous de poser la baignoire à l'envers.

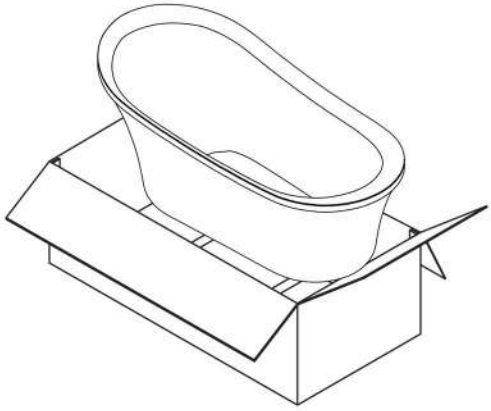

5. Poser doucement la baignoire à l'envers sur du carton ou un tapis pour éviter tout contact avec une surface dure.

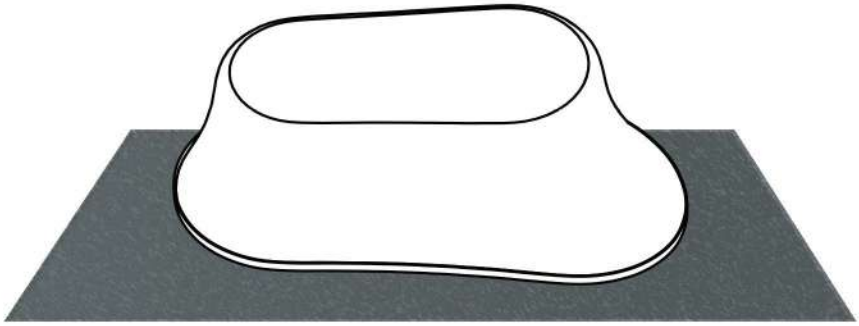

# INSTALLATION DE LA BAIGNOIRE

6. Desserrer les boulons et les bagues de la structure en métal. Ajuster les pieds pour qu'ils soient alignés avec le bas de la baignoire ainsi que le sol puis resserrer les boulons et bagues. Quand vous mettrez la baignoire à niveau, assurez-vous que la baignoire repose sur le sol par sa base et NON PAS sur ses pieds ajustables. Chaque pied doit être traité individuellement pour s'assurer que la baignoire soit droite même sur un sol inégal. Les quatre pieds n'auront peut-être pas besoin d'être utilisés.

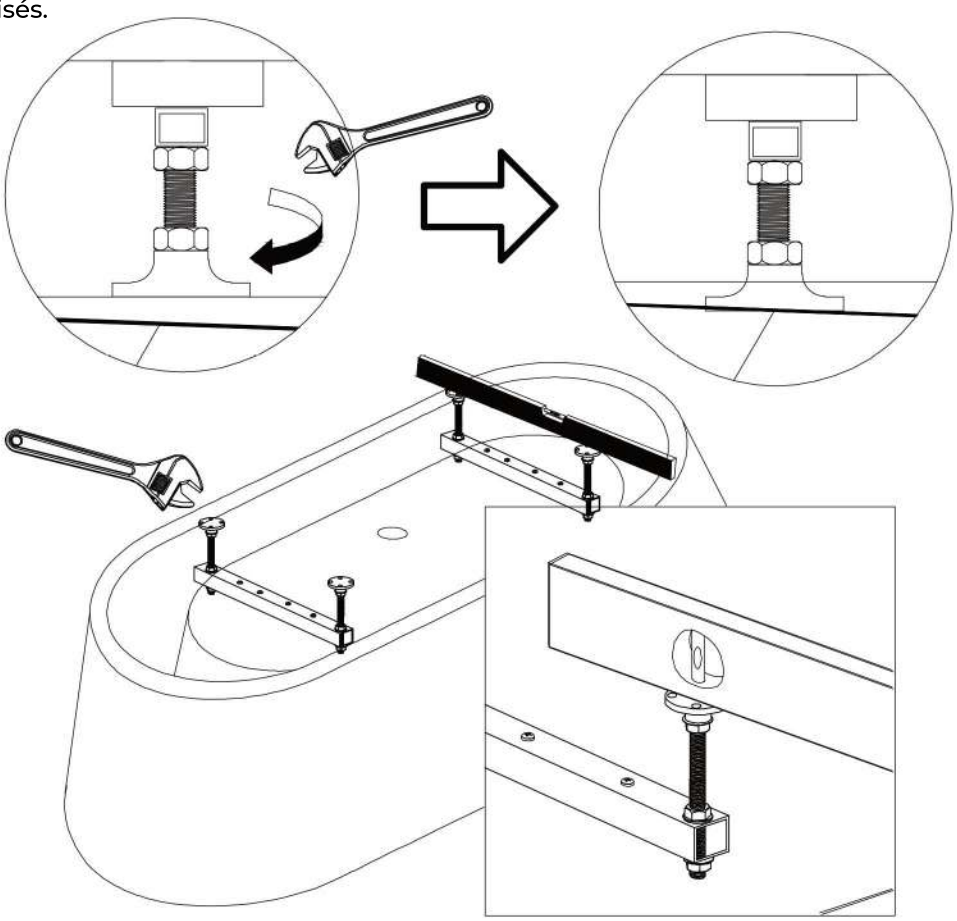

7. Assurez-vous de noter la position des pieds sur le sol avec un crayon à papier. Placez la baignoire sur la position désirée, non loin du trou d'évacuation.

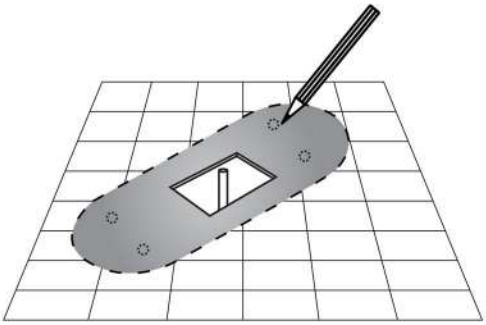

# INSTALLATION DE LA BAIGNOIRE

**8.** Avant de vous lancer dans l'installation, fermez le bouchon et remplissez la baignoire au-dessus du point anti-débordement. (Note : Certains modèles n'ont pas d'évacuation anti-débordement.) Afin de tester l'anti-débordement et les possibles fuites.

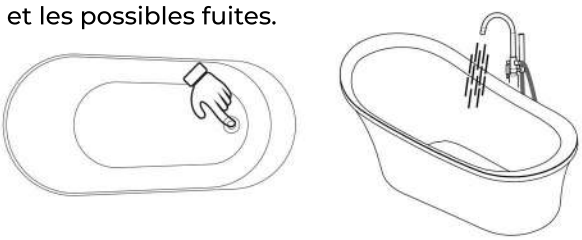

**9.** Attachez le tuyau d'évacuation au trou d'évacuation dans le sol.

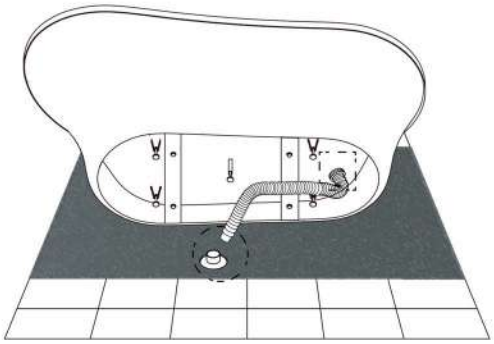

**10.** Venez noter que le tuyau d'évacuation flexible est standard et une façon basique de s'adapter au système de votre maison. La plomberie de chaque maison est différente, consulter un plombier certifié pour vous assurer que la tuyauterie de votre maison est compatible avec ce tuyau d'évacuation.

**11.** Isoler la connexion avec un joint PVC pour sceller tous les éléments.

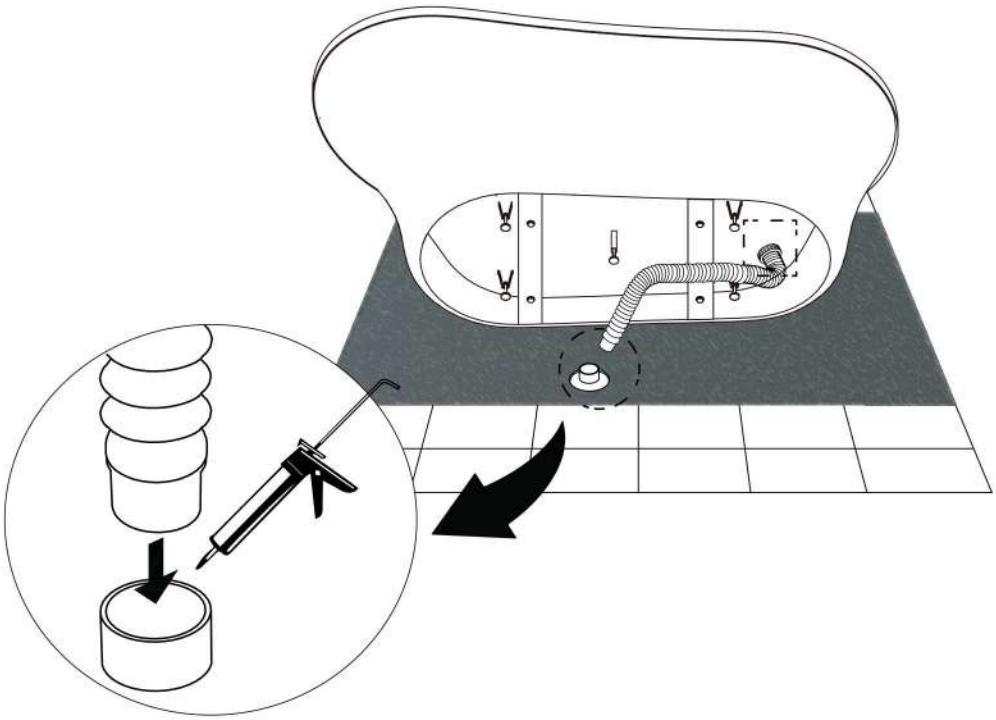

# INSTALLATION DE LA BAIGNOIRE

**12.** Appliquer du silicone à la base de la baignoire afin d'isoler le tout. Puis appliquer une perle d'isolant carrelage sur les bords de la base de la baignoire.

**13.** Maintenant que la baignoire est en place, retirer l'excédent de silicone et d'isolant.

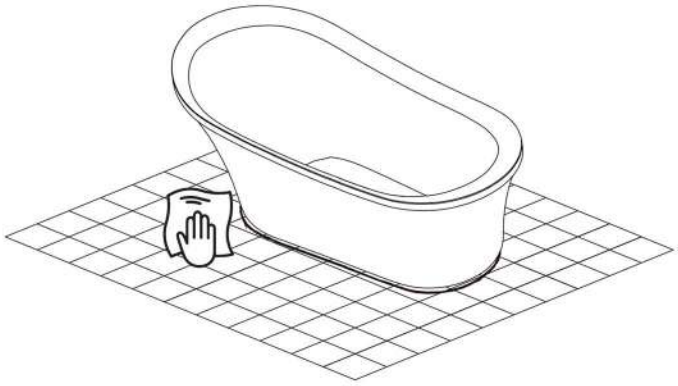
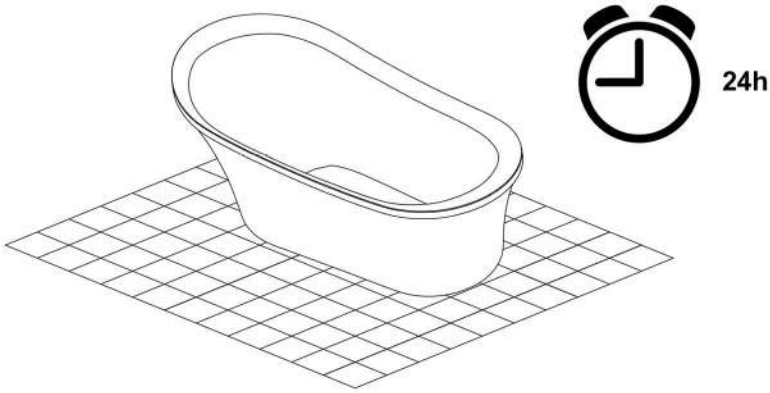
**14.** Laissez poser 24h.