HAUNTED LIVING®

HAUNTED LIVING and logo design are trademarks or registered trademarks of LF, LLC. All rights reserved.

ITEM #7950569
MODEL #KL-37111

3-FT ANIMATED ROCKER SKELETON

Español p. 10

ATTACH YOUR RECEIPT HERE



Serial Number _____

Purchase Date _____

Thank you for purchasing this HAUNTED LIVING product.
Questions, problems or missing parts?
Before returning, contact us on:
888-251-1006, 8 a.m. - 8 p.m., EST, Monday - Sunday or **ascs@lowes.com.**

SG26061

TABLE OF CONTENTS

Before Assembly..... 2

Care Instructions..... 2

Safety Information..... 2

Preparation..... 2

Package Contents..... 3

Hardware Contents & Required Tools 3

Assembly Instructions..... 4

Operating Instructions..... 7

Care and Maintenance 8

Troubleshooting..... 8

Warranty..... 9

Warning..... 9

Note..... 9

BEFORE ASSEMBLY

• Remove all parts and hardware from the box. Place all items on a carpeted or scratch-free work surface to avoid damaging parts during assembly.
• The shipping box can provide an ideal work surface if none is available.
• Use the components and hardware lists below to inventory and separate each of the components included.
• To avoid accidentally discarding small components, do not dispose of any packaging until the assembly is complete.
• DO NOT USE power tools. Power tools can damage the components.

CARE INSTRUCTIONS

• Use a soft, clean cloth that will not scratch the surface when cleaning.
• Do not wash or bleach, do not use any cleaners that may damage the paint.
• Colors and details may vary from the images shown on the packaging.
• Store in a cool dry place to avoid deformation over time.

⚠ SAFETY INFORMATION

Please read and understand this entire manual before attempting to assemble, operate or install the product.

PREPARATION

Before beginning assembly of product, make sure all parts are present. Compare parts with the package contents list. If any part is missing or damaged, do not assemble the product - contact customer service first.

Estimated Assembly Time: 20 Minutes

PACKAGE CONTENTS



PART	DESCRIPTION	QUANTITY
A	Frame Base - Back	1
B	Frame Base - Front	1
C	Shoe	2
D	Skeleton Body	1
E	Skeleton Head	1
F	Threaded Knob	1
G	Cord Adapter	1
H	Plug Adapter	1

HARDWARE CONTENTS

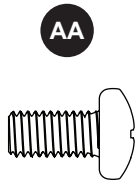

M6 x 12 mm Screw
Qty. 2

REQUIRED TOOLS



Phillips Screwdriver
*Not included

ASSEMBLY INSTRUCTIONS

1. Assemble the base.

Position Frame Base - Front (B) and Frame Base - Back (A) so that the holes will align when the parts are connected. Carefully push the parts together.

Frame Base - Front (B) contains spring pins that will interlock with the corresponding holes in Frame Base - Back (A). Carefully push the parts together. Ensure that the pin is properly seated and the parts are securely held together.

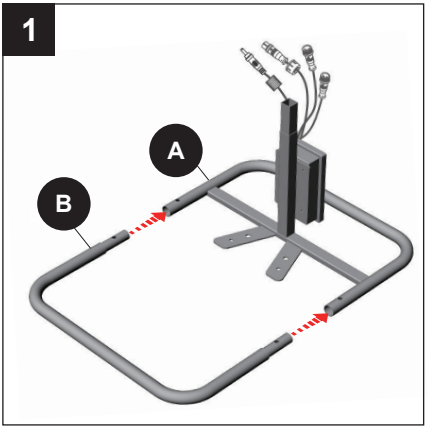

2. Connect shoes to frame.

Turn over the assembled frame and a Shoe (C) to view the bottom of both. Position the frame on top of a Shoe (C), as shown in Image 2. Align the holes in the shoe with the holes in the frame. Insert a Screw (AA) so it passes through both the frame and the shoe. As shown in Detail 2-2, tighten with a screwdriver. A peg extending from the shoe will fit into the frame's second hole. Repeat for the second shoe.

Hardware Used

AA M6 x 12 mm Screw  x 2

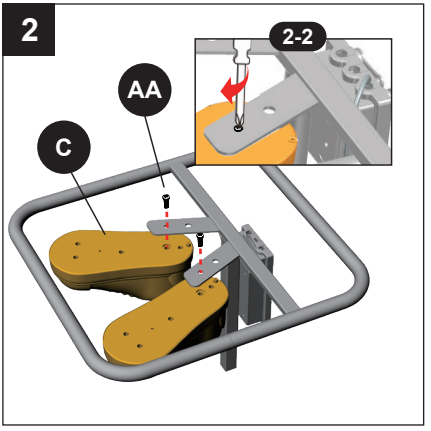

3. Connect wiring between skeleton body and skeleton head.

Gently place the Skeleton Body (D) and the Skeleton Head (E) face down on the floor. Locate the male plug extending from the body and the female plug extending from the head. Align the plugs and connect them. As shown in Detail 3-2, screw the threaded collar of the male end onto the female end to secure the connection.

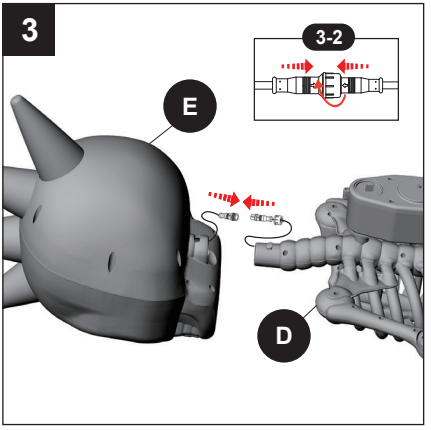

4. Connect skeleton head and body.
Hold down the rectangular button on the back of the skeleton body. Insert the skeleton body into the opening on the skeleton head. When properly connected, the button will fit into the corresponding rectangular hole on the head, as shown in Detail 4-2. Ensure that the wiring slides inside the parts and is not pinched.

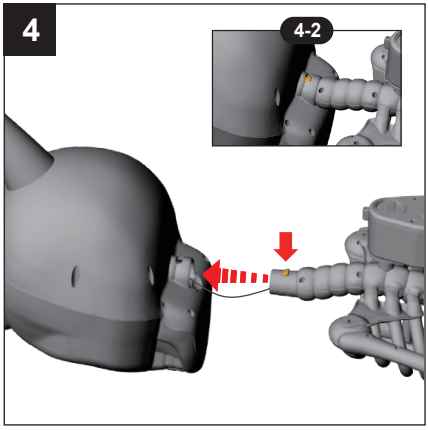

5. Connect wiring between skeleton body and shoes.
Locate the female plugs coming from shoes and the male plugs extending from the skeleton body. Align the left leg plug and connect it to the left shoe plug. As shown in Detail 5-2, screw the threaded collar of the male end onto the female end to secure the connection. Repeat the process with the right plugs.

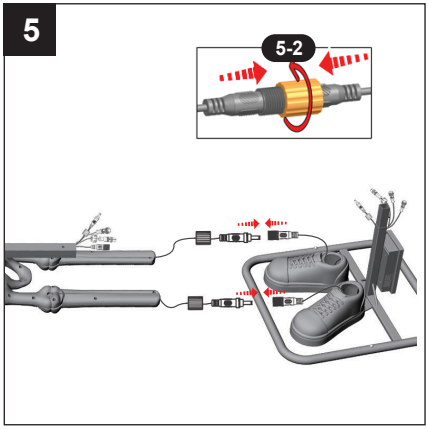

6. Attach skeleton body to base.
Lift the Skeleton Body and position it over the base. Gently lower the Skeleton Body onto the base. The legs should sit inside the shoes, and the square tube on the back of the Skeleton Body should fit over the square tube extending from the base frame. Be careful not to pinch any cords when connecting the parts.

Next, connect the cords between the skeleton body and frame. Align the pairs of cords, as shown in Detail 6-2. Connect the cords and secure them, as done in previous steps.

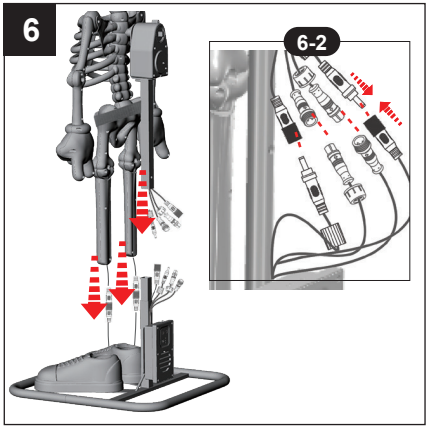

7. **Secure the frame.**
Insert the Threaded Knob (F) into the screw holes on the back of the base frame tube. Tighten it clockwise to ensure that the two components are securely connected.

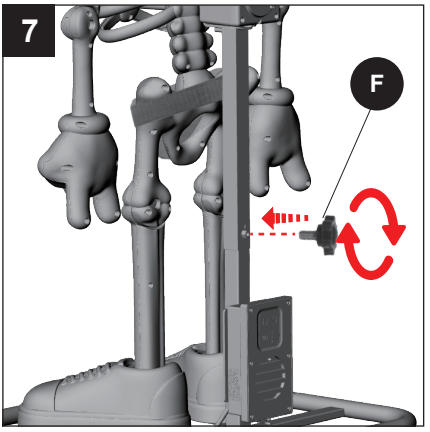

8. Position arms.
Gently rotate the skeleton's forearms from the elbow joint. Position the arms so that they angle upwards on both sides.

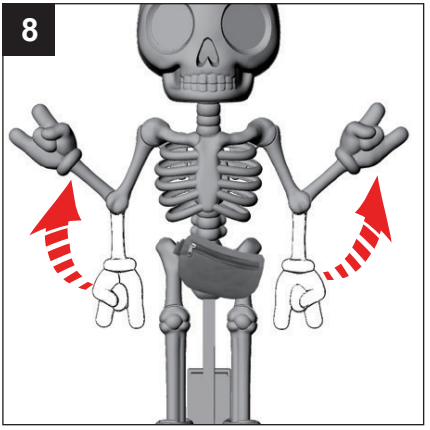

9. **Attach Cord Adapter.**
Insert the end of Cord Adapter (G) into the corresponding interface at the bottom right corner of the control box at the base of the frame. Tighten the threaded ring on the male end of the Cord Adapter (G) by turning it clockwise until it is securely fastened.

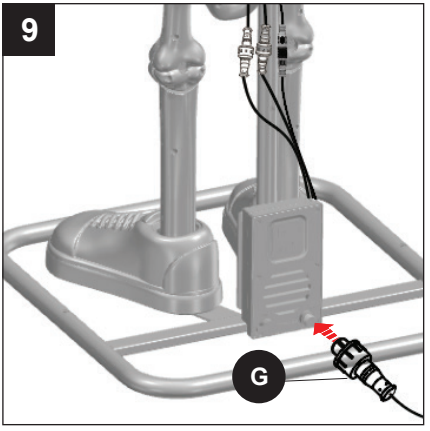

ASSEMBLY INSTRUCTIONS

10. Attach Plug Adapter.

Attach the Plug Adapter (H) to the loose end of the Cord Adapter (G) installed in the previous step. Screw the threaded collar of the male end onto the female end to secure the connection.

Check that the connection is secure before plugging it into the wall. The range of acceptable voltage is 100V - 240V.

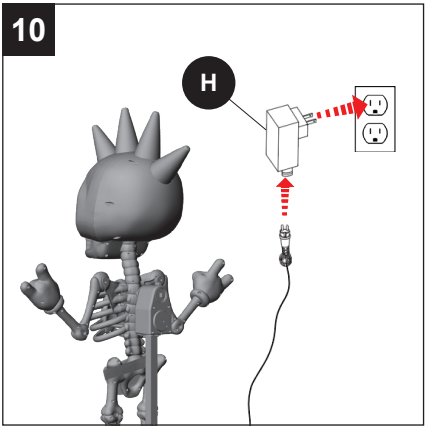

OPERATING INSTRUCTIONS

1. Locate the MODE button on the control panel.
2. Press the MODE button once to turn the product on in 'LED + Sound + Motion' mode (labeled "ON").

   Note: This mode is sensor activated. It will play once each time it is activated, then stop until activated again.
3. Press the MODE button a second time to turn the product on in 'LED + Timer' mode.

   When switched to this mode, the light will stay on for 6 hours, then automatically turn off for 18 hours. This cycle will continuously repeat.

   Note: If the product is unplugged, the timer will need to be reset.
4. Press the MODE button a third time to turn the product off.
5. **Note**: If the product is unplugged, it will restore to the last MODE it was in before it was unplugged.

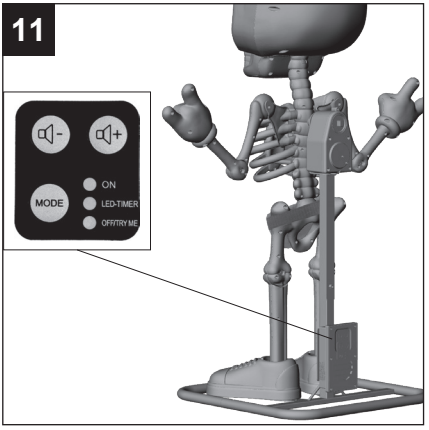

CARE AND MAINTENANCE

- When not in use, store this product in its original packaging.
- Use a soft, clean cloth that will not scratch the surface when cleaning.
- Do not wash or bleach, do not use any cleaners that may damage the paint.
- Colors and details may vary from the images shown on the packaging.
- Store in a cool dry place to avoid deformation over time.

TROUBLESHOOTING

PROBLEM	POSSIBLE CAUSE	CORRECTIVE ACTION
Assembly Issues	Debris or damage to threaded parts.	Make certain the components are clear of any debris. Inspect for damaged parts, call customer service.
Product is wobbling	The product may be placed on a surface that is rough, uneven, or not level.	Make sure the product is on a hard, flat surface.
Product is not functioning.	Adapter is not plugged in to the wall and/or function control box.	Plug the adapter into the wall and function control box when assembly is complete.
Product is not functioning in the way anticipated.	The function control box switch may not be on the desired setting.	Toggle switch to the desired setting.
Part of the product is functioning, but not all of it.	The cable for the non-functioning part of the product may not be connected.	Ensure all cables are connected before operating the product.

WARRANTY

Please remove all parts from the box to check them against this list before attempting to assemble. If any part is missing or unsatisfactory, call our customer service department at **888-251-1006**, 8 a.m. - 8 p.m., EST, Monday - Sunday. You may also contact us at **ascs@lowes.com**. This product is covered by a 60-day warranty beginning on the date of the sales invoice.

⚠ WARNING

This item is not a toy and should be used for decoration only. This item contains small parts that can be a choking hazard. Keep all plastic parts and hardware away from children. For indoor use.

1. Usage near children should be supervised by adults
2. Keep away from open flame
3. Do not climb, push, pull, or tilt the product
4. Do not modify the product
5. Assemble and display the product on flat, level surfaces

NOTE

This equipment has been tested and found to comply with the limits for a Class B digital device, pursuant to part 15 of the FCC rules.

These limits are designed to provide reasonable protection against harmful interference in a residential installation.

This equipment generates, uses and can radiate radio frequency energy and if not installed and used in accordance with the instructions, may cause harmful interference to radio or television reception, which can be determined by turning the equipment off and on, the user is encouraged to try to correct the interference by one or more of the following measures:

- Reorient or relocate the receiving antenna.
- Increase the separation between the equipment and the receiver.
- Connect the equipment into an outlet on a circuit different from that to which the receiver is connected.
- Consult the dealer or an experienced radio/TV technician for help.

CAUTION: Changes or modifications not expressly approved by the party responsible for compliance could void the user's authority to operate the equipment.

This device complies with Part 15 of the FCC rules. Operation is subject to the following two conditions: (1) This device may not cause harmful interference, and (2) This device must accept any interference received, including interference that may cause undesired operation.

Printed in China

HAUNTED LIVING®

HAUNTED LIVING y el diseño del logotipo son marcas comerciales o marcas registradas de LF, LLC. Todos los derechos reservados.

ARTÍCULO #7950569
MODELO #KL-37111

ESQUELETO MECEDOR ANIMADO DE 91.44 CM

ADJUNTE SU RECIBO AQUÍ



Número de serie _____

Fecha de compra _____

Gracias por comprar este producto HAUNTED LIVING.
¿Tiene preguntas, problemas o piezas faltantes?
Antes de regresar, comuníquese con nosotros al:
888-251-1006, de lunes a domingo, de 8 a.m. a 8 p.m., hora estándar del Este, o escriba a ascs@lowes.com.

SG26061

ÍNDICE

Antes de ensamblar..... 11
Instrucciones de cuidado..... 11
Información de seguridad..... 11
Preparación..... 11
Contenido del paquete..... 12
Aditamentos y herramientas necesarias..... 12
Instrucciones de ensamblaje 13
Instrucciones de funcionamiento..... 16
Cuidado y mantenimiento 17
Solución de problemas..... 17
Garantía..... 18
Advertencia..... 18
Nota..... 18

ANTES DE ENSAMBLAR

• Retire todas las piezas y aditamentos de la caja. Coloque todos los artículos sobre una superficie de trabajo alfombrada o libre de rayones para evitar dañar las piezas durante el ensamblaje.
• La caja de envío puede proporcionar una superficie de trabajo ideal si no hay ninguna disponible.
• Utilice las listas de componentes y aditamentos a continuación para inventariar y separar cada uno de los componentes incluidos.
• Para evitar desechar accidentalmente componentes pequeños, no deseche ningún embalaje hasta que se complete el ensamblaje.
• NO USE herramientas eléctricas. Las herramientas eléctricas pueden dañar los componentes.

INSTRUCCIONES DE CUIDADO

• Utilice un paño suave y limpio que no raye la superficie al limpiar.
• No lave ni use lejía; no utilice ningún limpiador que pueda dañar la pintura.
• Los colores y detalles pueden variar de las imágenes que se muestran en el empaque.
• Almacene en un lugar fresco y seco para evitar deformaciones con el tiempo.

⚠ INFORMACIÓN DE SEGURIDAD

Lea y comprenda completamente este manual antes de intentar ensamblar, usar o instalar el producto.

PREPARACIÓN

Antes de comenzar a ensamblar el producto, asegúrese de tener todas las piezas. Compare las piezas con la lista del contenido del paquete. No ensamble el producto si falta alguna pieza o si estas están dañadas; primero comuníquese con Servicio al Cliente.

Tiempo estimado de ensamblaje: 20 minutos

CONTENIDO DEL PAQUETE



PIEZA	DESCRIPCIÓN	CANTIDAD
A	Marco principal	1
B	Marco de fijación delantera	1
C	Zapato	2
D	Cuerpo del esqueleto	1
E	Cabeza del esqueleto	1
F	Perilla roscada	1
G	Adaptador del cable	1
H	Adaptador del enchufe	1

ADITAMENTOS

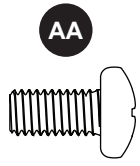

Tornillo M6 x 12 mm
Cant.: 2

HERRAMIENTAS NECESARIAS



Destornillador Phillips
*No se incluye

INSTRUCCIONES DE ENSAMBLAJE

1. Conecte las dos partes del marco.
Coloque el marco de fijación delantera (B) y el marco principal (A) de manera que los orificios queden alineados cuando se conecten las piezas. Junte las piezas con cuidado.
El marco de fijación delantera (B) contiene un pasador de resorte que se entrelazará con el orificio correspondiente en el marco principal (A). Asegúrese de que el pasador esté colocado de la forma correcta y que las piezas estén bien sujetas entre sí.

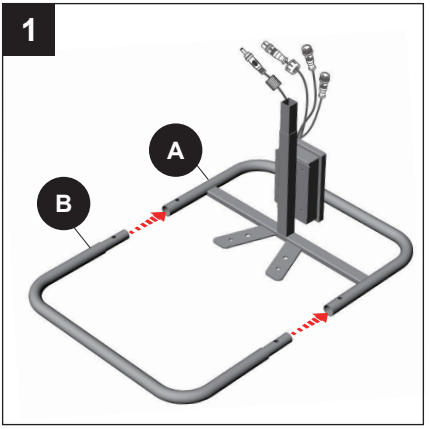

2. Conecte los zapatos al marco.
Voltee el marco ensamblado y un zapato (C) para ver la parte inferior de ambos. Coloque el marco sobre un zapato (C), como se muestra en la Imagen 2. Alinee los agujeros del zapato con los agujeros del marco. Inserte un tornillo (AA) de modo que pase a través del marco y del zapato. Como se muestra en el Detalle 2-2, apriete con un destornillador. Una clavija que sobresale del zapato debe encajar en el segundo orificio del marco. Repita la operación para el segundo zapato.

Aditamentos utilizados

AA	Tornillo de M6 x 12 mm		x 2

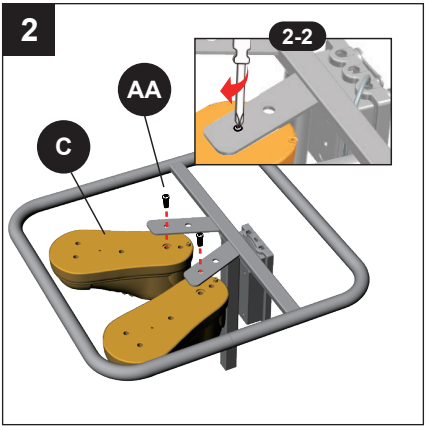

3. Conecte el cableado entre el cuerpo y la cabeza del esqueleto.
Coloque con suavidad el cuerpo del esqueleto (D) y la cabeza del esqueleto (E) boca abajo en el suelo. Localice el enchufe macho que se extiende desde el cuerpo y el enchufe hembra que se extiende desde la cabeza. Alinee los enchufes y conéctelos. Como se muestra en el Detalle 3-2, apriete el anillo roscado del extremo macho en el extremo hembra para asegurar la conexión.

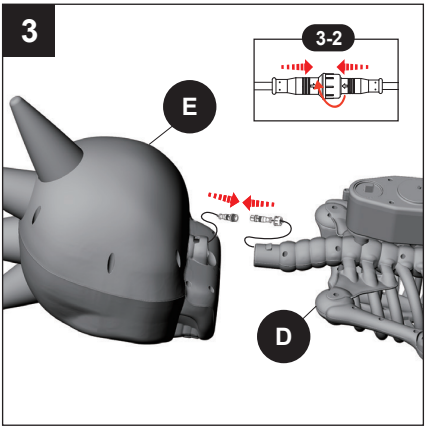

4. Conecte la cabeza y el cuerpo del esqueleto.
Mantenga presionado el botón rectangular en la parte posterior del cuerpo del esqueleto. Inserte el cuerpo del esqueleto en la abertura de la cabeza del esqueleto. Una vez conectado de la forma correcta, el botón encajará en el orificio rectangular correspondiente en la cabeza, como se muestra en el Detalle 4-2. Asegúrese de que el cableado se deslice dentro de las piezas y no quede apretado.

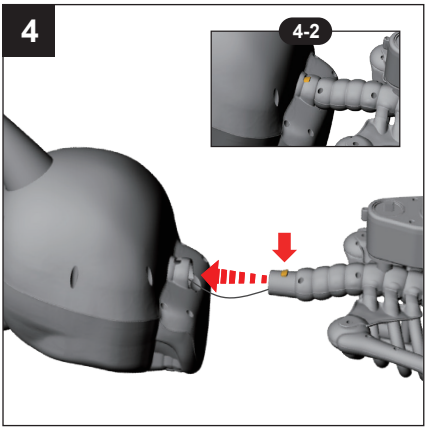

5. Conecte el cableado entre el cuerpo del esqueleto y los zapatos.
Localice los enchufes hembra que salen de los zapatos y los enchufes macho que se extienden desde el cuerpo del esqueleto. Alinee el enchufe de la pierna izquierda y conéctelo al enchufe del zapato izquierdo. Como se muestra en el Detalle 5-2, apriete el anillo roscado del extremo macho en el extremo hembra para asegurar la conexión. Repite el proceso con los enchufes derechos.

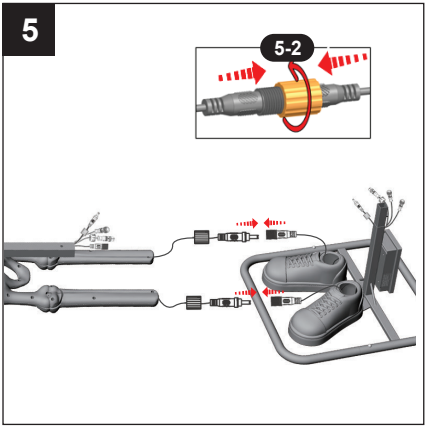

6. Fije el cuerpo del esqueleto a la base.
Levante el cuerpo del esqueleto y colóquelo sobre la base. Coloque con suavidad el cuerpo del esqueleto sobre la base. Las piernas deben quedar dentro de los zapatos, y el tubo cuadrado en la parte posterior del cuerpo del esqueleto debe encajar sobre el tubo cuadrado que se extiende desde la base. Tenga cuidado de no pellizcar ningún cable al conectar las piezas.
A continuación, conecte los cordones entre el cuerpo del esqueleto y el marco. Alinee los pares de cables, como se muestra en el Detalle 6-2. Conecte los cables y asegúrelos, como se hizo en los pasos anteriores.

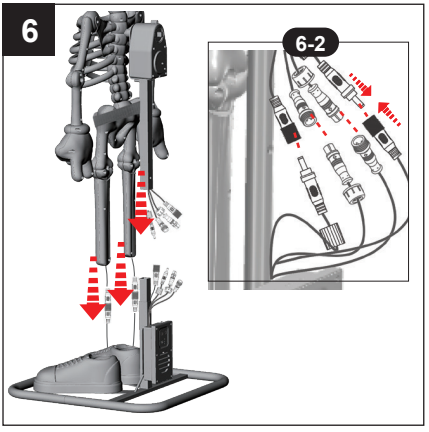

7. Asegure el marco.
Inserte la perilla roscada (F) en los orificios de tornillo en la parte posterior del tubo de la estructura base y apriétela en dirección de las manecillas del reloj para asegurarse de que los dos componentes estén conectados de forma segura.

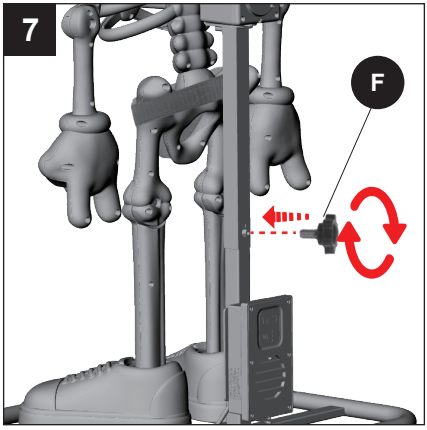

8. Posicione los brazos.
Gire con suavidad los antebrazos del esqueleto desde la articulación del codo. Coloque los brazos de modo que formen un ángulo hacia arriba en ambos lados.

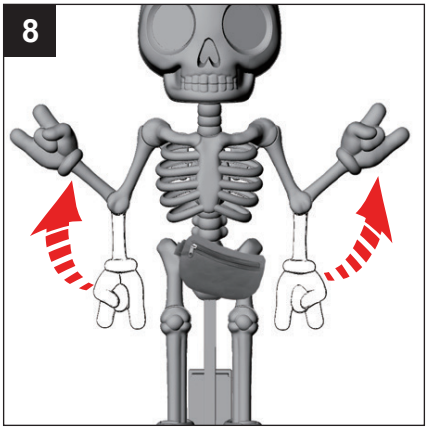

9. Fije el adaptador del cable.
Inserte el extremo del adaptador del cable (G) en la interfaz correspondiente en la esquina inferior derecha de la caja de control ubicada en la base de la estructura. Apriete el anillo roscado en el extremo macho del adaptador del cable (G) al girarlo en dirección de las manecillas del reloj hasta que se fije firmemente.

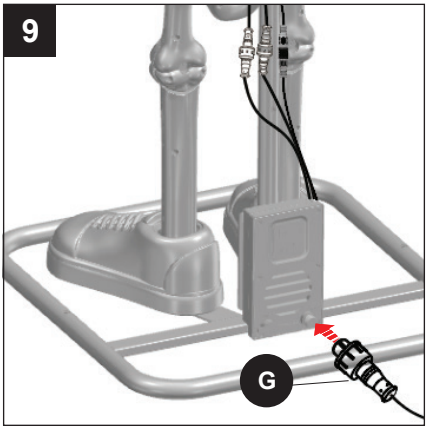

INSTRUCCIONES DE ENSAMBLAJE

10. Fije el adaptador del enchufe.

Conecte el adaptador del enchufe (H) al extremo suelto del adaptador del cable (G) instalado en el paso anterior. Apriete el anillo roscado del extremo macho al extremo hembra para asegurar la conexión.

Compruebe que la conexión sea segura antes de enchufarla a la pared. El rango de voltaje aceptable es 100V a 240V.

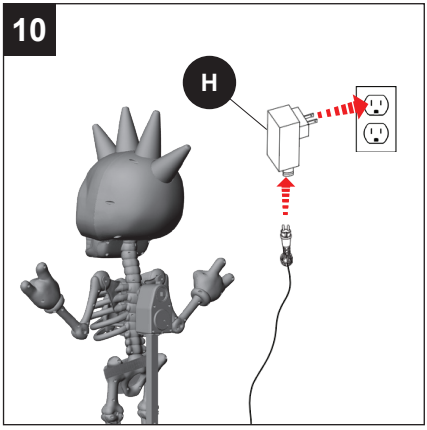

INSTRUCCIONES DE FUNCIONAMIENTO

1. Localice el botón MODE (MODO) en el panel de control.
2. Presione el botón MODE una vez para encender el producto en modo "LED + sonido + movimiento" (etiquetado "ON" [encendido]). **Nota:** este modo se activa mediante sensor. Solo se reproducirá una vez cada vez que se active, y luego se detendrá hasta que se active nuevamente.
3. Presione el botón MODE una segunda vez para encender el producto en modo "LED + Timer" (LED + temporizador). Al cambiar a este modo, la luz permanecerá encendida durante 6 horas y, luego, se apagará automáticamente durante 18 horas. Este ciclo se repetirá continuamente.
   Nota: si el producto está desconectado, será necesario reiniciar el temporizador.
4. Presione el botón MODE por tercera vez para apagar el producto.
5. **Nota:** si se desconecta el producto, se restaurará al último MODO en el que se encontraba antes de desconectarlo.

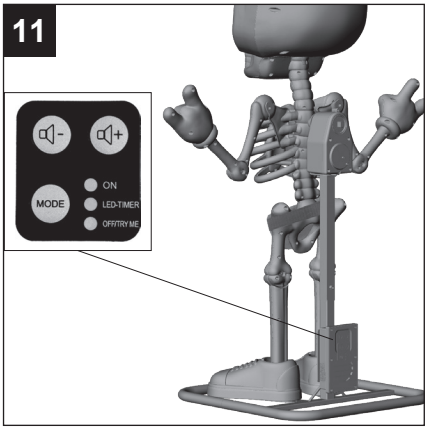

CUIDADO Y MANTENIMIENTO

- Cuando no esté en uso, guarde este producto en su empaque original.
- Utilice un paño suave y limpio que no raye la superficie al limpiar.
- No lave ni use lejía; no utilice ningún limpiador que pueda dañar la pintura.
- Los colores y detalles pueden variar de las imágenes que se muestran en el empaque.
- Almacene en un lugar fresco y seco para evitar deformaciones con el tiempo.

SOLUCIÓN DE PROBLEMAS

PROBLEMA	CAUSA POSIBLE	ACCIÓN CORRECTIVA
Problemas de ensamblaje	Residuos o daños a las piezas roscadas.	Asegúrese de que los componentes estén libres de residuos. Inspeccione si hay piezas dañadas; llame a Servicio al Cliente.
El producto se tambalea	Es posible que el producto esté instalado sobre una superficie rugosa, desnivelada o que no es plana.	Asegúrese de que el producto esté sobre una superficie dura y plana.
El producto no funciona.	El adaptador no está conectado a la pared o a la caja de control de funciones.	Enchufe el adaptador a la pared y a la caja de control de funciones cuando haya terminado el ensamblaje.
El producto no funciona de la manera prevista.	Es posible que el interruptor de la caja de control de funciones no esté en la configuración deseada.	Coloque el interruptor de palanca en la posición deseada.
Parte del producto funciona, pero no funciona en su totalidad.	Es posible que el cable de la pieza del producto que no funciona no esté conectado.	Asegúrese de que todos los cables están conectados antes de utilizar el producto.

GARANTÍA

Retire todas las piezas de la caja para compararlas con esta lista antes de intentar ensamblar el producto. Si falta alguna pieza o no es satisfactoria, llame a nuestro Departamento de Servicio al Cliente al 888-251-1006, de lunes a domingo, de 8 a.m. a 8 p.m., hora estándar del Este. También puede ponerse en contacto con nosotros a través de ascs@lowes.com.
Este producto cuenta con una garantía de 60 días que comienza a partir de la fecha de la factura de venta.

⚠ ADVERTENCIA

Este artículo no es un juguete, y solamente debe utilizarse como decoración. Este artículo contiene piezas pequeñas que pueden representar un peligro de asfixia. Mantenga todas las piezas de plástico y aditamentos fuera del alcance de los niños. Para uso en interiores.

1. El uso cerca de niños debe estar supervisado por adultos.
2. Mantenga alejado de las llamas expuestas.
3. No trepe, empuje, tire ni incline el producto.
4. No modifique el producto.
5. Ensamble y exhiba el producto en superficies planas y niveladas.

NOTA

Este equipo ha sido probado y se ha verificado que cumple con los límites para un dispositivo digital Clase B, conforme a la parte 15 de las reglas de la FCC.

Estos límites están diseñados para proporcionar protección razonable contra interferencias perjudiciales en una instalación residencial.

Este equipo genera, utiliza y puede irradiar energía de radiofrecuencia y, si no se instala y usa según las instrucciones, puede causar interferencia perjudicial a la recepción de radio o televisión, lo que se puede determinar al encender y apagar el equipo; se recomienda al usuario que intente corregir la interferencia con una o más de las siguientes medidas:

• reorientar o reubicar la antena de recepción;
• aumentar la separación entre el equipo y el receptor;
• conectar el equipo a un tomacorriente o a un circuito distinto al que usa el receptor;
• solicitar ayuda al concesionario o a un técnico con experiencia en radio/TV.

PRECAUCIÓN: todos los cambios o las modificaciones que no estén expresamente aprobados por la parte responsable del cumplimiento podrían anular la autorización del usuario para utilizar el equipo.

Este dispositivo cumple con la sección 15 de las reglas de la Comisión Federal de Comunicaciones (FCC, por sus siglas en inglés). Su funcionamiento está sujeto a las siguientes dos condiciones: (1) este dispositivo no debe causar interferencia perjudicial, y (2) debe aceptar cualquier interferencia recibida, incluida la interferencia que pudiese causar un funcionamiento no deseado.

Impreso en China