Jackery

Model: JE-5000A

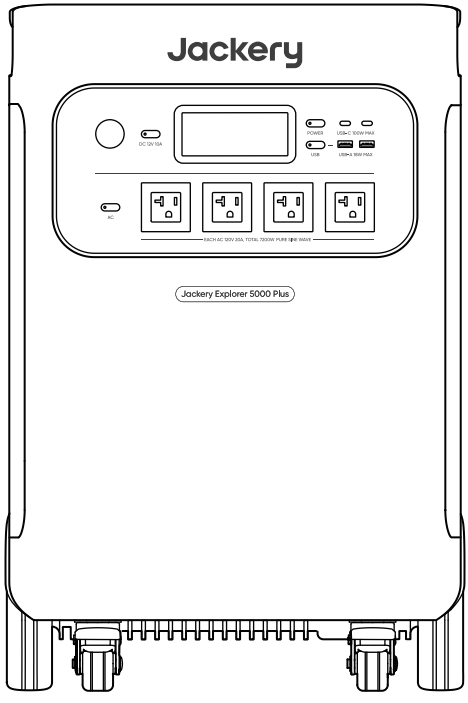

USER MANUAL

Jackery Explorer 5000 Plus

Contact us:
hello@jackery.com
1-888-502-2236(US)

Version: JAK-UM-V1.0

CONTENTS

US English 01-17

FR Français 18-34

ES Español 35-51

PT Português 52-68

US English Model: JE-5000A

Congratulations on your new Jackery Explorer 5000 Plus. Please read this manual carefully before using the product, particularly the relevant precautions to ensure proper use. Keep this manual in an accessible place for frequent reference.
In compliance with laws and regulations, the right of final interpretation of this document and all related documents of this product resides with the Company.
Please kindly notice that no further notifications will be given in case of any update, revision or termination.

SPECIFICATIONS

GENERAL INFO

Product Name	Jackery Explorer 5000 Plus
Model No.	JE-5000A
Capacity	45Ah/112V DC (5040Wh)
Cell Chemistry	LiFePO4
Weight	About 134.5 lbs/61 kg
Dimension	16.5×15.5×25 in/41.8×39.5×63.5 cm
Cycle Life	4000 cycles to 70%+ capacity
UPS	Backup UPS: ＜20ms Onine UPS: 0ms
Inverter Topology	Non-isolated
Power Factor	≥0.98
Entire Unit	Type 1

INPUT PORTS

Charge Mode AC Input	120V~60Hz, 15A Max
Bypass Mode AC Input/Output	120V~60Hz, 12A Max 240V~60Hz, 16.7A Max
1 x AC Expansion Port (Input)	240V~60Hz, 16.7A Max
DC Input	
1 x DC Expansion Port (Input)	80.5V-126V⎓98A Max
High-PV	135V-450V⎓15A Max
Low-PV	2 x DC 8mm Ports; 16V-60V⎓10.5A Max, Double to 21A/1200W Max 11V-16V(Working Voltage)⎓8A Max, Double to 8A Max

OUTPUT PORTS

AC Output(NEMA L14-30R/14-50)	120V/240V~60Hz, 30A, 7200W Max
Bypass Mode AC Input/Output	120V, 12A Max 240V, 16.7A Max
4 × AC Output	120V, 20A, 2400W
AC Total Output	7200W Max, 14400W Surge
2 × USB-C Output	100W Max, 5V⎓3A, 9V⎓3A, 12V⎓3A, 15V⎓3A, 20V⎓5A
2 × USB-A Output	18W Max, 5-6V⎓3A, 6-9V⎓2A, 9-12V⎓1.5A
Cigarette Lighter Port	12V⎓10A
1 × AC Expansion Port (Output)	240V~60Hz, 30A, 7200W
1 × DC Expansion Port (Output)	80.5V-126V⎓41A Max

ENVIRONMENTAL OPERATING TEMPERATURE

Charge Temperature	0°C~45°C (32°F~113°F)
Discharge Temperature	-15°C~45°C (5°F~113°F)
	-15°C~-10°C (5°F~14°F) Output Power: 3600W

INGESTION HAZARD: This product contains a button cell or coin battery.

※ USB Type-C® and USB-C® are registered trademarks of USB Implementers Forum.

PACKAGE LIST

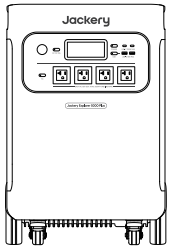

Jackery Explorer 5000 Plus

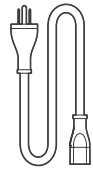

AC Charging Cable

MC4 Wrench

User Manual

GET TO KNOW YOUR GEAR

Product Appearance

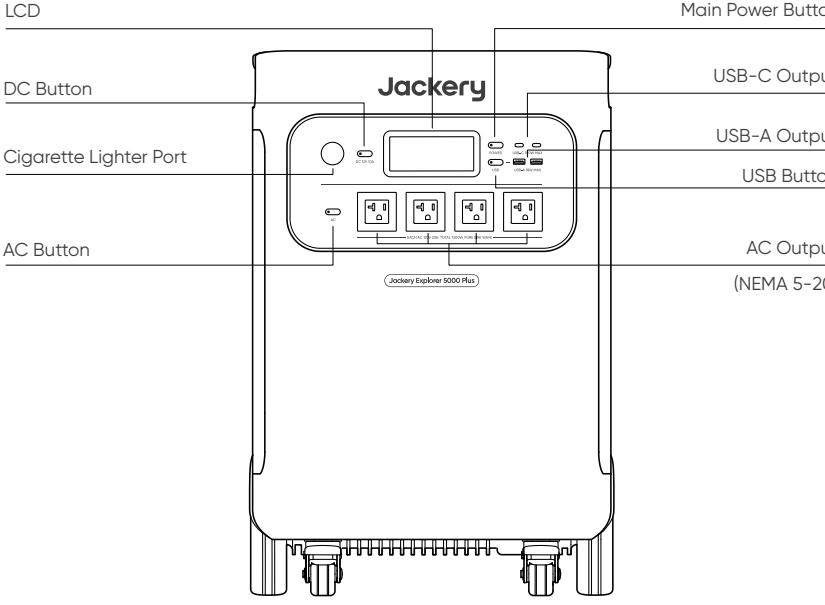

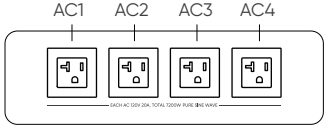

(AC1+AC2) Output: 120V, 30A, 3600W Max, 7200W Surge
(AC3+AC4) Output: 120V, 30A, 3600W Max, 7200W Surge

Handle

AC Expansion Port
(Connect to Smart Transfer Switch)

NEMA L14-30R AC Output Port
(120V/240V)

NEMA 14-50 AC Output Port
(120V/240V)

AC Output
Reset Button

Wheel Brake

Wheels

Retractable Handle
(Press the button on the retractable handle and pull to extend)

High-PV Switch
(Turns on/off the switch to enable/disable High-PV solar charging)

High-PV Input (MC4)

Low-PV Input (8020)

AC Input

DC Expansion Port
Terminal A
(Connect to Battery Pack)

Bottom Handle

LCD DISPLAY

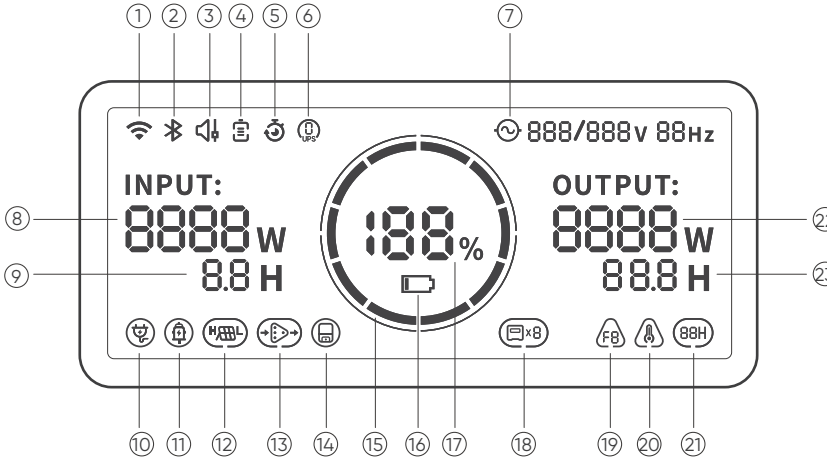

① Wi-Fi	② Bluetooth	③ Quiet Charging Mode
④ Battery Saving Mode	⑤ Charge and Discharge Schedule Indicator	⑥ Online UPS
⑦ AC Power Indicator (Pure Sine Wave)	⑧ Input Power	⑨ Remaining Charge Time
⑩ AC Wall Charging Indicator	⑪ Car Charging Indicator	⑫ High-PV/Low-PV Input Indicator
⑬ AC Expansion Indicator	⑭ Smart Transfer Switch Indicator	⑮ Battery Power Indicator
⑯ Low Battery Indicator	⑰ Remaining Battery Percentage	⑱ Battery Pack Indicator and Number of Connected Batteries
⑲ Fault Code	⑳ High temperature/Low temperature Indicator	㉑ Energy Saving Mode
㉒ Output Power	㉓ Remaining Discharge Time	

Customize the charging and discharging time of Jackery Explorer 5000 Plus (Please set in the Jackery App).

This icon is displayed when utility power is charging the power station via the Smart Transfer Switch.

This icon appears when there is high-PV input.

This icon appears when the product is successfully connected to the Smart Transfer Switch.

Battery Power Indicator

When the product is being charged, the orange circle around the battery percentage will light up in sequence. When charging other devices, the orange circle will stay on.

Low Battery Indicator

When the battery is less than 20%, the Low Battery Indicator will stay on. When less than 5%, the Low Battery Indicator will flash. When it is being charged, this Indicator will be off.

High Temperature Indicator

If it appears on the screen, do not worry, the battery will restore automatically after cooling.

Quiet Charging Mode

When Quiet Charging Mode is activated, the charging power is reduced, charging speed is slowed down, and noise during charging is significantly reduced (please enable/disable this feature in the Jackery App).

This icon is displayed only when switching to online UPS(0 ms).

This icon appears when the product is connected to Smart Transfer Switch to power your home.

This icon appears when there is low-PV input.

This icon appears when the product is connected to the Jackery Battery Pack 5000 Plus and the number of connected battery packs are also displayed.

Fault code

In order to respond to the feedback quickly, we set up common fault codes F0-FE in the system: If the F8 code appears, please remove the load or unplug the charging plug, the product can restore by itself, if not, please contact after-sales service; If the F9 code appears, please remove the load and the product can recover by itself, if not, please contact after-sales service. In case of any other code appears, please contact our after-sales service.

Low Temperature Indicator

If it is displayed on the screen, do not worry. It will automatically restore after the ambient temperature is restored.

Battery Saving Mode

When Battery Saving Mode is activated, the available battery capacity of the product decreases, extending the lifespan of the battery cells (please enable/disable this feature in the Jackery App).

Energy Saving Mode

To avoid forgetting to turn off the output which results in battery consumption, the product turns the Energy Saving Mode on by default. This occurs when no device is connected or the connected device is less than or equal to a certain value (Refer to the table below for more details), the device will automatically turn off all outputs after 12 hours.

Output	Output Power	Defaults
AC Output	≤25W	All outputs turned off automatically after 12 hours
USB Output	≤2W	
Car Output	≤2W	

To turn off the Energy Saving Mode

Long press the AC Button and Main Power Button until the Energy Saving Mode icon disappears. In Non-Energy Saving Mode, please remember to turn off the products to avoid battery consumption.

To turn on the Energy Saving Mode

Long press the AC Button and Main Power Button until the Energy Saving Mode icon lights up on the screen.

BASIC OPERATIONS

Power On/Off

Press the "Main Power Button" and the working indicator lights up and the LCD display is illuminated. If you need to turn off the main power, please press and hold the "Main Power Button" until the working indicator turns off. The default standby time of this product is 2 hours. (the product will automatically shut down after 2 hours without charging or discharging) The automatic shutdown time can be set on the Jackery App.

*In Energy Saving mode, turn on DC output or AC output, or it will automatically shut down after 12 hours if there is no charging input or discharging output.

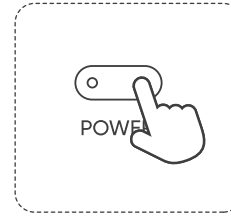

AC Output On/Off

Ensure the main power button is on. Press the AC button to turn on the AC outputs and power your appliances. Press the AC button again to turn off the AC output.

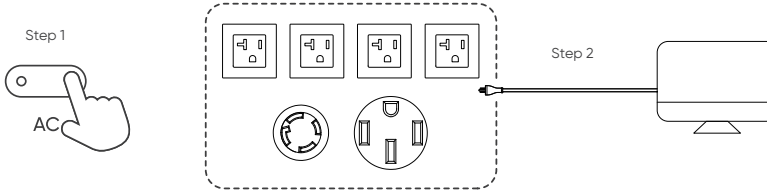

USB Output On/Off

Ensure the main power button is on. Press the USB button to turn on the USB outputs and power your appliances. Press it again to turn off the USB output.

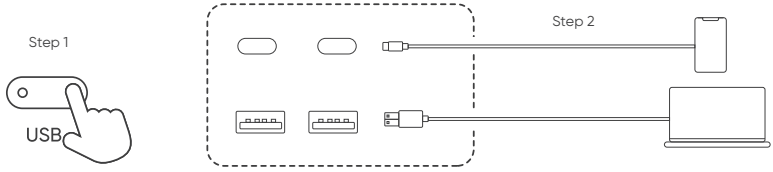

DC Output On/Off

Ensure the main power button is on. Press the DC button to turn on the cigarette lighter port output and power your device. Press it again to turn off the cigarette lighter port output.

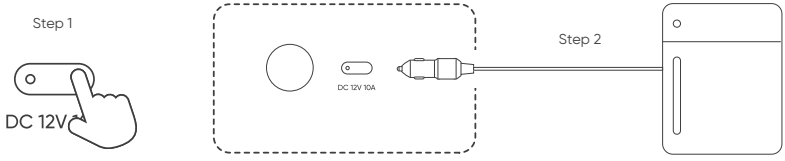

LCD Screen

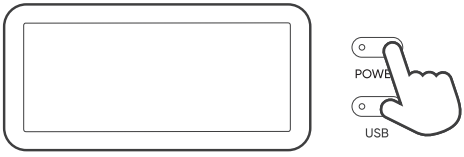

LCD Screen	Turn on	Press the Main Power Button or when there's a charging input.
	Turn off	Press the Main Power Button.
	LCD is off automatically	If there is no operation in 2 minutes, the product will enter a sleep state.
Always-on Display Mode (under charging or discharging state)	Turn on	After the display screen lights up, double-click the Main Power Button.
	Turn off	When the Always-on Display Mode is on, press the Main Power Button.
	Always-on Display Mode is off automatically	During Always-On Display mode, the screen automatically turns off after 2 hours without charging or discharging.

UPS

An uninterruptible power supply (UPS) is a type of continual power system that provides automated backup electric power to a load when the mains power fails.
Jackery Explorer 5000 Plus supports backup UPS and online UPS. Connect the product to a wall outlet with the AC charging cable, then press the AC output button and power your appliances at the same time . The backup UPS function is enabled by default. In the event of a sudden loss of mains power, the device will automatically power up your appliances with the stored power within 20 ms. If you require 0 ms switching, you can achieve this in two ways: firstly, enable Online UPS in the Jackery app; alternatively, press the DC and AC buttons on the product simultaneously. In the online UPS mode, only NEMA 5-20 output ports work and support 0 ms switching, with a maximum output power of 3600W.

*The NEMA L14-30R and NEMA 14-50 outputs cannot be used in Bypass mode when the product is connected to a wall outlet with the AC charging cable.
*The system settings will return to backup UPS mode once the product restarts in online UPS mode.

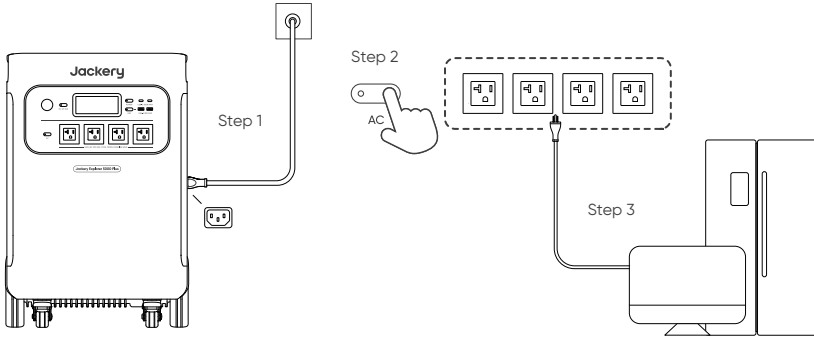

CONNECT TO BATTERY PACK (SOLD SEPARATELY)

This product can support up to 5 battery packs to meet the need for large power capacity. For details on how to use it, please refer to the Jackery Battery Pack 5000 Plus user manual.

*Before connecting the battery pack to the Jackery Explorer 5000 Plus, ensure that both are powered off.
*Please ensure the distance between the main unit and the battery pack is at least 200mm.

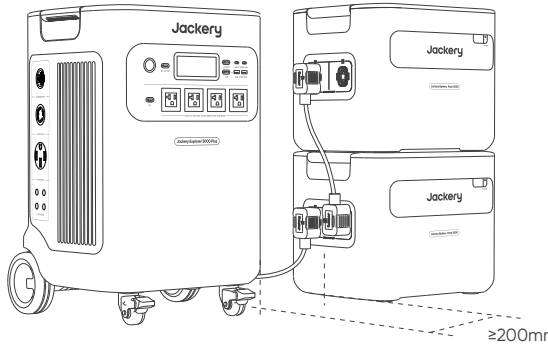

CONNECT TO JACKERY SMART TRANSFER SWITCH (SOLD SEPARATELY)

Jackery Explorer 5000 Plus can be connected to the Jackery Smart Transfer Switch to power your entire house. For details on how to use it, please refer to the Jackery Smart Transfer Switch user manual.

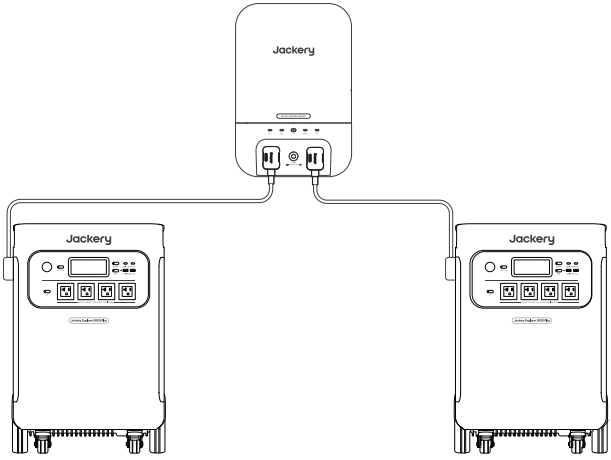

CHARGING YOUR JACKERY EXPLORER 5000 PLUS

Fully charge the device before its first use.

Note: 1. The recommended charging temperature for the product is between 0°C to 45°C (32°F to 113°F), and the discharging temperature is between -15°C to 45°C (5°F to 113°F). Operating the product outside this temperature range may restrict its charging and discharging capabilities, or even render it unable to charge or discharge.

2. The charging power and battery capacity of the product may vary due to temperature fluctuations.

*When the ambient temperature is between -15°C to -10°C(5°F to 14°F), the maximum output power decreases to 3600W.

Charging Via AC Wall Outlet

Connect the AC charging cable to the AC input port of the power station and plug it into the wall outlet.

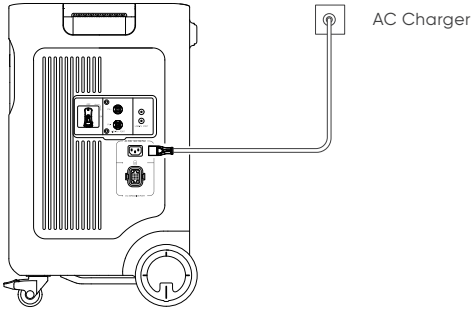

Charging Via Smart Transfer Switch

Connect your Jackery Smart Transfer Switch to the product to enable charging via the Jackery Smart Transfer Switch.

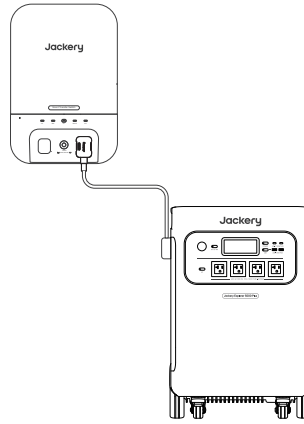

Charging Via Solar Panels

Caution

*When connecting solar panels in series, ensure that the maximum voltage output of all panels is within 16V-60V for the low-PV input port, and 135V-450V for the high-PV input port.

Connect to Low-PV input port

Low-PV input voltage range: 16V < total solar input < 60V

The Jackery Explorer 5000 Plus has two low-PV input ports, each one supports direct connection of one 500W or three 200W solar panels. If one low-PV input port needs to connect two or more solar panels simultaneously, please refer to the figure below for charging through the solar panel connector (sold separately, not included as standard).

*When the two inputs are used at the same time, please make sure to use the same type of solar panel and the number of solar panels in the two inputs must be the same to avoid damage or charging problems of the equipment due to inconsistent voltages of the two channels.

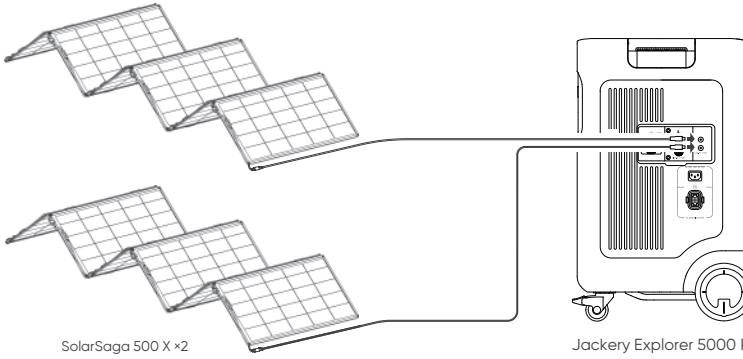

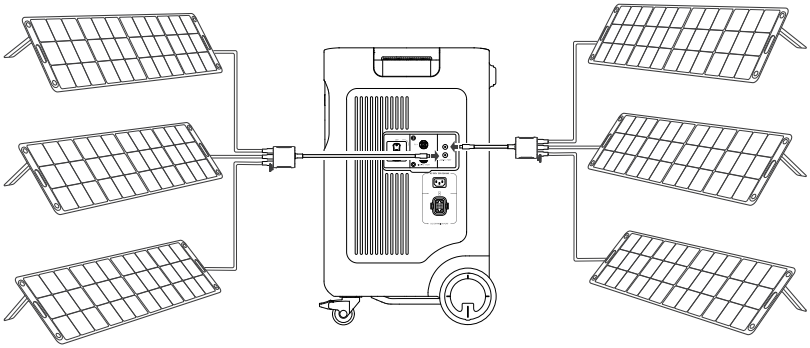

SolarSaga 200 × 3 Jackery Explorer 5000 Plus SolarSaga 200 × 3

Connect to High-PV input port

High-PV input voltage range: 135V < total solar input < 450V

*Keep the high-PV switch off before connecting the high-PV input or during maintenance.

*Before utilizing the High-PV input ports, please ensure that the PV switch is turned on.

*Ensure the high-PV switch is in the 'OFF' or 'LOCK' position before using the provided MC4 wrench to disassemble the MC4 connectors.

Lock

Turn the high-PV switch to the 'LOCK' position and press the locking mechanism.

Unlock

Release the locking mechanism and the switch returns to the 'OFF' position.

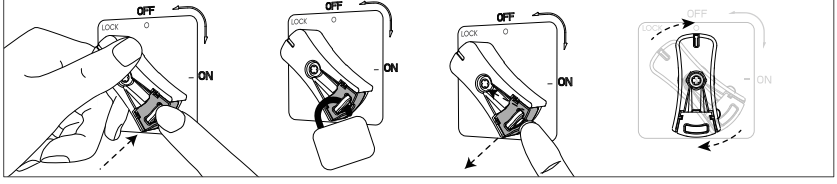

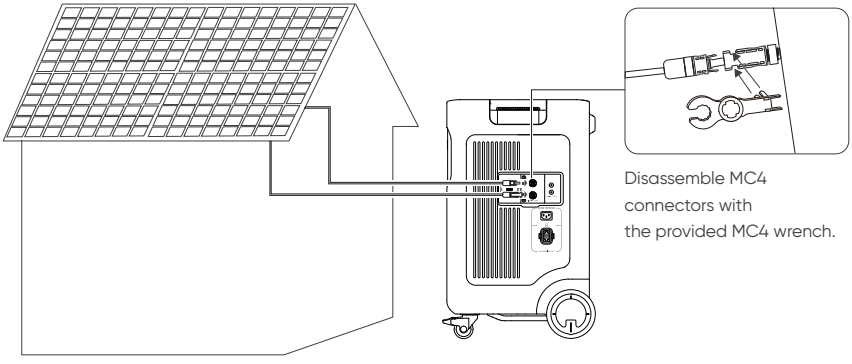

Disassemble MC4 connectors with the provided MC4 wrench.

High-PV + Low-PV Input

Voltage range for low-PV input: 16V < total solar input < 60V

Voltage range for high-PV input: 135V < total solar input < 450V

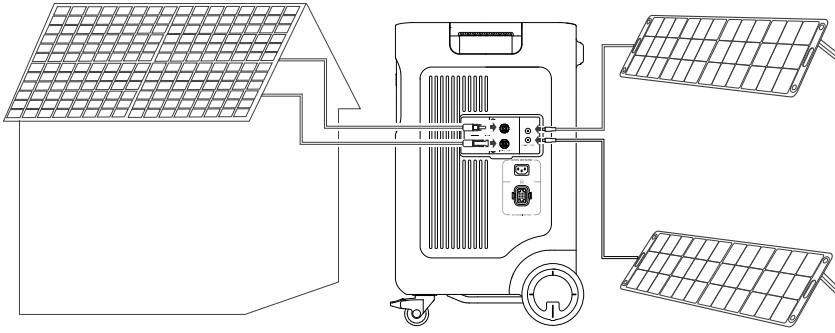

Charging Via Car Charger

This product can be charged with a 12V car charger. Ensure that the car charger and the car cigarette lighter provide a good connection.

*Please start the vehicle before charging your power station.

*If the vehicle is running on bumpy roads, it is forbidden to use the car charger in case it burns due to a poor connection. The Company will not be responsible for any loss caused by non-standard operation.

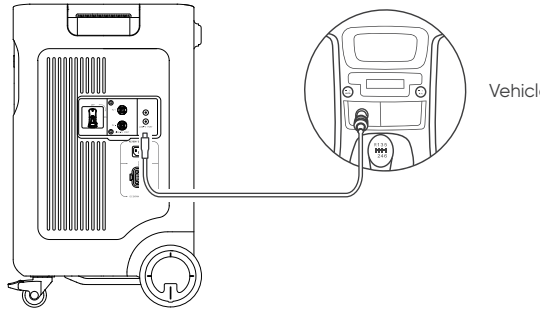

APP CONNECTION

This product supports the connection of Jackery App for intelligent control and operation. Users can download the Jackery App through App Store or Google Play. For more information, please refer to Jackery App User Manual.

INSTRUCTIONS PERTAINING TO RISK OF FIRE, ELECTRIC SHOCK, OR INJURY TO PERSONS

IMPORTANT SAFETY INSTRUCTIONS

WARNING–When using this product, basic precautions should always be followed, including the following:

a) Read all the instructions before using the product.

b) To reduce the risk of injury, close supervision is necessary when the product is used near children.

c) Do not put fingers or hands into the product.

d) Use of an attachment not recommended or sold by power pack manufacturer may result in a risk of fire, electric shock, or injury to persons.

e) To reduce risk of damage to the electric plug and cord, pull the plug rather than the cord when disconnecting the power pack.

f) Do not use a battery pack or appliance that is damaged or modified. Damaged or modified batteries may exhibit unpredictable behavior resulting in fire, explosion or risk of injury.

g) Do not operate the power pack with a damaged cord or plug, or a damaged output cable.

h) Do not disassemble the power pack, take it to a qualified service person when service or repair is required. Incorrect reassembly may result in a risk of fire or electric shock.

i) To reduce the risk of electric shock, unplug the power pack form the outlet before attempting any instructed servicing.

j) When charging the internal battery, work in a well ventilated area and do not restrict ventilation in any way.k) Under abusive conditions, liquid may be ejected from the battery; avoid contact. If contact accidentally occurs, flush with water. If liquid contacts eyes, additionally seek medical help. Liquid ejected from the battery may cause irritation or burns.

l) Do not expose a power pack to fire or excessive temperature. Exposure to fire or temperature above 130°C may cause explosion. The temperature of 130°C can be replaced by the temperature of 265°F.

m) Have servicing performed by a qualified repair person using only identical replacement parts. This will ensure that the safety of the product is maintained.

SAVE THESE INSTRUCTIONS OPERATING INSTRUCTIONS

- Use and store the unit only in a clean and dry environment. DO NOT use and store in dusty and wet environment.
- Check the unit prior to every use. DO NOT use the unit if it is damaged, broken.
- If rust, peculiar odors, overheating or other abnormal circumstances are observed, stop using the unit immediately and contact the dealer or our customer service center.
- Make sure that the unit is properly secured when transporting it in a motor vehicle.
- Only charge the Jackery Explorer 5000 Plus within a ambient temperature 0°C~45°C (32°F~113°F), discharge temperature is -15°C~45°C (5°F~113°F) and Storage temperature is 1 year: 0°C~25°C (32°F~77°F).
- Switch the unit off immediately if it has accidentally fallen, was dropped or was exposed to vibrations.
- DO NOT use the unit if the power cord is damaged or broken.
- Keep the unit away from children. DO NOT let children use the power supply unit. Keep this product away from pets.

- DO NOT use the unit in an area or environment with high temperature.
- Should fluid from inside of the unit come in contact with your skin or clothing, wash the affected areas with tap water.
- In a storm, unplug the power cord from the socket.
- DO NOT place the unit on its side or upside down while in use or storage.
- DO NOT use accessories for other usage.
- Make sure that the device you are connecting is switched off before you connect it.
- DO NOT expose a power pack to fire or excessive temperature. Exposure to fire or temperature above 130°C may cause explosion.
- Solar charge times depend on weather conditions, place your solar panel where it will get as much direct sunlight as possible.
- DO NOT place the power pack on the floor, or at a height less than 457 mm (18 inches) above the floor, during use in a repair facility.

DANGER: This device is for indoor use only (e.g. RV/tent/off-grid cabin, etc.). Do not use outdoors under any circumstances (e.g. where exposed to rain or snow or use it in wet environments by the sea or waterways).

MOVING AND STORAGE INSTRUCTIONS

- DO NOT move the unit if it is recharging or in use.
- DO NOT dispose the unit together with household waste.
- DO NOT place the unit close to or in a fire or expose it to heat. Keep out of direct sunlight.
- DO NOT store the unit in a bathroom or in an area exposed to rain or moisture.
- DO NOT disassemble the power pack, take it to a qualified service person when service or repair is required. Incorrect reassembly may result in a risk of fire or electric shock.
- DO NOT store the unit in an area or environment with high temperature.

USER MAINTENANCE INSTRUCTIONS

When using it for the first time, please fully charge the device before use. If this product is stored for a long period of time (3 months - 6 months) with the power depleted, its performance will deteriorate and may even become unchargeable.

NOTE: This equipment has been tested and found to comply with the limits for a Class B digital device, pursuant to part 15 of the FCC Rules. These limits are designed to provide reasonable protection against harmful interference in a residential installation. This equipment generates, uses and can radiate radio frequency energy and, if not installed and used in accordance with the instructions, may cause harmful interference to radio communications. However, there is no guarantee that interference will not occur in a particular installation. If this equipment does cause harmful interference to radio or television reception, which can be determined by turning the equipment off and on, the user is encouraged to try to correct the interference by one or more of the following measures:

-- Reorient or relocate the receiving antenna.
-- Increase the separation between the equipment and receiver.
-- Connect the equipment into an outlet on a circuit different from that to which the receiver is connected.
-- Consult the dealer or an experienced radio/TV technician for help.

MODIFICATION: Any changes or modifications not expressly approved by the grantee of this device could void the user's authority to operate the device.

WARRANTY

We only provide our warranty to customers who purchase from the official Jackery website, Jackery-branded third-party platforms, or local authorized dealers.

*Warranty period and details may vary according to local laws, regulations, and authorized dealers.

Limited Warranty

Jackery Inc. warrants to the original consumer purchaser that the Jackery product will be free from defects in workmanship and material under normal consumer use during the applicable warranty period identified in the 'Warranty Period' section below, subject to the exclusions set forth below.

This warranty statement sets forth Jackery's total and exclusive warranty obligation. We will not assume, nor authorize any person to assume for us, any other liability in connection with the sale of our products.

Warranty Period

5 Years Standard Warranty: The standard warranty period for Jackery Explorer 5000 Plus is 60 months. In each case, the warranty period is measured starting on the date of purchase by the original consumer purchaser. The sales receipt from the first consumer purchase, or other reasonable documentary proof, is required in order to establish the start date of the warranty period.

2 Years Extended Warranty: An additional fee is required for the extended warranty.

Repair or replacement

Jackery will repair or replace (at Jackery's expense) any Jackery product that fails to operate during the applicable warranty period due to a defect in workmanship or material. The repaired/replaced product assumes the remaining warranty of the original date of purchase.

Limited to Original Consumer Buyer

The warranty on Jackery's product is limited to the original consumer purchaser and is not transferable to any subsequent owner.

Exclusions

Jackery's warranty does not apply to:
Misused, abused, modified, damaged by accident, or used for anything other than normal consumer use as authorized in Jackery's current product literature.
Attempted repair by anyone other than an authorized facility.
Any product purchased through an online auction house.
Jackery's warranty does not apply to the battery cell unless the battery cell is fully charged by you within seven days after you purchase the product and at least once every 6 months thereafter.

Interpretation Rights

Jackery Inc. reserves the right to final interpretation of the above customers' after-sales policy.

Jackery App User Manual

1. To download the App and log in

Search for "Jackery" in Google Play or App Store to install the App. After that, you can register and log in.

Available on the App Store

GET IT ON Google Play

Alternatively, scan the QR code below to download and install the App.

2. To add device

2.1 Click the button + to add your device;

2.2 Long press the "POWER" button on the device to turn on, the Wi-Fi and Bluetooth icons on the device flash to indicate that the device has entered the network configuring mode, click the "Icon Flashed" button and allow the App to connect to nearby devices and open Bluetooth permissions;

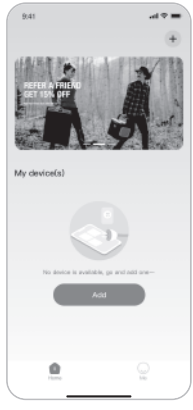

2.1

2.2

Remarks: After being turned on, if the APP is not connected within 2 hours, the device will automatically turn off Wi-Fi and Bluetooth. Now, it is required to press and hold "USB Button" and "AC Button" to turn on Wi-Fi and Bluetooth again.

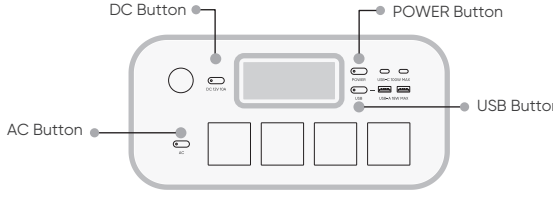

2.3 After clicking the searched device icon, the App automatically connects the device via Bluetooth.

Remarks: If "the device has been bound" is prompted during the binding process, the following two ways can be used for connection:

• The device owner will share this device with other users through the App.

• Press and hold the "POWER Button" and "USB Button" for 3 seconds to reset the device, and then re-bind the device.

2.4 After the device is successfully connected, it is necessary to enter your Wi-Fi password and tap the OK button;

Remarks: Please select a Wi-Fi network in 2.4GHz band. The device does not support a Wi-Fi network in 5GHz band.

2.5 After the device is successfully added on the home page of the device, the Wi-Fi icon on the device will be always on;

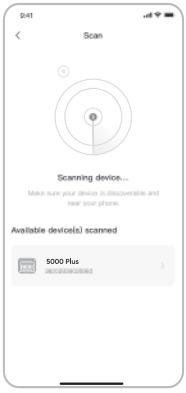

2.3

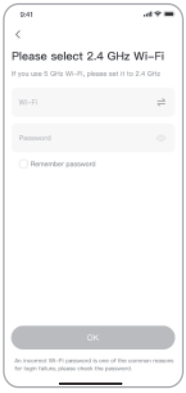

2.4

2.5

The above screenshots are for reference only.

3. To unbind the device

Click the Settings button in the upper right corner of the main interface of the device to enter the settings page, and click the Unbind button at the bottom of the page to unbind the device.

4. Notes

4.1 To turn on Wi-Fi & Bluetooth:

• Wi-Fi & Bluetooth are automatically turned on after the device is on, and the Wi-Fi & Bluetooth icons on the screen light up;

• Press the USB button and the AC button at the same time until the Wi-Fi & Bluetooth icons on the screen light up;

4.2 To turn off Wi-Fi & Bluetooth:

• Press the USB button and AC button at the same time until the Wi-Fi & Bluetooth icons on the screen are off;

• Wi-Fi & Bluetooth will be automatically turned off if no device is connected within 2 hours;

4.3 To reset Wi-Fi & Bluetooth:

• Press the POWER button and USB button at the same time for 3 seconds to reset Wi-Fi & Bluetooth to factory settings and reboot the system. The connected App account will be unbound.

Félicitations d'avoir fait l'acquisition du nouveau Jackery Explorer 5000 Plus. Veuillez lire attentivement ce manuel avant d'utiliser le dispositif, en particulier les précautions à prendre afin de garantir une bonne utilisation.
Conservez ce manuel dans un endroit accessible pour pouvoir vous y référer fréquemment.
Conformément aux lois et réglementations, le droit d'interprétation finale de ce document et de tous les documents relatifs à ce produit appartient à l'entreprise.
Veuillez noter qu'aucune autre notification ne sera donnée en cas de mise à jour, de révision ou de résiliation.

SPÉCIFICATIONS

INFORMATIONS GÉNÉRALES

Nom du produit	Jackery Explorer 5000 Plus
Numéro de modèle	JE-5000A
Capacité	45Ah/112V CC (5040Wh)
Chimie cellulaire	LiFePO4
Poids	Environ 61 kg/134,5 lbs
Dimension	41,8×39,5×63,5 cm/16,5×15,5×25 po
Durée de vie	Capacité de 4 000 cycles à 70 % ou plus
Onduleur	Onduleur de secours : ＜20ms Onduleur en ligne : 0ms
Topologie de l'onduleur	Non isolé
Facteur de puissance	≥0,98
Unité complète	Type 1

PORTS D'ENTRÉE

Mode de charge Entrée CA	120V~60Hz, 15A max
Mode bypass Entrée/sortie CA	120V~60Hz, 12A max 240V~60Hz, 16,7A max
1 x Port d'extension CA (Entrée)	240V~60Hz, 16,7A max
Entrée CC	
1 x Port d'extension CC (Entrée)	80,5V-126V⎓98A max
PV élevée	135V-450V⎓15A max
PV faible	2 x ports 8mm CC ; 16V-60V⎓10,5A max, double à 21A/1200W max 11V-16V (tension de fonctionnement)⎓8A max, double à 8A max

PORTS DE SORTIE

Sortie CA (NEMA L14-30R/14-50)	120V/240V~60Hz, 30A, 7200W max
Entrée/Sortie Mode bypass CA	120V, 12A max 240V, 16,7A max
4 × Sortie CA	120V, 20A, 2400W
Total Sorties CA	7200W max, surtension 14400W
2 × Sorties USB-C	100W max, 5V⎓3A, 9V⎓3A, 12V⎓3A, 15V⎓3A, 20V⎓5A
2 × Sorties USB-A	18W max, 5-6V⎓3A, 6-9V⎓2A, 9-12V⎓1,5A
Port allume-cigare	12V⎓10A
1 × Port d'extension CA (Sortie)	240V~60Hz, 30A, 7200W
1 × Port d'extension CC (Sortie)	80,5V-126V⎓41A max

TEMPÉRATURE DE FONCTIONNEMENT AMBIANTE

Température de charge	0°C~45°C (32°F~113°F)
Température de décharge	-15°C~45°C (5°F~113°F) -15°C~-10°C (5°F~14°F) Puissance de sortie : 3600 W

RISQUE D'INGESTION : Ce dispositif contient une pile bouton.

※ USB Type-C® et USB-C® sont des marques déposées de l'USB Implementers Forum.

LISTE DU COLIS

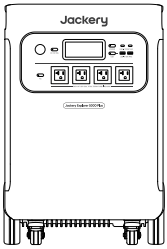

Jackery Explorer 5000 Plus

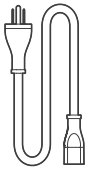

Câble de chargement CA

Clé MC4

Manuel d'utilisation

DÉCOUVERTE DE VOTRE MATÉRIEL

Aspect du produit

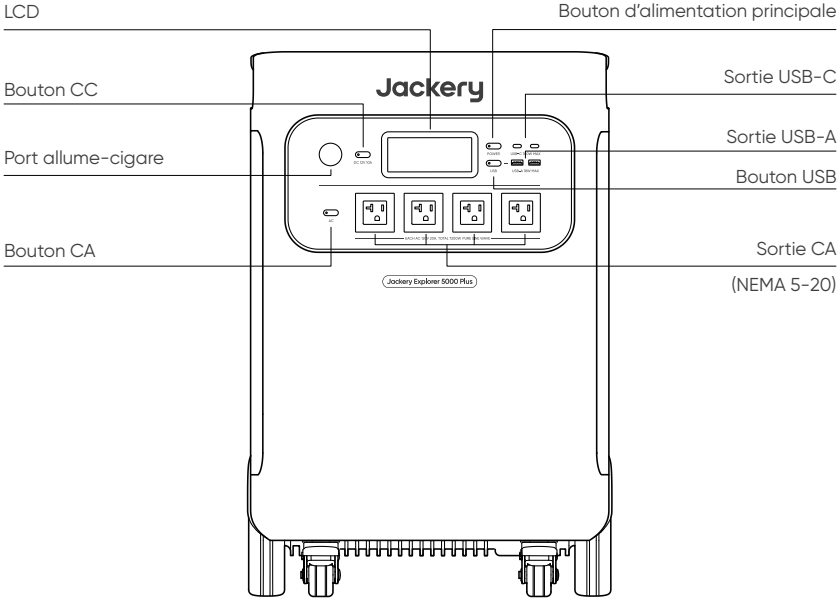

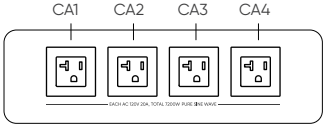

Sortie (CA1+CA2) : 120V, 30A, 3600W max, surtension 7200W
Sortie (CA3+CA4) : 120V, 30A, 3600W max, surtension 7200W

Poignée

Port d'extension CA
(Connexion au Smart Transfer Switch)

Port de sortie CA NEMA L14-30R
(120V/240V)

Port de sortie CA NEMA 14-50
(120V/240V)

Sortie CA
Bouton de réinitialisation

Frein de roue

Roues

Poignée rétractable
(Appuyez sur le bouton de la poignée rétractable et tirez pour l'étendre)

Interrupteur PV élevée
(Mettre l'interrupteur sur marche/arrêt pour activer/désactiver la charge solaire PV élevé)

Entrée PV élevée (MC4)

Entrée PV faible (8020)

Entrée CA

Port d'extension CC
Borne A
(Connexion à l'unité de batterie)

Poignée inférieure

ÉCRAN LCD

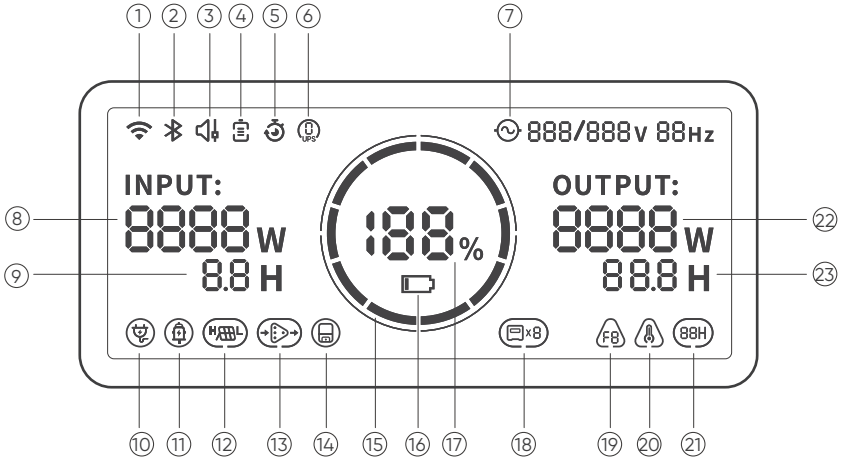

1	Wi-Fi	2	Bluetooth	3	Mode de charge silencieuse
4	Mode économie de batterie	5	Témoin de calendrier de charge et de décharge	6	Onduleur en ligne
7	Témoin de puissance CA (onde sinusoïdale pure)	8	Puissance d'entrée	9	Temps de charge restant
10	Témoin de charge murale CA	11	Témoin de charge de voiture	12	Indicateur d'entrée PV élevée/PV faible
13	Témoin d'extension CA	14	Témoin de Smart Transfer Switch	15	Témoin d'alimentation de batterie
16	Témoin de batterie faible	17	Pourcentage de batterie restante	18	Témoin d'état de batterie et nombre de batteries connectées
19	Code d'erreur	20	Témoin de température élevée/faible	21	Mode économie d'énergie
22	Puissance de sortie	23	Temps de décharge restant		

Personnalisez le temps de charge et de décharge du Jackery Explorer 5000 Plus (à régler dans l'application Jackery).

Cette icône s'affiche lorsque l'alimentation électrique recharge la centrale via le Smart Transfer Switch.

Cette icône s'affiche lorsqu'il y a une entrée PV élevée.

Cette icône s'affiche lorsque le dispositif est bien connecté au Smart Transfer Switch.

Témoin d'alimentation de batterie

Lorsque le dispositif est en cours de chargement, le cercle orange entourant le pourcentage de la batterie s'allume en séquence. Lorsque vous chargez d'autres appareils, le cercle orange reste allumé.

Témoin de batterie faible

Lorsque le niveau de batterie est inférieur à 20 %, le témoin de batterie faible reste allumé. Lorsque le niveau de batterie est inférieur à 5 %, le témoin de batterie faible clignote. Lorsqu'elle est en cours de chargement, ce témoin est éteint.

Témoin de haute température

S'il s'affiche à l'écran, ne vous inquiétez pas, la batterie se rétablira automatiquement après refroidissement.

Mode de charge silencieuse

Lorsque le mode de charge silencieuse est activé, la puissance de charge est réduite, la vitesse de charge est ralentie et le bruit pendant la charge est considérablement réduit (veuillez activer/désactiver cette fonction dans l'application Jackery).

Cette icône ne s'affiche que lors du passage à l'onduleur en ligne (0 ms).

Cette icône s'affiche lorsque le dispositif est connecté à un Smart Transfer Switch pour alimenter votre maison.

Cette icône s'affiche lorsqu'il y a une entrée PV faible.

Cette icône s'affiche lorsque le dispositif est connecté au Jackery Battery Pack 5000 Plus, avec le nombre de batteries connectées qui s'affiche également.

Code d'erreur

Afin d'assurer un retour rapide, nous avons défini des codes de défaut communs F0-FE dans le système :
Si le code F8 s'affiche, veuillez retirer la charge ou débrancher la prise de charge, le dispositif peut se rétablir de lui-même, si ce n'est pas le cas, veuillez contacter le service après-vente ; Si le code F9 s'affiche, veuillez retirer la charge et le dispositif peut se rétablir de lui-même, si ce n'est pas le cas, veuillez contacter le service après-vente. Si un autre code s'affiche, veuillez contacter notre service après-vente.

Témoin de basse température

S'il s'affiche à l'écran, ne vous inquiétez pas. Il se rétablit automatiquement lorsque la température ambiante est rétablie.

Mode économie de batterie

Lorsque le mode d'économie de batterie est activé, la capacité de la batterie disponible du dispositif diminue, ce qui prolonge la durée de vie des cellules de la batterie (veuillez activer/désactiver cette fonction dans l'application Jackery).

Mode économie d'énergie

Pour éviter d'oublier d'éteindre la sortie et une consommation de la batterie, le produit active par défaut le mode d'économie d'énergie. Si aucun appareil n'est connecté ou si l'appareil connecté est inférieur ou égal à une certaine valeur (voir le tableau ci-dessous pour plus de détails), l'appareil éteint automatiquement toutes les sorties au bout de 12 heures.

Sortie	Puissance de sortie	Valeurs par défaut
Sortie CA	≤25W	Toutes les sorties se désactivent automatiquement au bout de 12 heures
Sortie USB	≤2W	
Sortie de voiture	≤2W	

Pour désactiver le mode d'économie d'énergie

Appuyez longuement sur le bouton CA et le bouton d'alimentation principale jusqu'à ce que l'icône du mode d'économie d'énergie disparaisse. En mode hors économie d'énergie, n'oubliez pas d'éteindre les dispositifs pour éviter la consommation de la batterie.

Pour activer le mode d'économie d'énergie

Appuyez longuement sur le bouton CA et le bouton d'alimentation principale jusqu'à ce que l'icône du mode d'économie d'énergie s'allume à l'écran.

FONCTIONS DE BASE

Marche/Arrêt

Appuyez sur le « bouton d'alimentation principale », le témoin de fonctionnement s'allume et l'écran LCD s'illumine. Si vous devez éteindre l'alimentation principale, appuyez sur le « bouton d'alimentation principale » et maintenez-le enfoncé jusqu'à ce que le témoin de fonctionnement s'éteigne. En veille, l'autonomie par défaut de ce dispositif est de 2 heures. (Le dispositif s'éteint automatiquement au bout de 2 heures sans charge ni décharge) L'heure d'arrêt automatique peut être réglée dans l'application Jackery.

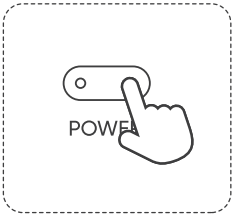

*En mode économie d'énergie, allumez la sortie CC ou la sortie CA, ou il s'éteindra automatiquement au bout de 12 heures en l'absence d'entrée de charge ou de sortie de décharge.

Activation / Désactivation de la sortie CA

Veillez à ce que le bouton d'alimentation principale soit activé. Appuyez sur le bouton CA pour activer les sorties CA et alimenter vos appareils. Appuyez à nouveau sur le bouton CA pour désactiver la sortie CA.

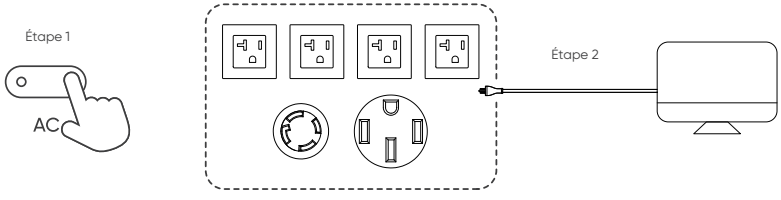

Activation / Désactivation de la sortie USB

Veillez à ce que le bouton d'alimentation principale soit activé. Appuyez sur le bouton USB pour activer les sorties USB et alimenter vos appareils. Appuyez à nouveau sur le bouton USB pour désactiver la sortie USB.

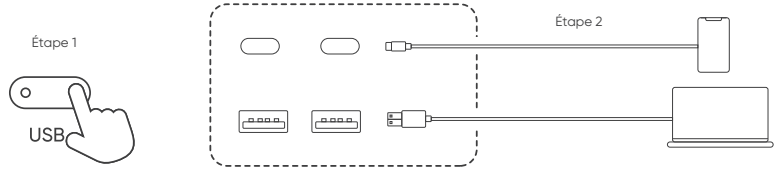

Activation / Désactivation de la sortie CC

Veillez à ce que le bouton d'alimentation principale soit activé. Appuyez sur le bouton CC pour activer la sortie du chargeur de voiture et alimenter votre appareil. Appuyez à nouveau sur le bouton CC pour désactiver la sortie du chargeur de voiture.

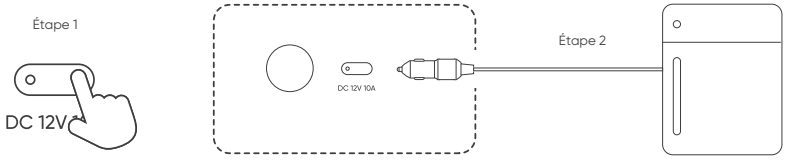

Écran LCD

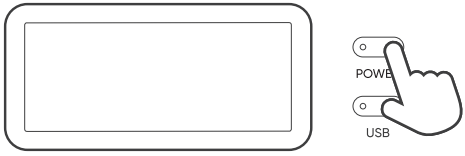

Écran LCD	Allumer	Appuyez sur le bouton d'alimentation principale ou lorsqu'il y a une entrée de charge.
	Éteindre	Appuyez sur le bouton d'alimentation principale.
	L'écran LCD s'éteint automatiquement	En l'absence d'opération pendant 2 minutes, le dispositif passe en état de veille.
Mode d'affichage permanent (en état de charge ou de décharge)	Allumer	Une fois l'écran allumé, double-cliquez sur le bouton d'alimentation principale.
	Éteindre	Lorsque le mode d'affichage permanent est activé, appuyez sur le bouton d'alimentation principale.
	Mode d'affichage permanent s'éteint automatiquement	En mode d'affichage permanent, l'écran s'éteint automatiquement au bout de 2 heures sans charge ni décharge.

ONDULEUR

Un onduleur (ou ASI) est un type de système d'alimentation continue qui fournit une alimentation électrique de secours automatisée à une charge en cas de défaillance de l'alimentation principale.

Le Jackery Explorer 5000 Plus prend en charge les onduleurs de secours et les onduleurs en ligne. Branchez le dispositif à une prise murale à l'aide du câble de charge CA, puis appuyez sur le bouton de sortie CA et alimentez vos dispositifs en même temps. La fonction d'onduleur de secours est activée par défaut. En cas de perte soudaine de l'alimentation secteur, l'appareil alimente automatiquement vos appareils avec l'énergie stockée dans un délai de 20 ms. Si vous avez besoin d'une commutation de 0 ms, vous pouvez y parvenir de deux manières : tout d'abord, activez Onduleur en ligne dans l'application Jackery ; alternativement, appuyez simultanément sur les boutons DC et AC du produit. En mode Onduleur en ligne, seuls les ports de sortie NEMA 5-20 fonctionnent et prennent en charge la commutation 0 ms, avec une puissance de sortie maximale de 3600W.

*Les sorties NEMA L14-30R et NEMA 14-50 ne peuvent pas être utilisées en mode bypass lorsque le dispositif est connecté à une prise murale avec le câble de charge CA.

*Les paramètres système reviendront au mode Onduleur de secours une fois que le produit redémarrera en mode Onduleur en ligne.

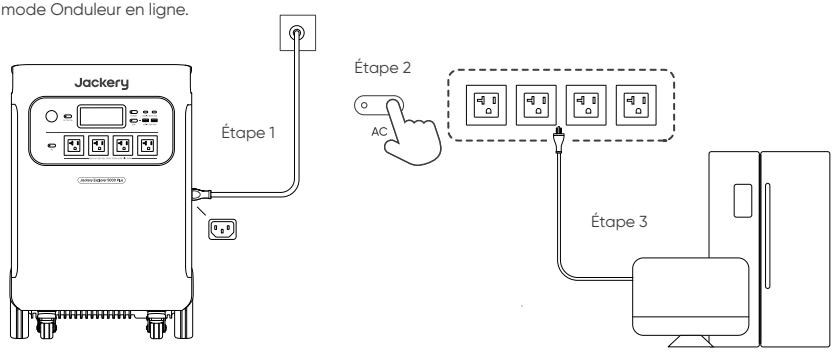

CONNEXION À LA BATTERIE (VENDUE SÉPARÉMENT)

Ce dispositif peut prendre en charge jusqu'à 5 unités de batteries pour répondre aux besoins d'une grande capacité d'alimentation. Pour plus d'informations sur son utilisation, veuillez vous reporter au manuel d'utilisation du Jackery Battery Pack 5000 Plus.

*Avant de connecter la batterie au Jackery Explorer 5000 Plus, assurez-vous que les deux sont hors tension.

*Veuillez vous assurer que la distance entre l'unité principale et la batterie est d'au moins 200 mm.

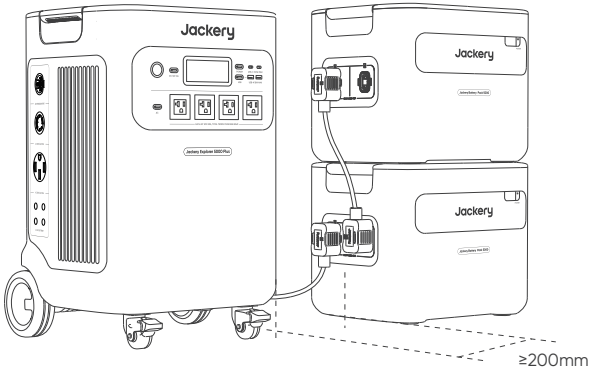

CONNEXION AU SMART TRANSFER SWITCH JACKERY (VENDU SÉPARÉMENT)

Le Jackery Explorer 5000 Plus peut être connecté au Smart Transfer Switch Jackery pour alimenter toute la maison. Pour plus d'informations sur son utilisation, veuillez vous reporter au manuel d'utilisation du Smart Transfer Switch Jackery.

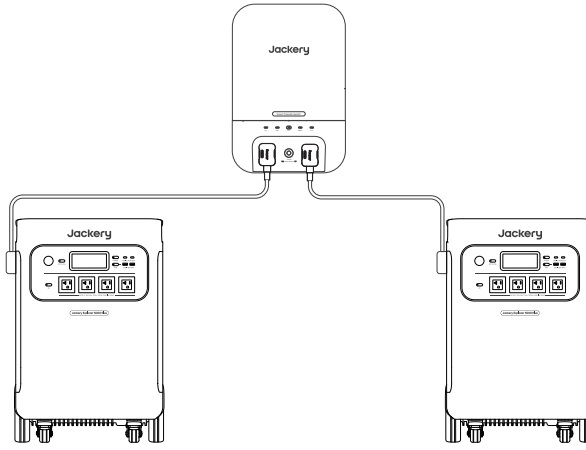

CHARGEMENT DE VOTRE JACKERY EXPLORER 5000 PLUS

Chargez l'appareil entièrement avant sa première utilisation.

Remarque : 1. La température de charge recommandée pour le dispositif est comprise entre 0°C et 45°C (32°F et 113°F), et la température de décharge est comprise entre -15°C et 45°C (5°F et 113°F). L'utilisation du dispositif en dehors de cette plage de température peut restreindre ses capacités de charge et de décharge, voire l'empêcher de se charger ou de se décharger.

2. La puissance de charge et la capacité de la batterie du dispositif peuvent varier en fonction des fluctuations de température.

*Lorsque la température ambiante est comprise entre -15°C et -10°C (5°F et 14°F), la puissance de sortie maximale diminue à 3600W.

Chargement par prise murale CA

Connectez le câble de charge CA au port d'entrée CA de la station d'alimentation et branchez-le dans la prise murale.

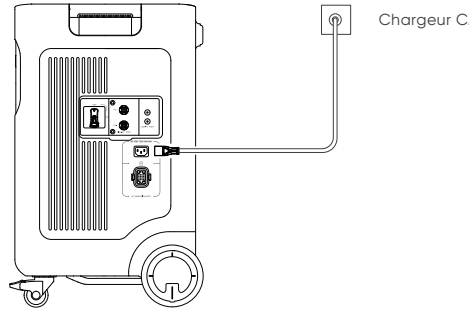

Chargement par Smart Transfer Switch

Connectez votre Smart Transfer Switch Jackery au dispositif pour permettre le chargement via le Smart Transfer Switch Jackery.

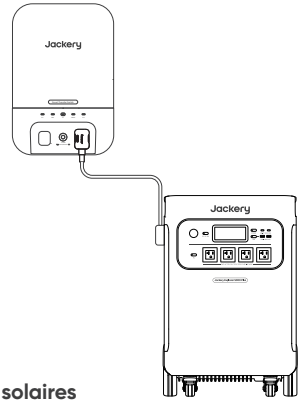

Chargement par panneaux solaires

Mise en garde

*Lorsque les panneaux solaires sont connectés en série, assurez-vous que la sortie de tension maximale est comprise entre 16 V - 60 V pour le port d'entrée PV faible, et entre 135 V - 450 V pour le port d'entrée PV élevé.

Connecter au port d'entrée PV faible

Plage de tension d'entrée PV faible : 16V < entrée solaire totale < 60V

Le Jackery Explorer 5000 Plus a deux ports d'entrée PV faibles, dont chacun prend en charge de la connexion directe à un panneau solaire de 500 W ou à trois panneaux solaires de 200 W. Si l'un port d'entrée PV faible nécessite de connecter simultanément deux panneaux solaires ou plus, référez-vous à la figure suivante pour charger à l'aide du connecteur du panneau solaire (vendu séparément, non inclus en standard).

*Lorsque les deux entrées sont utilisées en même temps, assurez-vous d'utiliser le même type de panneau solaire et le même nombre de panneaux solaires dans les deux entrées afin d'éviter des dommages ou des problèmes de charge de l'équipement en raison des tensions incohérentes des deux canaux.

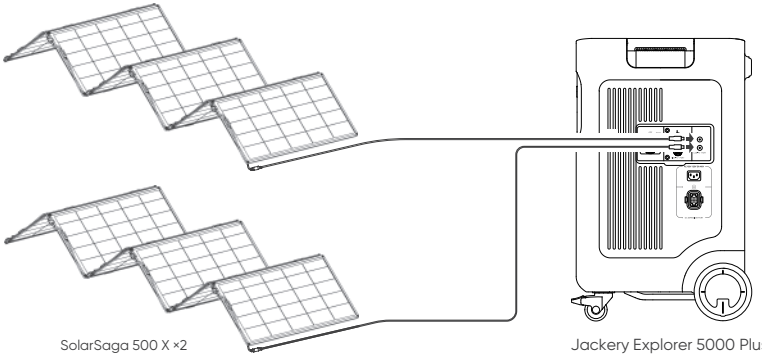

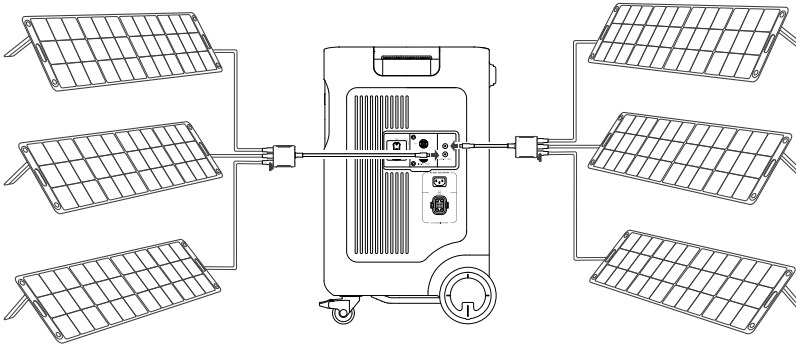

SolarSaga 200 × 3 Jackery Explorer 5000 Plus SolarSaga 200 × 3

Connecter au port d'entrée PV élevée

Plage de tension pour entrée PV élevée : 135V < entrée solaire totale < 450V

*Mettez l'interrupteur PV élevé désactivé avant de connecter l'entrée PV élevée ou pendant la maintenance.

*Avant d'utiliser les ports d'entrée PV élevée, assurez-vous que l'interrupteur PV est mis en marche.

*Assurez-vous que l'interrupteur PV élevé est en position « OFF » ou « LOCK » avant d'utiliser la clé MC4 fournie pour démonter les connecteurs MC4.

Verrouillage

Tournez l'interrupteur haute tension sur la position « LOCK » et appuyez sur le mécanisme de verrouillage.

Déverrouillage

Libérez le mécanisme de verrouillage et l'interrupteur revient en position « OFF ».

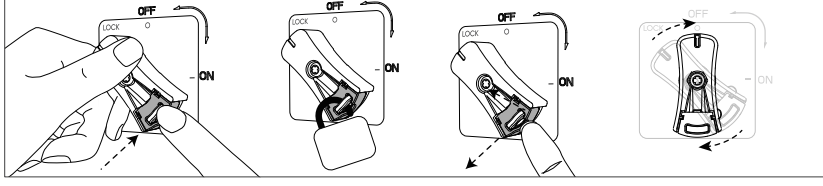

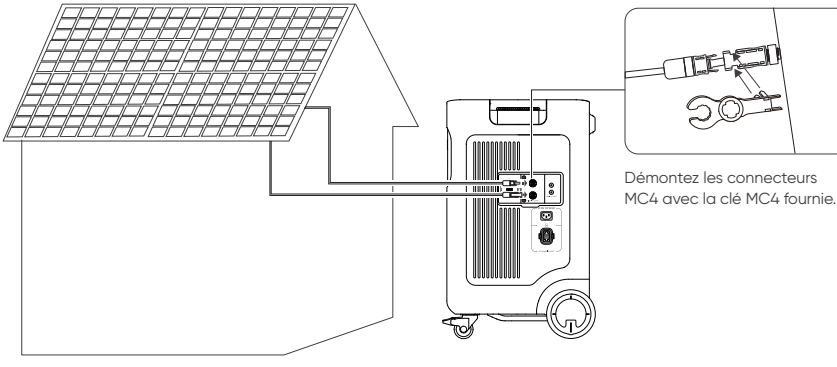

Démontez les connecteurs MC4 avec la clé MC4 fournie.

Entrée PV élevée + PV faible

Plage de tension pour entrée PV faible : 16 V < entrée solaire totale < 60 V

Plage de tension pour entrée PV élevée : 135V < entrée solaire totale < 450V

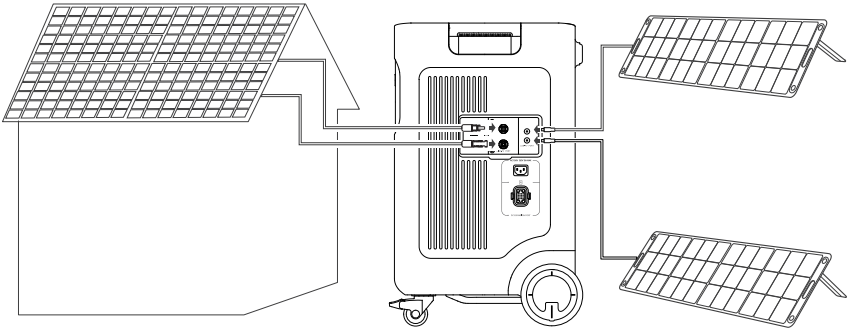

Recharger dans la voiture

Vous pouvez recharger ce produit à l'aide d'un chargeur de voiture de 12 V. Veillez à ce que la connexion entre le chargeur de voiture et l'allume-cigare de la voiture soit bonne.

*Il convient de démarrer le véhicule avant de charger la station d'alimentation.

*Si le véhicule circule sur une route cahoteuse, il est interdit d'utiliser le chargeur de voiture au cas où il brûlerait dans le cas d'une mauvaise connexion. L'entreprise ne peut pas être tenue responsable de toute perte provoquée par une opération inhabituelle.

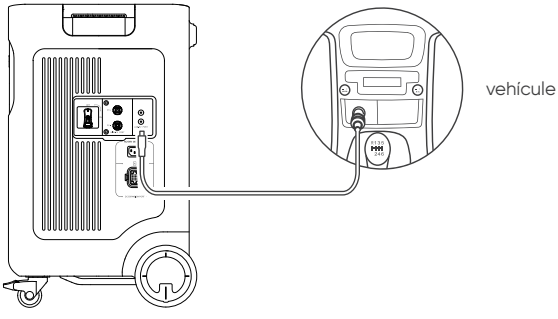

CONNEXION À L'APPLICATION

Ce dispositif prend en charge la connexion à l'application Jackery pour permettre un contrôle et un fonctionnement intelligents. Les utilisateurs peuvent télécharger l'application Jackery sur l'App Store ou Google Play. Pour plus d'informations, veuillez vous reporter au manuel d'utilisation de l'application Jackery.

INSTRUCTIONS RELATIVES AUX RISQUES D'INCENDIE, DE CHOC ÉLECTRIQUE OU DE BLESSURE CORPORELLE

INSTRUCTIONS DE SÉCURITÉ IMPORTANTES

ATTENTION : En utilisation ce produit, il est nécessaire de suivre certaines précautions de base, y compris :

a) Lisez toutes les instructions avant d'utiliser ce produit.
b) Pour diminuer le risque de blessure, une surveillance étroite est nécessaire si ce produit est utilisé à proximité d'enfants.
c) Ne placez pas de doigts ou de mains dans ce produit.
d) L'utilisation d'un accessoire non recommandé ou vendu par le fabricant de la batterie peut entraîner un risque de feu, de choc électrique ou de blessure.
e) Pour diminuer les risques d'abimer la prise et le cordon électrique, tirez sur la prise plutôt que sur le cordon lorsque vous déconnectez la batterie.
f) N'utilisez pas une station d'énergie portable ou un appareil endommagé ou modifié. Les batteries endommagées ou modifiées peuvent avoir un comportement imprévisible pouvant provoquer un incendie, une explosion ou un risque de blessure.
g) N'utilisez pas un bloc d'alimentation possédant une prise ou un cordon électrique endommagé, ou bien avec un câble de sortie endommagé.
h) Ne démontez surtout pas le bloc d'alimentation. Apportez-le à un technicien agréé en cas d'entretien ou de réparation nécessaire. Il y a un risque de choc électrique ou d'incendie en cas de remontage incorrect.
i) Pour diminuer le risque de choc électrique, débranchez le bloc d'alimentation de la prise avant d'entreprendre tout entretien.
j) En chargeant la batterie interne, travaillez dans un endroit ventilé et ne limitez surtout pas la ventilation.
k) Dans certaines conditions abusives, du liquide peut être expulsé de la batterie. Évitez tout contact avec ce liquide. En cas de contact, rincez immédiatement à l'eau. Si le liquide entre en contact avec les yeux, consultez immédiatement un médecin. Le liquide éjecté de la batterie peut provoquer des irritations ou des brûlures.
l) N'exposez surtout pas le bloc d'alimentation au feu ou à des températures excessives. En cas d'exposition au feu ou à une température supérieure à 130°C, une explosion peut se produire. Une température de 130°C correspond à une température de 265°F.
m) Faites effectuer l'entretien par un technicien agréé utilisant des pièces de rechange identiques. Cela garantira que la sécurité du produit est bien maintenue.

CONSERVEZ CES INSTRUCTIONS ET LE MODE D'EMPLOI

- Utilisez et stockez ce produit dans un endroit propre et sec. NE PAS utiliser ce produit dans un environnement poussiéreux et humide.
- Vérifiez bien l'état du produit avant chaque utilisation. NE PAS utiliser ce produit s'il est endommagé ou cassé.
- En cas de rouille, d'odeur particulière, de surchauffe ou de tout autre comportement anormal, arrêtez immédiatement d'utiliser le produit et contactez le revendeur ou bien notre service client.
- Assurez-vous que le produit soit bien fixé en le transportant dans un véhicule motorisé.
- Chargez uniquement l'Jackery Explorer 5000 Plus à température ambiante 0°C~45°C (32°F~113°F). La température de décharge est de -15°C~45°C (5°F~113°F) et la température de stockage est de 1 an : 0°C~25°C (32°F~77°F).
- Éteignez immédiatement le produit en cas de chute accidentelle, s'il est tombé ou s'il a été exposé à des vibrations.
- NE PAS utiliser le produit si le câble d'alimentation est endommagé ou détruit.
- Gardez le produit hors de portée des enfants. NE PAS laisser un enfant utiliser le produit. Gardez le produit hors de portée des animaux.
- NE PAS utiliser le produit dans un endroit ou dans un environnement à la température élevée.
- Si un liquide provenant de l'intérieur de ce produit entre en contact avec votre peau ou vos vêtements, nettoyez immédiatement les zones concernées à l'eau du robinet.

- En cas d'orage, débranchez le cordon d'alimentation de la prise.
- NE PAS placer ce produit sur le côté ou à l'envers lorsqu'il est utilisé ou stocké.
- NE PAS utiliser d'accessoire pour d'autres usages.
- Assurez-vous que l'appareil que vous connectez soit bien éteint avant de le connecter.
- NE PAS exposer le bloc d'alimentation au feu ou à des températures excessives. En cas d'exposition au feu ou à une température supérieure à 130°C, une explosion peut se produire.
- La durée de la recharge solaire dépend des conditions météorologiques. Placez votre panneau solaire à l'endroit où il recevra le plus de lumière directe du soleil possible.
- NE PAS placer le bloc d'alimentation sur le sol ou bien à une haute de moins de 457 mm (18 pouces) au-dessus du sol lors d'une utilisation dans un atelier de réparation.

DANGER : Cet appareil est destiné à une utilisation intérieure uniquement (exemple : camping-car/tente/cabine hors réseau/...). N'utilisez en aucun cas ce produit en extérieur (par exemple : endroit exposé à la pluie ou à la neige, utilisation dans des environnements humides, au bord de la mer ou d'un cours d'eau).

INSTRUCTIONS DE DÉPLACEMENT ET DE STOCKAGE

- NE PAS déplacer ce produit s'il est en cours de charge ou d'utilisation.
- NE PAS jeter ce produit avec les ordures ménagères.
- NE PAS placer ce produit près du feu ou dans le feu et NE PAS l'exposer à la chaleur. NE PAS exposer directement à la lumière du soleil.
- NE PAS stocker ce produit dans une salle de bain ou dans un endroit exposé à la pluie ou à l'humidité.
- NE PAS démonter le bloc d'alimentation, apportez-le à un technicien agréé en cas d'entretien ou de réparation nécessaire. Il y a un risque de choc électrique ou d'incendie en cas de remontage incorrect.
- NE PAS stocker ce produit dans un endroit à la température élevée.

INSTRUCTIONS D'ENTRETIEN POUR L'UTILISATEUR

Lorsque vous utilisez ce produit pour la première fois, veuillez charger complètement ce produit avant de l'utiliser. Si ce produit est stocké pendant une longue période de temps (3 mois à 6 mois) alors que la batterie est vide, ses performances vont se détériorer et ce produit risque même d'être impossible à recharger.

REMARQUE : Cet équipement a été testé et déclaré conforme aux limites concernant les appareils numériques de classe B, conformément à la partie 15 du règlement de la FCC. Ces limites sont conçues pour offrir une protection raisonnable contre les interférences dangereuses dans le cadre d'une installation résidentielle. Cet équipement génère, utilise et émet des ondes radios qui peuvent, si cet équipement n'est pas installé et utilisé conformément aux instructions, perturber les communications radios. Toutefois, il n'y a aucune garantie qu'aucune interférence ne se produise lors d'une installation particulière. Si cet équipement trouble la réception de la radio ou de la télévision, ce qui peut être déterminé en éteignant et en allumant cet équipement, l'utilisateur est encouragé à tenter de corriger ces interférences en essayant une ou plusieurs des mesures suivantes :

-- Réorientez ou déplacez l'antenne de réception.
-- Éloignez l'équipement du récepteur.
-- Connectez l'équipement à une prise d'un autre circuit que celui auquel le récepteur est connecté.
-- Consultez le revendeur ou bien demandez de l'aide à un technicien de radio/télévision expérimenté.

MODIFICATION: Tout changement ou modification non expressément approuvé par le titulaire de cet appareil pourrait annuler l'autorisation de l'utilisateur à utiliser l'appareil.

GARANTIE

Nous ne fournissons notre garantie qu'aux clients qui achètent sur le site officiel de Jackery, sur des plateformes tierces portant la marque Jackery, ou auprès de revendeurs autorisés locaux.

* La durée et les détails de la garantie peuvent varier en fonction des lois, réglementations et revendeurs autorisés locaux.

Garantie limitée

Jackery Inc. garantit à l'acheteur et consommateur d'origine que le produit de Jackery sera exempt de tout défaut de fabrication et de matériaux dans le cadre d'une utilisation normale pendant toute la durée de la période de garantie applicable identifiée dans la section « Période de garantie » ci-dessous, sous réserve des exceptions énoncées ci-dessous.

Cette déclaration de garantie énonce les obligations totales et exclusives de garantie de Jackery. Nous n'assumerons pas et nous n'autorisons personne à assumer pour nous toute autre responsabilité en lien avec la vente de nos produits.

Période de garantie

Garantie standard de 5 ans : La période de garantie standard du Jackery Explorer 5000 Plus est de 60 mois. Dans tous les cas, la période de garantie commence à compter de la date d'achat par l'acheteur et consommateur d'origine. La facture du premier achat du consommateur ou toute autre preuve documentaire raisonnable est nécessaire afin d'établir la date de début de la période de garantie.

Garantie prolongée de 2 ans : Des frais supplémentaires sont exigés pour la garantie prolongée.

Réparation ou remplacement

Jackery réparera ou remplacera (aux frais de Jackery) tout produit Jackery qui ne fonctionnera pas pendant la période de garantie applicable en raison d'un défaut de fabrication ou de matériau. Le produit réparé/remplacé assume la garantie restante de la date d'achat originale.

Limitée à l'acheteur et consommateur d'origine

La garantie d'un produit Jackery est limitée à l'acheteur et consommateur d'origine, elle ne peut pas être transférée à un autre propriétaire.

Exclusions

La garantie de Jackery ne s'applique pas à :

Une utilisation incorrecte, abusée, modifiée, aux dégâts provoqués par un accident ou toute autre utilisation qui n'est pas une utilisation normale de ce produit et autorisée par la documentation actuelle du produit de Jackery.

À une réparation tentée par quelqu'un d'autre qu'un établissement agréé.

Tout autre produit acheté par l'intermédiaire d'une vente aux enchères en ligne.

La garantie de Jackery ne s'applique pas aux cellules de la batterie, sauf si vous avez entièrement chargé les cellules de la batterie dans les sept jours suivant l'achat du produit et au moins une fois tous les 6 mois par la suite.

Droits d'interprétation

Jackery Inc. se réserve le droit d'interpréter de manière définitive la politique après-vente des clients ci-dessus.

Mode d'emploi de l'application Jackery

1. Pour télécharger l'application et se connecter

Méthode 1 : Recherchez « Jackery » dans Google Play ou dans l'App Store pour installer l'application. Une fois que c'est fait, vous pouvez vous inscrire et vous connecter.

Available on the App Store

GET IT ON Google Play

Méthode 2 : Scannez le code QR ci-dessous pour télécharger et installer l'application.

2. Pour ajouter un appareil

2.1 Cliquez sur le bouton ⊕ pour ajouter un appareil.

2.2 Maintenez enfoncé le bouton « POWER » sur l'appareil pour l'allumer. Les icônes Wi-Fi et Bluetooth clignotent sur l'appareil afin d'indiquer qu'il est entré dans le mode Configuration réseau. Cliquez sur le bouton «icône qui clignotante» et autorisez l'application à se connecter aux appareils alentour, puis ouvrez les autorisations Bluetooth.

2.1

2.2

Remarque : Si, une fois allumée, l'application n'est pas connectée à un appareil dans les 2 heures, le Wi-Fi et le Bluetooth de l'appareil seront automatiquement désactivés. Vous devrez maintenir les boutons « USB » et « AC » enfoncés pour réactiver le Wi-Fi et le Bluetooth.

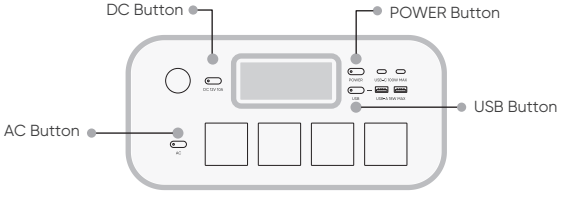

2.3. Une fois que vous avez appuyé sur l'icône de recherche d'appareils, l'appareil est automatiquement associé à l'application via le Bluetooth.

Remarque : Si le message «l'appareil a été associé» s'affiche pendant l'appairage, vous pouvez suivre l'une de ces deux étapes pour procéder à la connexion.

• Le propriétaire de l'appareil peut partager ce dernier avec d'autres utilisateurs dans l'application.

• Maintenez les boutons « POWER » et « USB » enfoncés pendant 3 secondes pour réinitialiser l'appareil et l'associer de nouveau.

2.4. Une fois l'appairage réalisé avec succès, vous devrez saisir le nom et le mot de passe du Wi-Fi pour que l'appareil se connecte automatiquement au réseau Wi-Fi.

Remarque : Veuillez choisir un réseau Wi-Fi 2,4 GHz. L'appareil ne prend pas en charge le réseau Wi-Fi 5 GHz.

2.5. Une fois l'appareil ajouté à la page d'accueil, l'icône Wi-Fi de l'appareil restera allumée.

2.3

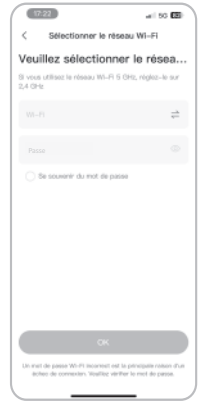

2.4

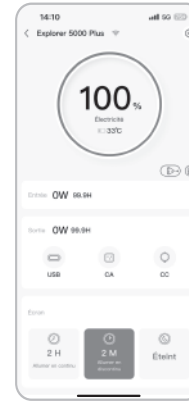

2.5

Les captures d'écran ci-dessus sont fournies à titre indicatif.

3. Pour dissocier l'appareil

Cliquez sur le bouton des paramètres en haut à droite de l'interface principale pour accéder à la page des paramètres. Cliquez sur le bouton de dissociation en bas de la page pour dissocier l'appareil.

4. Remarques

4.1. Pour activer le Wi-Fi et le Bluetooth :

• Le Wi-Fi et le Bluetooth sont automatiquement activés, une fois l'appareil allumé. Leurs icônes s'allument sur l'écran.

• Appuyez simultanément sur les boutons d'alimentation des sorties USB et CA jusqu'à ce que les icônes Wi-Fi et Bluetooth s'allument sur l'écran.

4.2. Pour désactiver le Wi-Fi et le Bluetooth :

• Appuyez simultanément sur les boutons d'alimentation des sorties USB et CA jusqu'à ce que les icônes Wi-Fi et Bluetooth s'éteignent de l'écran.

• Le Wi-Fi et le Bluetooth sont automatiquement désactivés si aucun appareil n'est connecté dans les 2 heures.

4.3. Pour réinitialiser le Wi-Fi et le Bluetooth :

• Maintenez les boutons « POWER » et «USB » enfoncés simultanément pendant 3 secondes pour réinitialiser le Wi-Fi et le Bluetooth aux paramètres d'usine et redémarrer le système. Le compte connecté dans l'application sera dissocié.

ES Español Modelo: JE-5000A

Felicidades por su nuevo Jackery Explorer 5000 Plus. Lea atentamente este manual antes de utilizar el producto, en particular las precauciones pertinentes para garantizar un uso correcto. Guarde este manual en un lugar accesible para consultarlo con frecuencia.
En cumplimiento de las leyes y reglamentos, el derecho de interpretación final de este documento y de todos los documentos relacionados con este producto corresponde a la Empresa.
Tenga en cuenta que no se realizarán más notificaciones en caso de actualización, revisión o finalización.

ESPECIFICACIONES

INFORMACIÓN GENERAL

Nombre del producto	Jackery Explorer 5000 Plus
N° de modelo	JE-5000A
Capacidad	45Ah/112V CC (5040Wh)
Química de celda	LiFePO4
Peso	Alrededor de 134,5 lbs/61 kg
Dimensiones	16,5×15,5×25 pulgadas / 41,8×39,5×63,5 cm
Ciclo de vida	4000 ciclos al 70%+ capacidad
SAI	SAI de respaldo: ＜20ms SAI en línea: 0ms
Topología de inversor	No aislada
Factor de potencia	≥0,98
Unidad entera	Tipo 1

PUERTOS DE ALIMENTACIÓN

Entrada de CA en Modo de Carga	120V~60Hz, 15A Máx.
Entrada/Salida de CA en Modo de Derivación	120V~60Hz, 12A Máx. 240V~60Hz, 16,7A Máx.
1 x Puerto de Expansión de CA (Entrada)	240V~60Hz, 16,7A Máx.
Entrada de CC	
1 x Puerto de Expansión de CC (Entrada)	80,5V-126V⎓98A Máx.
Alta tensión FV	135V-450V⎓15A Máx.
Baja tensión FV	2 x Puertos CC 8mm; 16V-60V⎓10,5A Máx., Doble a 21A/1200W Máx. 11V-16V (Tensión de servicio)⎓8A Máx., Doble a 8A Máx.

PUERTOS DE SALIDA

Salida de CA (NEMA L14-30R/14-50)	120V/240V~60Hz, 30A, 7200W Máx.
Entrada/Salida de CA del Modo de derivación	120V, 12A Máx. 240V, 16,7A Máx.
4 × Salida de CA	120V, 20A, 2400W
Salida de CA Totall	7200W Máx., 14400W Transitoria
2 × Salida USB-C	100W Máx., 5V⎓3A, 9V⎓3A, 12V⎓3A, 15V⎓3A, 20V⎓5A
2 × Salida USB-A	18W Máx., 5-6V⎓3A, 6-9V⎓2A, 9-12V⎓1,5A
Puerto para encendedor de cigarrillos	12V⎓10A
1 × Puerto de Expansión de CA (Salida)	240V~60Hz, 30A, 7200W
1 × Puerto de Expansión de CC (Salida)	80,5V-126V⎓41A Máx.

TEMPERATURA AMBIENTAL DE FUNCIONAMIENTO

Temperatura de carga	0°C~45°C (32°F~113°F)
Temperatura de descarga	-15°C~45°C (5°F~113°F)
	-15°C~-10°C (5°F~14°F) Potencia de salida: 3600 W

RIESGO DE INGESTA: Este producto contiene una batería de botón o de moneda.

※ USB Tipo-C® y USB-C® son marcas registradas del Foro de Implementadores USB.

LISTA DE PAQUETES

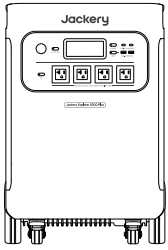

Jackery Explorer 5000 Plus

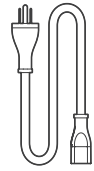

Cable de carga de CA

Llave MC4

Manual de usuario

FAMILIARÍCESE CON EL EQUIPO

Aspecto del producto

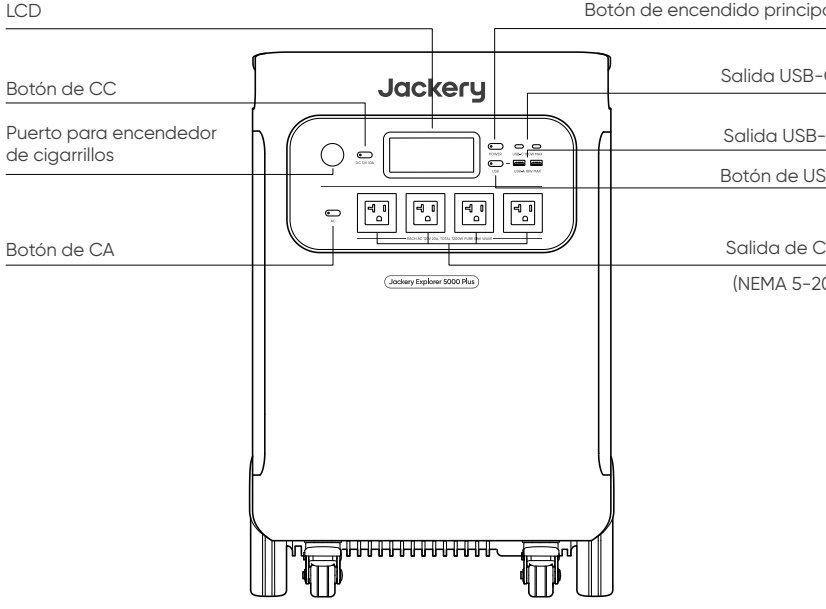

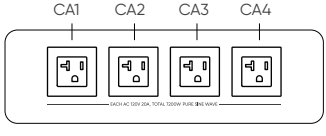

Salida (CA1+CA2): 120V, 30A, 3600W Máx., 7200W Transitoria

Salida (CA3+CA4): 120V, 30A, 3600W Máx., 7200W Transitoria

Manija

Puerto de expansión de CA
(conectar al Smart Transfer Switch)

Puerto de salida de CA NEMA L14-30R
(120V/240V)

Puerto de salida de CA NEMA 14-50
(120V/240V)

Salida de CA
Botón de reinicio

Freno de ruedas

Ruedas

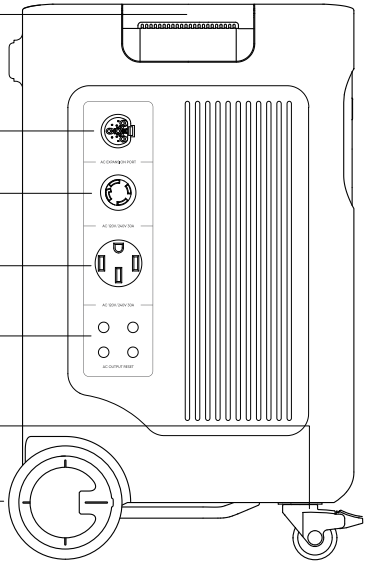

Manija retráctil
(pulse el botón de la manija retráctil y tire para extenderla)

Interruptor alta tensión FV
(Activa/desactiva el interruptor para activar/desactivar la carga solar alta tensión FV)

Alimentación de alta tensión FV (MC4)

Alimentación de baja tensión FV (8020)

Alimentación de CA

Puerto de expansión de CC
Terminal A
(conecte al paquete de batería)

Asa inferior

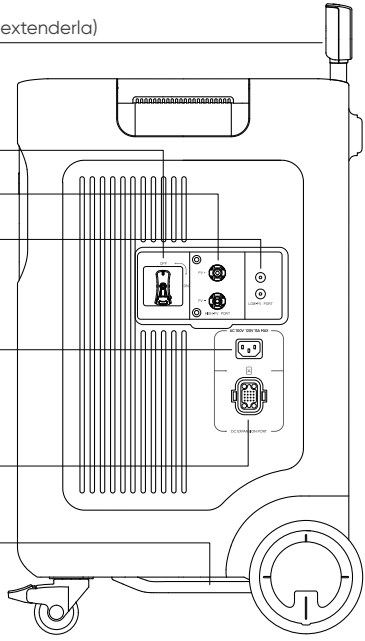

PANTALLA LCD

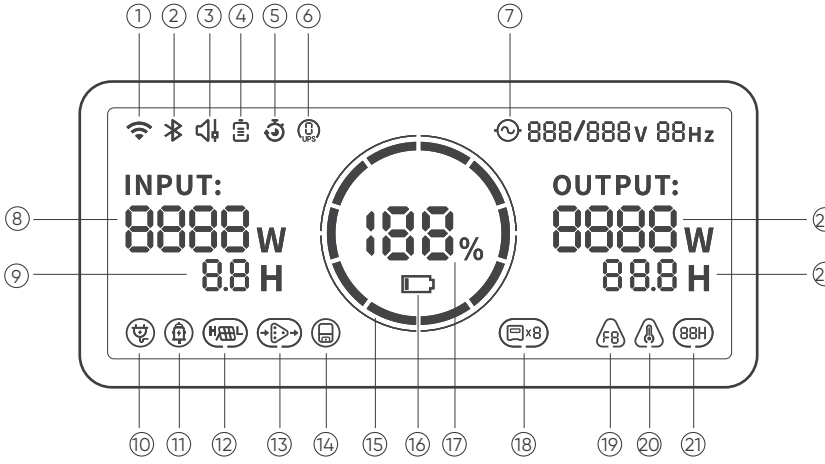

①	Wi-Fi	②	Bluetooth	③	Modo de carga silenciosa
④	Modo de ahorro de batería	⑤	Indicador de programa de carga y descarga	⑥	SAI en línea
⑦	Indicador de alimentación de CA (onda sinusoidal pura)	⑧	Potencia de alimentación	⑨	Tiempo de carga restante
⑩	Indicador de carga de red de CA	⑪	Indicador de carga de coche	⑫	Indicador de alimentación de alta tensión FV/ baja tensión FV
⑬	Indicador de expansión de CA	⑭	Indicador del Smart Transfer Switch	⑮	Indicador de carga de batería
⑯	Indicador de batería baja	⑰	Porcentaje de batería restante	⑱	Indicador de paquete de baterías y número de baterías conectadas
⑲	Código de fallo	⑳	Indicador de alta temperatura/baja temperatura	㉑	Modo de ahorro de energía
㉒	Potencia de salida	㉓	Tiempo de descarga restante		

Personalice el tiempo de carga y descarga de Jackery Explorer 5000 Plus (configúrelo en la Aplicación Jackery).

Se muestra este icono cuando la red eléctrica está cargando la estación eléctrica a través del Smart Transfer Switch.

Este icono aparece cuando hay entrada de alta tensión FV.

Este icono aparece cuando el producto está conectado correctamente al Smart Transfer Switch.

Indicador de carga de batería

Cuando el producto se está cargando, el círculo naranja alrededor del porcentaje de la batería se iluminará en secuencia. Al cargar otros dispositivos, el círculo naranja permanecerá encendido.

Indicador de batería baja

Cuando la batería está a menos del 20%, el Indicador de Batería Baja permanecerá activado. Cuando sea menor al 5%, el Indicador de Batería Baja parpadeará. Cuando se esté cargando, este Indicador estará apagado.

Indicador de alta temperatura

Si aparece en la pantalla, no se preocupe, la batería se restablecerá automáticamente después de enfriarse.

Modo de carga silenciosa

Cuando se activa el Modo de Carga Silenciosa, la potencia de carga se reduce, la velocidad de carga disminuye y el ruido durante la carga se reduce significativamente (active/desactive esta función en la aplicación Jackery).

Este icono solo aparece cuando se cambia a SAI en línea (0 ms).

Este icono aparece cuando el producto está conectado al Smart Transfer Switch para alimentar su hogar.

Este icono aparece cuando hay entrada de baja tensión FV.

Este icono aparece cuando el producto está conectado al Jackery Battery Pack 5000 Plus y también se muestra el número de paquetes de baterías conectados.

Código de fallo

Para responder rápidamente a la retroalimentación, hemos establecido códigos de fallo comunes F0-FE en el sistema: Si aparece el código F8, retire la carga o desconecte el enchufe de carga, el producto puede recuperarse por sí mismo, si no, póngase en contacto con el servicio postventa; Si aparece el código F9, retire la carga y el producto puede recuperarse por sí mismo, si no, póngase en contacto con el servicio postventa. Si aparece cualquier otro código, póngase en contacto con nuestro servicio postventa.

Indicador de baja temperatura

Si aparece en la pantalla, no se preocupe. Se restablecerá automáticamente cuando se restablezca la temperatura ambiente.

Modo de ahorro de batería

Cuando se activa el Modo de Ahorro de Batería, se reduce la capacidad disponible de la batería del producto, lo que prolonga la vida útil de las celdas de la batería (active/desactive esta función en la aplicación Jackery).

Modo de ahorro de energía

Para evitar que se olvide de apagar la salida, lo que provoca un consumo de batería, el producto activa por defecto el Modo de Ahorro de Energía. Esto se produce cuando no hay ningún dispositivo conectado o el dispositivo conectado es menor o igual a un cierto valor (Consulte la tabla siguiente para más detalles), el dispositivo apagará automáticamente todas las salidas después de 12 horas.

Salida	Potencia de salida	Predeterminados
Salida de CA	≤25W	Todas las salidas se apagan automáticamente después de 12 horas
Salida de USB	≤2W	
Salida de coche	≤2W	

Para desactivar el Modo de Ahorro de Energía

Mantenga pulsado el Botón de CA y el Botón de Encendido Principal hasta que desaparezca el icono del Modo de Ahorro de Energía. En el Modo Sin Ahorro de Energía, recuerde apagar los productos para evitar el consumo de la batería.

Para activar el Modo de Ahorro de Energía

Mantenga pulsado el Botón de CA y el Botón de Encendido Principal hasta que el icono del Modo de Ahorro de Energía se active en la pantalla.

FUNCIONES BÁSICAS

Encendido/Apagado

Pulse el "Botón de Encendido Principal", se encenderá el indicador de funcionamiento y se iluminará la pantalla LCD. Si necesita desconectar la alimentación principal, mantenga pulsado el "Botón de Encendido Principal" hasta que se apague el indicador de funcionamiento. El tiempo de espera predeterminado de este producto es de 2 horas. (el producto se apagará automáticamente después de 2 horas sin cargar o descargar) El tiempo de apagado automático se puede configurar en la Aplicación de Jackery.

*En el modo de Ahorro de Energía, encienda la salida de CC o la salida de CA, o se apagará automáticamente después de 12 horas si no hay ninguna alimentación de carga o salida de descarga.

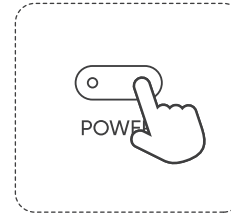

Encendido/apagado de la salida de CA

Asegúrese de que el botón de encendido principal esté encendido. Pulse el botón AC para encender las salidas AC y alimentar sus dispositivos. Vuelve a pulsar el botón AC para apagar la salida AC.

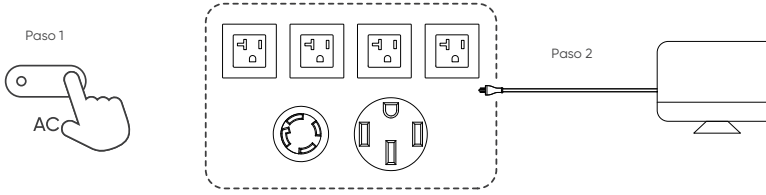

Encendido/Apagado de la salida USB

Asegúrese de que el botón de encendido principal esté encendido. Pulse el botón USB para encender las salidas USB y alimentar sus dispositivos. Vuelve a pulsar el botón USB para apagar la salida USB.

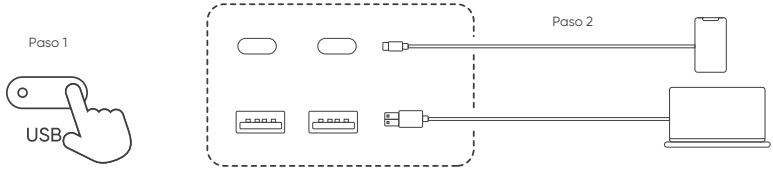

Encendido/Apagado de la salida CC

Asegúrese de que el botón de encendido principal esté encendido. Pulse el botón de CC para encender la salida del Cargador del Coche y alimentar su dispositivo. Vuelve a pulsar el botón de CC para apagar la salida del Cargador del Coche.

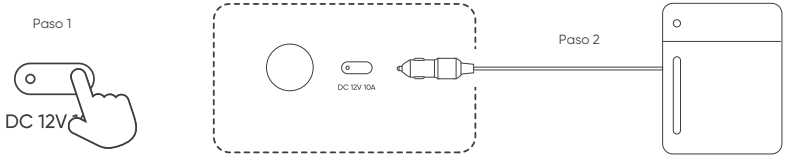

Pantalla LCD

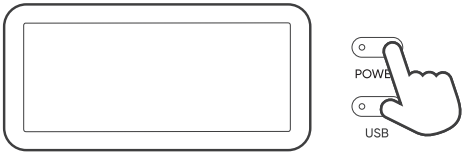

Pantalla LCD	Encendido	Pulse el Botón de Encendido Principal o cuando haya una alimentación de carga.
	Apagado	Pulse el Botón de Encendido Principal.
	LCD está apagada automáticamente	Si no hay ninguna operación en 2 minutos, el producto entrará en estado de reposo.
El modo de pantalla siempre encendida (en estado de carga o descarga)	Encendido	Una vez que se encienda la pantalla, pulse dos veces el Botón de Encendido Principal.
	Apagado	Cuando el Modo de Pantalla Siempre Encendida esté activado, pulse el Botón de Encendido Principal.
	El modo de pantalla siempre encendida se apaga automáticamente	Durante el Modo de Pantalla Siempre Encendida, la pantalla se apaga automáticamente después de 2 horas sin cargarse ni descargarse.

SAI

Un sistema de alimentación ininterrumpida (SAI) es un tipo de sistema de alimentación continua que suministra electricidad de respaldo de forma automática a una carga cuando la red eléctrica no funciona.
Jackery Explorer 5000 Plus es compatible con SAI de respaldo y SAI en línea. Conecte el producto a una toma de corriente con el cable de carga de CA, luego pulse el botón de salida de CA y alimente sus dispositivos al mismo tiempo. La función SAI de reserva está activada de manera predeterminada. En el caso de una pérdida repentina de la red eléctrica, el dispositivo encenderá automáticamente sus dispositivos con la energía almacenada dentro de los 20 ms. Si necesita una conmutación de 0 ms, puede lograrlo de dos maneras: en primer lugar, habilite el SAI en línea en la aplicación Jackery; alternativamente, presione los botones CC y CA en el producto simultáneamente.
En el modo SAI en línea, solo funcionan los puertos de salida NEMA 5-20, compatibles con la conmutación a 0 ms, con una potencia de salida máxima de 3600 W.

*Las salidas NEMA L14-30R y NEMA 14-50 no pueden utilizarse en modo de Derivación cuando el producto está conectado a una toma de corriente con el cable de carga de CA.
*La configuración del sistema volverá al modo SAI de respaldo una vez que el producto se reinicie en modo SAI en línea.

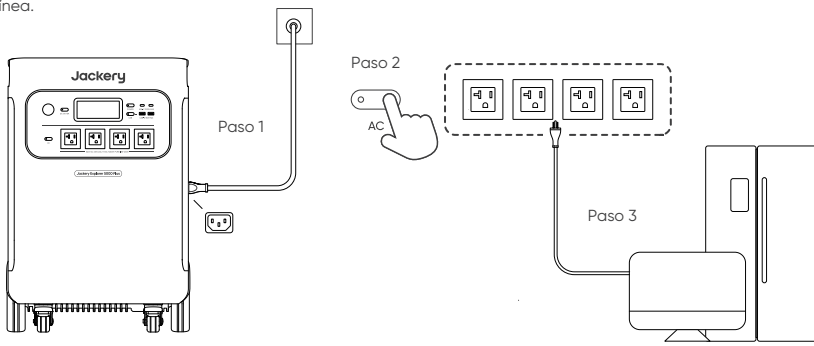

CONECTAR AL PAQUETE DE BATERÍAS (SE VENDE POR SEPARADO)

Este producto admite hasta 5 paquetes de baterías para cubrir la necesidad de una gran capacidad de energía.

Para más detalles sobre cómo usarlo, por favor consulte el manual de usuario del Jackery Battery Pack 5000 Plus.

*Antes de conectar el paquete de baterías al Jackery Explorer 5000 Plus, asegúrese de que ambos estén apagados.
*Asegúrese de que la distancia entre la unidad principal y la batería sea de al menos 200 mm.

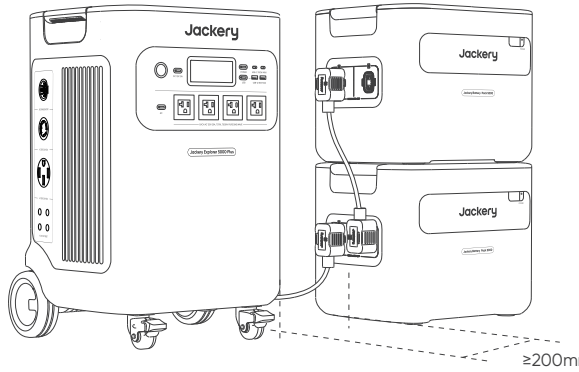

CONECTE AL SMART TRANSFER SWITCH JACKERY (SE VENDE POR SEPARADO)

Jackery Explorer 5000 Plus se puede conectar al Smart Transfer Switch Jackery para alimentar toda su casa. Para más detalles sobre cómo usarlo, por favor consulte el manual de usuario del Smart Transfer Switch Jackery.

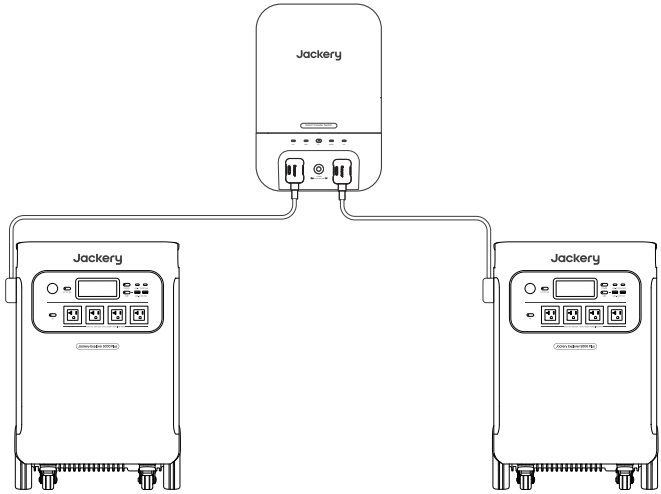

CARGA DE SU JACKERY EXPLORER 5000 PLUS

Cargue completamente el dispositivo antes de usarlo por primera vez.

Observación: 1. La temperatura de carga recomendada para el producto está entre 0 °C y 45 °C (32 °F y 113 °F), y la temperatura de descarga está entre -15 °C y 45 °C (5 °F y 113 °F). El funcionamiento del producto fuera de este rango de temperatura puede restringir sus capacidades de carga y descarga, o incluso hacer que no pueda cargarse o descargarse.

2. La potencia de carga y la capacidad de la batería del producto pueden variar en función de las fluctuaciones de temperatura.

*Cuando la temperatura ambiente está entre -15 °C y -10 °C (5 °F y 14 °F), la potencia máxima de salida disminuye a 3600 W.

Carga a través de una toma de corriente de red de CA

Conecte el cable de carga de CA al puerto de entrada de CA de la estación de alimentación y conéctelo a la toma de corriente.

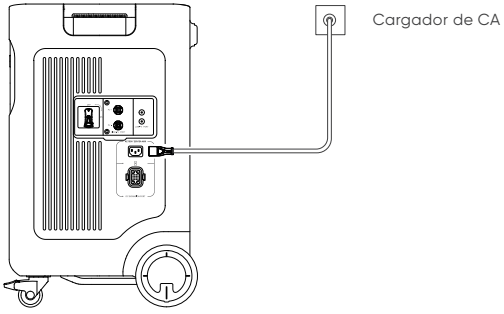

Carga a través del Smart Transfer Switch

Conecte su Smart Transfer Switch Jackery al producto para permitir la carga a través del Smart Transfer Switch Jackery.

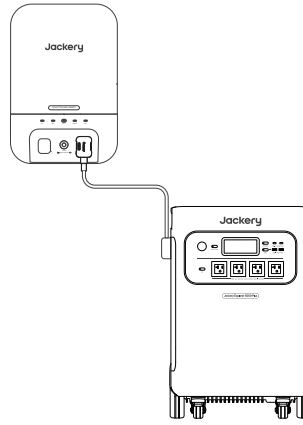

Carga a través de Paneles solares

Precaución

*Cuando conecte paneles solares en serie, asegúrese de que la tensión máxima de salida de todos los paneles esté entre 16V-60V para el puerto de entrada de baja tensión FV y 135V-450V para el puerto de entrada de alta tensión FV.

Conecte al puerto de alimentación de baja tensión FV

Rango de tensión de alimentación baja FV: 16V < alimentación solar total < 60V

El Jackery Explorer 5000 Plus tiene dos puertos de entrada de baja tensión FV, cada uno admite la conexión directa de un panel solar de 500W o tres paneles solares de 200W. Si un puerto de alimentación de baja tensión FV necesita conectar dos o más paneles solares simultáneamente, consulte la siguiente figura para cargar a través del conector del panel solar (se vende por separado, no se incluye por defecto).

*Cuando las dos entradas se utilizan al mismo tiempo, asegúrese de utilizar el mismo tipo de panel solar. Además, el número de paneles solares en las dos entradas debe ser el mismo para
evitar daños o problemas de carga del equipo debido a tensiones inconsistentes de los dos canales.

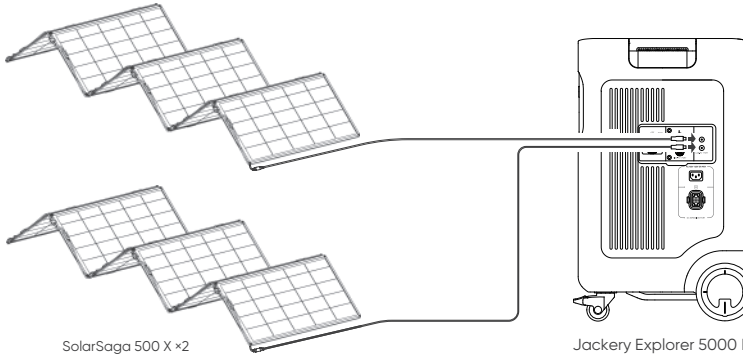

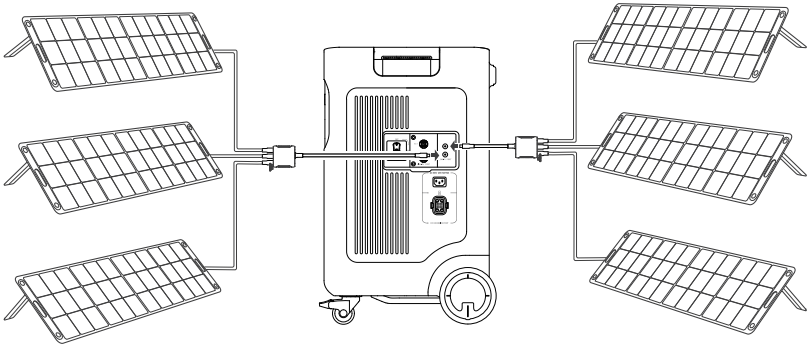

SolarSaga 200 × 3 Jackery Explorer 5000 Plus SolarSaga 200 × 3

Conecte al puerto de alimentación de alta tensión FV

Rango de tensión de alimentación alta FV: 135V < alimentación solar total < 450V

*Mantenha o interrutor de alta tensão desligado antes de ligar a entrada de alta tensão ou durante a manutenção.
*Antes de utilizar los puertos de alimentación de alta tensión FV, asegúrese de que el interruptor FV esté encendido.
*Asegúrese de que el interruptor de alto PV esté en la posición 'OFF ' o 'LOCK' antes de usar la llave MC4 provista para desmontar los conectores MC4.

Bloquear

Gire el interruptor de alto voltaje a la posición "LOCK" y presione el mecanismo de bloqueo.

Desbloquear

Suelte el mecanismo de bloqueo y el interruptor volverá a la posición "OFF".

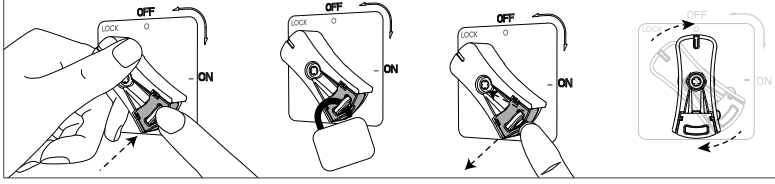

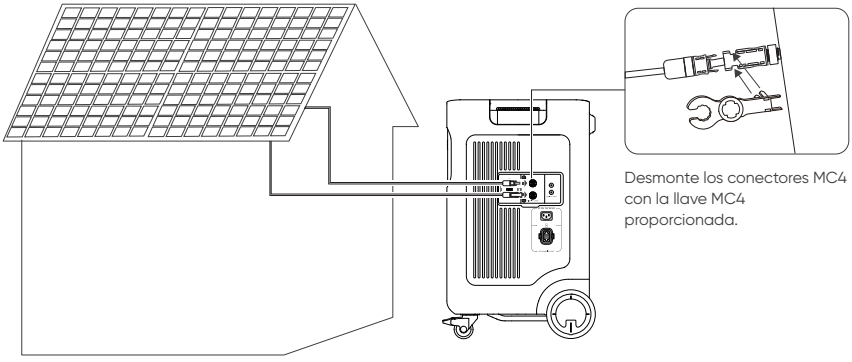

Desmonte los conectores MC4 con la llave MC4 proporcionada.

Alimentación de alta tensión FV + baja tensión FV

Rango de tensión de alimentación baja FV: 16V < alimentación solar total < 60V

Rango de tensión para alimentación de tensión FV alta: 135V < alimentación solar total < 450V

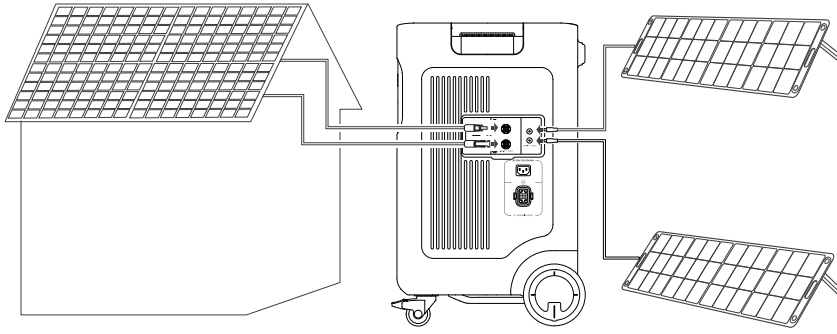

Carga desde el Coche

Este producto se puede cargar un cargador de auto de 12 V. Asegúrate de que el cargador de auto y el encendedor de cigarrillos del auto tengan una buena conexión.

* Inicia el vehículo antes de cargar tu estación de energía.

* Si el vehículo circula por carreteras llenas de altibajos, está prohibido utilizar el cargador del coche por si se quema debido a una mala conexión. La Compañía no será responsable de ninguna pérdida causada por un funcionamiento no estándar.

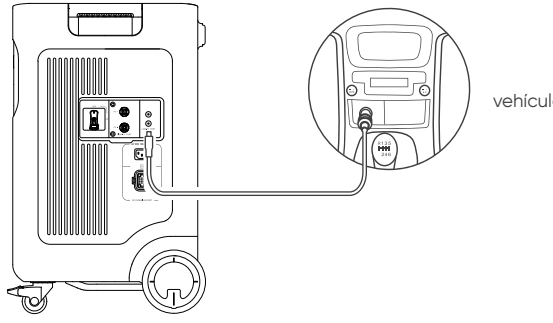

CONEXIÓN DE APLICACIÓN

Este producto soporta la conexión de la Aplicación Jackery para un control y funcionamiento inteligente. Los usuarios pueden descargar la Aplicación Jackery a través de App Store o Google Play. Para obtener más información, consulte el Manual de usuario de la Aplicación Jackery.

INSTRUCCIONES RELATIVAS AL RIESGO DE INCENDIO, DESCARGA ELÉCTRICA O LESIONES PERSONALES

INSTRUCCIONES DE SEGURIDAD IMPORTANTES

ADVERTENCIA - Al utilizar este producto, deben seguirse siempre las precauciones básicas. Entre ellas, se incluyen:

a) Leer todas las instrucciones antes de utilizar el producto.

b) Para reducir el riesgo de lesiones, es necesaria una estrecha supervisión cuando el producto se utiliza cerca de niños.

c) No introducir los dedos ni las manos en el producto.

d) El uso de un accesorio no recomendado ni vendido por el fabricante del generador puede dar lugar a un riesgo de incendio, descarga eléctrica o lesiones a las personas.

e) Para reducir el riesgo de daños en el cable y el enchufe eléctricos, tire del enchufe en lugar del cable cuando desconecte el generador.

f) No utilice baterías o aparatos dañados o modificados. Las baterías dañadas o modificadas pueden tener un comportamiento impredecible que provoque fuego, explosión o riesgo de lesiones.

g) No utilice el generador con un cable o con un enchufe dañado,ni con un cable de salida dañado.

h) No desmonte el generador; llévelo a un técnico de servicio calificado cuando requiera servicio o reparación. Un montaje incorrecto puede provocar un riesgo de incendio o una descarga eléctrica.

i) Para reducir el riesgo de descarga eléctrica, desenchufe la fuente de alimentación de la toma de corriente antes de realizar cualquier tarea de mantenimiento.

j) Cuando cargue la batería interna, trabaje en un área bien ventilada y no restrinja la ventilación de ninguna manera.

k) En condiciones abusivas, puede salir líquido de la batería; evite el contacto. Si se llega a un contacto de forma accidental, enjuague con agua. Si el líquido entra en contacto con los ojos, busque además ayuda médica. El líquido expulsado desde la batería puede causar irritación o quemaduras.

l) No exponga la unidad de alimentación al fuego ni a temperaturas excesivas. La exposición al fuego o temperaturas superiores a 130°C (265°F) puede provocar una explosión.

m) Encargue el mantenimiento a un técnico cualificado que utilice únicamente piezas de repuesto idénticas. Esto garantizará que se mantenga la seguridad del producto.

GUARDE ESTAS INSTRUCCIONES INSTRUCCIONES DE USO

- Utilice y almacene la unidad únicamente en un entorno limpio y seco. NO utilizar ni almacenar en ambientes polvorientos y húmedos.
- Compruebe la unidad antes de cada uso. NO utilice la unidad si está dañada o rota.
- Si se observa óxido, olores peculiares, sobrecalentamiento u otras circunstancias anormales, deje de utilizar la unidad de inmediato y póngase en contacto con el distribuidor o con nuestro centro de atención al cliente.
- Asegúrese de que la unidad está bien sujeta cuando la transporte en un vehículo a motor.
- Solo cargar el Jackery Explorer 5000 Plus dentro de una temperatura ambiente 0°C~45°C (32°F~113°F), la temperatura de descarga es -15°C~45 °C (5°F~113°F) y la temperatura de almacenamiento es de 1 año: 0°C~25°C (32°F~77°F).
- Desconecte inmediatamente el aparato si se ha caído accidentalmente, se ha dejado caer o ha estado expuesto a vibraciones.
- NO utilice la unidad si el cable de alimentación está dañado o roto.
- Mantenga el aparato fuera del alcance de los niños. NO permita que los niños utilicen la fuente de alimentación. Mantener este producto fuera del alcance de los animales domésticos.
- NO utilice la unidad en una zona o entorno con altas temperaturas.

- Si el líquido del interior de la unidad entra en contacto con la piel o la ropa, lave las zonas afectadas con agua del grifo.
- En caso de tormenta, desenchufe el cable de alimentación de la toma de corriente.
- NO coloque la unidad de lado o boca abajo mientras esté en uso o almacenada.
- NO utilice accesorios para otros usos.
- Asegúrese de que el dispositivo que va a conectar está apagado antes de conectarlo.
- NO exponga la unidad de alimentación al fuego o a temperaturas excesivas. La exposición al fuego o a temperaturas superiores a 130 °C puede provocar una explosión.
- Los tiempos de carga solar dependen de las condiciones meteorológicas. Coloque su panel solar donde reciba la mayor cantidad posible de luz solar directa.
- NO coloque la unidad de alimentación en el suelo o a una altura inferior a 457 mm (18 pulgadas) por encima del suelo, ya sea durante su uso o en un centro de reparaciones.

PELIGRO: Este aparato es para uso exclusivo en interiores (por ejemplo, en vehículos recreativos, tiendas de campaña, cabañas aisladas, etc.). No utilizar en exteriores bajo ninguna circunstancia (por ejemplo, donde esté expuesto a la lluvia o la nieve o en entornos húmedos junto al mar o cursos de agua).

INSTRUCCIONES DE MUDANZA Y ALMACENAMIENTO

- NO mueva la unidad si se está recargando o utilizando.
- NO deseche la unidad junto con la basura doméstica.
- NO coloque la unidad cerca de fuego ni la exponga al calor. Mantener alejado de la luz solar directa.
- NO guarde la unidad en un cuarto de baño o en una zona expuesta a la lluvia o la humedad.
- No desmonte el generador; llévelo a un técnico de servicio calificado cuando requiera servicio o reparación. Un montaje incorrecto puede provocar un riesgo de incendio o una descarga eléctrica.
- NO guarde la unidad en una zona o ambiente con altas temperaturas.

INSTRUCCIONES DE MANTENIMIENTO PARA EL USUARIO

Cuando lo utilice por primera vez, cargue completamente el dispositivo antes de usarlo. Si se almacena durante un largo periodo de tiempo (3 - 6 meses) sin batería, su rendimiento se deteriorará e incluso puede llegar a ser inutilizable.

Nota: Este aparato ha sido probado y cumple con los límites para un dispositivo digital de Clase B, de acuerdo con el Apartado 15 de las Reglas de la FCC. Estos límites están diseñados para proporcionar una protección razonable contra interferencias perjudiciales en una instalación residencial. Este aparato genera, usa y puede irradiar energía de radiofrecuencia y, si no se instala y utiliza de acuerdo con las instrucciones, puede causar interferencias perjudiciales en las comunicaciones por radio. Sin embargo, no hay garantía de que no se produzcan interferencias en una instalación concreta. Si este aparato causa interferencias dañinas en la recepción de radio o televisión, lo cual puede determinarse encendiendo y apagando el equipo, se recomienda al usuario que intente corregir la interferencia mediante una o varias de las siguientes medidas:

-- Reorientar o reubicar la antena receptora.

-- Aumentar la separación entre el equipo y el receptor.

-- Conecte el aparato a una toma de corriente en un circuito diferente al que está conectado el receptor.

-- Consulte con el distribuidor o con un técnico de radio o TV experimentado para recibir ayuda.

MODIFICACIÓN: Cualquier cambio o modificación no aprobado expresamente por el cesionario de este dispositivo podría anular la autoridad del usuario para utilizar el dispositivo.

GARANTÍA

Solo ofrecemos nuestra garantía a los clientes que compren en el sitio web oficial de Jackery, plataformas de terceros con la marca Jackery o distribuidores autorizados locales.

* El período y los detalles de la garantía pueden variar según las leyes locales, regulaciones y distribuidores autorizados.

Garantía limitada

Jackery Inc. garantiza al consumidor original que el producto Jackery estará libre de defectos relativos al acabado y a los materiales en condiciones normales de uso por parte del consumidor durante el período de garantía aplicable identificado en la sección "Período de garantía" que figura a continuación, sujeto a las exclusiones que se establecen a continuación.

Esta declaración de garantía establece la obligación de garantía total y exclusiva de Jackery. No asumiremos ni autorizaremos que ninguna persona asuma por nosotros ninguna otra responsabilidad en relación con la venta de nuestros productos.

Período de garantía

5 Años de garantía estándar: El periodo de garantía estándar de Jackery Explorer 5000 Plus es de 60 meses. En cada caso, el período de garantía se mide a partir de la fecha de compra por parte del comprador consumidor original. Para establecer la fecha de inicio del período de garantía, se necesita el recibo de venta de la primera compra del consumidor u otra prueba documental razonable.

Ampliación de garantía de 2 años: Se requiere una tarifa adicional para la garantía extendida.

Reparación o reemplazo

Jackery reparará o reemplazará (a cargo de Jackery) cualquier producto Jackery que no funcione durante el período de garantía aplicable debido a un defecto de mano de obra o material. El producto reparado/reemplazado asume la garantía restante de la fecha de compra original.

Limitado al comprador consumidor original

La garantía del producto de Jackery se limita al consumidor original y no es transferible a ningún propietario posterior.

Exclusions

La garantía de Jackery no se aplica a:

Mal uso, abuso, modificación, daño por accidente, o uso para cualquier cosa que no sea el uso normal del consumidor según lo autorizado en los folletos actuales del producto de Jackery.

Intento de reparación por cualquier persona que no sea un centro autorizado.

Cualquier producto adquirido a través de una casa de subastas en línea.

La garantía de Jackery no se aplica a la célula de la batería a menos que usted la cargue completamente en los siete días siguientes a la compra del producto y, a partir de entonces, al menos una vez cada 6 meses.

Derechos de interpretación

Jackery Inc. se reserva el derecho a la interpretación final de la política posventa de los clientes anterior.

Manual del usuario de la aplicación de Jackery

1. Para descargar la aplicación e iniciar sesión

podrá registrarte e iniciar sesión.
Método 1: Busca "Jackery" en Google Play o App Store para instalar la aplicación. Después,

Available on the App Store

GET IT ON Google Play

Método 2: Escanea el siguiente código QR para descargar e instalar la aplicación.

2. Añadir un dispositivo

2.1 Haga clic en el botón Añadir dispositivo ⊕ ;

2.2 Mantenga pulsado el botón de "encendido" del dispositivo para encenderlo. Los iconos del wifi y del Bluetooth del dispositivo parpadearán para indicar que el dispositivo ha entrado en el modo de configuración de red. A continuación, pulse el botón "icono parpadeante" y permita que la aplicación se conecte a los dispositivos cercanos y abra los permisos de Bluetooth;

2.1

2.2

Observaciones: Después de encenderse, si la APP no se conecta en 2 horas, el dispositivo apagará automáticamente el Wi-Fi y el Bluetooth. A continuación, es necesario mantener pulsado el "Botón USB" y el "Botón AC" para volver a activar el Wi-Fi y Bluetooth.

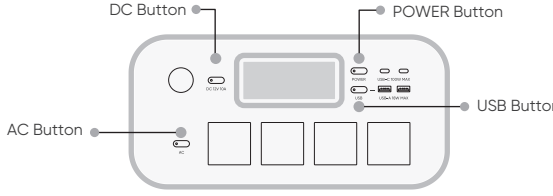

2.3 Tras hacer clic en el icono del dispositivo buscado, la aplicación conecta automáticamente el dispositivo a través de Bluetooth.

Observaciones: Si durante el proceso de vinculación se indica que "el dispositivo ha sido vinculado", se pueden utilizar las dos formas siguientes para la conexión:

• El propietario del dispositivo lo compartirá con otros usuarios a través de la App.

• Mantenga pulsados el "Botón POWER" y el "BotónUSB" durante 3 segundos para reiniciar el dispositivo y, a continuación, vuelva a vincularlo.

2.4 Una vez que el dispositivo se haya conectado correctamente, es necesario introducir el nombre y la contraseña de la red Wi-Fi a la que se conectará el dispositivo. Una vez introducidos, el dispositivo se conectará automáticamente a la red Wi-Fi;

2.5 Una vez que el dispositivo se haya añadido correctamente en la página de inicio del dispositivo, el icono Wi-Fi del dispositivo estará siempre encendido;

Observaciones: Selecciona una red Wi-Fi en la banda de 2,4 GHz. El dispositivo no admite una red Wi-Fi en la banda de 5 GHz.

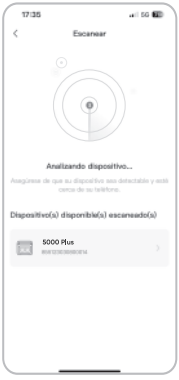

2.3

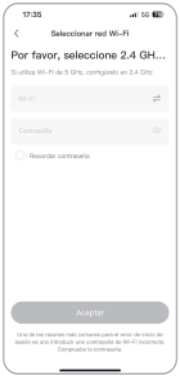

2.4

2.5

Las capturas de pantalla anteriores sirven solo de referencia.

3. Desvincular el dispositivo

Haga clic en el botón «Configuración» situado en la esquina superior derecha de la interfaz principal del dispositivo para entrar en la página de configuración. Después, haga clic en el botón «Desvincular» situado en la parte inferior de la página para desvincular el dispositivo.

4. Notas

4.1 Para activar Wi-Fi y Bluetooth:

• El wifi y el Bluetooth se encienden automáticamente al encender el dispositivo y se iluminan los iconos de wifi y Bluetooth de la pantalla;

• Pulse el botón de alimentación de salida USB y el botón de alimentación de salida CA al mismo tiempo hasta que se enciendan los iconos de wifi y Bluetooth en la pantalla;

4.2 Para desactivar Wi-Fi y Bluetooth:

• Pulse el botón de alimentación de salida USB y el botón de alimentación de salida CA al mismo tiempo hasta que se apaguen los iconos de wifi y Bluetooth en la pantalla;

• El Wi-Fi y el Bluetooth se apagarán automáticamente si se conecta ningún dispositivo en 2 horas;

4.3 Para restablecer Wi-Fi y Bluetooth:

• Pulsa el botón POWER y el botón USB al mismo tiempo durante 3 segundos para restablecer los ajustes de fábrica de Wi-Fi y Bluetooth y reiniciar el sistema. Se desvinculará la cuenta de la aplicación conectada.

Parabéns pela aquisição do seu novo Jackery Explorer 5000 Plus. Leia atentamente este manual antes do uso do produto, especialmente as recomendações pertinentes, de forma a garantir o uso adequado. Mantenha este manual em um local acessível para que esteja disponível para consulta frequente.
Em conformidade com as leis e os regulamentos, o direito à interpretação final deste documento e de todos os documentos relacionados a este produto pertence à Empresa.
Perceba que não será fornecida nenhuma notificação em caso de atualização, revisão ou rescisão.

ESPECIFICAÇÕES

INFORMAÇÕES GERAIS

Nome do produto	Jackery Explorer 5000 Plus
N° do Modelo	JE-5000 A
Capacidade	45 Ah/112 V CC (5040 Wh)
Composição química das células	LiFePO4
Peso	Cerca de 134,5 lbs/61 kg
Dimensões	16,5 x 15,5 x 25 pol./ 41,8 x 39,5 x 63,5 cm
Vida útil do ciclo	4000 ciclos a 70%+ de capacidade
Nobreak	Nobreak de reserva: ＜20 ms Nobreak On-line: 0 ms
Topologia do inversor	Não-isolado
Fator de potência	≥0,98
Unidade inteira	Tipo 1

PORTAS DE ENTRADA

Entrada CA do modo de carregamento	120 V ~ 60 Hz, 15 A Máx.
Entrada/Saída CA do modo de bypass	120 V ~ 60 Hz, 12 A Máx. 240 V ~ 60 Hz, 16,7 A Máx.
1 x Porta de expansão CA (Entrada)	240 V ~ 60 Hz, 16,7 A Máx.
Entrada CC	
1 x Porta de expansão CC (Entrada)	80,5 V - 126 V⎓98 A Máx.
FV-alto	135 V-450 V⎓15 A Máx.
FV-baixo	2 x Portas CC 8 mm; 16 V - 60 V⎓10,5 A Máx., Duplo até 21 A/1200 W Máx. 11 V - 16 V (tensão de trabalho)⎓8 A Máx., Duplo até 8 A Máx.

PORTAS DE SAÍDA

Saída CA (NEMA L14-30R/14-50)	120 V/240 V ~ 60 Hz, 30 A, 7200 W Máx.
Entrada/Saída CA do modo de bypass	120 V, 12 A Máx. 240 V, 16,7 A Máx.
4 × Saída CA	120 V, 20 A, 2400 W
Saída total CA	7200 W Máx., 14400 W Sobretensão
2 × Saída USB-C	100 W Máx., 5 V⎓3 A, 9 V⎓3 A, 12 V⎓3 A, 15 V⎓3 A, 20 V⎓5 A
2 × Saída USB-A	18 W Máx., 5-6 V⎓3 A, 6-9 V⎓2 A, 9-12 V⎓1,5 A
Porta para o acendedor de cigarro	12 V⎓10 A
1 × Porta de expansão CA (Saída)	240 V ~ 60 Hz, 30 A, 7200 W
1 × Porta de expansão CC (Saída)	80,5 V - 126 V⎓41 A Máx.

TEMPERATURA DE OPERAÇÃO AMBIENTE

Temperatura de carga	0 °C ~ 45 °C (32 °F ~ 113 °F)
Temperatura de descarga	-15 °C ~ 45 °C (5 °F ~ 113 °F) -15 °C ~ -10 °C (5 °F ~ 14 °F) Potência de saída: 3600 W

RISCO DE INGESTÃO: Este produto contém uma bateria do tipo botão ou moeda.

※ USB Tipo-C® e USB-C® são marcas registradas pertencentes ao USB Implementers Forum.

LISTA DO PACOTE

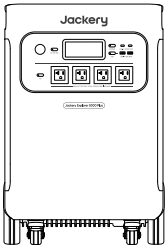

Jackery Explorer 5000 Plus

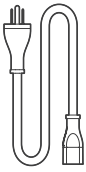

Cabo de carregamento CA

Chave MC4

Manual do usuário

CONHEÇA SEU EQUIPAMENTO

Aparência do produto

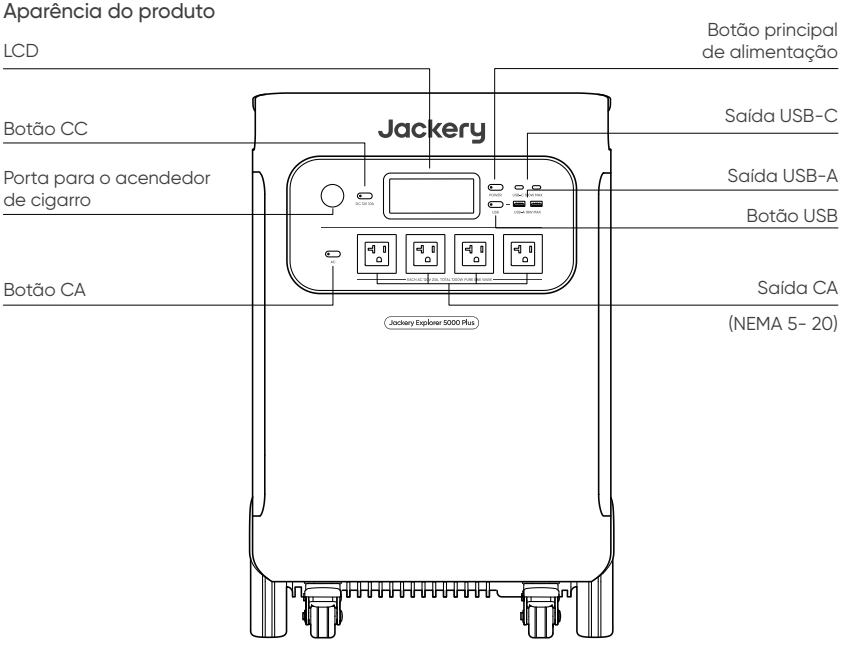

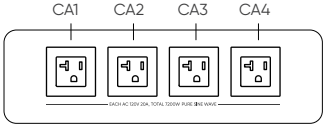

Saída (CA1+CA2): 120 V, 30 A, 3600 W Máx., Sobretensão de 7200 W

Saída (CA3+CA4): 120 V, 30 A, 3600 W Máx., Sobretensão de 7200 W

Alça

Porta de expansão CA
(conecte ao Smart Transfer Switch)

Porta de saída CA NEMA L14-30R
(120 V/240 V)

Porta de saída CA NEMA 14-50
(120 V/240 V)

Saída CA
Botão de redefinição

Freio do wheel

Rodas

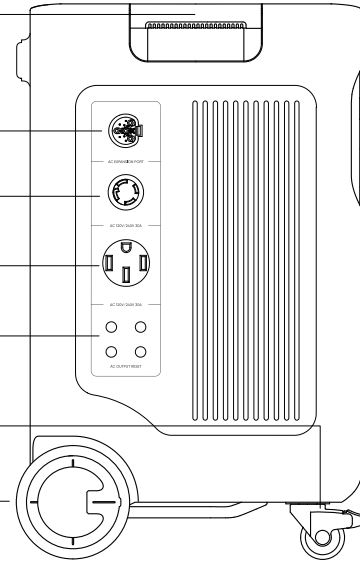

Alça retrátil
(pressione o botão na alça retrátil e puxe para estender)

Interruptor FV-alta
(Liga/desliga o interruptor para ativar/desativar o carregamento por energia solar FV-alto)

Entrada FV-alta (MC4)

Entrada FV-baixa (8020)

Entrada CA

Porta de expansão CC
Terminal A
(conecte ao pacote de baterias)

Alça inferior

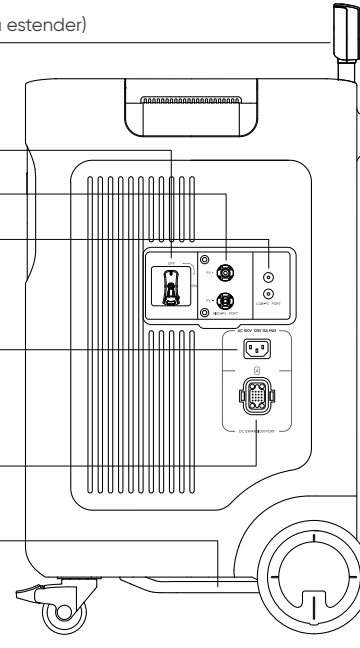

VISOR DE LCD

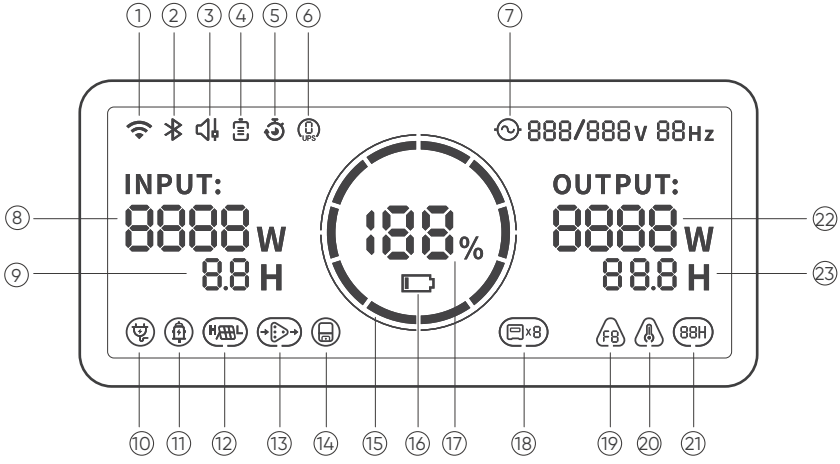

1	Wi-Fi	2	Bluetooth	3	Modo de carregamento silencioso
4	Modo de economia de bateria	5	Indicador de agendamento de carga e descarga	6	Nobreak on-line
7	Indicador de energia CA (onda senoidal pura)	8	Potência da entrada	9	Tempo restante de carga
10	Indicador de carregamento na parede CA	11	Indicador de carregamento no carro	12	Indicador de entrada FV-alta/FV-baixa
13	Indicador de expansão de CA	14	Indicador de Smart Transfer Switch	15	Indicador de energia da bateria
16	Indicador de bateria fraca	17	Percentual de bateria restante	18	Indicador do pacote de baterias e Número de baterias conectadas
19	Código da falha	20	Indicador de temperatura alta/temperatura baixa	21	Modo de economia de energia
22	Potência de saída	23	Tempo restante de descarga		

Personalize o tempo de carga e descarga do Jackery Explorer 5000 Plus (configure no aplicativo Jackery).

Esse ícone será exibido quando a energia da concessionária estiver carregando a estação de energia por meio do Smart Transfer Switch.

Esse ícone aparecerá quando há uma entrada FV-alta.

Esse ícone aparecerá quando o produto for conectado com êxito ao Smart Transfer Switch.

Indicador de energia da bateria

O círculo laranja ao redor do percentual da bateria se acenderá em sequência durante o carregamento do produto. O círculo laranja permanecerá aceso durante o carregamento de outros dispositivos.

Indicador de bateria fraca

O Indicador de bateria fraca permanecerá aceso quando a bateria estiver com menos de 20%. O Indicador de bateria fraca piscará quando estiver abaixo de 5%. Esse indicador estará desligado quando estiver acontecendo o carregamento.

Indicador de temperatura alta

Caso ele apareça na tela, não se preocupe. A bateria será restaurada automaticamente após o resfriamento.

Modo de carregamento silencioso

Ao ativar o Modo de carregamento silencioso, a potência de carregamento será reduzida, a velocidade de carregamento será diminuída e o ruído durante o carregamento será reduzido de forma significativa (ative/desative esse recurso no aplicativo Jackery).

Esse ícone será exibido somente ao alternar para o Nobreak on-line (0 ms).

Esse ícone aparecerá quando o produto estiver conectado ao Smart Transfer Switch para fornecer energia à sua casa.

Esse ícone aparecerá quando há uma entrada FV-baixa.

Esse ícone aparecerá quando o produto for conectado ao Jackery Battery Pack 5000 Plus. O número de baterias conectadas também será exibido.

Código da falha

Para responder rapidamente ao feedback, nós configuramos códigos de falha comuns F0-FE no sistema: Se o código F8 aparecer, remova a carga ou desconecte o plugue de carregamento. O produto poderá se recuperar sozinho. Caso isso não ocorra, contate o serviço de pós-venda. Se o código F9 aparecer, remova a carga e o produto poderá se recuperar sozinho. Caso isso não ocorra, contate o serviço de pós-venda. Caso apareça qualquer outro código, contate nosso serviço de pós-venda.

Indicador de temperatura baixa

Caso ele seja exibido na tela, não se preocupe. Ele será restaurado automaticamente após a temperatura ambiente for restaurada.

Modo de economia de bateria

Ao ativar o Modo de economia de bateria, a capacidade disponível da bateria do produto diminuirá, aumentando a vida útil das células da bateria (ative/desative esse recurso no aplicativo Jackery).

Modo de economia de energia

Para evitar esquecer de realizar o desligamento da saída, o que resulta em consumo da bateria, o produto ativa o Modo de economia de energia por padrão. Isso acontece quando nenhum dispositivo está conectado ou o dispositivo conectado é menor ou igual a um determinado valor (consulte a tabela abaixo para mais detalhes). O dispositivo desligará automaticamente todas as saídas após 12 horas.

Saída	Potência de saída	Padrões
Saída CA	≤ 25 W	Todas as saídas serão desligadas automaticament e após 12 horas
Saída USB	≤ 2 W	
Saída para carro	≤ 2 W	

Desligar o Modo de economia de energia

Pressione e segure o Botão CA e o Botão principal de alimentação até que o ícone do Modo de economia de energia desapareça. No Modo de não-economia de energia, lembre-se de desligar os produtos para evitar o consumo da bateria.

Ligar o Modo de economia de energia

Mantenha pressionado o Botão CA e o Botão principal de alimentação até que o ícone do Modo de economia de energia acenda na tela.

OPERAÇÕES BÁSICAS

Ligar/Desligar

Pressione o botão "Botão principal de alimentação" e o indicador de funcionamento se acenderá e o visor LCD se iluminará. Se precisar desligar a alimentação principal, pressione e mantenha pressionado o "Botão principal de alimentação" até que o indicador de funcionamento se apague. O tempo de espera padrão deste produto é de 2 horas. (o produto automaticamente se desligará após 2 horas sem carregamento ou descarregamento) O tempo de desligamento automático pode ser definido no aplicativo Jackery.

*Ligue a saída CC ou CA no Modo de economia de energia, ou ele será desligado automaticamente após 12 horas se não houver entrada de carregamento ou saída de descarregamento.

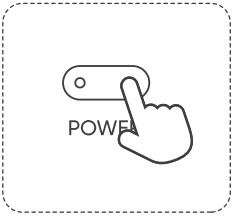

Ligar/Desligar a saída CA

Garanta que o botão principal de alimentação esteja ligado. Pressione o botão CA para ligar as saídas CA e alimentar seus aparelhos. Pressione o botão CA novamente para desligar a saída CA.

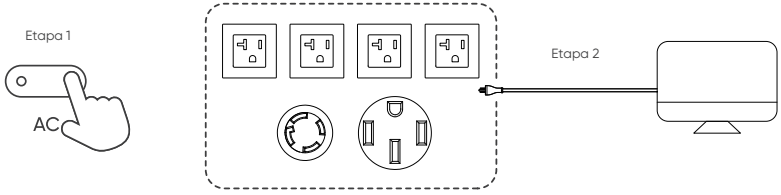

Ligar/Desligar a saída do USB

Garanta que o botão principal de alimentação esteja ligado. Pressione o botão USB para ligar as saídas USB e alimentar seus aparelhos. Pressione o botão USB novamente para desligar a saída USB.

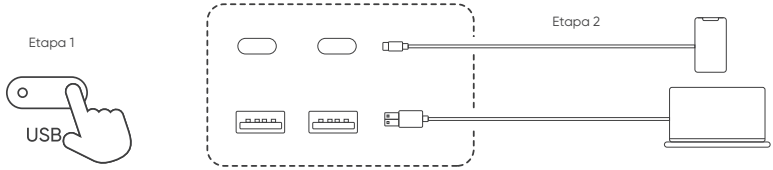

Ligar/Desligar a saída do CC

Garanta que o botão principal de alimentação esteja ligado. Pressione o botão CC para ligar as saídas do carregador para carro e alimentar seus aparelhos. Pressione o botão CC novamente para desligar a saída do carregador para carro.

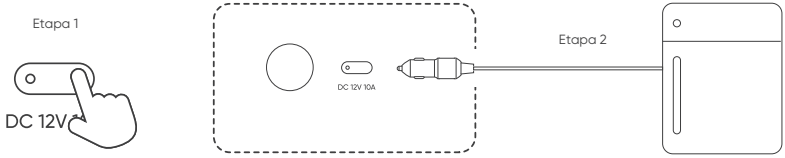

Visor de LCD

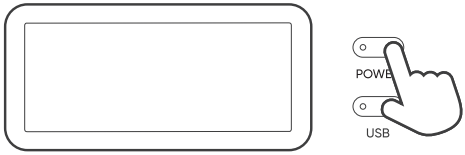

Visor de LCD	Ligar	Pressione o Botão principal de alimentação ou quando houver uma entrada de carregamento.
	Desligar	Pressione o Botão principal de alimentação.
	O LCD é desligado automaticamente	Se não houver nenhuma operação em 2 minutos, o produto entrará em estado de espera.
Modo de visor sempre ligado (em estado de carga ou descarga)	Ligar	Após a tela se iluminar, clique duas vezes no Botão principal de alimentação.
	Desligar	Quando o Modo de visor sempre ligado estiver ativado, pressione o Botão principal de alimentação.
	Modo de visor sempre ligado é desligado automaticamente	Durante o Modo de visor sempre ligado, a tela se desligará automaticamente após 2 horas sem carregamento ou descarregamento.

NOBREAK

Uma fonte de alimentação ininterrupta (Nobreak) é um tipo de sistema de energia contínua que fornece energia elétrica reserva automatizada a uma carga quando a energia da rede elétrica falha.
O Jackery Explorer 5000 Plus é compatível com Nobreak reserva e Nobreak on-line. Conecte o produto a uma tomada de parede com o cabo de carregamento CA e, em seguida, pressione o botão de saída CA e ligue os aparelhos ao mesmo tempo. A função de Nobreak reserva está ativada por padrão. Caso ocorra uma perda repentina de energia da rede elétrica, o dispositivo ligará automaticamente os aparelhos com a energia armazenada dentro de 20 ms. Se você precisar de comutação de 0 ms, poderá fazer isso de duas maneiras: primeiro, habilite o Nobreak on-line no aplicativo Jackery; alternativamente, pressione os botões CC e CA no produto simultaneamente. No modo Nobreak on-line, somente as portas de saída NEMA 5-20 funcionam e suportam comutação de 0 ms com uma potência de saída máxima de 3600 W.

*As saídas NEMA L14-30R e NEMA 14-50 não podem ser usadas no modo Bypass quando o produto estiver conectado a uma tomada de parede com o cabo de carregamento CA.
*As configurações do sistema retornarão ao modo Nobreak reserva quando o produto for reiniciado no modo Nobreak on-line.

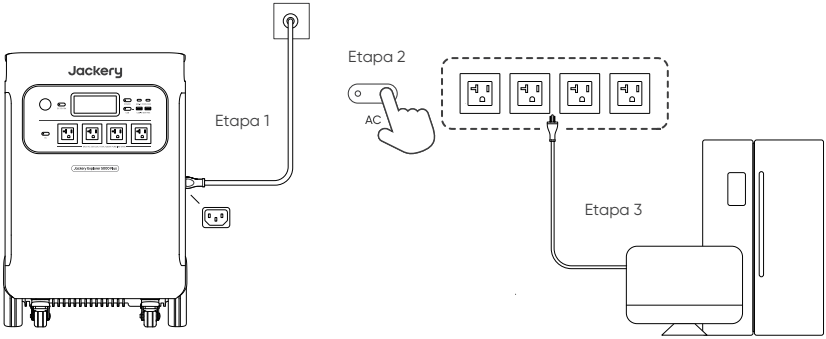

CONECTAR AO PACOTE DE BATERIAS (VENDIDO SEPARADAMENTE)

Este produto pode suportar até 5 pacotes de baterias para atender a necessidades de grande capacidade de energia. Para obter detalhes sobre como usá-lo, consulte o manual do usuário do Jackery Battery Pack 5000 Plus.

*Antes de conectar o pacote de baterias ao Jackery Explorer 5000 Plus, garanta que ambos estejam desligados.
*Certifique-se de que a distância entre a unidade principal e a bateria seja de pelo menos 200 mm.

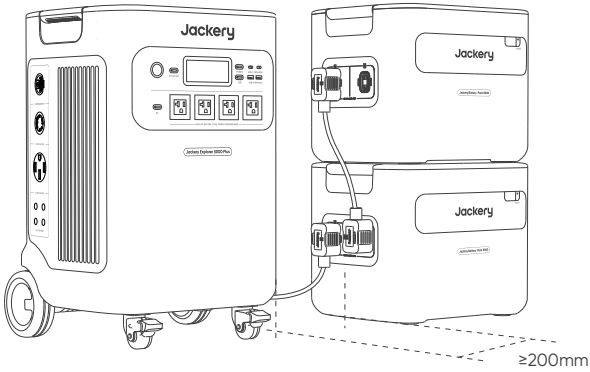

CONECTAR AO SMART TRANSFER SWITCH JACKERY (VENDIDO SEPARADAMENTE)

O Jackery Explorer 5000 Plus pode ser conectado ao Smart Transfer Switch Jackery para alimentar toda a sua casa. Para mais detalhes sobre como usá-lo, consulte o manual do usuário do Smart Transfer Switch Jackery.

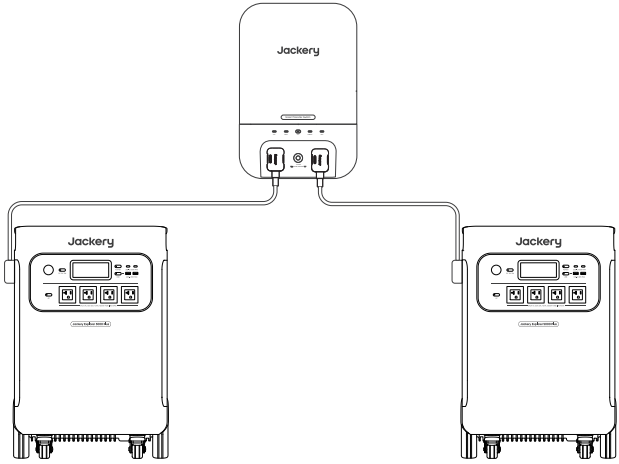

COMO CARREGAR O JACKERY EXPLORER 5000 PLUS

Carregue totalmente o dispositivo antes do primeiro uso.

Observação: 1. A temperatura de carregamento recomendada para o produto é de 0 °C a 45 °C (32 °F a 113 °F) e a temperatura de descarregamento é de -15 °C a 45 °C (5 °F a 113 °F). Operar o produto fora dessa faixa de temperatura pode restringir sua capacidade de carregamento e descarregamento, ou pode até mesmo fazer com que ele se torne incapaz de carregar ou descarregar.

2. A potência de carregamento e a capacidade da bateria do produto podem variar devido a flutuações de temperatura.

*Quando a temperatura ambiente estiver entre -15 °C e -10 °C (5 °F e 14 °F), a potência máxima de saída diminuirá para 3600 W.

Carregamento via tomada de parede CA

Conecte o cabo de carregamento CA à porta de entrada CA da estação de energia e conecte-o à tomada da parede.

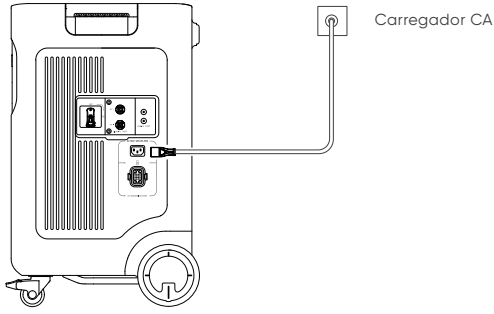

Carregamento por meio do Smart Transfer Switch

Conecte seu Smart Transfer Switch Jackery ao produto para permitir o carregamento por meio do Smart Transfer Switch Jackery.

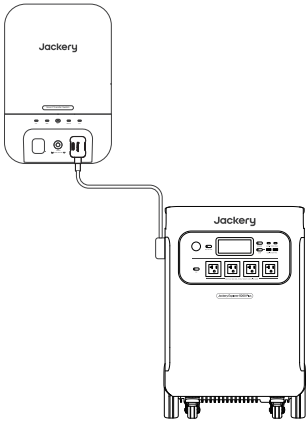

Carregamento por meio de painéis solares

Atenção

*Ao conectar painéis solares em série, garanta que a tensão máxima de saída de todos os painéis esteja entre 16 V e 60 V para a porta de entrada FV-baixa e entre 135 V e 450 V para a porta de entrada de FV-alta.

Conectar à porta de entrada FV-baixa

Faixa de tensão de entrada FV-baixa: 16 V < entrada total de energia solar < 60 V

O Jackery Explorer 5000 Plus tem duas portas de entrada de FV-baixa, cada uma com suporte para conexão direta de um painel solar de 500 W ou três painéis solares de 200 W. Se uma porta de entrada de FV-baixa precisar da conexão de dois ou mais painéis solares simultaneamente, consulte a figura abaixo para carregar por meio do conector do painel solar (vendido separadamente, não incluído como padrão).

*Quando as duas entradas de energia forem usadas ao mesmo tempo, certifique-se de usar o mesmo tipo de painel solar. O número de painéis solares nas duas entradas também deve ser o mesmo para evitar danos ou problemas de carregamento do equipamento devido a tensões inconsistentes nos dois canais.

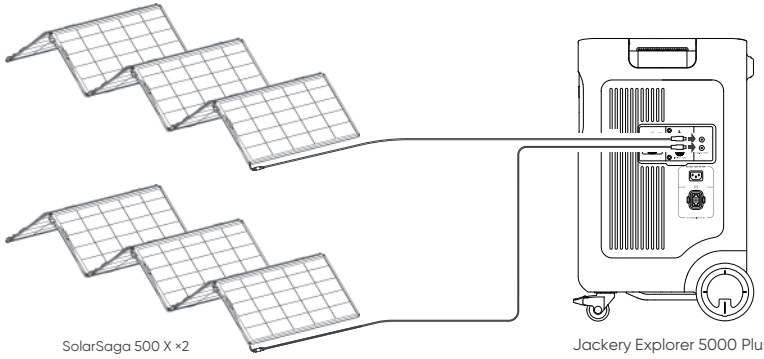

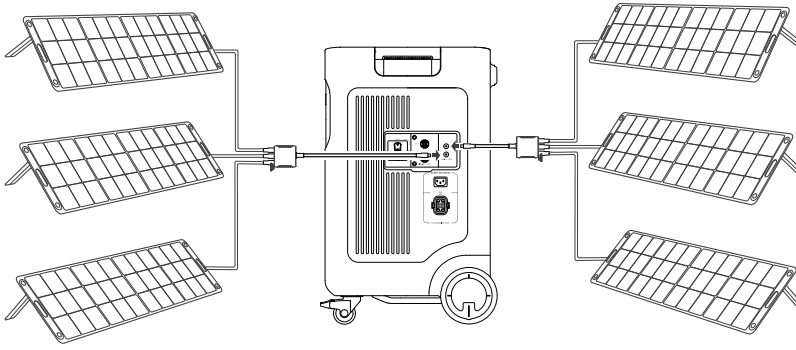

SolarSaga 200 × 3 Jackery Explorer 5000 Plus SolarSaga 200 × 3

Conectar à porta de entrada FV-alta

Faixa de tensão de entrada FV-alta: 135 V < entrada total de energia solar < 450 V

*Mantenga apagado el interruptor de alta tensión FV antes de conectar la entrada de alta tensión FV o durante el mantenimiento.
*Antes de utilizar as portas de entrada FV-alta, certifique-se de que o interruptor FV esteja ligado.
*Certifique-se de que o interruptor de alta PV esteja na posição 'OFF' ou 'LOCK' antes de usar a chave MC4 fornecida para desmontar os conectores MC4.

Bloqueio

Gire o interruptor de alta PV para a posição 'LOCK' e pressione o mecanismo de travamento.

Desbloqueio

Solte o mecanismo de travamento e o interruptor retorna para a posição 'OFF'.

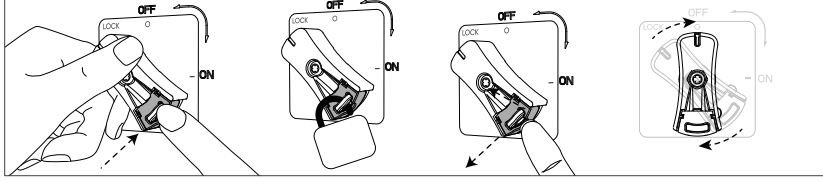

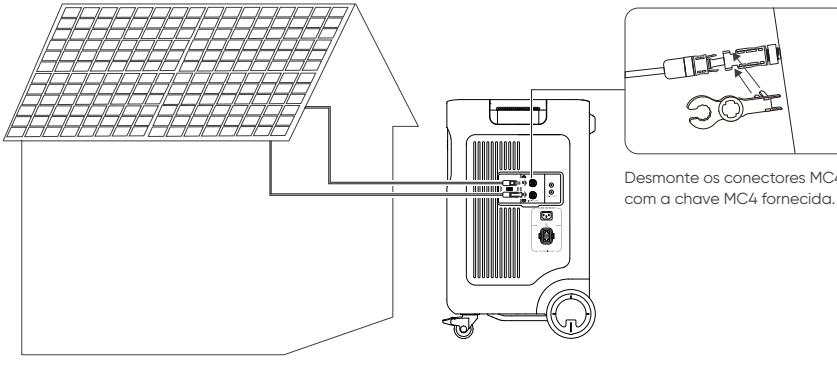

Desmonte os conectores MC4 com a chave MC4 fornecida.

Entrada FV-alta + FV-baixa

Faixa de tensão para entrada FV-baixa: 16 V < entrada total de energia solar < 60 V

Faixa de tensão para entrada FV-alta: 135 V < entrada total de energia solar < 450 V

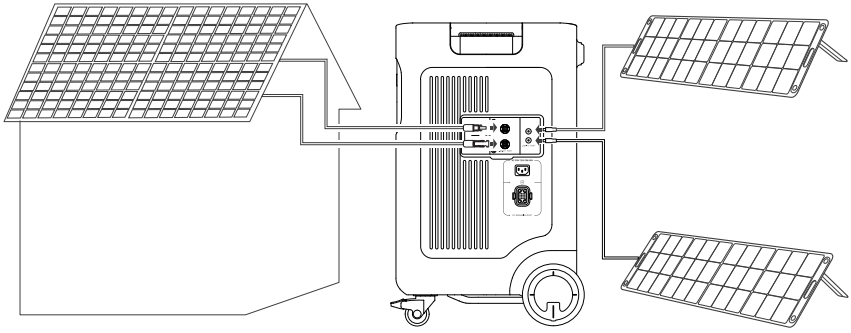

Carregando no Carro

Este produto pode ser carregado com um carregador para automóvel de 12V. Certifique-se de que o carregador para automóvel e o isqueiro do automóvel têm uma boa ligação.

* Ligue o veículo antes de carregar a sua central eléctrica.

* Se o veículo estiver rodando em estradas esburacadas, fica proibido o uso do carregador veicular, que pode queimar devido a uma conexão ruim. A Empresa não se responsabiliza por qualquer perda causada por operação fora do padrão.

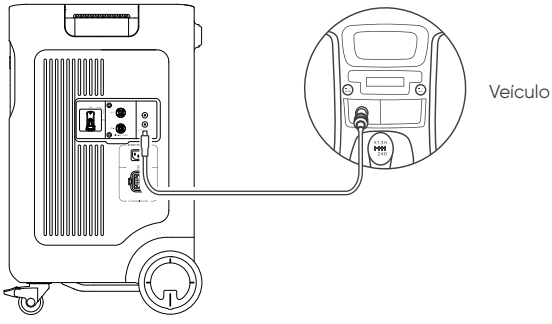

CONEXÃO DO APLICATIVO

Este produto suporta a conexão do aplicativo Jackery para controle e operação inteligentes. Os usuários podem baixar o aplicativo Jackery na App Store ou no Google Play. Para mais informações, consulte o Manual do usuário do aplicativo Jackery.

INSTRUÇÕES RELATIVAS A RISCO DE INCÊNDIO, CHOQUE ELÉTRICO OU FERIMENTOS

INSTRUÇÕES DE SEGURANÇA IMPORTANTES

AVISO – Precauções básicas devem ser sempre seguidas durante o uso deste produto, inclusive as seguintes:

a) Leia todas as instruções antes de usar o produto.
b) Para reduzir o risco de acidentes, é necessária uma supervisão cuidadosa quando o produto for usado perto de crianças.
c) Não coloque os dedos ou as mãos dentro do produto.
d) O uso de um acessório não recomendado ou não vendido pelo fabricante do dispositivo de energia pode resultar em risco de incêndio, choque elétrico ou ferimentos.
e) Para reduzir o risco de danos ao plugue e ao cabo elétrico, puxe o plugue (e não o cabo) ao desconectar o dispositivo de energia.
f) Não use uma bateria ou aparelho danificado ou modificado. Baterias danificadas ou modificadas podem apresentar um comportamento imprevisível, resultando em incêndio, explosão ou risco de ferimentos.
g) Não opere dispositivos de energia com um cabo ou plugue danificado ou um cabo de saída danificado.
h) Não desmonte o dispositivo de energia, leve-o a um técnico qualificado quando for necessário fazer manutenção ou reparo. A remontagem incorreta poderá gerar risco de incêndio ou choque elétrico.
i) Para reduzir o risco de choque elétrico, desconecte o dispositivo de energia da tomada antes de tentar qualquer serviço ou instrução.
j) o carregar a bateria interna, trabalhe em uma área bem ventilada e não restrinja a ventilação de forma alguma.
k) Em condições de utilização abusiva, líquido pode ser ejetado da bateria; evite contato. Se ocorrer contato acidental, lave com água. Se o líquido entrar em contato com os olhos, busque também auxílio médico. O líquido ejetado da bateria pode causar irritação ou queimaduras.
l) Não exponha um dispositivo de energia ao fogo ou temperatura excessiva. Exposição ao fogo ou a temperaturas acima de 130°C pode causar explosão. A temperatura de 130°C equivale a 265°F.
m) A manutenção deve ser feita por um técnico qualificado usando apenas peças de reposição idênticas. Isso assegurará a manutenção da segurança do produto.

GUARDE ESTAS INSTRUÇÕES DE USO

- Use e armazene o dispositivo apenas em um ambiente limpo e seco. NÃO use e armazene em ambiente empoeirado e úmido.
- Inspecione o dispositivo antes de cada utilização. NÃO use o dispositivo se ele estiver danificado ou quebrado.
- Se forem observadas circunstâncias anormais como ferrugem, odores peculiares, superaquecimento, etc., interrompa o uso imediatamente e entre em contato com o revendedor ou nosso centro de atendimento ao cliente.
- Certifique-se de que o dispositivo esteja devidamente seguro ao transportá-lo em um veículo motorizado.
- Carregue o Jackery Explorer 5000 Plus apenas dentro de uma temperatura ambiente de 0°C a 45°C (32°F a 113°F), a temperatura de descarga é de -15°C a 45°C (5°F a 113°F) e a temperatura de armazenamento para 1 ano é 0°C a 25°C (32°F a 77°F).
- Desligue o dispositivo imediatamente se ele cair ou for exposto a vibrações.
- NÃO use o dispositivo se o cabo de alimentação estiver danificado ou quebrado.
- Mantenha o dispositivo fora do alcance de crianças. NÃO deixe que crianças usem o dispositivo de fornecimento de energia. Mantenha este produto fora do alcance de animais de estimação.
- NÃO use o dispositivo em uma área ou ambiente com alta temperatura.

- Se o fluido de dentro do dispositivo entrar em contato com sua pele ou roupas, lave as áreas afetadas com água corrente.
- Em caso de tempestade, desconecte o cabo de alimentação da tomada.
- NÃO posicione o dispositivo sobre sua própria lateral ou de cabeça para baixo durante o uso ou armazenamento.
- NÃO aplique os acessórios para outros usos.
- Certifique-se de que o dispositivo que será conectado esteja desligado, antes de conectá-lo.
- NÃO exponha um dispositivo de energia ao fogo ou a temperaturas excessivas. Exposição ao fogo ou a temperaturas acima de 130°C pode causar explosão.
- Os tempos de carregamento solar dependem das condições meteorológicas; coloque o painel solar onde o mesmo receba o máximo de luz solar direta possível.
- NÃO coloque o dispositivo de energia no chão ou a uma altura inferior a 457 mm (18 polegadas) acima do chão durante o uso em uma instalação de reparos.

PERIGO: Este dispositivo é apenas para uso interno (por exemplo, RV/barraca/cabana fora da rede, etc.). Não use ao ar livre em nenhuma circunstância (por exemplo, exposto à chuva ou neve ou em ambientes úmidos à beira-mar ou próximo de cursos d'água).

INSTRUÇÕES DE TRANSPORTE E ARMAZENAMENTO

- NÃO mova o dispositivo se estiver recarregando ou em uso.
- NÃO descarte o dispositivo junto com o lixo doméstico.
- NÃO coloque o dispositivo perto ou no fogo, nem o exponha ao calor. Mantenha-o protegido da luz solar direta.
- NÃO guarde o dispositivo em um banheiro ou em uma área exposta à chuva ou umidade.
- NÃO desmonte o pacote de energia, leve-o a um técnico qualificado quando for necessário fazer manutenção ou reparo. A remontagem incorreta poderá gerar risco de incêndio ou choque elétrico.
- NÃO armazene o dispositivo em uma área ou ambiente com alta temperatura.

INSTRUÇÕES DE MANUTENÇÃO DO USUÁRIO

Carregue totalmente o dispositivo antes de utilizá-lo pela primeira vez. Se este produto for armazenado por um longo período de tempo (3 meses - 6 meses) com a carga esgotada, seu desempenho será prejudicado e o aparelho poderá até mesmo se tornar incarregável.

Observação: Este equipamento foi testado e está em conformidade com os limites para um dispositivo digital Classe B, de acordo com a seção 15 das Regras da FCC. Esses limites são projetados para fornecer proteção razoável contra interferência prejudicial em uma instalação residencial. Este equipamento gera, usa e pode irradiar energia de radiofrequência e, se não for instalado e usado de acordo com as instruções, poderá causar interferência prejudicial nas comunicações de rádio. No entanto, não há garantia de que não ocorrerá interferência em uma instalação determinada. Se este equipamento causar interferência prejudicial à recepção de rádio ou televisão, o que pode ser determinado ligando e desligando o equipamento, sugere-se que o usuário tente corrigir a interferência através de uma ou mais das seguintes medidas:
--Reorientar ou reposicionar a antena receptora.
--Aumentar a separação entre o equipamento e o receptor.
--Conectar o equipamento em uma tomada de um circuito diferente daquele ao qual o receptor está conectado.
--Consultar o revendedor ou um técnico de rádio/TV experiente para obter ajuda.
MODIFICAÇÃO: quaisquer alterações ou modificações não expressamente aprovadas pelo proprietário deste dispositivo podem anular a autoridade do usuário para operar o dispositivo.

GARANTIA

Fornecemos nossa garantia somente aos clientes que compram no site oficial da Jackery, em plataformas de terceiros com a marca Jackery ou em revendedores locais autorizados.

*O período e os detalhes da garantia podem variar de acordo com as leis, os regulamentos e os revendedores autorizados locais.

Garantia Limitada

A Jackery Inc. garante ao consumidor original que o produto Jackery não apresentará quaisquer defeitos de fabricação e material sob condições de uso normal do consumidor durante o período de garantia aplicável identificado na seção 'Período de Garantia' abaixo, sujeito às exclusões estabelecidas abaixo.

Esta declaração de garantia estabelece a obrigação de garantia total e exclusiva da Jackery. Não iremos assumir, nem autorizar qualquer pessoa a assumir por nós, qualquer outra responsabilidade relacionada à venda dos nossos produtos.

Período de Garantia

Garantia Padrão de 5 Anos: O período de garantia padrão do Jackery Explorer 5000 Plus é de 60 meses. O período de garantia é medido a partir da data de compra de cada produto pelo comprador consumidor original. A nota fiscal da primeira compra do consumidor ou outra prova documental razoável será necessária para estabelecer a data de início do período de garantia.

Garantia Estendida em 2 Anos: Uma taxa adicional é necessária para a garantia estendida.

Reparação ou substituição

A Jackery reparará ou substituirá (às custas da Jackery) qualquer produto Jackery que não funcione durante o período de garantia aplicável devido a um defeito de fabricação ou material. O produto reparado/substituído assume o restante da garantia da data original de compra.

Limitada ao Comprador Consumidor Original

A garantia do produto Jackery se limita ao comprador consumidor original e não é transferível a nenhum proprietário subsequente.

Exclusões

A garantia do Jackery não se aplica a:

Mau uso, abuso, modificação, dano causado por acidente ou uso para qualquer fim que não seja o uso normal do consumidor, conforme autorizado na literatura atual do produto Jackery.

Tentativa de reparo por qualquer pessoa que não seja uma instalação autorizada.

Qualquer produto adquirido através de uma casa de leilões online.

A garantia da Jackery não se aplica à célula da bateria, a menos que a célula da bateria seja totalmente carregada por você dentro de sete dias após a compra do produto e pelo menos uma vez a cada 6 meses a partir de então.

Direitos de Interpretação

Jackery Inc. reserva-se o direito de interpretação final da política pós-venda dos clientes acima.

Manual do usuário do aplicativo Jackery

1. Para baixar o aplicativo e fazer login

Depois disso, você pode se registrar e fazer login.
Método 1: Pesquise por "Jackery" no Google Play ou App Store para instalar o aplicativo.

Available on the App Store

GET IT ON Google Play

Método 2: Escaneie o código QR abaixo para baixar e instalar o aplicativo.

2. Per aggiungere il dispositivo

2.1 Clique no botão Add Device (Adicionar dispositivo) ⊕ ;
2.2 Mantenha o botão "Power" (Energia) pressionado no dispositivo para ligá-lo. Os ícones de Wi-Fi e Bluetooth no dispositivo piscam para indicar que o dispositivo entrou no modo de configuração de rede; clique no botão "Icon flashed" (Ícone piscando) e permita que o aplicativo se conecte a dispositivos próximos e abra as permissões de Bluetooth;

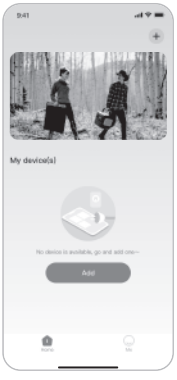

2.1

2.2

Observações: após ser ligado, se o APP não estiver conectado em 2 horas, o dispositivo desligará automaticamente o Wi-Fi e o Bluetooth. Então, é necessário pressionar e manter pressionado o "Botão USB" e o "Botão AC" para ligar o Wi-Fi e o Bluetooth novamente.

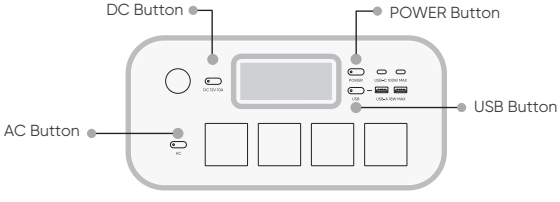

2.3 Depois de clicar no ícone do dispositivo pesquisado, o aplicativo conecta automaticamente o dispositivo via Bluetooth.

Observações: se a mensagem "o dispositivo foi vinculado" for exibida durante o processo de vinculação, as duas maneiras a seguir poderão ser usadas para conexão:

• O proprietário do dispositivo compartilhará esse dispositivo com outros usuários por meio do aplicativo.

• Pressione e mantenha pressionado o "botão POWER" e o "botão USB" por 3 segundos para redefinir o dispositivo e, em seguida, vincule-o novamente.

2.4 Depois que o dispositivo for conectado com sucesso, é necessário inserir o nome e a senha do Wi-Fi ao qual o dispositivo se conectará, e o dispositivo se conectará automaticamente à rede Wi-Fi;

Observações: selecione uma rede Wi-Fi na banda de 2,4 GHz. O dispositivo não é compatível com uma rede Wi-Fi na banda de 5 GHz.

2.5 Depois que o dispositivo for adicionado com sucesso na página inicial do dispositivo, o ícone de Wi-Fi no dispositivo estará sempre ligado;

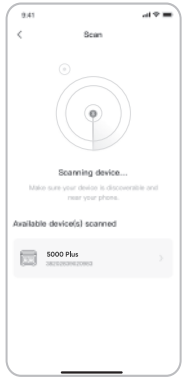

2.3

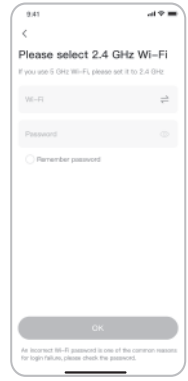

2.4

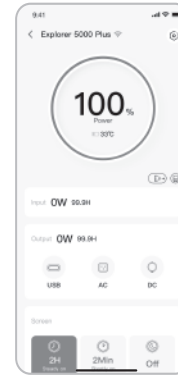

2.5

As capturas de tela acima são apenas para referência.

3. Para remover o dispositivo

Clique no botão Settings (Configurações) no canto superior direito da interface principal do dispositivo para acessar a página de configurações e clique no botão Unbind (Remover) na parte inferior da página para remover o dispositivo.

4. Observações

4.1 Para ativar o Wi-Fi e o Bluetooth:

• O Wi-Fi e o Bluetooth são ativados automaticamente após o dispositivo ser ligado, e os ícones de Wi-Fi e Bluetooth na tela acendem;

• Pressione o botão de energia da saída USB e o botão de energia da saída CA ao mesmo tempo até que os ícones de Wi-Fi e Bluetooth na tela acendam;

4.2 Para desligar o Wi-Fi e o Bluetooth:

• Pressione o botão de energia da saída USB e o botão de energia da saída CA ao mesmo tempo até que os ícones de Wi-Fi e Bluetooth na tela apaguem;

• O Wi-Fi e o Bluetooth serão desligados automaticamente se nenhum dispositivo estiver conectado em 2 horas;

4.3 Para redefinir o Wi-Fi e o Bluetooth:

• Pressione o botão POWER e o botão USB ao mesmo tempo por 3 segundos para redefinir o Wi-Fi e o Bluetooth para as configurações de fábrica e reiniciar o sistema. A conta do aplicativo conectado será desvinculada.

JACKERY INC.

5310 Bunche Dr, Fremont, CA 94538-8301

Tel:1-888-502-2236(US) E-mail:hello@jackery.com Website:www.jackery.com