Style SELECTIONS™

STYLE SELECTIONS and logo design are trademarks or registered trademarks of LF, LLC. All rights reserved.

ITEM#
8051079 / 8051080 / 8051081 / 8051082

MODEL #
SE3122R-TW / SE3722R-TW / SE4922R-TW / SE6122R-TW

VANITY TOP
SOFT MARBLE EFFECTS

Español p 5

ATTACH YOUR RECEIPT HERE

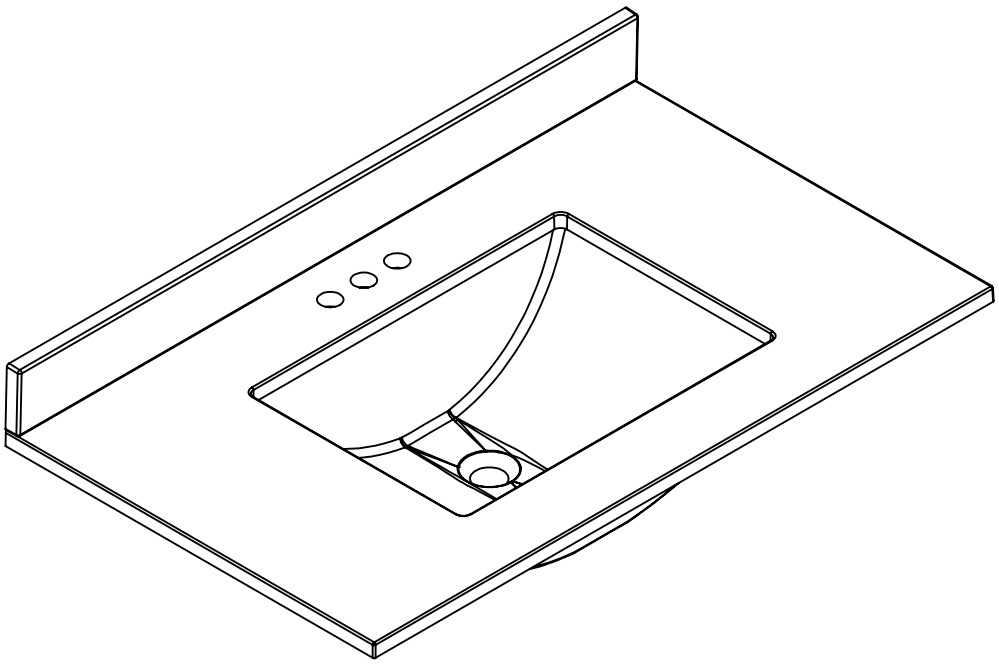

Serial Number _____

Purchase Date _____

Note: Line art is representational only: purchased product may vary in appearance.

Thank you for purchasing this STYLE SELECTIONS product.
Questions, problems or missing parts?
Before returning, contact us on:
877-888-8225, 8 a.m. - 8 p.m., EST, Monday - Sunday or **ascs@lowes.com.**

SG251080

PACKAGE CONTENTS

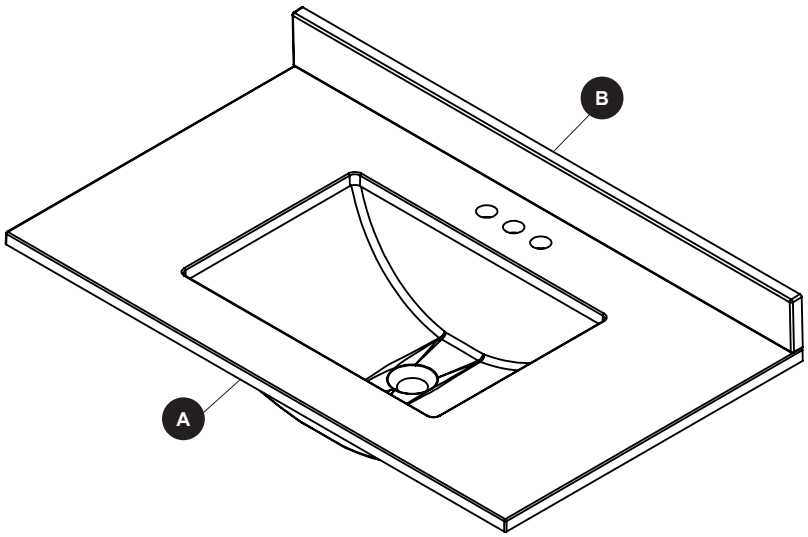

PART	DESCRIPTION	QUANTITY
A	Vanity Top	1
B	Backsplash	1

⚠ SAFETY INFORMATION

Please read and understand this entire manual before attempting to assemble, operate or install the product.

⚠ TOOLS REQUIRED FOR INSTALLATION

Not included: Safety gloves, Safety glasses, Silicone, Wrench, Rag.

ASSEMBLY INSTRUCTIONS

STEP 1: Vanity Top Installation

1a. Set the vanity top (A) on top of the vanity base, checking the location of the p-trap and drain.

1b. Remove the top and install the faucet per manufacturer's installation instructions.

1c. Hand tighten the pop-up drain with a wrench. Be careful not to over-tighten the pop-up drain. Over tightening may cause cracks on the marble top.

1d. Apply a thin bead of silicone compound around the vanity base and set the vanity top carefully in place. Remove any excess silicone compound with a wet rag.

1e. Attach water lines to faucet and connect the p-trap and drain.

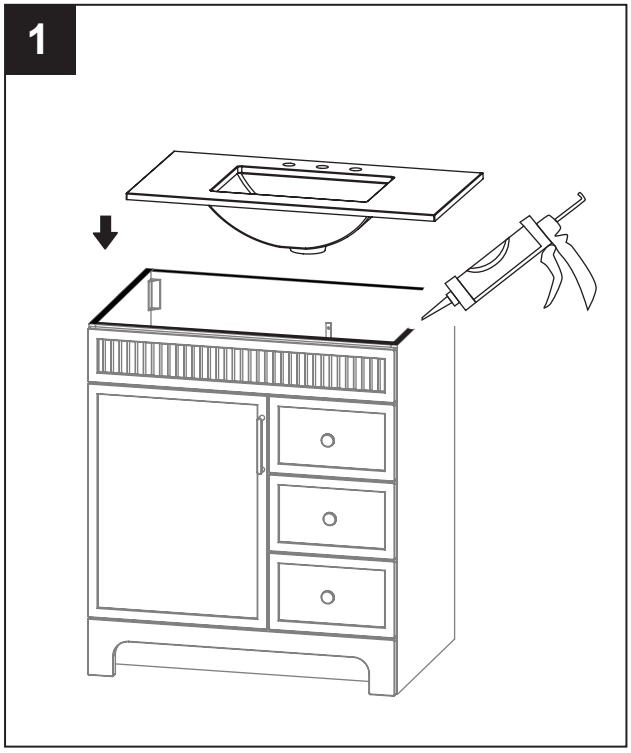

STEP 2: Backsplash Installation

2a. Apply a thin bead of silicone on the back of the backsplash (B). Carefully place and secure it to the wall. Remove any excess compound.

2b. Once secured, seal bottom portion of the backsplash (B) by applying a thin bead of silicone on it. Let rest until dry.

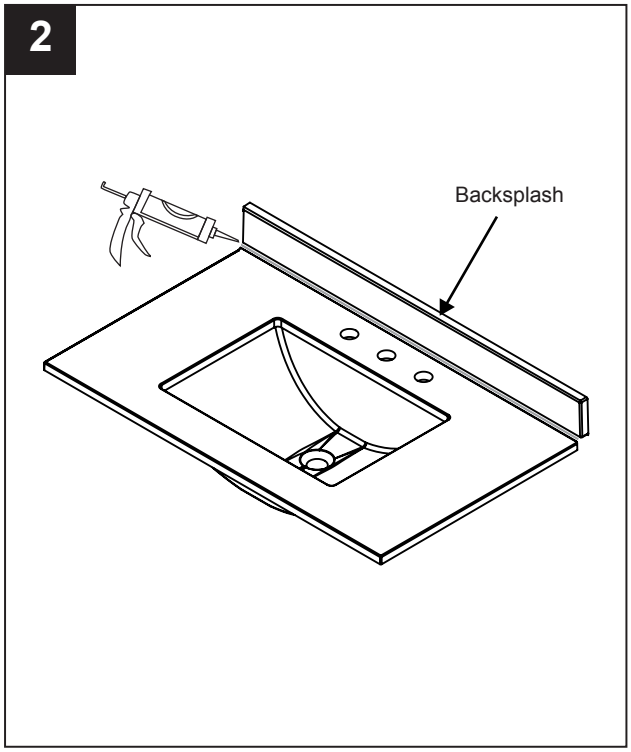

CARE & MAINTENANCE

Vanity Top and Backsplash

Your vanity top and backsplash will remain in its original state if you maintain and clean it properly. Clean the surface with a glass cleaner or other household cleansers that are non-abrasive. Using abrasive cleansers will damage the surface.

⚠ WARNING

Warning: This product can expose you to chemicals including styrene which is known to the State of California to cause cancer.

WARRANTY PARTS LIST

For replacement parts, call our customer service department at 877-888-8225, 8 a.m. - 8 p.m., EST, Monday - Sunday or ascs@lowes.com.

Please reference warranty guidelines before submitting replacement request.

BACKSPLASH REPLACEMENTS

MODEL #	SE3122R-TW	SE3722R-TW	SE4922R-TW	SE6122R-TW	WARRANTY
ITEM	PART#				
BACKSPLASH	10053	10054	10055	10056	✓

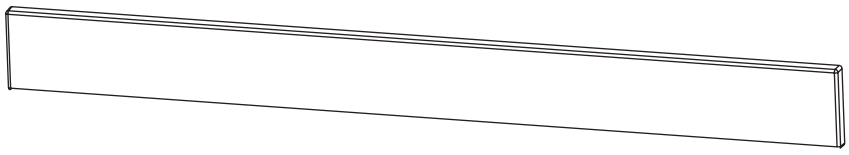

Style SELECTIONS™

STYLE SELECTIONS y el diseño del logotipo son marcas comerciales o marcas registradas de LF, LLC. Todos los derechos reservados.

ARTÍCULO#
8051079 / 8051080 / 8051081 / 8051082

MODELO #
SE3122R-TW / SE3722R-TW / SE4922R-TW / SE6122R-TW

CUBIERTA PARA TOCADOR
SOFT MARBLE EFFECTS

ADJUNTE SU RECIBO AQUÍ

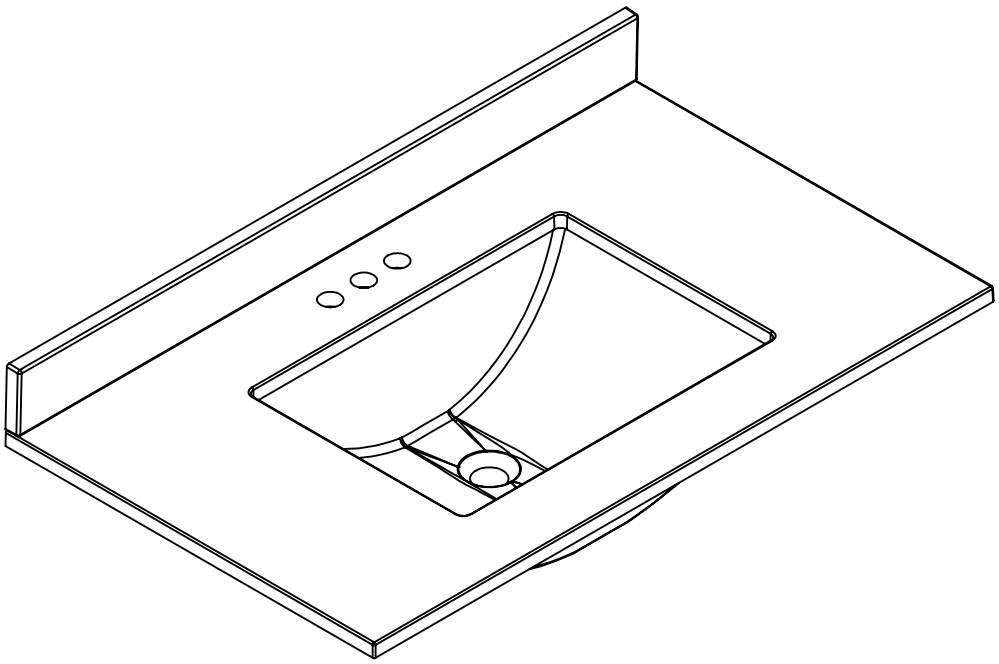

Numéro de serie _____

Fecha de compra_____

Nota: La ilustración es solo una representación; el producto comprado puede variar en apariencia.

Gracias por comprar este producto STYLE SELECTIONS.
¿Tiene preguntas, problemas o piezas faltantes?
Antes de volver a la tienda, póngase en contacto: **877-888-8225**, de lunes a domingo de 8 a.m. a 8 p.m., hora estándar del Este, o en **ascs@lowes.com**.

SG251080

CONTENIDO DEL PAQUETE

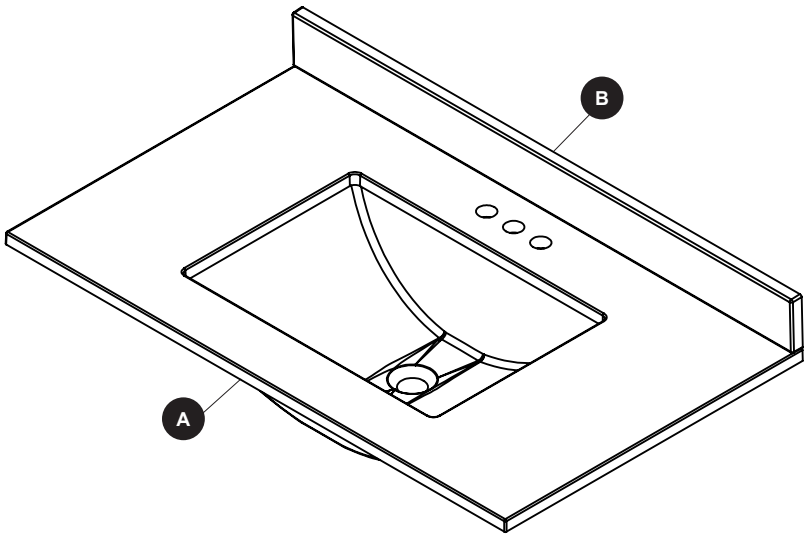

PARTE	DESCRIPCIÓN	CANTIDAD
A	Cubierta para Tocador	1
B	Zoclo trasero	1

⚠ INFORMACIÓN DE SEGURIDAD

Lea y comprenda completamente este manual antes de intentar ensamblar, usar o instalar el producto.

⚠ HERRAMIENTAS NECESARIAS PARA LA INSTALACIÓN

No se incluyen: Guantes de seguridad, Lentes de seguridad, Silicón, Llave, Trapo

INSTRUCCIONES DE INSTALACIÓN

Paso 1: Instalación del lavabo

1a. Coloque el lavabo (A) sobre la base del gabinete verificando la ubicación correcta de la trampa y el drenaje.

1b. Remueva el lavabo e instale las llaves de acuerdo con las instrucciones de instalación del fabricante.

1c. Ajuste manualmente el tubo del drenaje con una llave apropiada. Tenga cuidado de no sobre apretar el tubo del drenaje pues ello puede ocasionar quebraduras en el lavabo.

1d. Aplique una capa delgada de silicón alrededor de la base del gabinete y coloque cuidadosamente el lavabo. Remueva cualquier exceso del compuesto sellador con un trapo húmedo.

1e. Conecte las líneas de agua a las llaves, posteriormente la trampa y el drenaje.

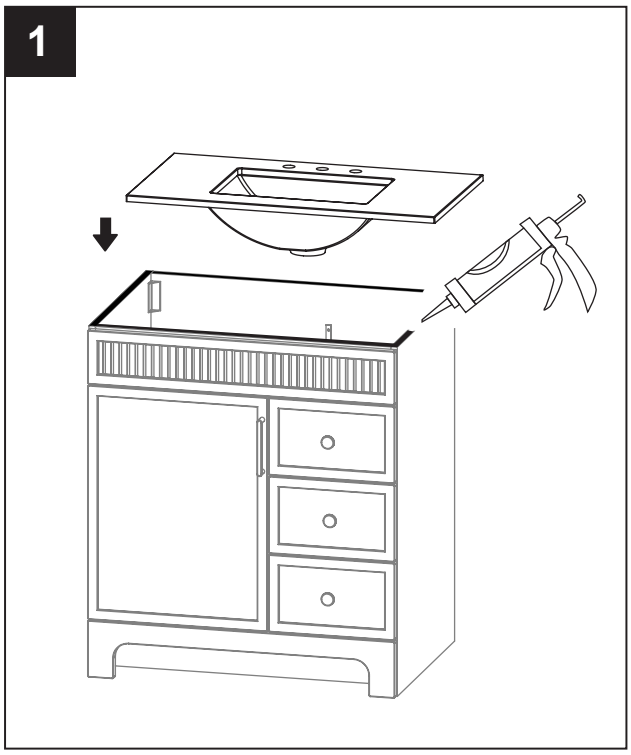

PASO 2: Instalación de zoclo trasero

2a. Aplique una capa delgada de silicón en la parte trasera del zoclo trasero (B). Colóquelo cuidadosamente y remueva el exceso de pegamento. Fíjelo al lavabo (A) y a la pared.

2b. Una vez que esté asegurado en la pared, aplique silicón a la unión entre el lavabo (A) y el zoclo (B). Deje reposar hasta que seque.

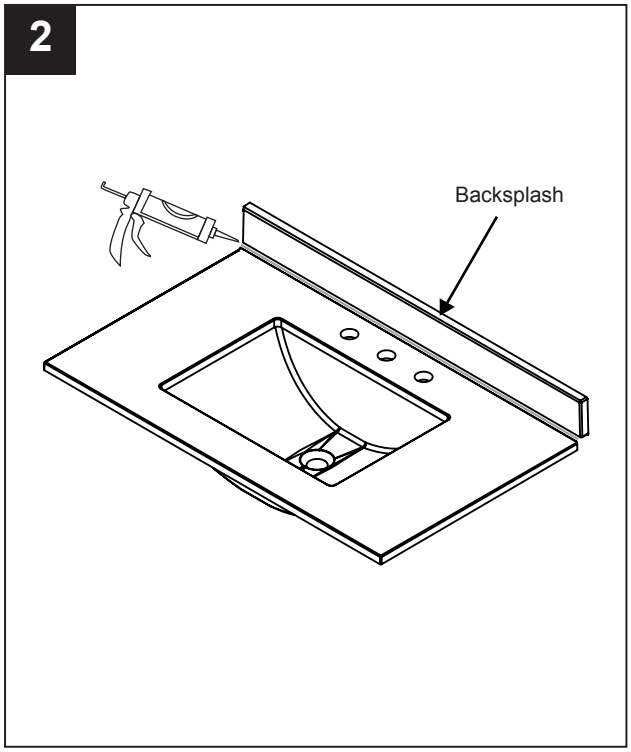

CUIDADO Y MANTENIMIENTO

Lavabo, zoclo trasero

Su lavabo y/o zoclo trasero permanecerán en su estado original si los mantiene y limpia correctamente.
Limpie la superficie con limpiador de vidrios o cualquier otro limpiador que no sea abrasivo.
Usar limpiadores abrasivos pueden dañar la superficie del lavabo.

⚠ ADVERTENCIA

Advertencia: Este producto puede exponerlo a sustancias químicas, incluyendo estireno, que el estado de California reconoce como causante de cáncer.

LISTA DE PIEZAS DE REEMPLAZO

Para obtener piezas de repuesto, llame a nuestro Departamento de Servicio al Cliente al **877-888-8225**, de lunes a domingo de 8 a.m. a 8 p.m., hora estándar del Este, o al **ascs@lowes.com**.

Por favor, consulte las políticas de la garantía antes de enviar una solicitud de reemplazo.

BACKSPLASH REPLACEMENTS

MODELO #	SE3122R-TW	SE3722R-TW	SE4922R-TW	SE6122R-TW	GARANTÍA
ARTÍCULO	NÚMERO DE PIEZA				
ZOCLO TRASERO	10053	10054	10055	10056	✓

