SOJAG

produits saisonniers • seasonal products

Sojag code: 500-8162936

CUP/UPC code: 772830162936

QUESTIONS? 1 866-901-1649

Assembly Manual / Guide d'assemblage / Manual de ensamblaje / 조립설명서 / Montageanleitung

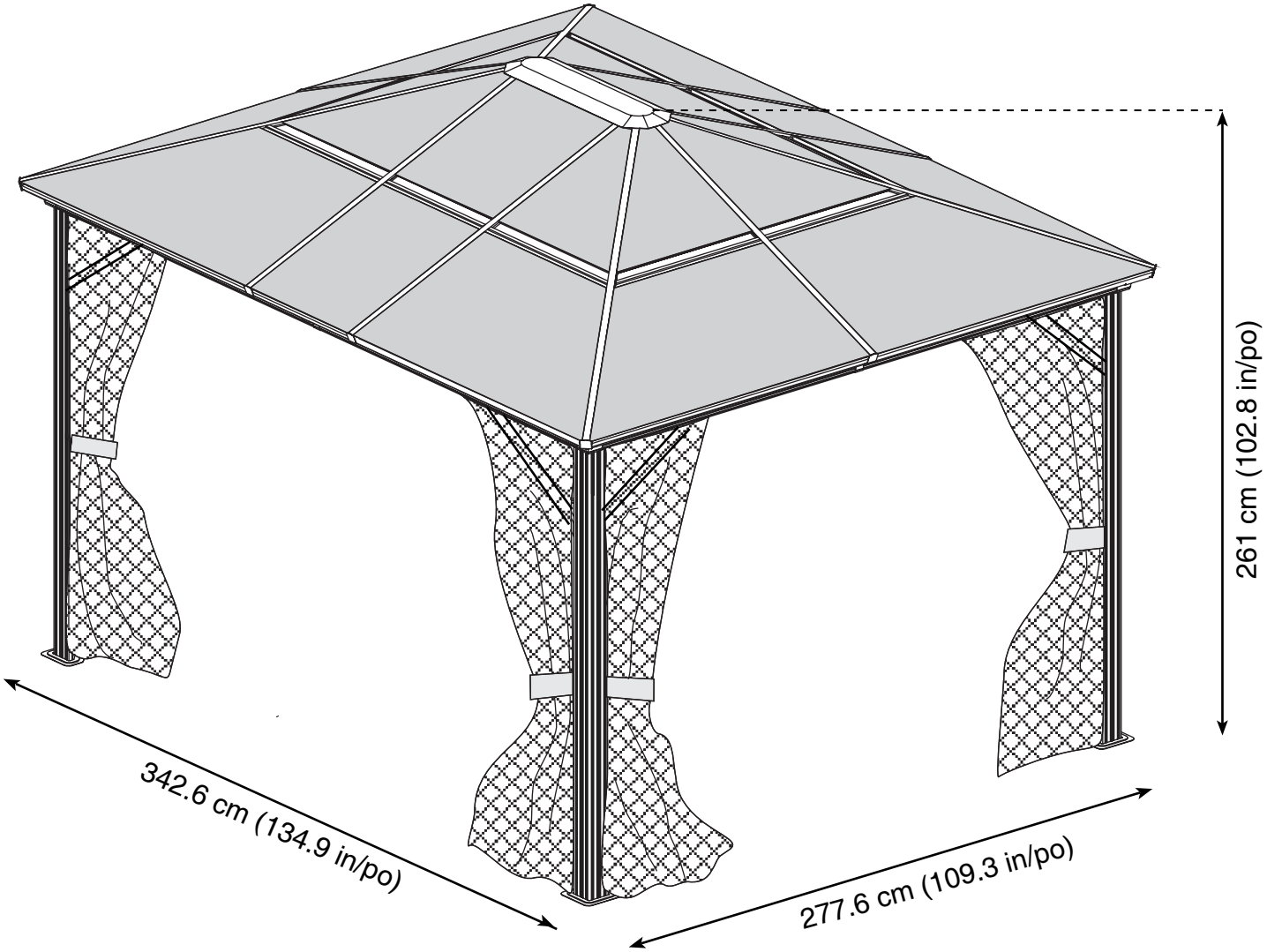

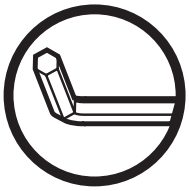

Use the hex keys in the box. / Utilisez les clés hexagonales fournies dans la boite. / Utilice las llaves hexagonales en la caja. / 상자에 육각 키를 사용 하십시오. / Verwenden Sie die Sechskantschlüssel in der Box.

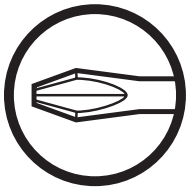

Please use a Phillips screwdriver. / Utilisez un tournevis de type Phillips / Por favor, use un destornillador Phillips. / 십자 드라이버를 사용 하십시오 . / Bitte verwenden Sie einen Kreuzschraubenzieher.

You may need to use a drill for this step. / Vous pouvez avoir besoin d'utiliser une perceuse pour cette étape. / Puede que tenga que utilizar un taladro para este paso. / 이 단계에선 드릴을 사용해야 할 수도 있습니다. / Für diesen Schritt können Sie einen Bohrer verwenden.

Wearing protective gloves is recommended. / Le port de gants de protection est recommandé / El uso de guantes de protección se recomienda. / 보호 장갑을 착용 하는 것이 좋습니다 . / Das Tragen von Schutzhandschuhen wird empfohlen.

Two or more people are required at this stage. / Deux personnes ou plus sont nécessaires à cette étape. / Dos o más personas se requieren en esta etapa. / 이 단계에서는 두 명 이상 이 필요합니다. / Für diesen Bauschritt sind 2 oder mehr Personen erforderlich.

Do not tighten screws all the way for now. / Ne pas visser fermement pour l'instant. / No atornille con firmeza por ahora. /아직 나사를 단단히 조이지 마십시오 . / Bitte die Schrauben zum jetzigen Zeitpunkt noch nicht fest anziehen.

Sold separately. / Vendus séparément. / vendido en las opciones. / 옵션 판매 / Optional erhältlich

© Sojag inc. 2018

U X62(+6)

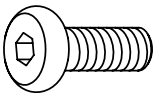

U1 X 52 (+5)

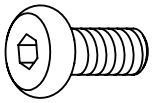

U2 X 2 (+1)

V X 16 (+3)

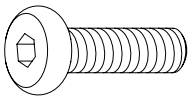

V1 X 1 (+1)

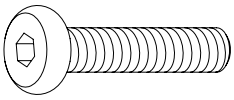

W X 8 (+2)

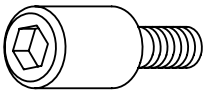

X X 10 (+2)

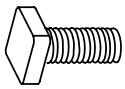

X1 X 30 (+6)

Y X 24 (+4)

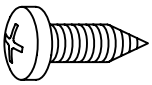

Y1 X 20 (+4)

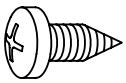

Z X 1

Z1 X 2

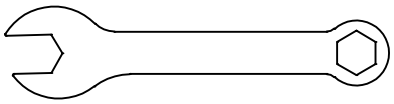

© Sojag inc. 2018

A X 4

B X 2

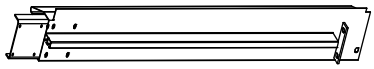

B1 X 2

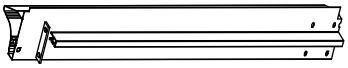

C X 2

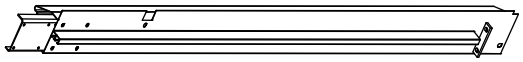

C1 X 2

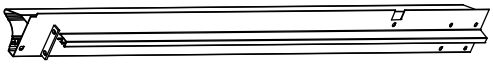

D X6

E X 4

F X 4

F1 X 4

G X 4

G1 X 4

G2 X 2

J1 X 4

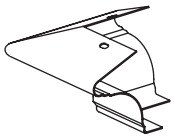

J2 X 4

A2 X 1

Winter Bar!"윈터! 바!

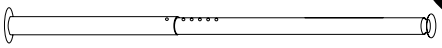

© Sojag inc. 2018

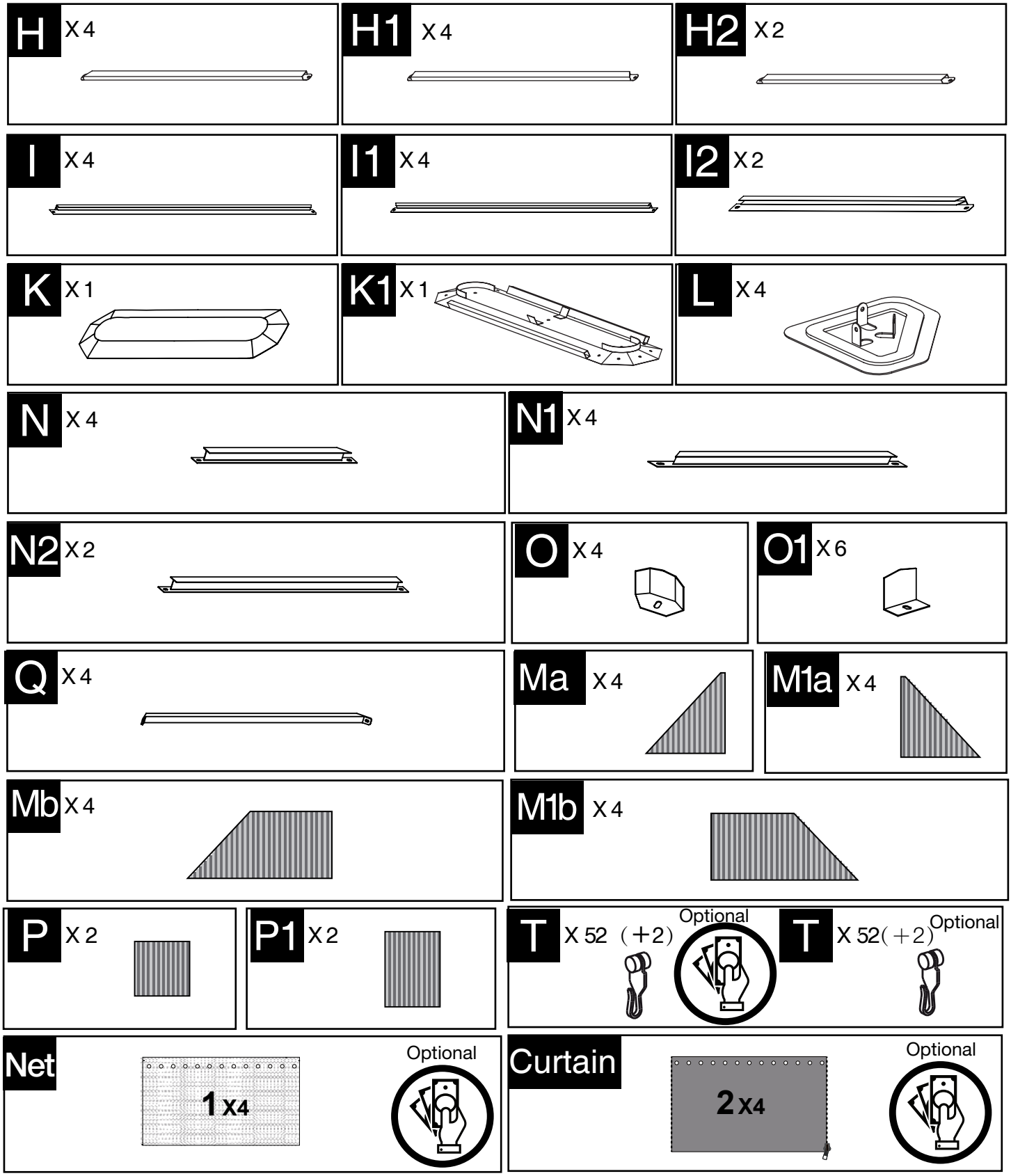

© Sojag inc. 2018

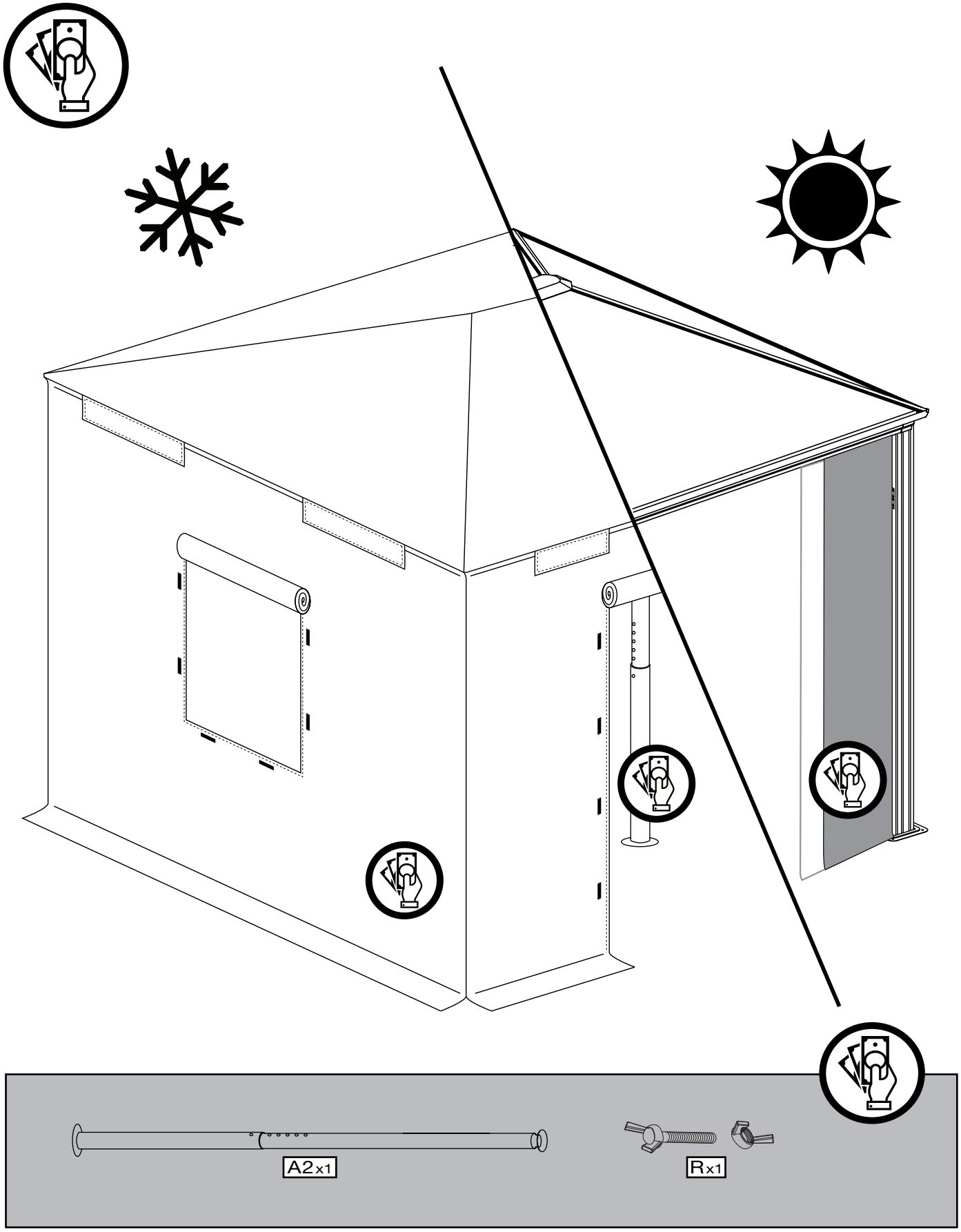

© Sojag inc. 2018

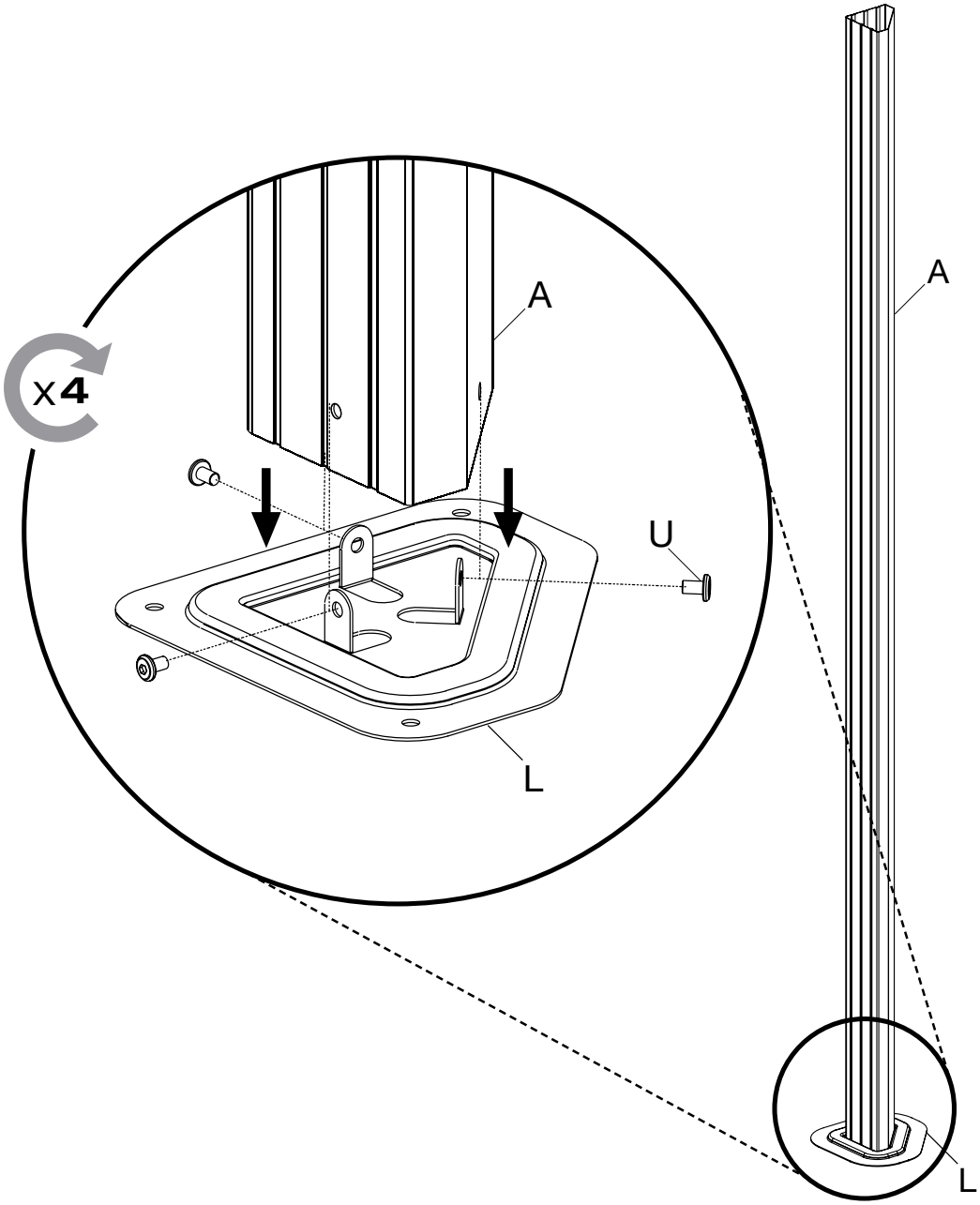

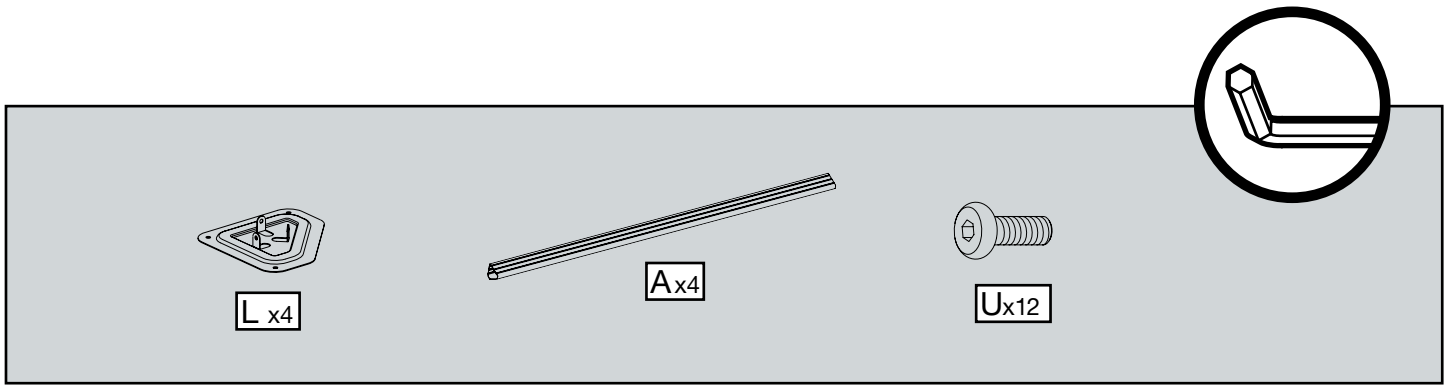

© Sojag inc. 2018

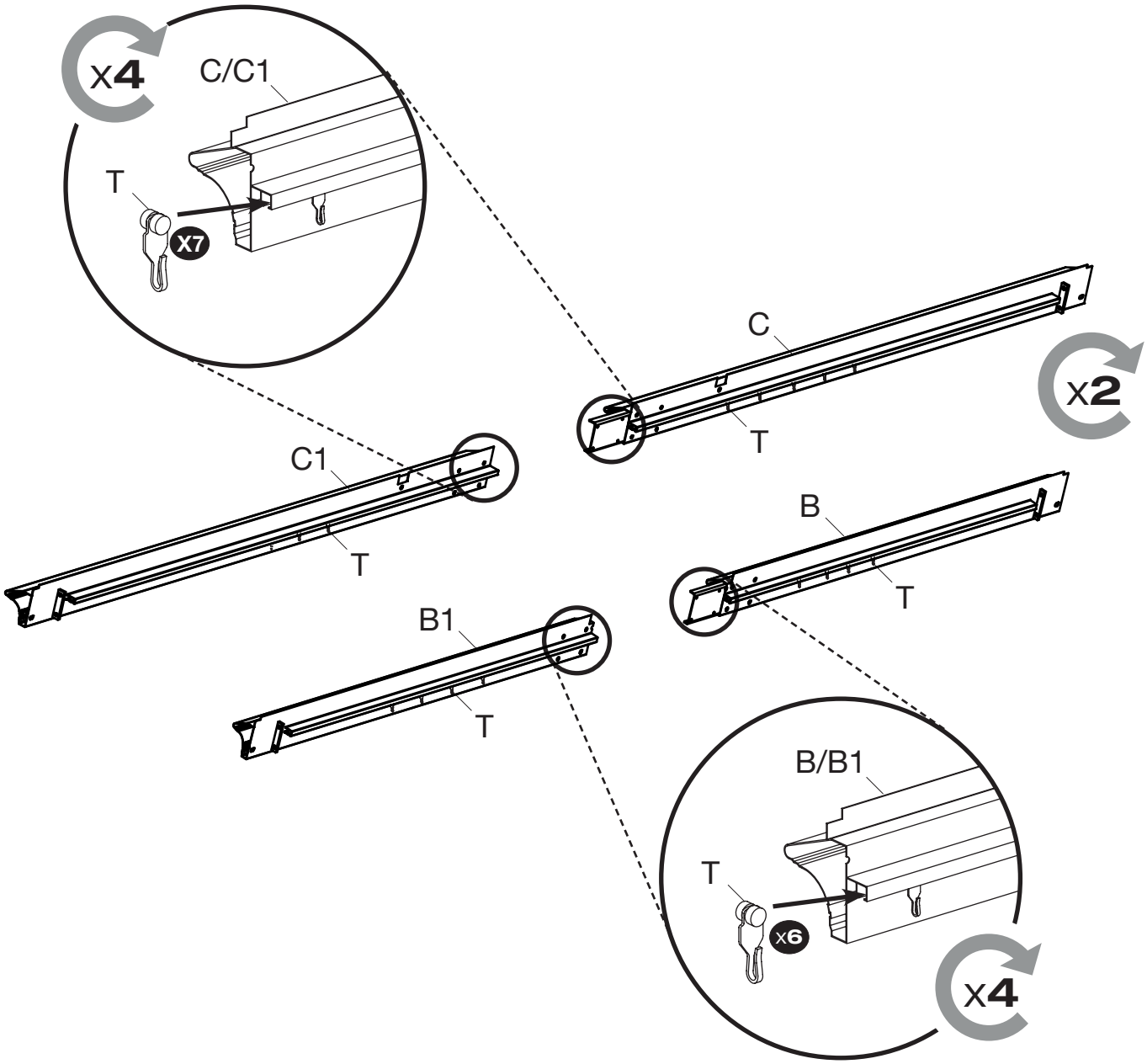

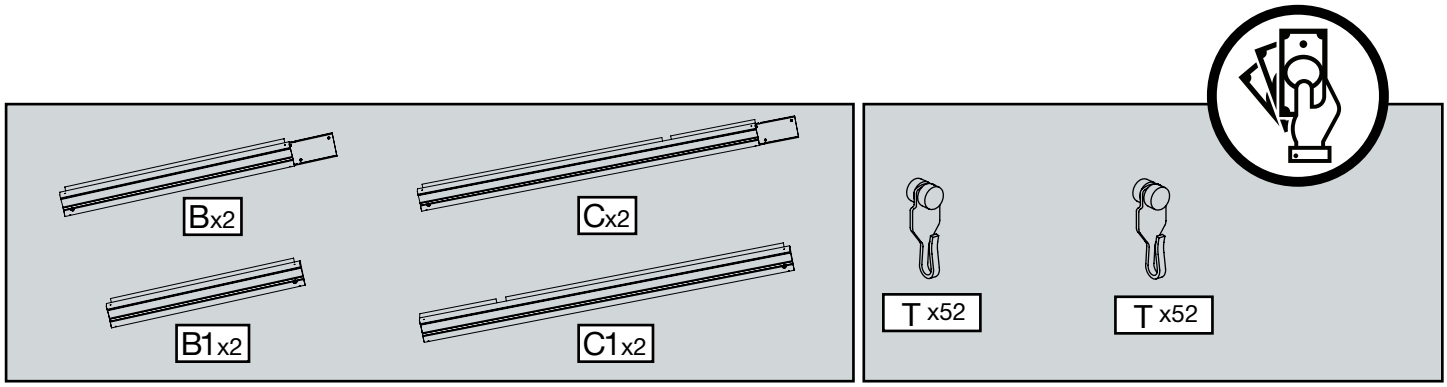

© Sojag inc. 2018

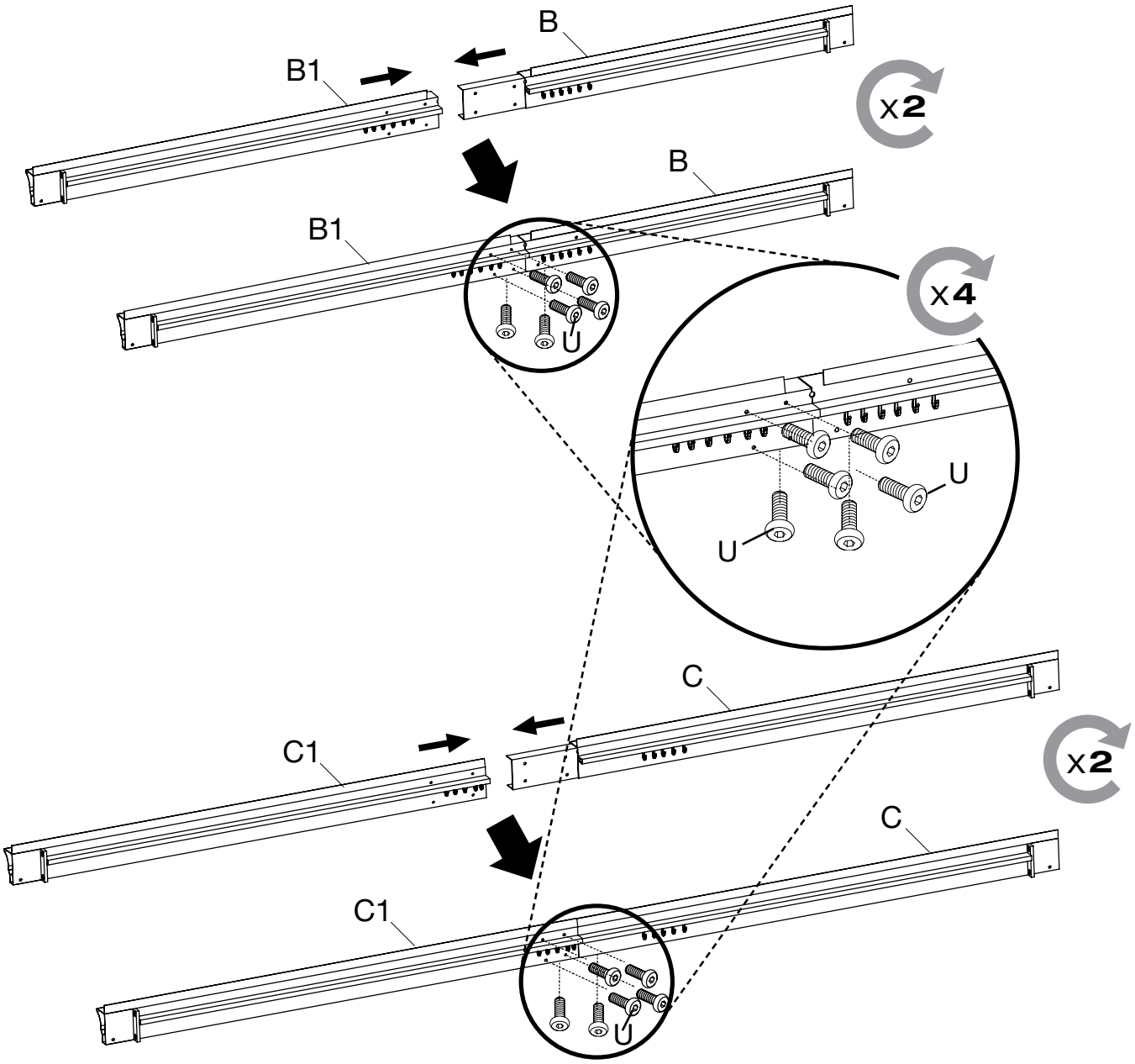

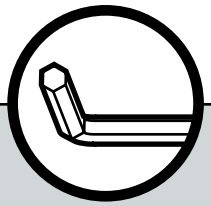

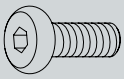

Ux 24

© Sojag inc. 2018

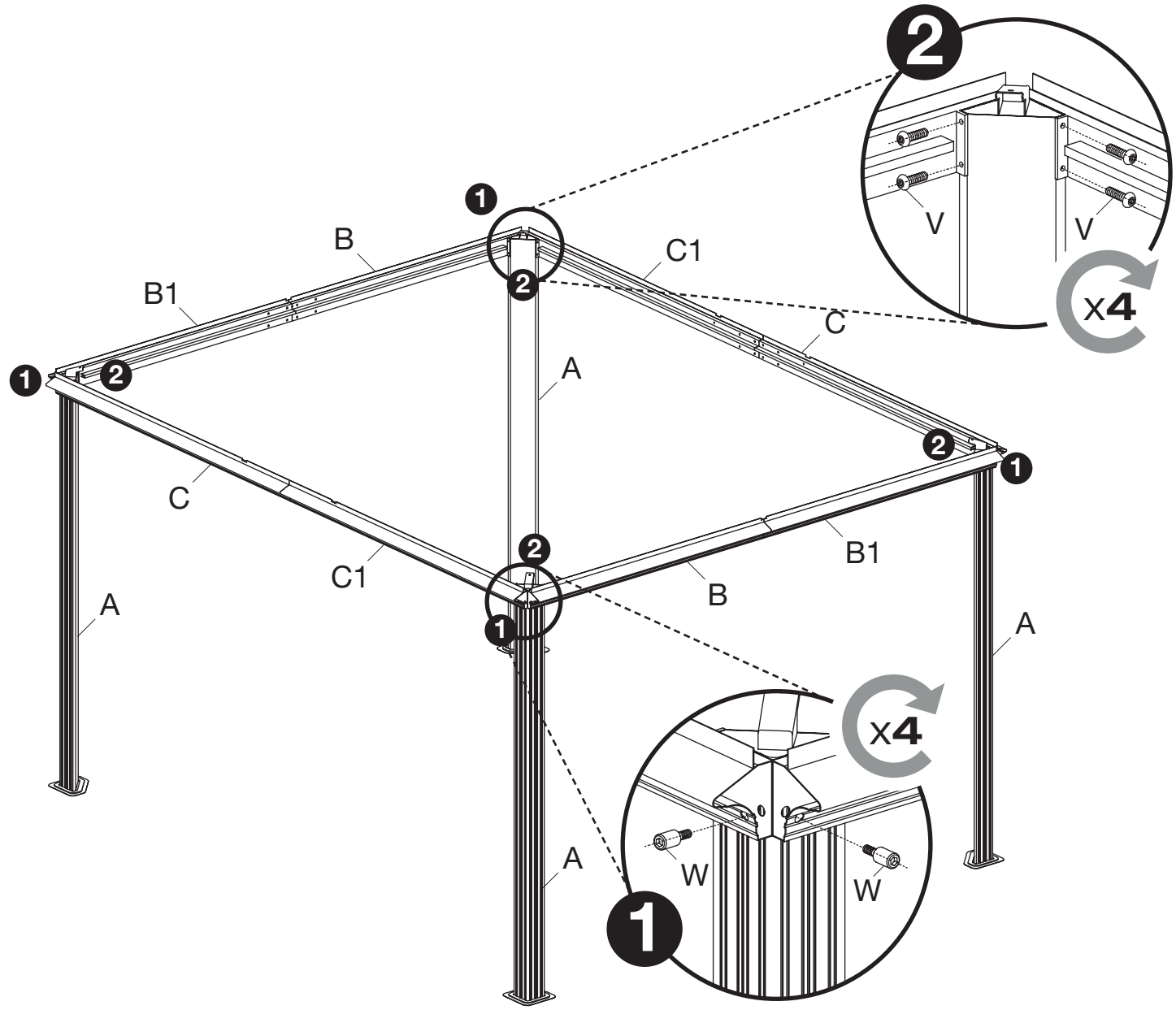

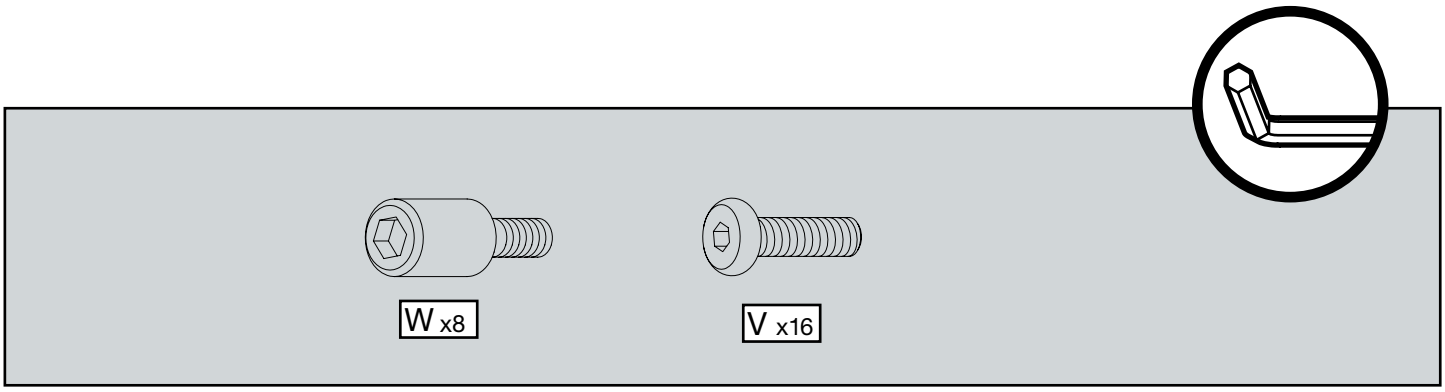

© Sojag inc. 2018

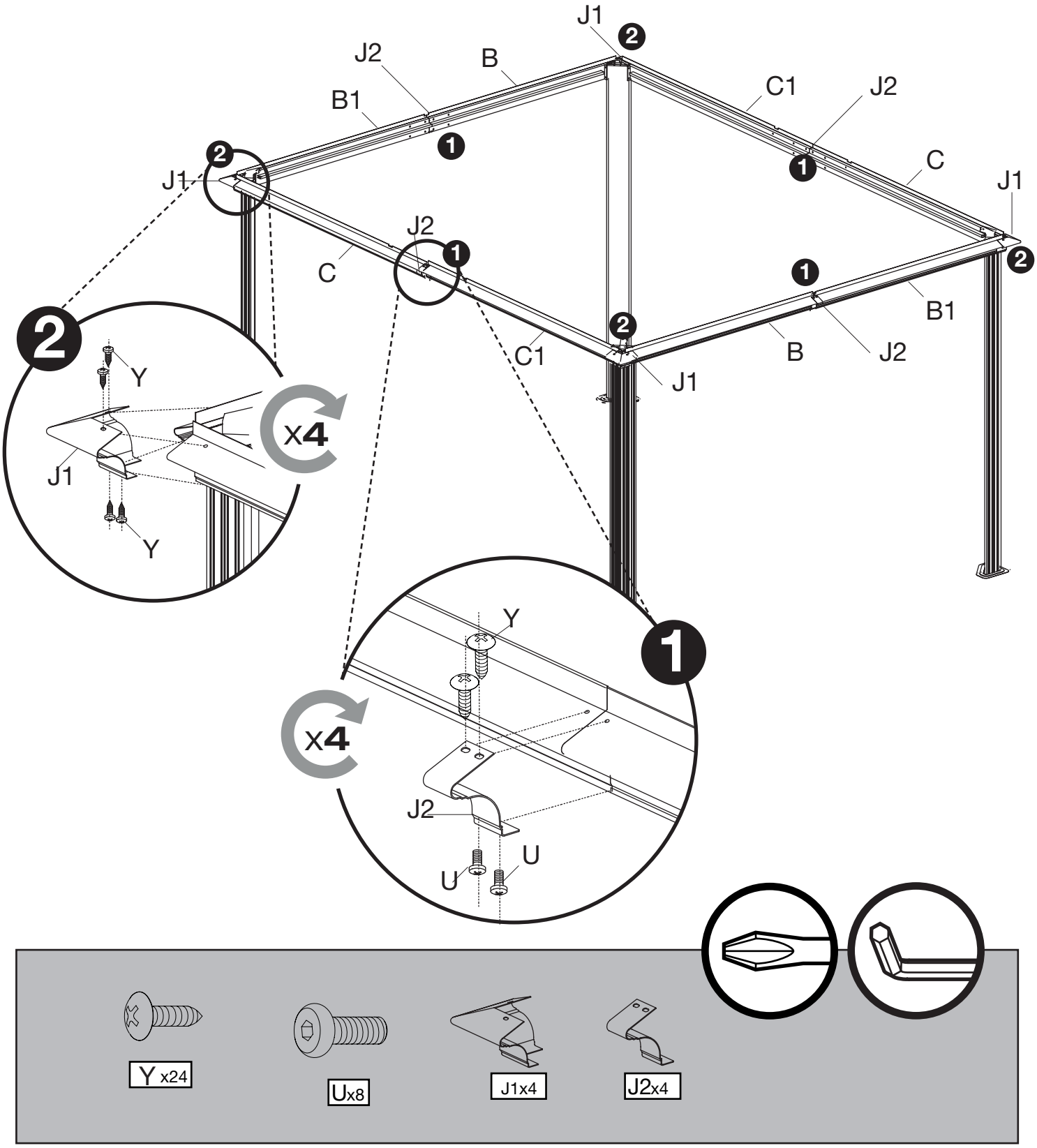

© Sojag inc. 2018

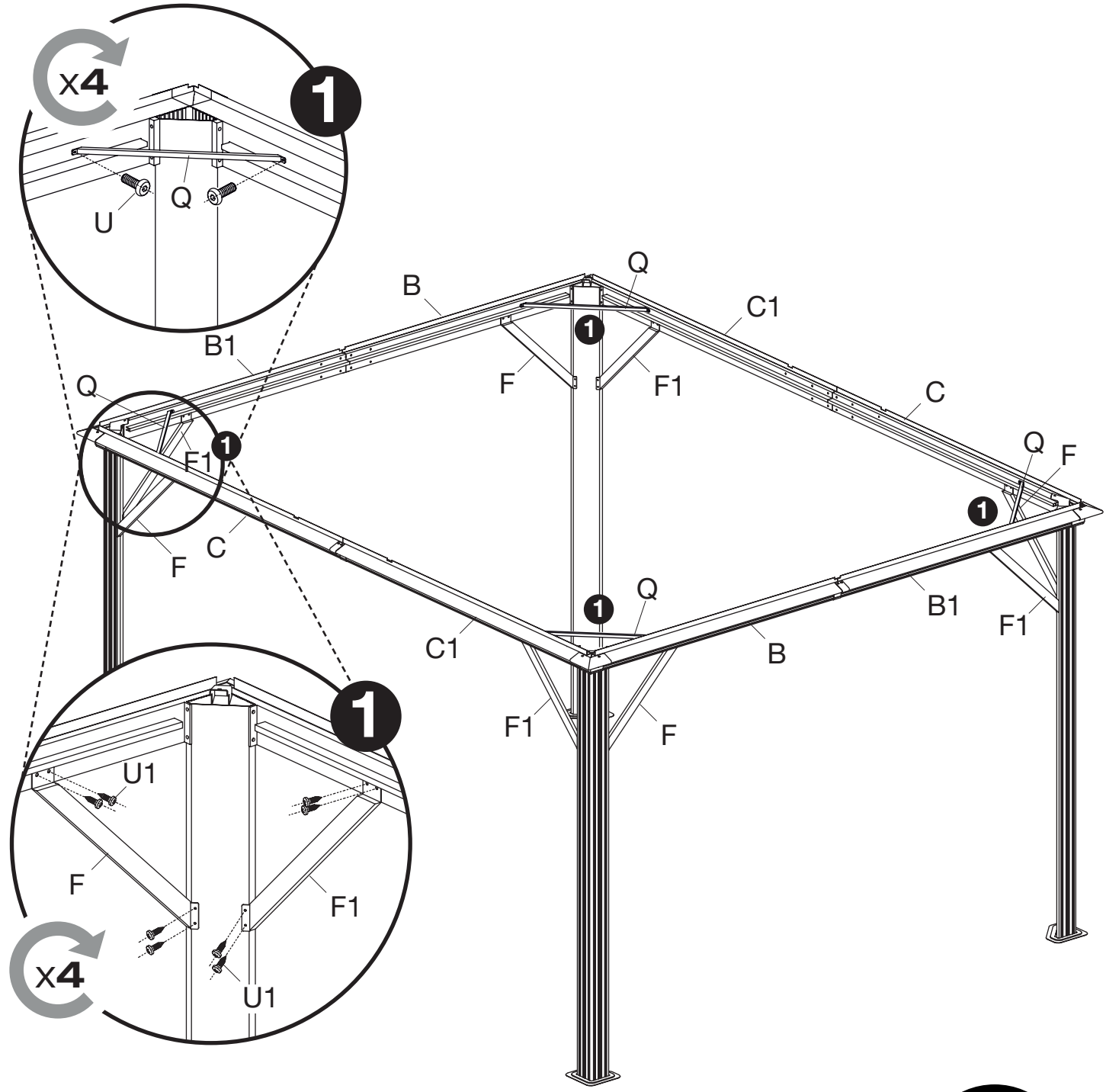

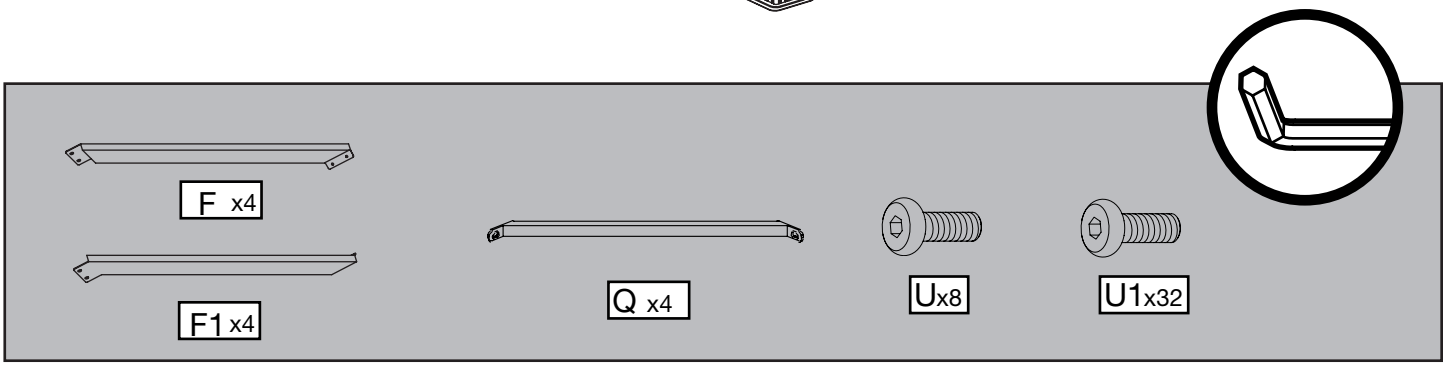

© Sojag inc. 2018

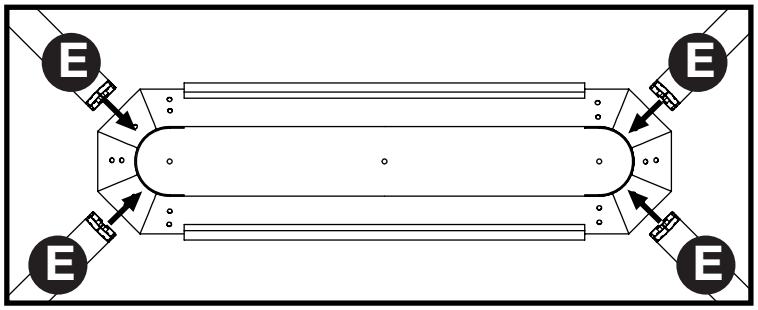

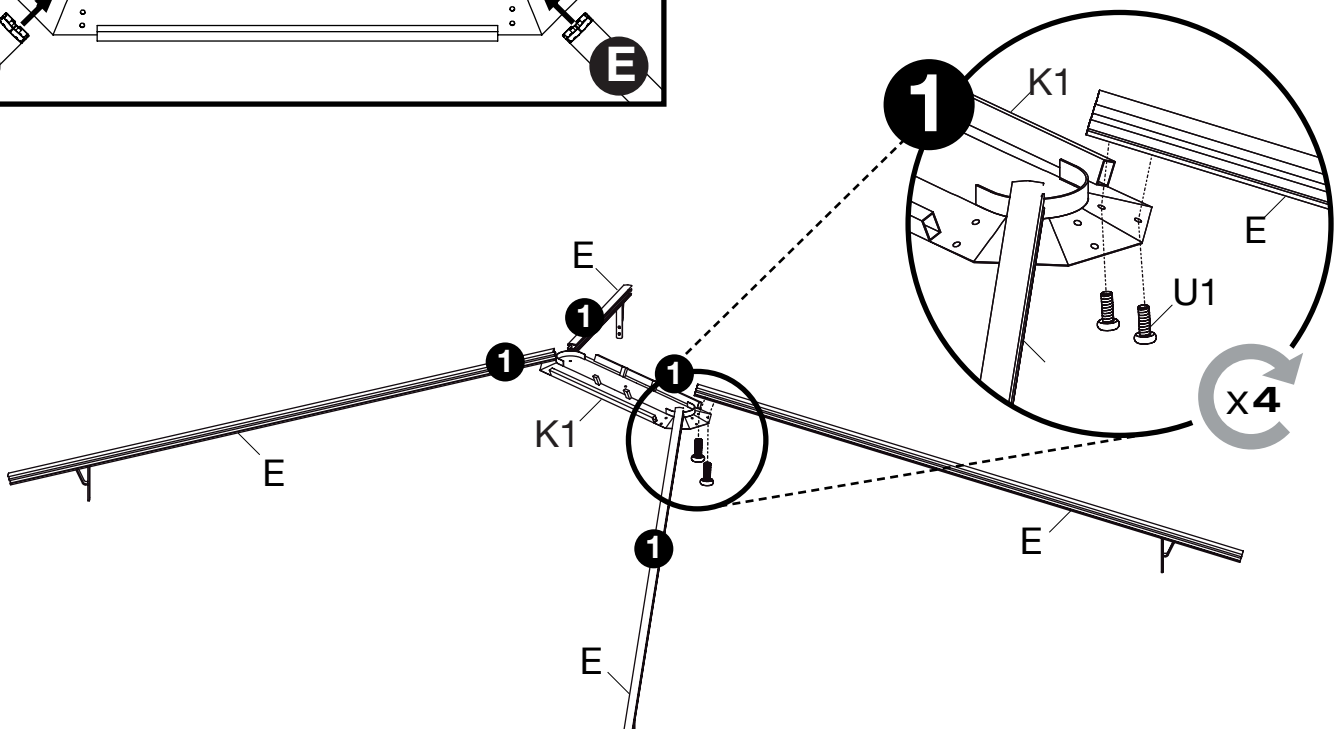

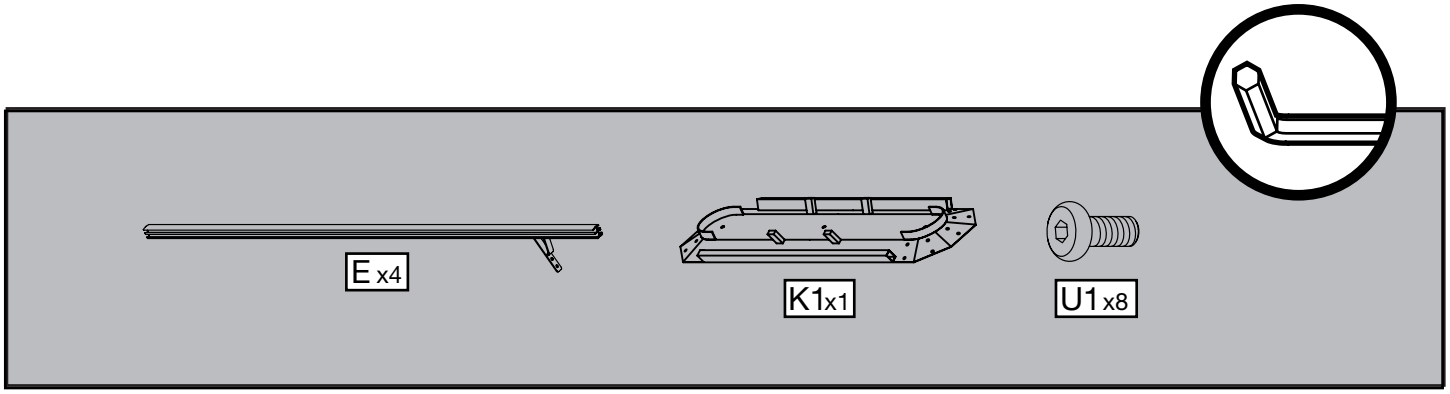

© Sojag inc. 2018

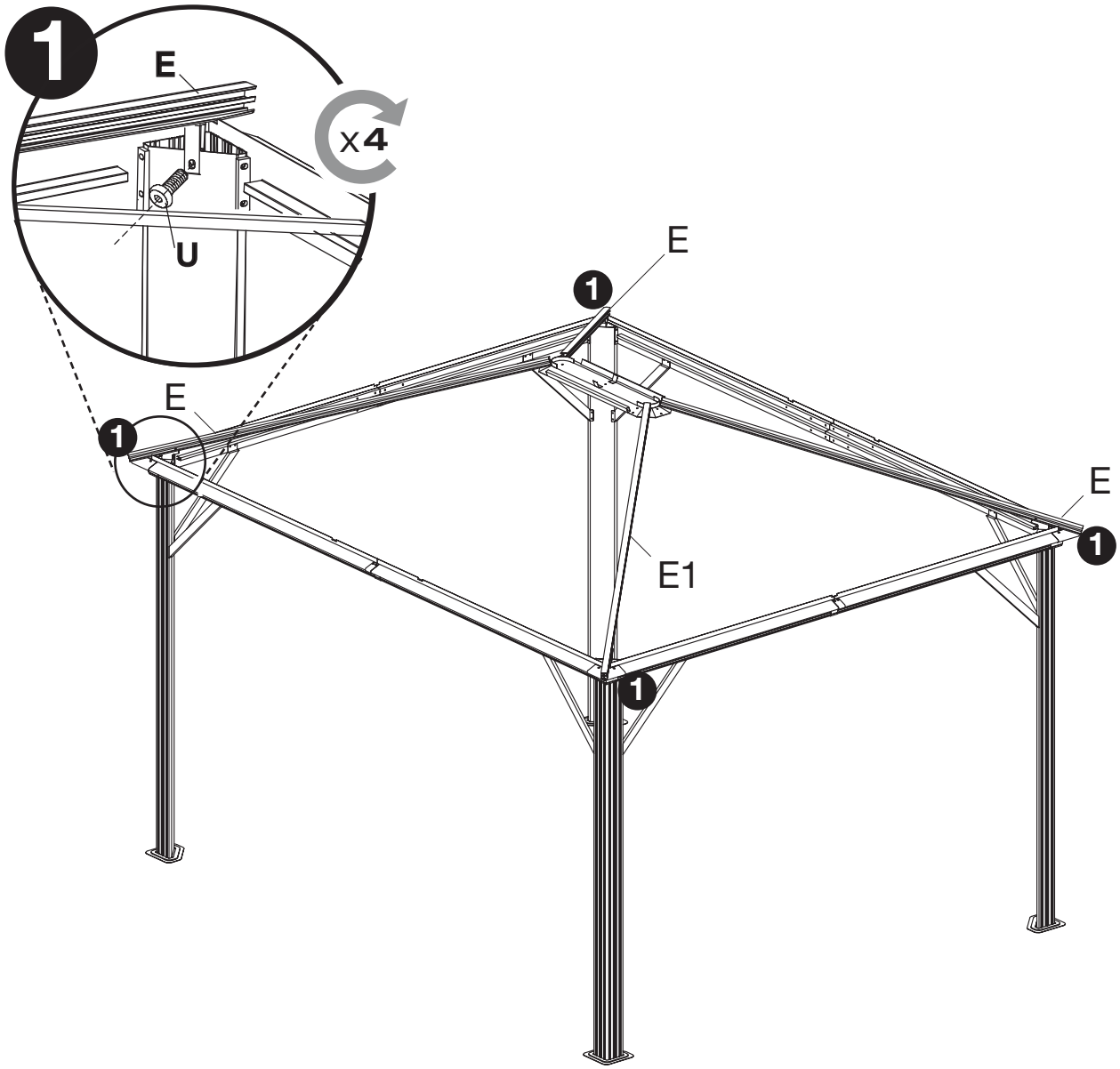

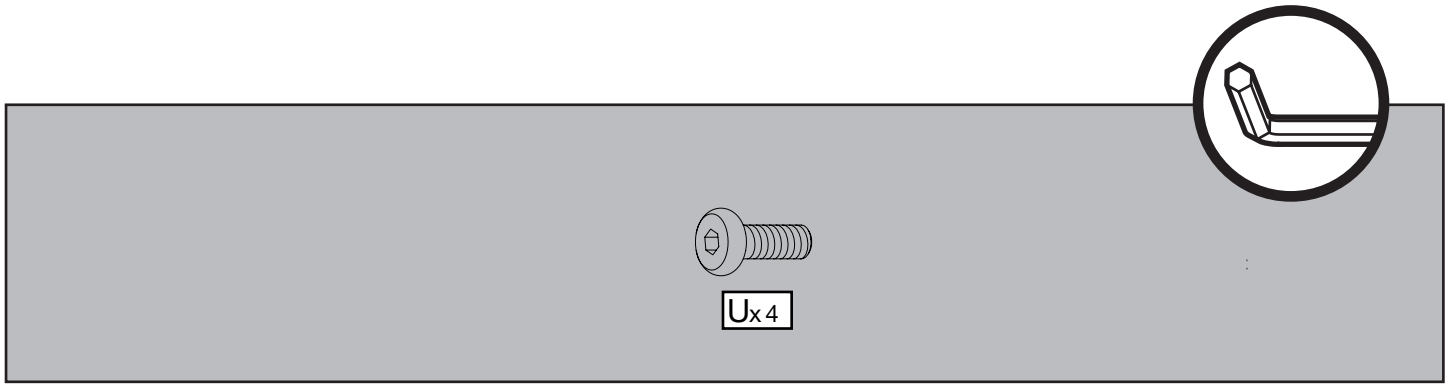

© Sojag inc. 2018

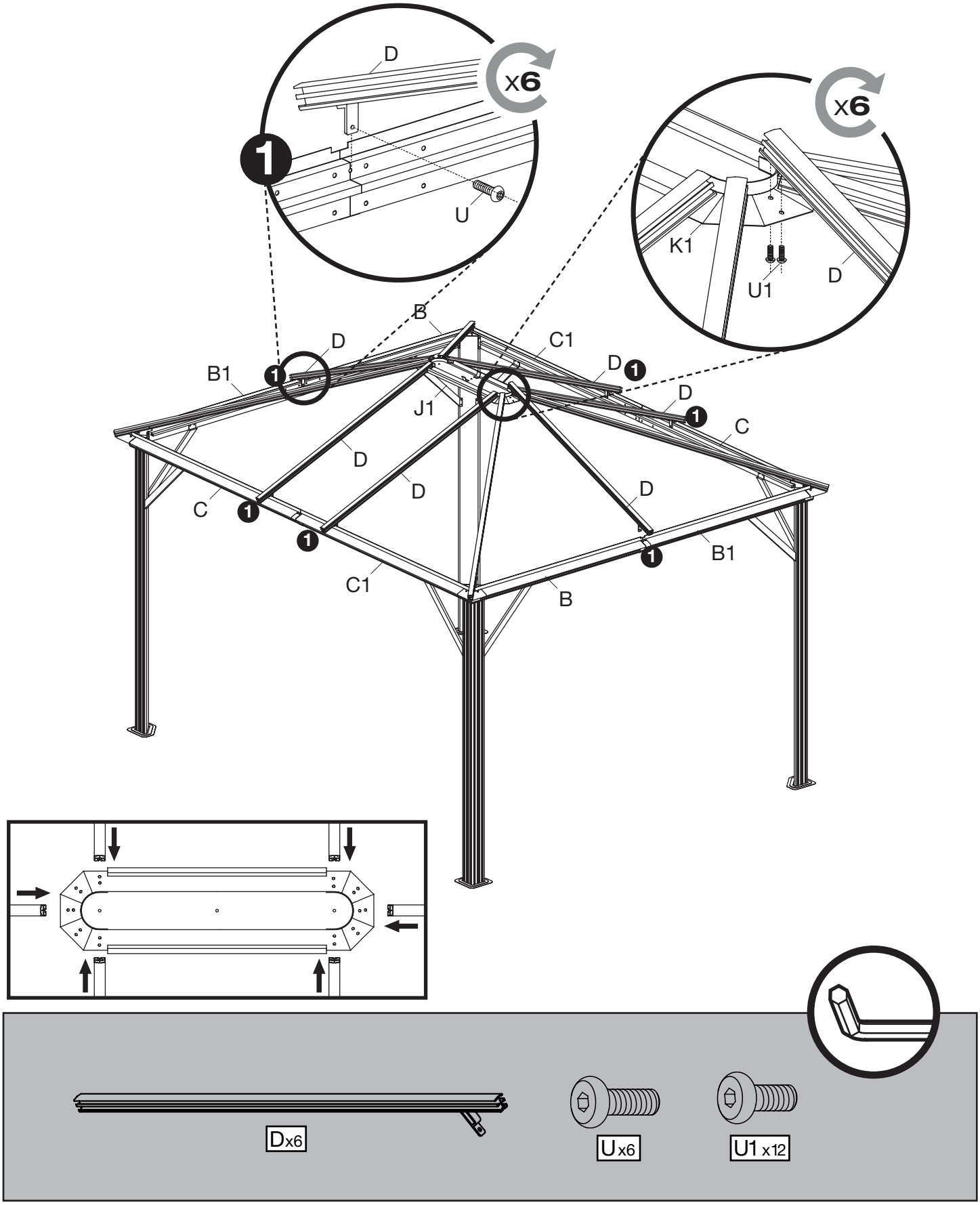

© Sojag inc. 2018

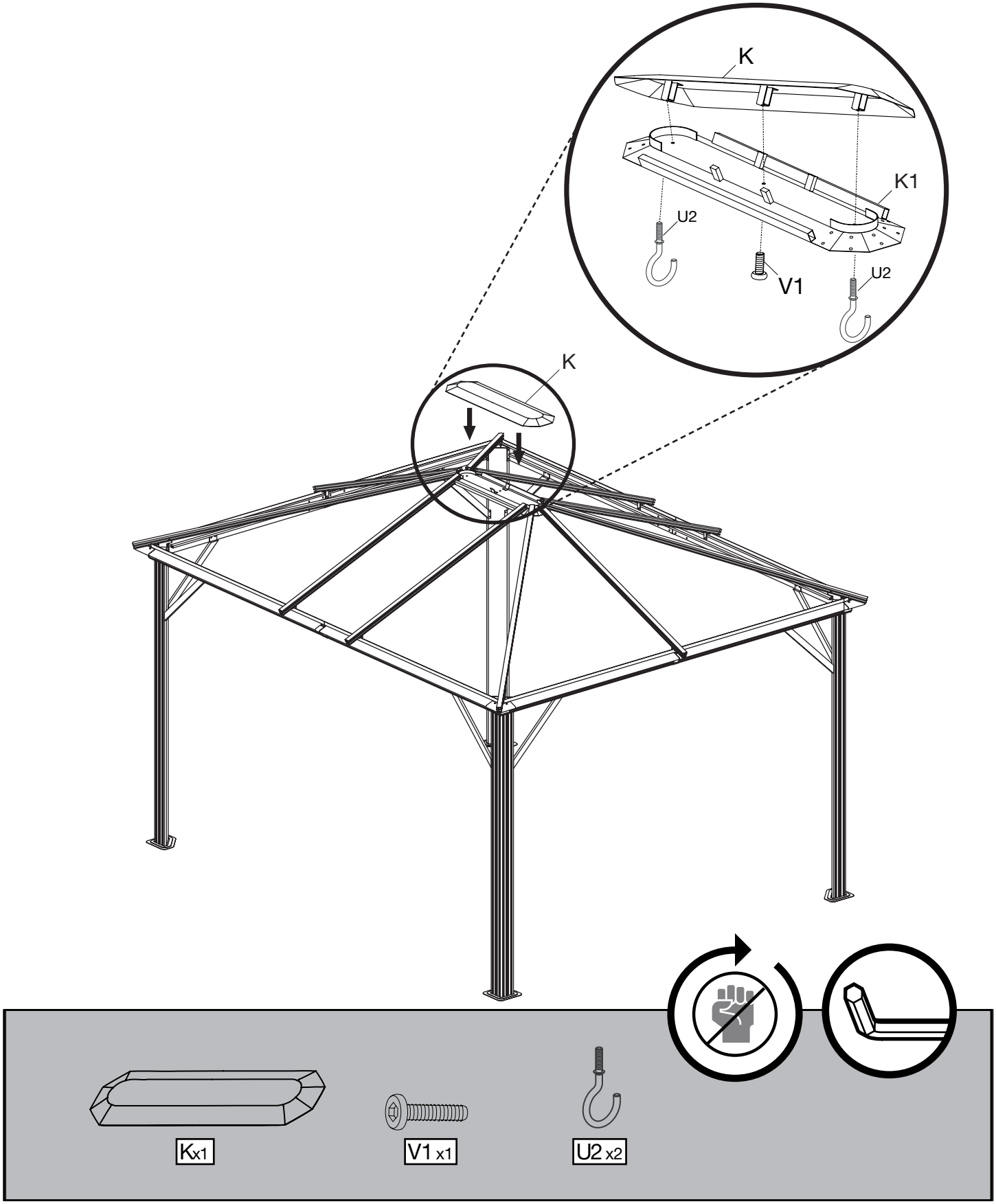

© Sojag inc. 2018

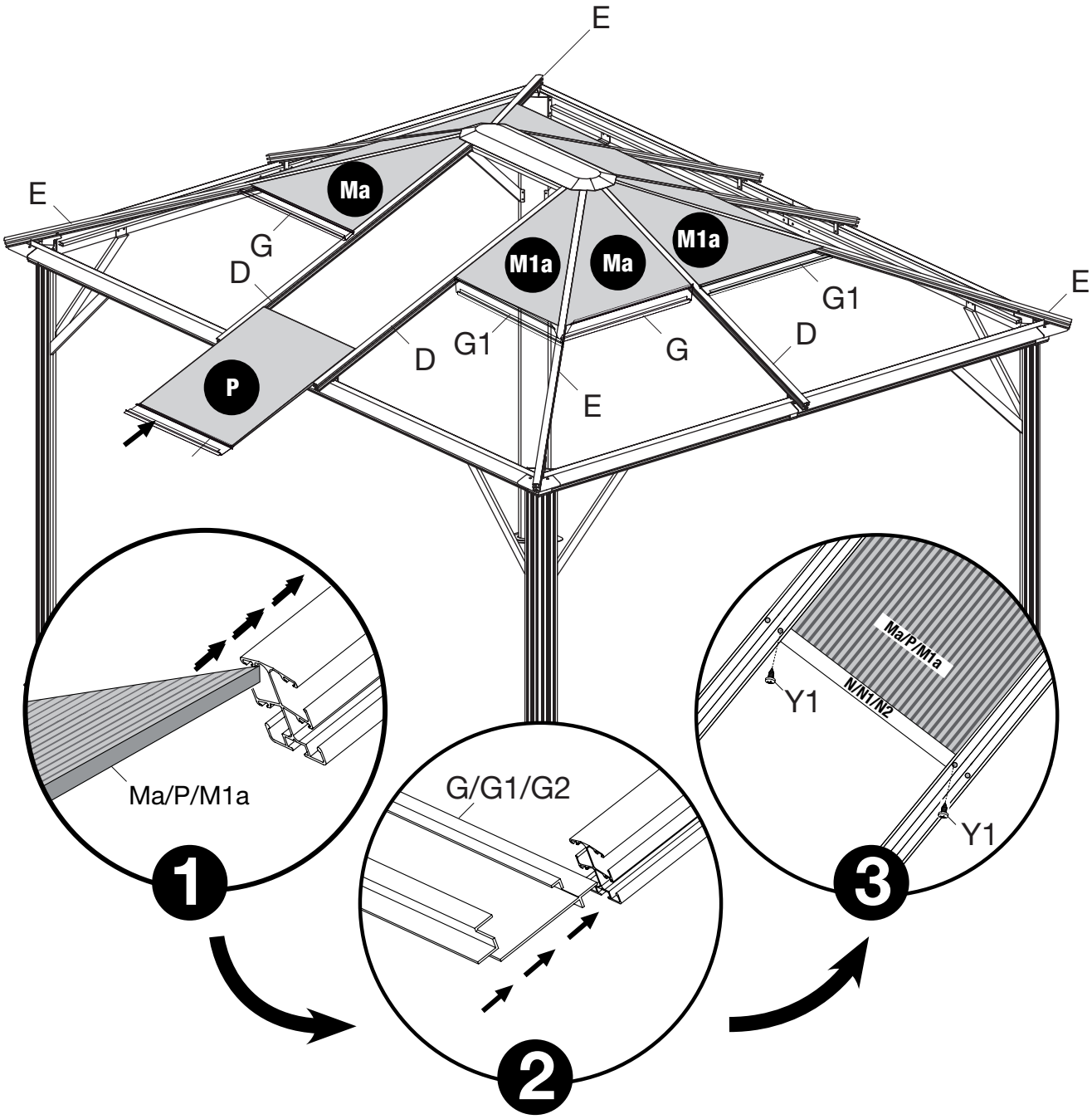

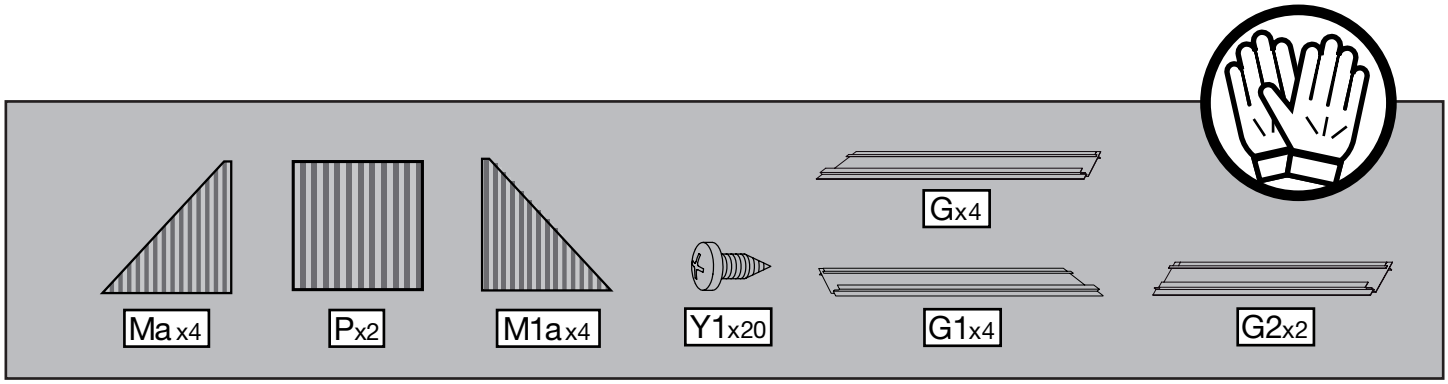

© Sojag inc. 2018

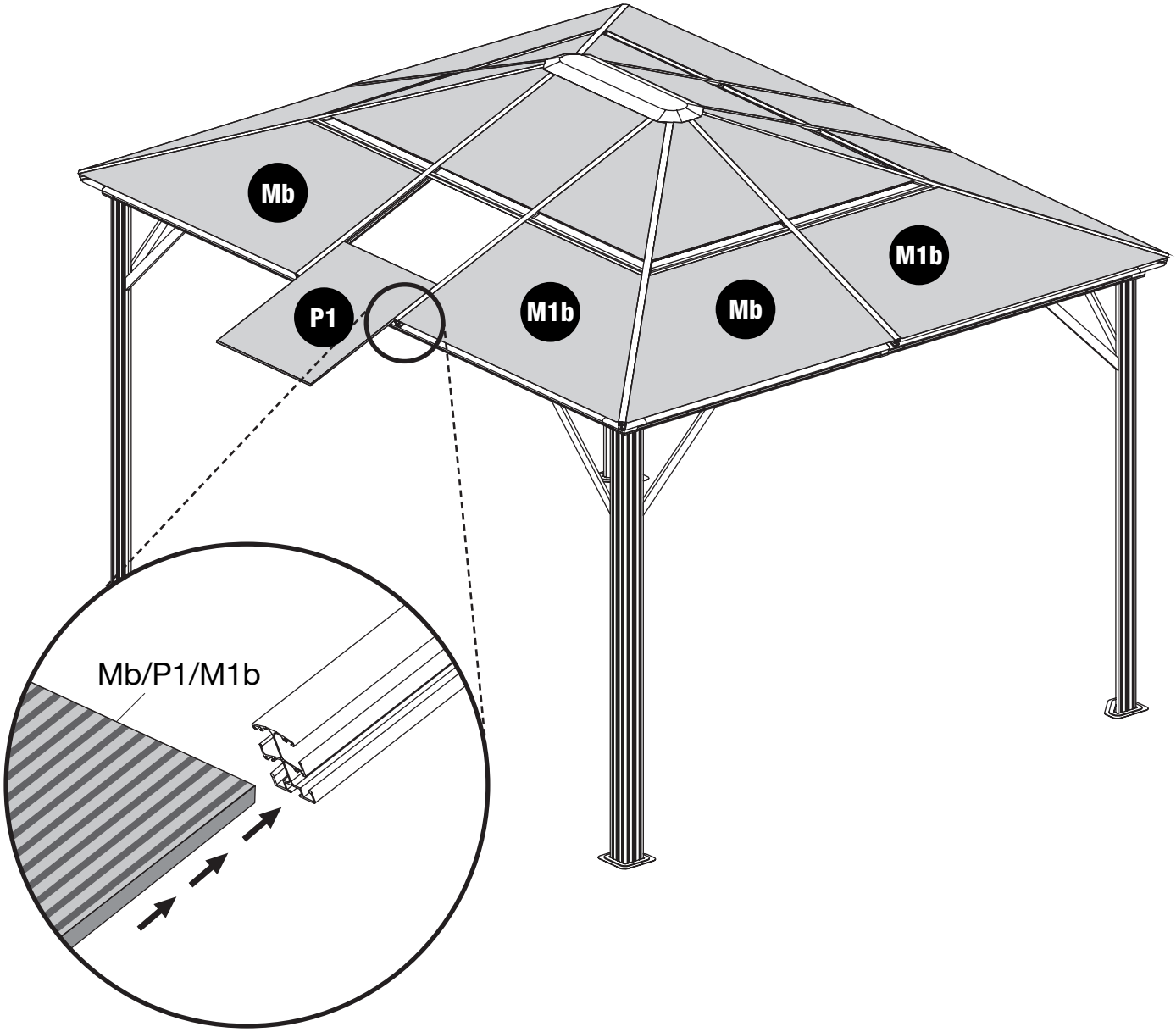

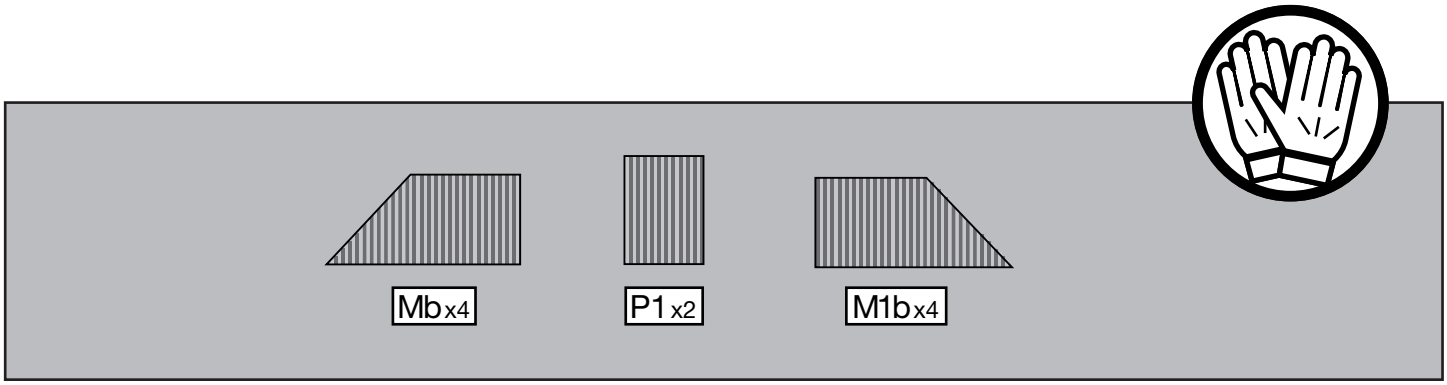

© Sojag inc. 2018

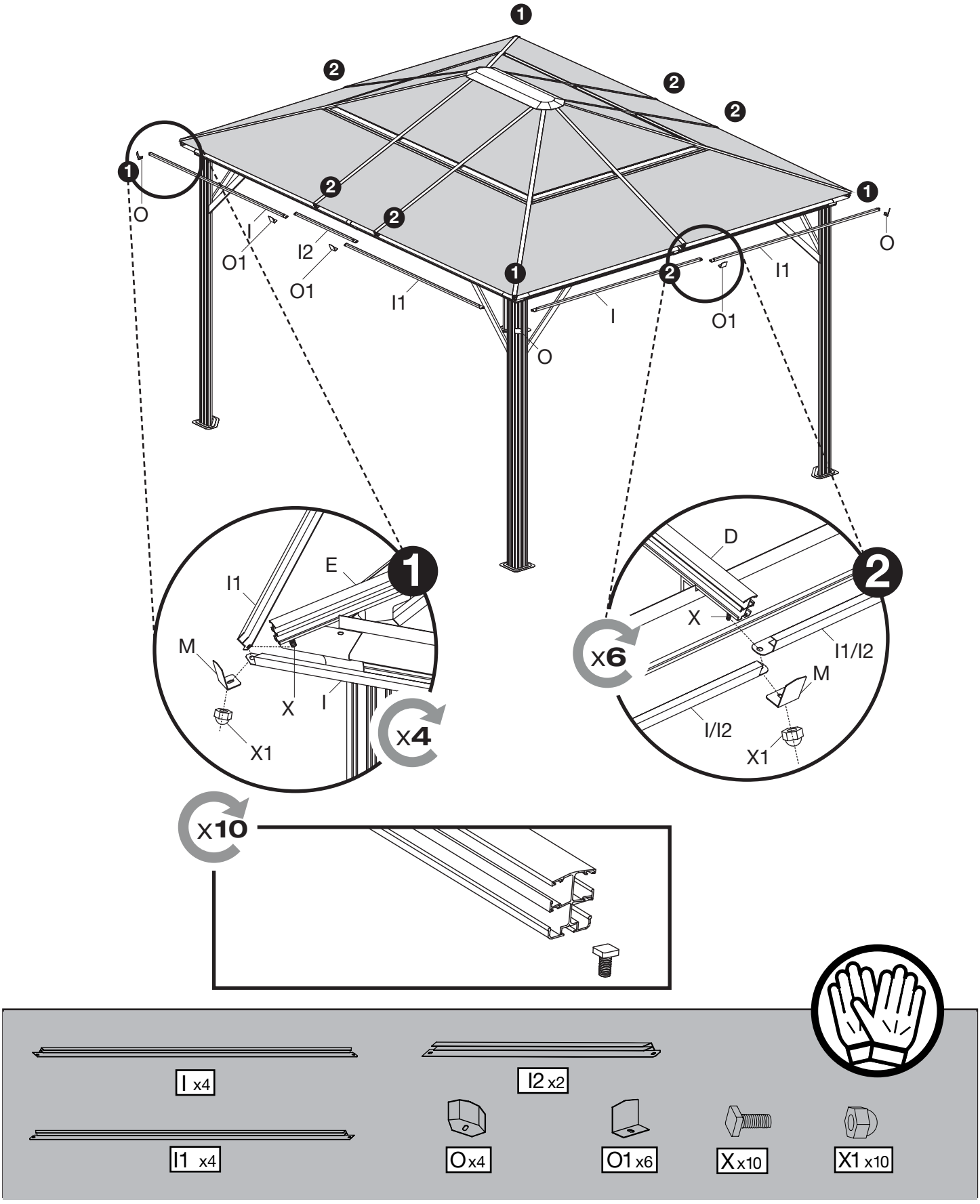

© Sojag inc. 2018

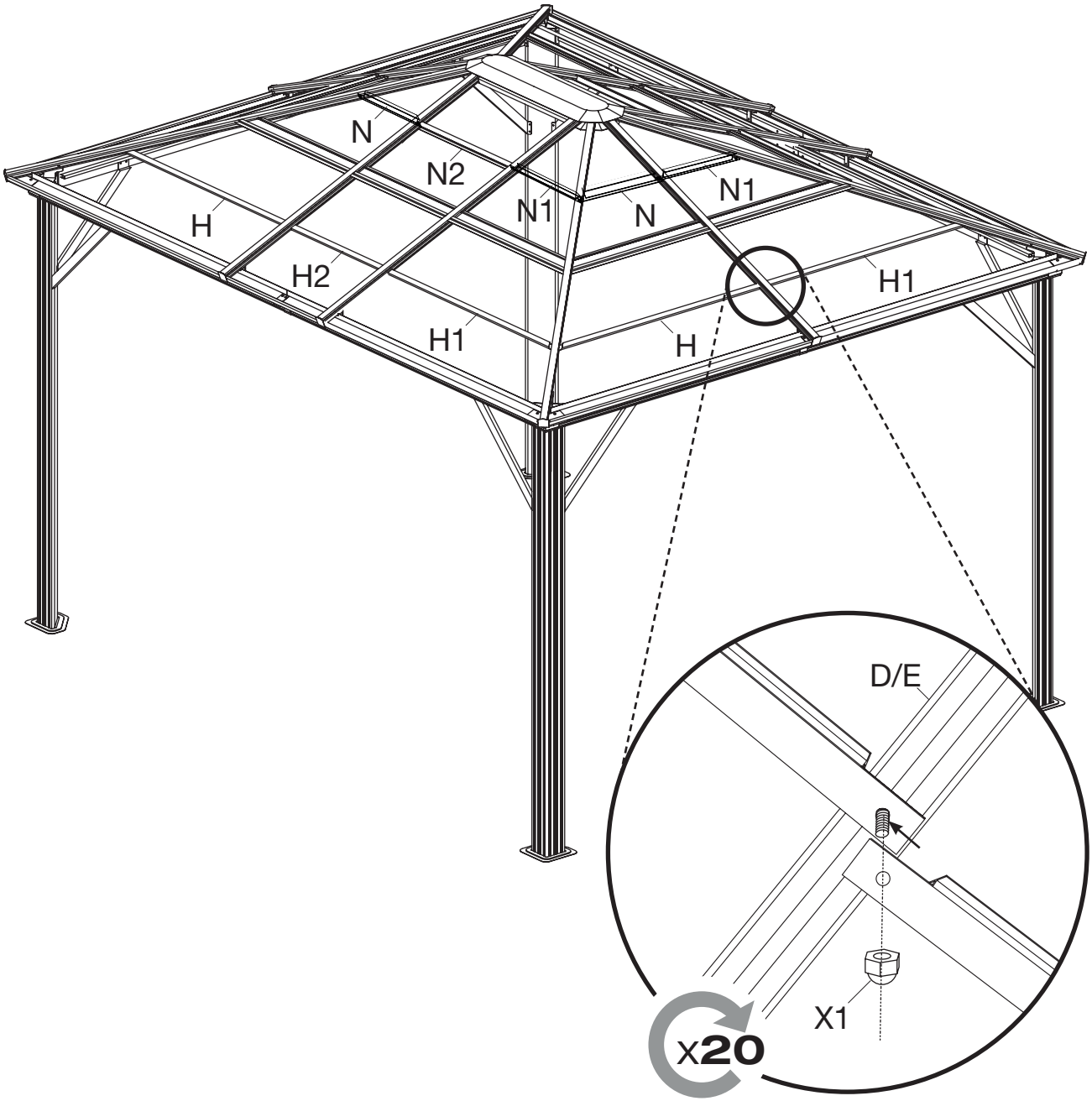

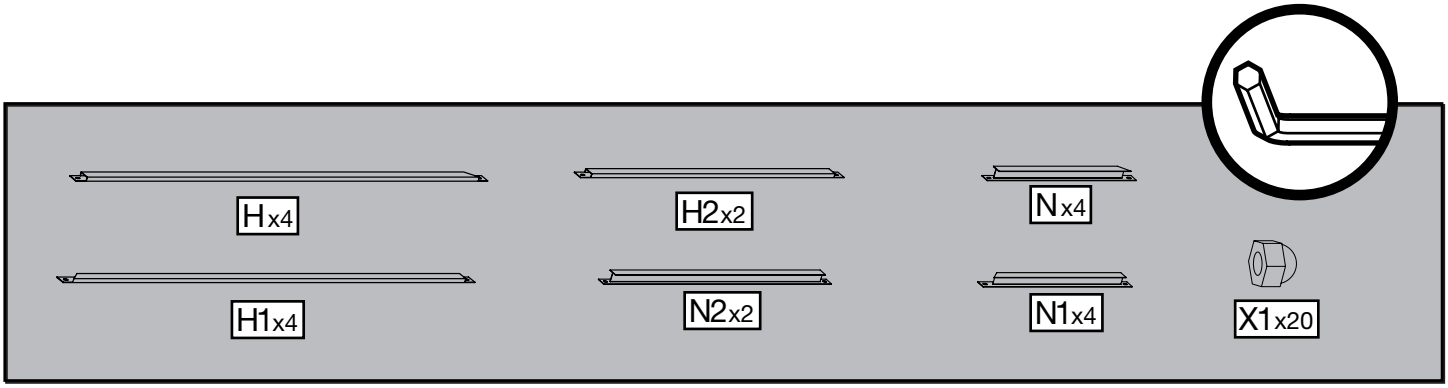

© Sojag inc. 2018

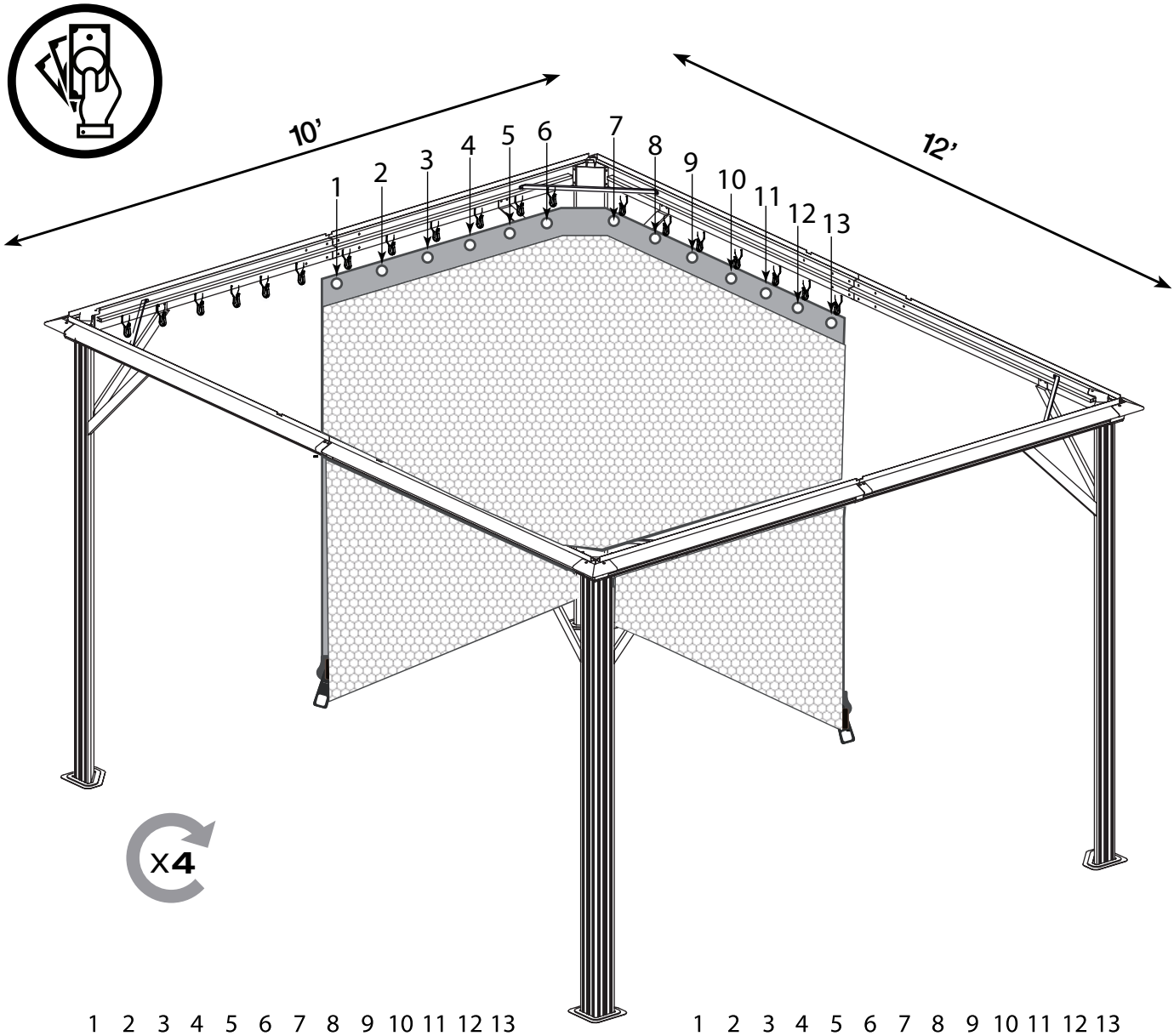

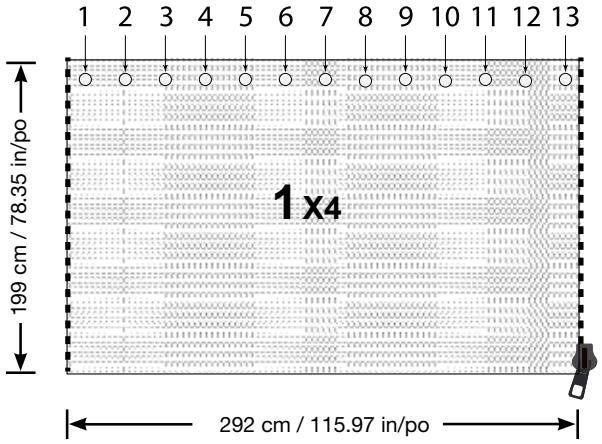

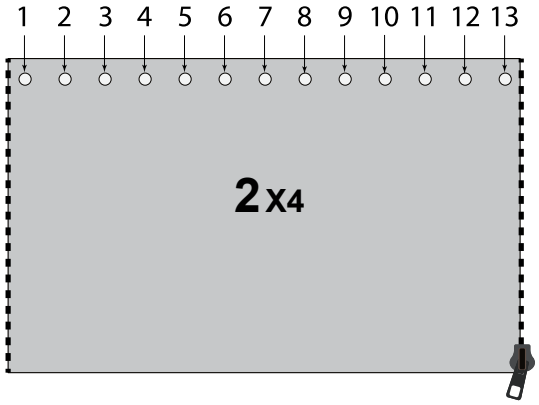

© Sojag inc. 2018

NOTES

SOJAG

produits saisonniers • seasonal products

© Sojag inc. 2018