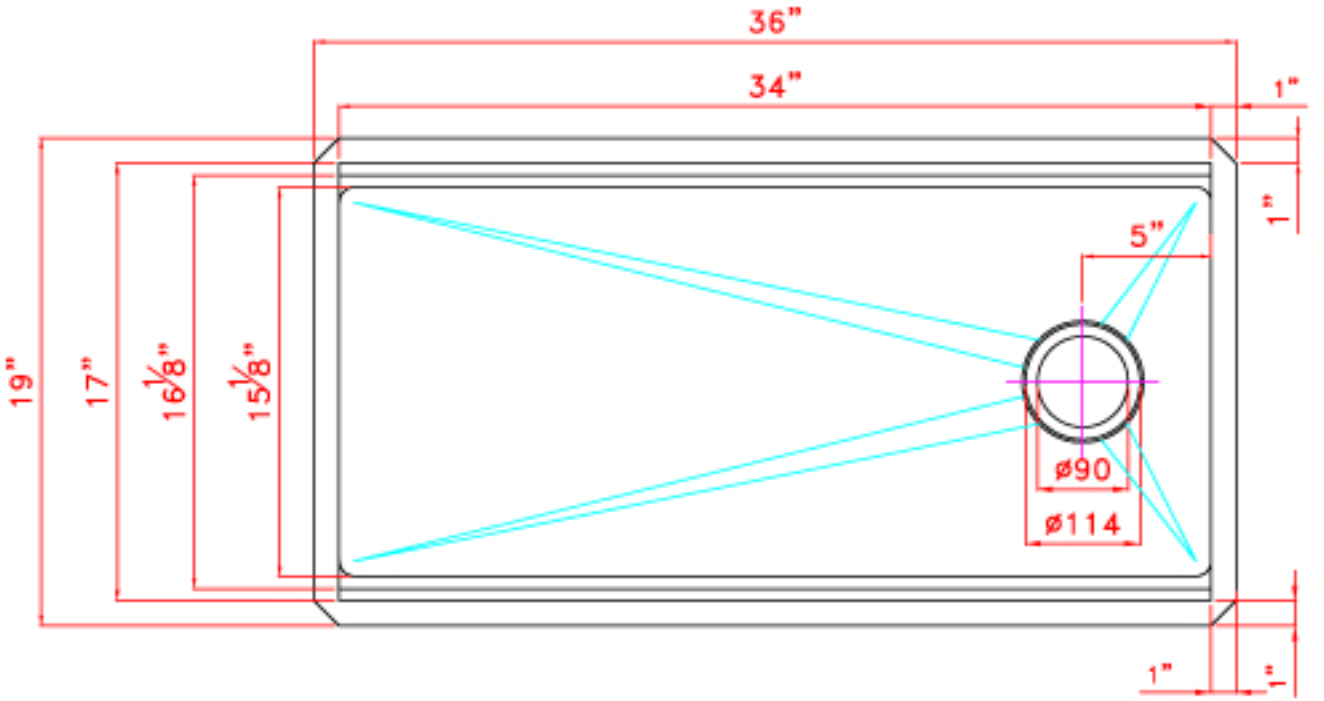
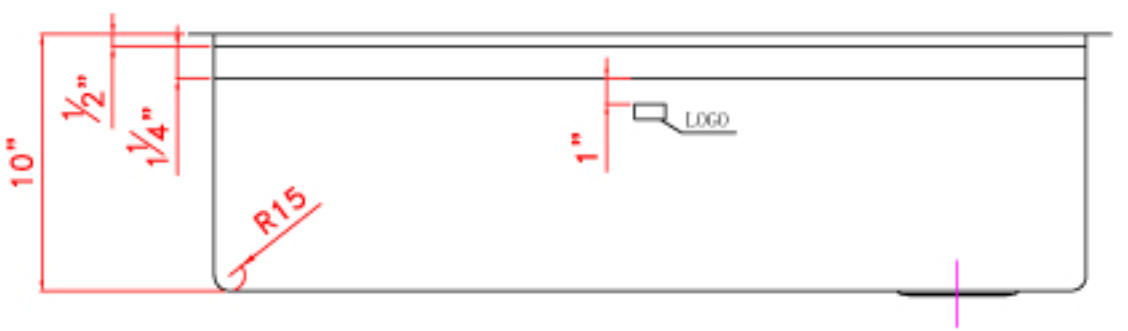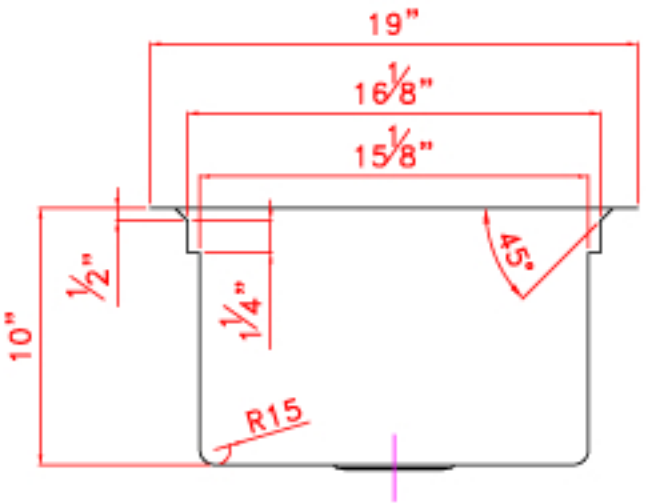
NO. : **WSR3619-BN**