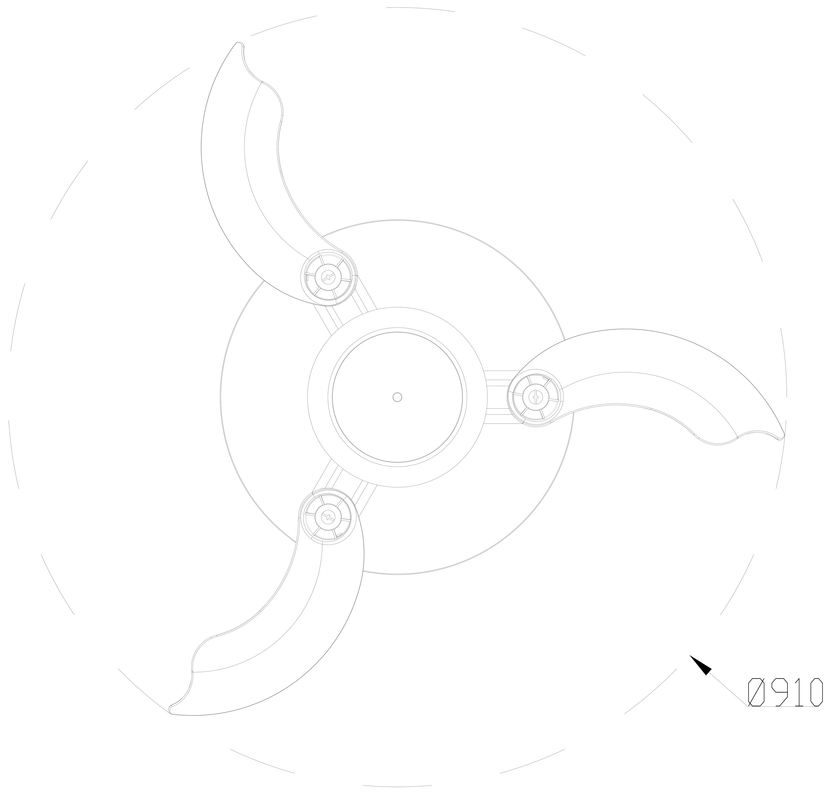
Ø910

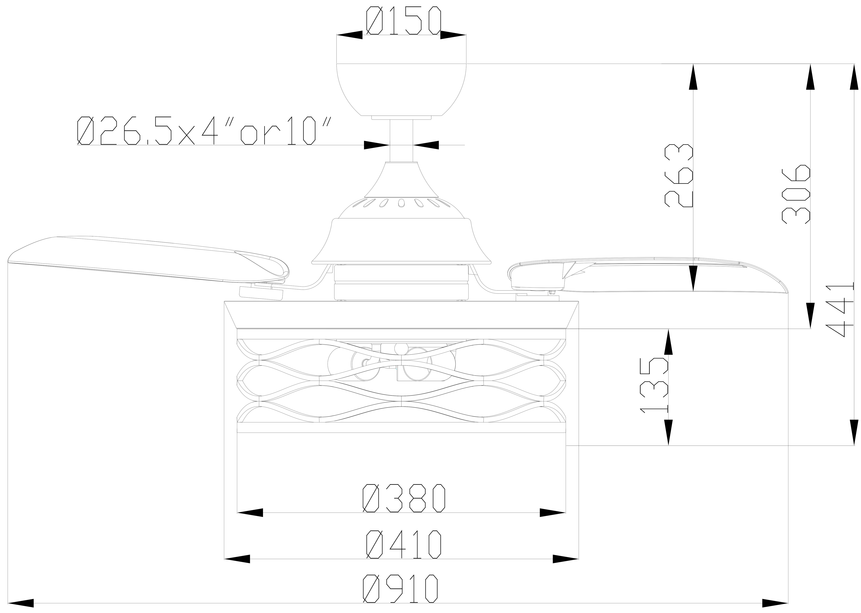
Ø150
Ø26.5x4"or10"
263
306
441
135
Ø380
Ø410
Ø910

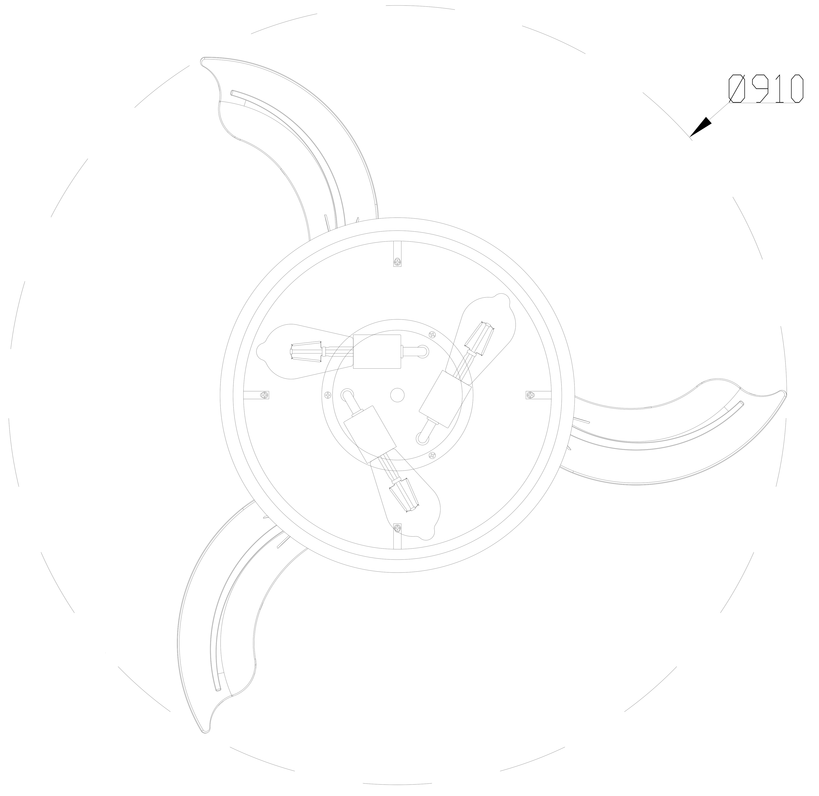
Ø910