CUIDADO Y MANTENIMIENTO

El cortinero de aluminio y el riel inferior de vinilo se pueden limpiar con una esponja húmeda. Para limpiar la tela de la persiana, use un plumero de plumas o el accesorio para cepillar cuando aspire suavemente.

GARANTÍA

Durante un período de un (1) año a partir de la fecha de compra, el fabricante reemplazará la decoración de ventana con una de igual valor si se descubre que esta decoración de ventana es defectuosa en el material o la mano de obra. Esta garantía no cubre el daño ni los defectos causados o resultantes por mantenimiento incorrecto, uso negligente o inadecuado, abuso, descuido, accidentes, casos fortuitos, alteraciones, uso comercial, instalación, remoción o reinstalación. Esta garantía se restringe a un uso normal por parte del consumidor dentro de Estados Unidos y Canadá. Para obtener el servicio de garantía, póngase en contacto con el Departamento de Servicio al Cliente al llamar al **866-389-8827**, de lunes a domingo de 8 a.m. a 8 p.m., hora estándar del Este.

LISTA DE PIEZAS DE REPUESTO

Para obtener piezas de repuesto, llame a nuestro departamento de Servicio al Cliente al **866-389-8827**, de lunes a domingo de 8 a.m. a 8 p.m., hora estándar del Este.

PIEZA	DESCRIPCIÓN	PIEZA #	CUBIERTO POR LA GARANTÍA
	Caja de aditamentos	79074-2A Kits de herramientas	NO

Impreso en Taiwan

PROJECT SOURCE™

ITEM #9167458 / 9167462 / 9167467 / 9167469 / 9176457 / 9176459 / 9176460 / 9176461 / 9176463 / 9176464 / 9176466 / 9176468 / 9176480

MODEL # PSNDWT270640 - PSNDWT360640

PROJECT SOURCE and logo design are trademarks or registered trademarks of LF, LLC. All rights reserved.

1-IN NO DRILL CELLULAR SHADE

Español p. 6

ATTACH YOUR RECEIPT HERE

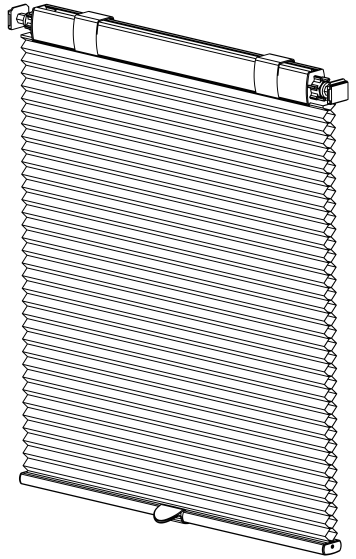

Serial Number _____

Purchase Date _____

Thank you for purchasing this PROJECT SOURCE product.
Questions, problems or missing parts?
Before returning, contact us on:
866-389-8827, 8 a.m. - 8 p.m., EST.

SG26400

TABLE OF CONTENTS

Package Contents..... 2

Preparation..... 2

Assembly Instructions..... 3

Care and Maintenance..... 5

Warranty..... 5

Replacement Parts List..... 5

PACKAGE CONTENTS

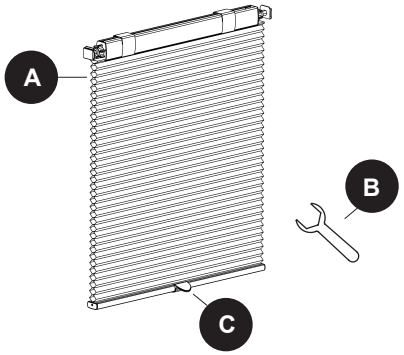

PART	DESCRIPTION	QUANTITY
A	Shade	1
B	Wrench	1
C	Handle	1

PREPARATION

Before beginning assembly of product, make sure all parts are present. Compare parts with package contents list and hardware contents list. If any part is missing or damaged, do not attempt to assemble, install or operate the product.

ASSEMBLY INSTRUCTIONS

1. Press and Position The Shade (A)
   Compress the tension mechanism on both ends of the headrail and place the shade inside the window frame. Once positioned, release the mechanisms to hold the shade in place.

1a

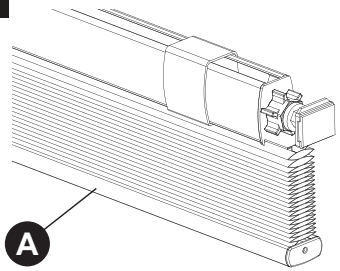

1b

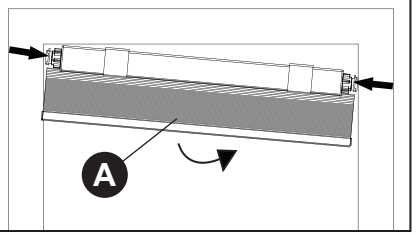

2. Secure The Tension
   To ensure the shade remains level, adjust both locking screws equally. Turn the right locking screw clockwise (upward) and the left locking screw counterclockwise (downward), applying the same number of turns to each side. Use wrench (B) to firmly secure shade (A) in the frame.

   For example, if you rotate the right locking screw 3 turns, rotate the left locking screw 3 turns as well. Equal adjustment helps maintain balanced tension on both sides and ensures smooth operation and a level appearance.

   NOTE: Lower the shade approximately 5–10 inches before tightening the locking screws. This provides enough clearance to easily rotate the screws during installation.

2a

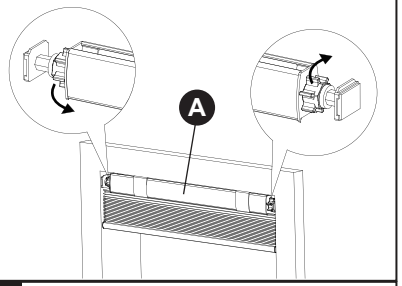

2b

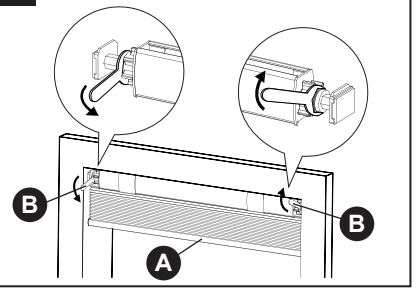

ASSEMBLY INSTRUCTIONS

3. Slide The Covers

Slide the decorative end covers by sliding them over the tension mechanisms on each side of the headrail of the Shade (A).

Optional: Attach the handle (C) if needed by snapping the handle onto the bottom rail until you hear it click.

IMPORTANT: INSTALLATION CHECK

Gently pull down on the headrail to confirm that the shade (A) is firmly secured before operating the product.

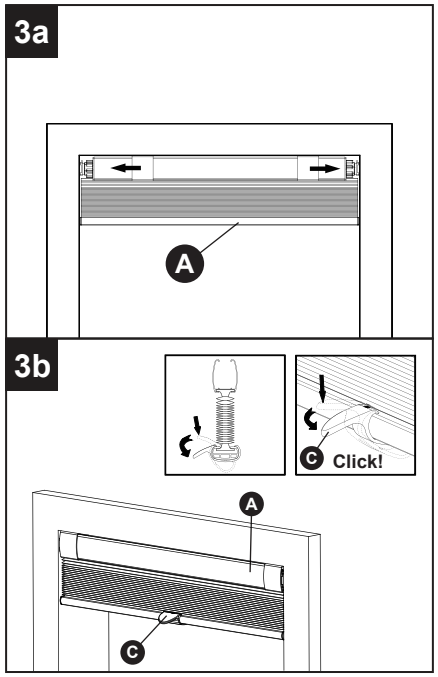

CARE AND MAINTENANCE

The aluminum headrail and vinyl bottom rail can be wiped clean with a damp sponge. To clean the shade fabric, use a feather duster or vacuum lightly using the soft brush attachment.

WARRANTY

For a period of one (1) year from the date of purchase, the manufacturer will replace this window covering with one of equal value if this window covering is found to be defective in material or workmanship. This warranty does not cover damage or defects caused by or resulting from improper maintenance, negligent or improper use, abuse, neglect, accidents, act of God, alteration, commercial use, installation, removal or reinstallation. This warranty is restricted to normal consumer use within the United States and Canada. To obtain warranty service, contact our customer service department at **866-389-8827**, 8 a.m. - 8 p.m., EST, Monday - Sunday.

REPLACEMENT PARTS LIST

For replacement parts, call our customer service department at **866-389-8827**, 8 a.m. - 8 p.m., EST, Monday - Sunday.

PART	DESCRIPTION	PART #	COVERED UNDER WARRANTY
	Hardware Box	79074-2AToolKits	NO

Printed in Taiwan

ARTÍCULO # 9167458 / 9167462 / 9167467 / 9167469 / 9176457 / 9176459 / 9176460 / 9176461 / 9176463 / 9176464 / 9176466 / 9176468 / 9176480
MODELO # PSNDWT270640 - PSNDWT360640

PROJECT SOURCE y el diseño del logotipo son marcas comerciales o marcas registradas de LF, LLC. Todos los derechos reservados.

PERSIANA CELULAR DE 2.54 CM SIN PERFORACIÓN

ADJUNTE SU RECIBO AQUÍ

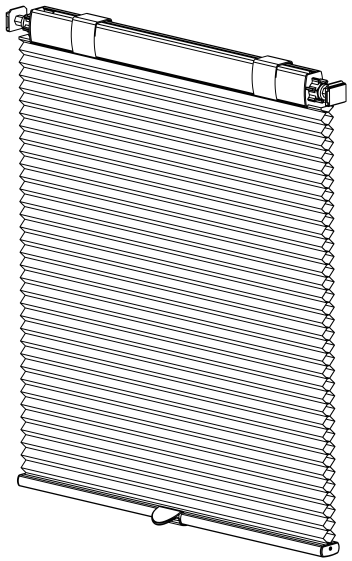

Número de serie _____

Fecha de compra _____

Gracias por comprar este producto PROJECT SOURCE.
¿Preguntas, problemas o piezas faltantes?
Antes de volver a la tienda, póngase en contacto al:
866-389-8827, de 8 a.m. a 8 p.m., hora estándar del Este

ÍNDICE

Contenido del paquete..... 7

Preparación..... 7

Instrucciones de ensamblaje..... 8

Cuidado y mantenimiento.....10

Garantía.....10

Lista de piezas de repuesto.....10

CONTENIDO DEL PAQUETE

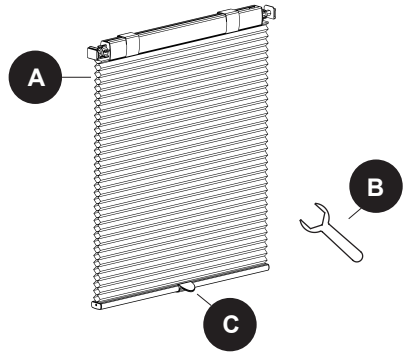

PIEZA	DESCRIPCIÓN	CANTIDAD
A	Pantalla	1
B	Llave inglesa	1
C	Manija	1

PREPARACIÓN

Antes de comenzar a ensamblar el producto, asegúrese de tener todas las piezas. Compare las piezas con la lista del contenido del paquete y la lista de aditamentos. No intente ensamblar, instalar ni usar el producto si falta alguna pieza o si estas están dañadas.

1. Presione y coloque la persiana (A)
   Comprime el mecanismo de tensión en ambos extremos del cortinero y coloque la persiana dentro del marco de ventana. Una vez posicionado, libere los mecanismos para mantener la persiana en su lugar.

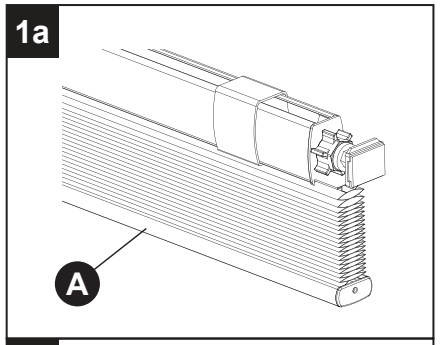

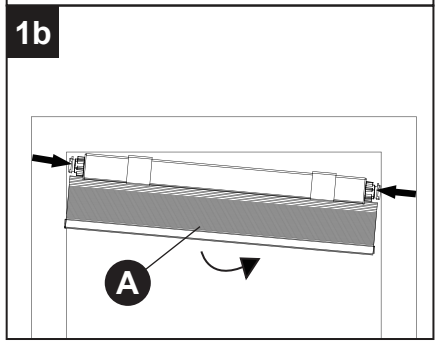

2. Asegure la tensión
   Para asegurar que la persiana permanezca nivelada, ajuste ambos tornillos de bloqueo por igual. Gire el tornillo de fijación derecho en dirección de las manecillas del reloj (hacia arriba) y el tornillo de fijación derecho en dirección contraria a las manecillas del reloj (hacia abajo), aplicando la misma cantidad de giros a cada lado. Use una llave inglesa (B) para asegurar firmemente la persiana (A) en el marco.

   Por ejemplo, si gira el tornillo de fijación derecho 3 vueltas, luego gire el tornillo de fijación izquierdo 3 vueltas también.
   El ajuste igual ayuda a mantener la tensión equilibrada en ambos lados y garantiza un funcionamiento impecable y aspecto nivelado.

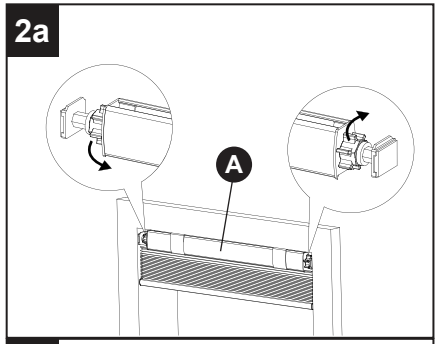

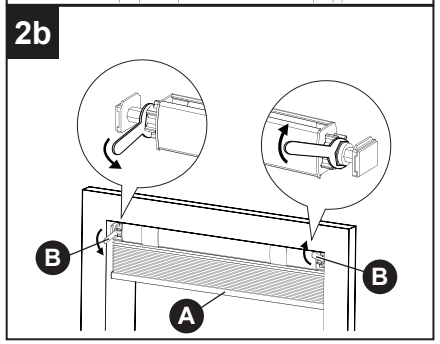

   NOTA: baje la persiana aproximadamente 12.7 cm a 25.4 cm antes de apretar los tornillos de fijación. Esto proporciona suficiente espacio libre para girar fácilmente los tornillos durante la instalación.

3. Deslice las cubiertas
   Deslice las cubiertas decorativas de los extremos al deslizarlas sobre los mecanismos de tensión a cada lado del cortinero de la persiana (A).

   Opcional: coloque el mango (C) si es necesario al encajarlo en el riel inferior hasta que escuche un clic.

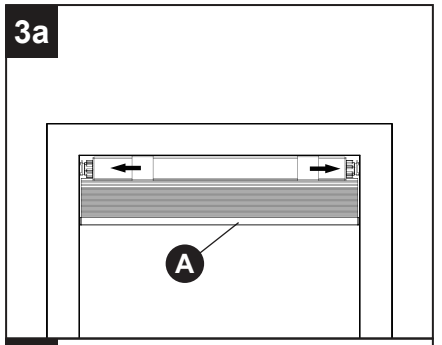

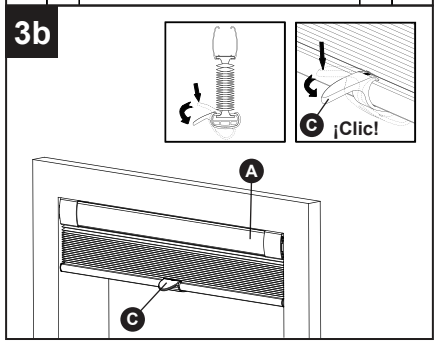

IMPORTANTE: VERIFICACIÓN DE INSTALACIÓN
Jale suavemente hacia abajo del cortinero para confirmar que la persiana (A) esté firmemente asegurada antes de operar el producto.