Bestier

V001-042224-01

61" Computer Desk with LED

Bureau d'ordinateur 61" avec LED
61" Computertisch mit LED
Scrivania per computer 61" con LED
Escritorio de computadora 61" con LED
LED付き61"コンピュータデスク
61"带LED灯电脑桌

A

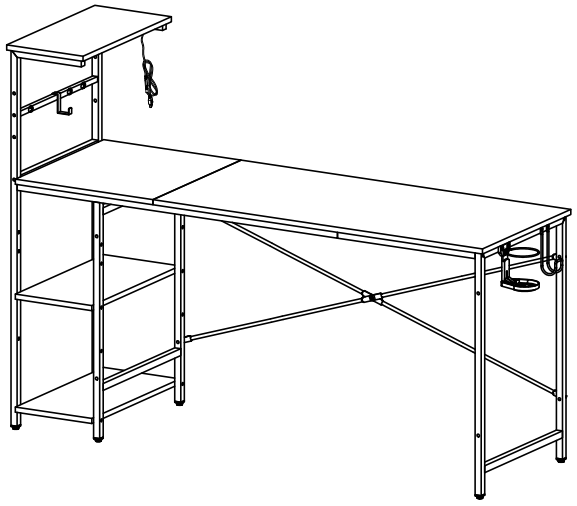

B

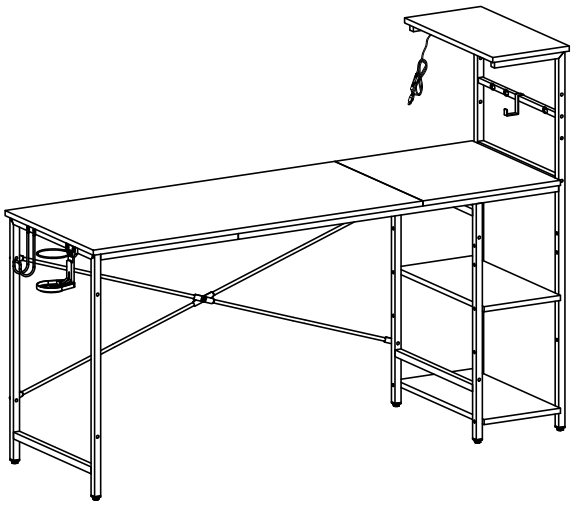

ASSEMBLY INSTRUCTION

Montageanleitung
Instructions De Montage
Istruzioni Per L'assemblaggio
Instrucciones De Montaje
組立説明書
安装说明书




HELPFUL HINTS

⚠BEFORE YOU START

- Inspect product packaging to ensure the appearance is good.
- Read the assembly instruction carefully and follow it step by step.
- To avoid any scratching, putting a soft blanket on the floor is suggested.
- Identify, sort and count all the parts with tags.
- Find out installation position according to the drawing and install it in correct steps.

OTHER

- People needed for assembly: 1-2.
- Estimated assembly time: 0.5-1h.

⚠CAUTION

- Be cautious when using a power drill or power screwdriver.
- Please be aware to slow down and stop when screw is nearly tight.
- Do Not use any harsh chemicals or abrasive cleaners for this item.
- Push, pull or drag this item carefully.

CONSEJOS ÚTILES

⚠ANTES DE EMPEZAR

- Inspeccione el paquete del producto para asegurarse de que la apariencia es buena.
- Lea atentamente las instrucciones de montaje y sígalas paso a paso.
- Para evitar rayas, se sugiere poner una manta suave en el suelo.
- Identifique, clasifique y enumere todas las piezas con etiquetas.
- Averigüe la posición de instalación según el dibujo e instálela en los pasos correctos.

OTROS

- Personas necesarias para el montaje: 1-2.
- Tiempo de montaje estimado: 0.5-1 h.

⚠PRECAUCIÓN

- Tenga cuidado al utilizar un taladro eléctrico o un destornillador eléc-trico.
- Tenga en cuenta que debe hacerlo más despacio y detenerse cuandoel tornillo esté casi apretado.
- No utilice productos químicos agresivos ni limpiadores abrasivos para este artículo.
- Empuje, tire o arrastre este elemento con cuidado.

ASTUCES UTILES

⚠AVANT DE COMMENCER

- Inspectez l'emballage du produit pour vous assurer que l'apparence est bonne.
- Lisez attentivement les instructions de montage et suivez-les étape par étape.
- Pour éviter toute rayure, posez une couverture douce sur le sol est suggéré.
- Identifiez, triez et comptez toutes les pièces avec des étiquettes.
- Trouver la position d'installation selon le dessin et l'installer dans les étapes correctes.

AUTRE

- Personnes nécessaires pour l'assemblage : 1-2.
- Temps de montage estimé : 0.5-1 h.

⚠AVERTIR

- Soyez prudent lorsque vous utilisez une perceuse électrique ou un tournevis électrique.
- Veuillez être conscient de ralentir et d'arrêter lorsque la vis est presque serrée.
- N'utilisez pas de produits chimiques corrosifs ou de nettoyants abrasifs pour cet article.
- Poussez, tirez ou tirez cet article avec précaution.

SUGGERIMENTI UTILI

⚠PRIMA DI INIZIARE

- Controllare la confezione del prodotto per assicurarsi che sia in buono stato.
- Leggere con attenzione le istruzioni per l'assemblaggio e seguirle passo dopo passo.
- Per evitare graffi al pavimento, suggeriamo di stendervi una coperta morbida.
- Identificare, suddividere e contare tutte le parti con etichetta.
- Trovare la posizione adatta per il montaggio in base al disegno e montare lo scaffale seguendo correttamente i vari passaggi.

ALTRO

- Persone necessarie per l'assemblaggio: 1-2.
- Tempo di assemblaggio stimato: 0.5-1 ora.

⚠ATTENZIONE

- Prestare molta attenzione quando si utilizza un trapano elettrico o un cacciavite elettrico.
- Rallentare con accortezza e fermarsi quando una vite è già sufficientemente serrata.
- Non utilizzare prodotti chimici aggressivi o detergenti abrasivi su questo articolo.
- Spingere, tirare o trascinare questo articolo con cautela.

NÜTZLICHE HINWEISE

⚠BEVOR SIE BEGINNEN

- Überprüfen Sie die Produktverpackung auf Schäden.
- Lesen Sie sich die Montageanleitung sorgfältig durch und befolgen Sie sie Schritt für Schritt.
- Um etwaiges Zerkratzen zu vermeiden, wird das Auslegen einer weichen Decke auf dem Boden empfohlen.
- Identifizieren, sortieren und zählen Sie alle Teile mit Tags nach.
- Identifizieren Sie die Montageposition gemäß der Zeichnung und bauen Sie das Regal den richtigen Schritten entsprechend auf.

SONSTIGES

- Für den Zusammenbau erforderliche Anzahl an Menschen: 1-2.
- Ungefähre Montagedauer: 0.5-1 h.

⚠VORSICHT

- Seien Sie bei der Verwendung einer Bohrmaschine oder eines Akkuschraubers vorsichtig.
- Bitte vergessen Sie nicht darauf, langsamer zu werden und zu stoppen, sobalddie Schraube fast festgezogen ist.
- Verwenden Sie keinerlei aggressive Chemikalien oder scheuernden Reinigungsmittel für dieses Produkt.
- Schieben oder ziehen Sie dieses Produkt vorsichtig.

温馨提示

⚠安装前注意事项

- 检查产品包装，确保外观良好。
- 仔细阅读安装说明，按步骤操作。
- 为了避免刮伤，建议在地板上放一条柔软的毯子。
- 标识、分类和清点所有部件。
- 根据图形找到安装孔位，按正确步骤安装。

其他:

- 组装所需人员:1-2人。
- 预计组装时间: 0.5-1小时。

⚠ 注意:

- 小心使用电钻或电动螺丝刀。
- 当螺丝快要拧紧时，请注意减速。
- 不要使用任何刺激性化学物质或擦洗剤。
- 当推、拉或拖动产品时，注意小心谨慎，防止损坏。

役に立つヒント

⚠組立の場所を確保し、順番通りに組み立てる

- 組立場所（充分広くて平たい場 v所）を確保してください。
- 床や壁、商品を傷つけないように、商品の下に厚めの布や段ボールなどを敷い てください。
- 組立の順番を守らないと、組立できなくなったり、商品を傷つけたりします。

その他

- 組み立てに必要な人:1-2。
- 組立時間：約0.5～1時間。

⚠部品を確認する

- ネジ類などの部品番号、形状を説明書の部品一覧で確認してください。
- 部品をなくさないように纏めて置いてください。
- 部品を取り出すときに使う分だけ取り出してください。

DETAILS

DETAILS
DÉTAILS/POINTS DE MONTAGE
NOTE PARTICOLARI
DETALLES
組み立てのポイント
详细信息

UNIT:INCH/CM/厘米

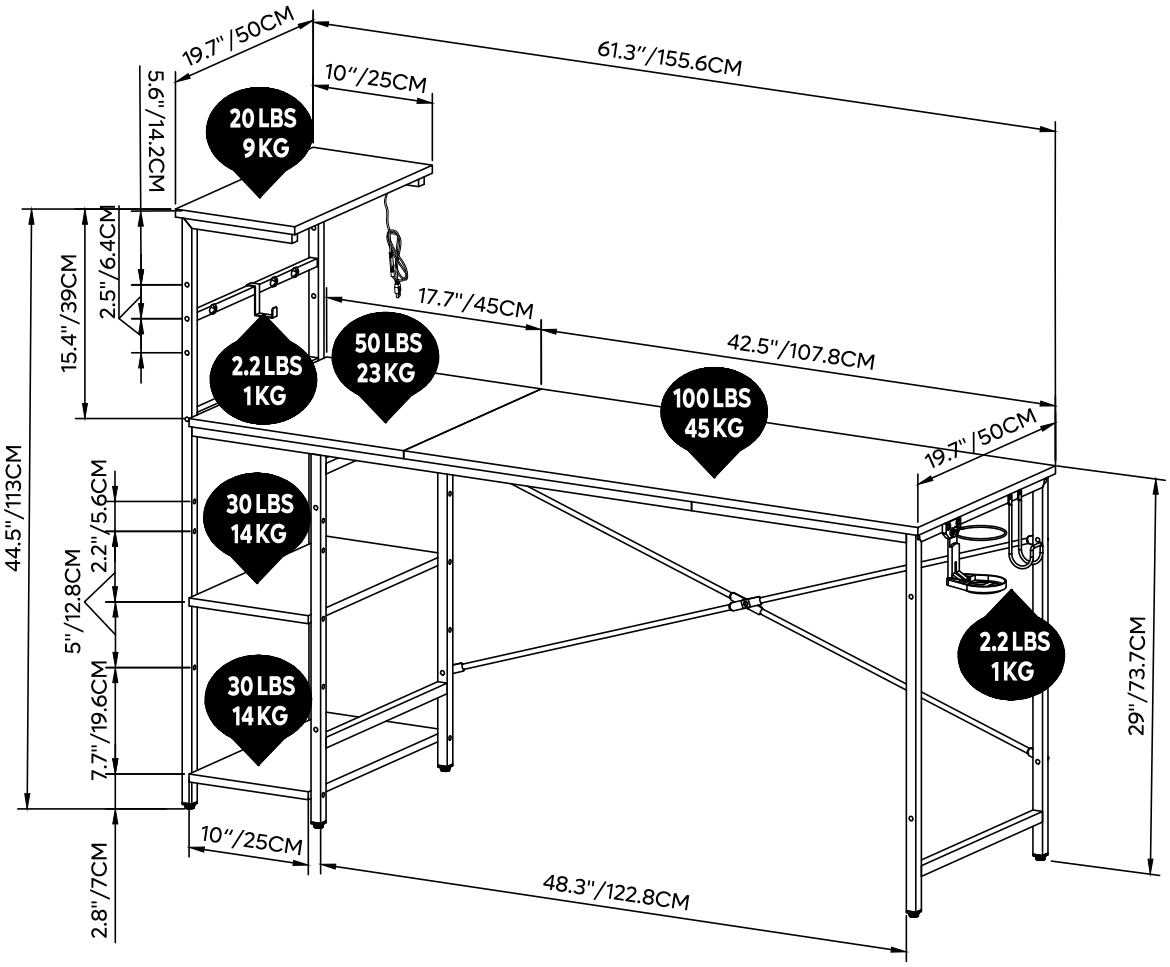

DETAILS

DETAILS
DÉTAILS/POINTS DE MONTAGE
NOTE PARTICOLARI
DETALLES
組み立てのポイント
详细信息

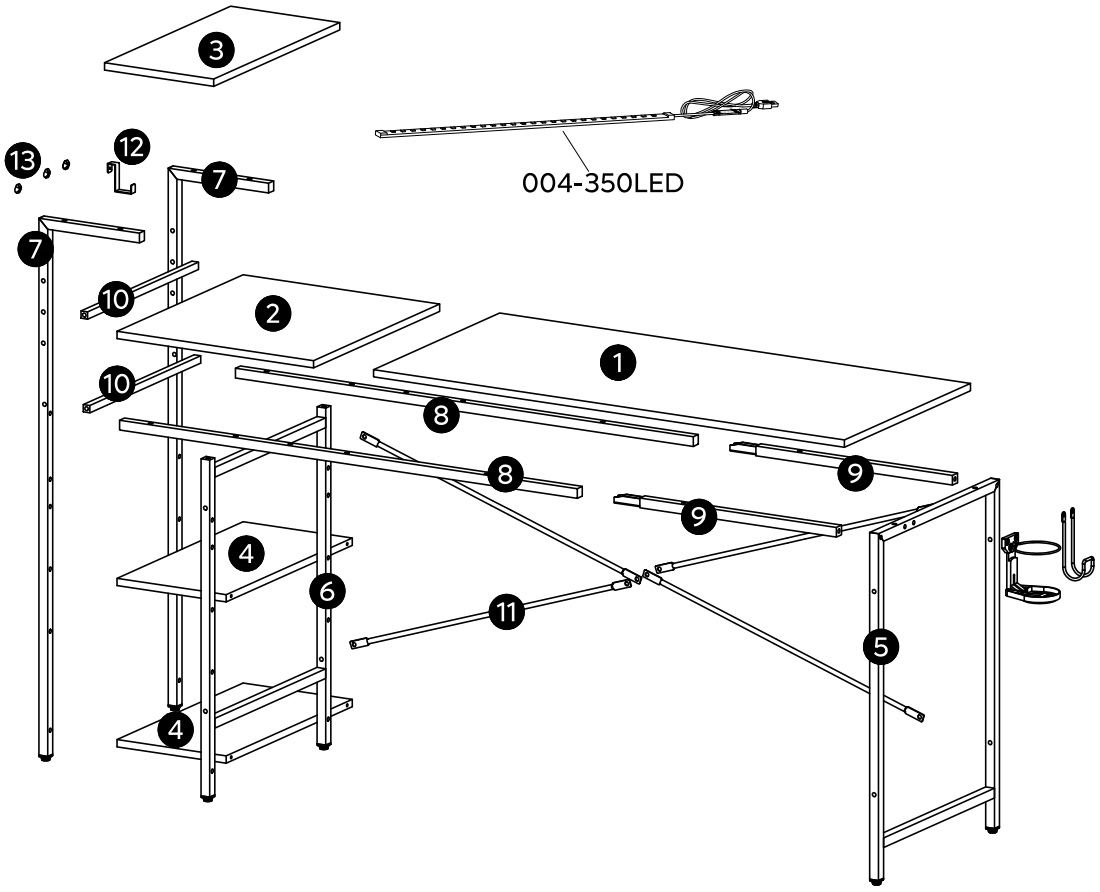

PART LIST

STÜCKLISTE
LISTE DES PIÈCES
ELENCO DEI PEZZI
LISTA DE PIEZAS
部品の確認
部件清单

1 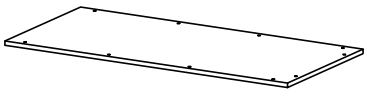 X1	2 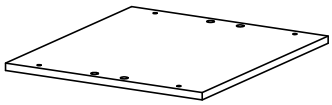 X1	3 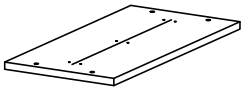 X1
4 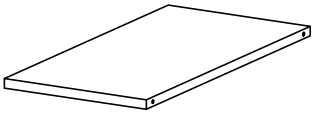 X2	5 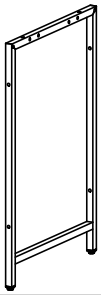 X1	6 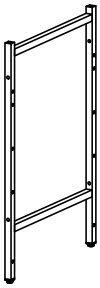 X1

PART LIST

STÜCKLISTE
LISTE DES PIÈCES
ELENCO DEI PEZZI
LISTA DE PIEZAS
部品の確認
部件清単

7 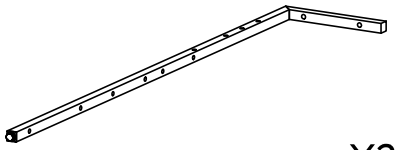 X2	8  X2	9  X2
10 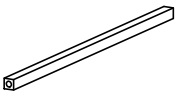 X2	11  X4	12 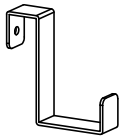 X1
13  X3	14 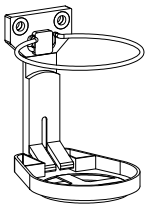 X1	15 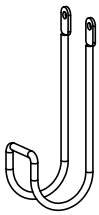
004-350LED 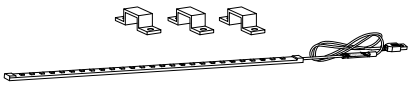 X1		

ACCESSORY LIST

ZUBEHÖRLISTE
LISTE DES ACCESSOIRES
ELENCO DEGLI ACCESSORI
LISTA DE ACCESORIOS
付属品部品の確認
配件清単

A	ST7x50mm	8+1	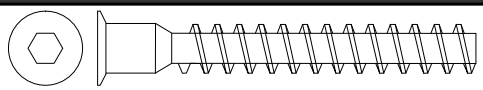
B	M6x30mm	34+1	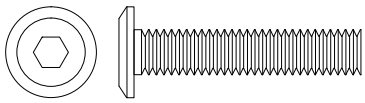
C	M6x12mm	5+1	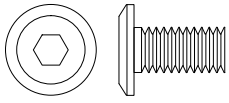
D	M6	9+1	
E	ST3.5x12mm	6+1	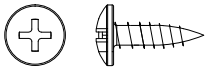

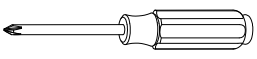

M4
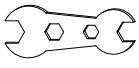

Detailed Installation for LED Strip

Installation détaillée de la bande LED
Ausführliche Anbringungsanleitung für LED-Streifen
Installazione dettagliata della striscia LED
Instalación detallada de la tira de LED
LEDストリップライトの設置に関する詳細説明
LED 灯带安装方法

1

- Remove about 25mm (1 ") of adhesive tape at both ends of LED light strip.
- Retirez environ 25 mm de ruban adhésif à chaque extrémité de la bande lumineuse LED.
- An beiden Enden des LED-Streifens etwa 25 mm (1 Zoll) des Klebebandes entfernen.
- Rimuovere circa 25 mm di nastro adesivo su entrambe le estremità della striscia luminosa a LED.
- Retire unos 25 mm (1") de la cinta adhesiva en ambos extremos de la tira de luces LED.
- LEDストリップライトの両端にある粘着テープを約25mm（1"）はがしてください。
- 揭开LED灯带两端的胶纸约25mm（1"）。

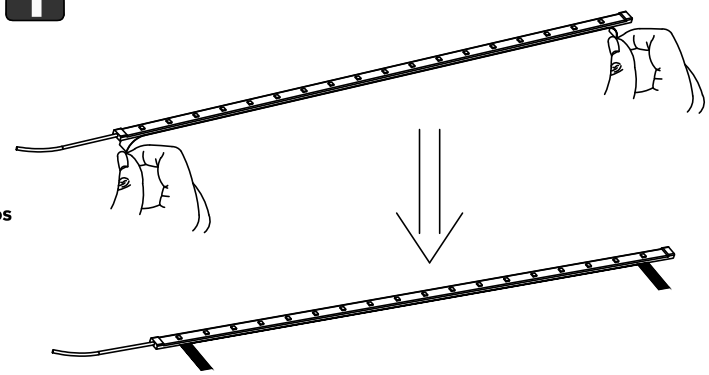

2

- The head and tail of the LED light strip are pasted in a straight line, and the fixing parts at both ends are locked with screws.
- Tête et queue du ruban LED collé sur une ligne droite, et les pièces de fixation situées à chaque extrémité sont sécurisées par des vis.
- Kopf und Heck des LED-Lichtstreifens sind in einer geraden Linie geklebt und die Befestigungselemente anschrauben.
- La testa e la coda della striscia luminosa LED sono incollati in un dritto Linea, e le parti di fissaggio ad entrambe le estremità sono bloccate con viti.
- La cabeza y la cola del cinturón de Luz LED se pegan en línea recta Cable, las piezas de fijación en ambos extremos están cerradas con tornillos.
- LEDライトバンドの頭部と尾部を直線に貼り付けるワイヤ、両端の固定具はネジでロックします。
- LED灯带头尾沿着直线粘贴,用螺丝将两端的固定件锁住。

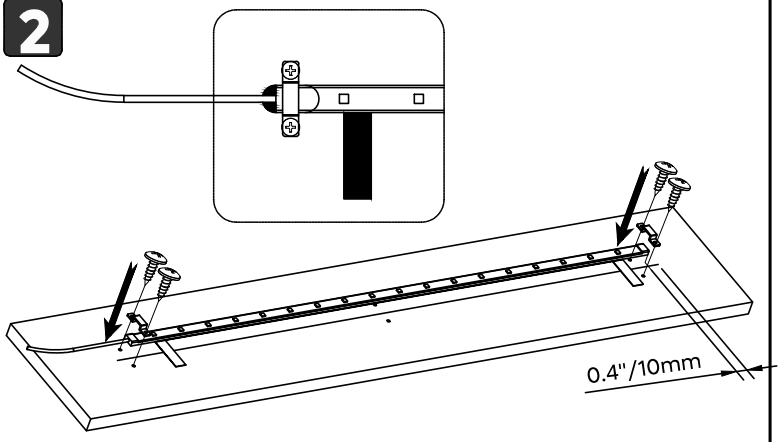

3

- Tear off the whole protective paper, and flatten the strip light so that the LED light strip is completely adhered to the wood.
- Arrachez tout le papier de protection et aplatissez la bande lumineuse de manière à ce que la bande lumineuse à DEL soit complètement collée au bois.
- Die gesamte Schutzfolie abziehen und den LED-Streifen so flach andrücken, dass er vollständig auf dem Holz aufliegt.
- Strappare l'intera carta protettiva e appiattire la striscia luminosa in modo da farla aderire completamente al legno.
- Retire todo el papel protector y aplane la tira de luz para que la tira de luz LED quede completamente adherida a la madera.
- 全体の保護ペーパーをはがしてLEDストリップライトを平らにして、木材に完全に貼り付けるようにします。
- 将整条保护纸撕掉, 并压平整条灯带,使LED灯带完全粘在木板上。

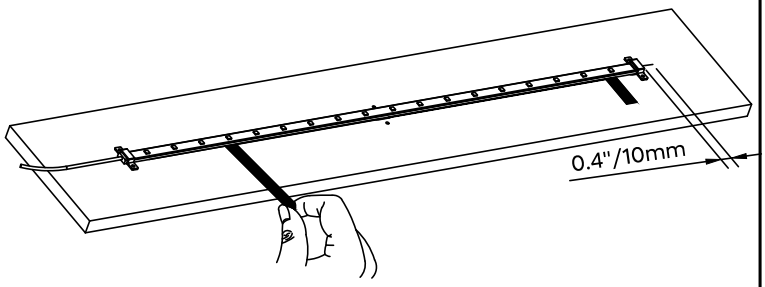

4

- Lock the remaining fixings.
- Verrouillez les autres fixations.
- Die restlichen Befestigungen anziehen.
- Bloccare i restanti elementi di fissaggio.
- Bloquee las fijaciones restantes.
- 残りの固定具を留めます。
- 锁上剩下的固定件。

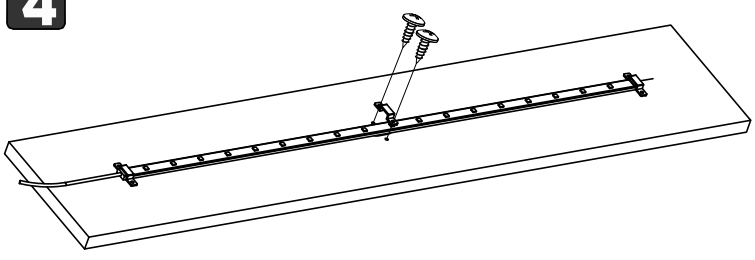

1

- Please refer to "Detailed Installation for LED Strip" on page "7".
- Veuillez consulter "Installation détaillée de la bande LED" sur la page "7".
- Siehe Seite "7" der "Ausführlichen Anbringungsanleitung für LED-Streifen" .
- Fare riferimento a "Installazione dettagliata della striscia LED" a pagina "7".
- Consulte "Instalación detallada de la tira de LED" en la página "7".
- "7"ページにある"LEDストリップライトの設置に関する詳細説明"を参照してください。
- 请参考第“7”页“ **LED 灯带安装方法**”

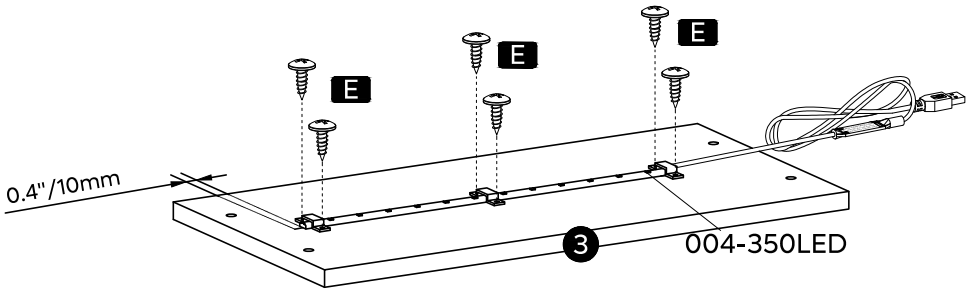

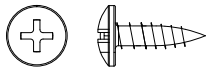
x 6

E ST3.5x12mm

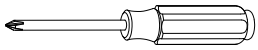

2

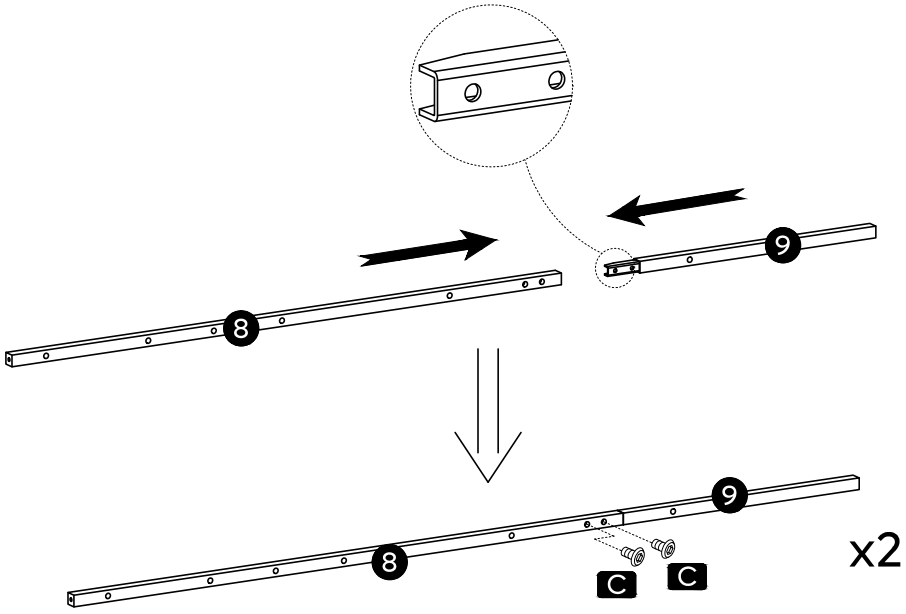

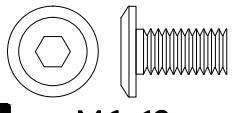
x 4

C M6x12mm



3

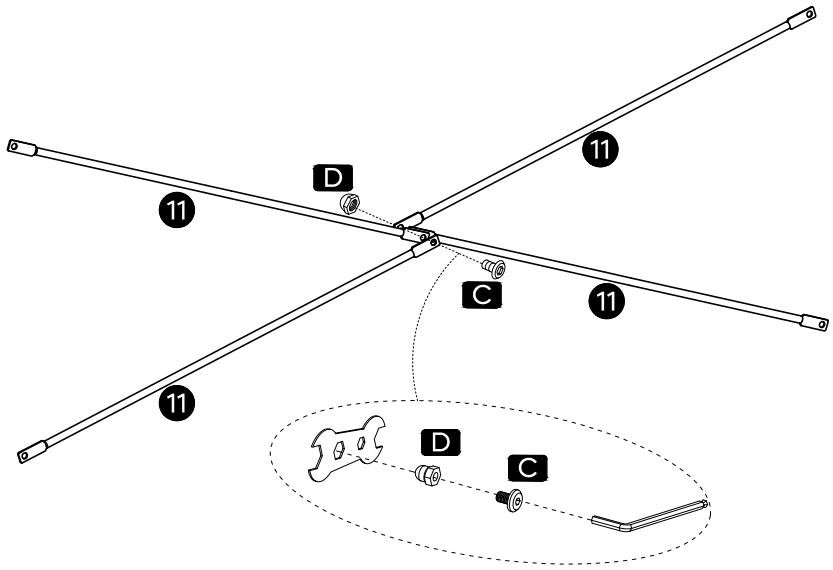

C M6x12mm x 1	D M6 x 1	M4	

4

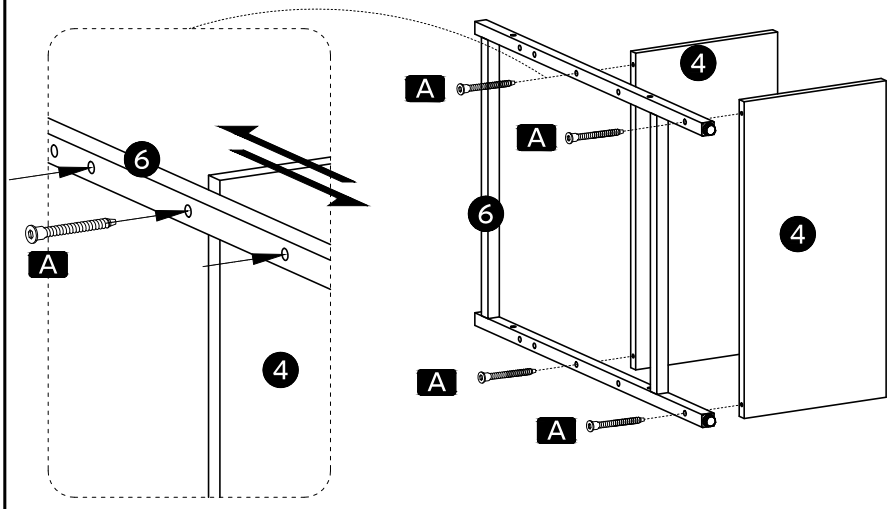

※You can choose any holes you like to adjust the height.

※ Vous pouvez choisir n'importe quel trou pour ajuster la hauteur.

※ Sie können beliebige Löcher auswählen, um die Höhe anzupassen.

※ È possibile scegliere qualsiasi foro che ti piace per regolare l'altezza.

※ Usted puede elegir cualquier agujero que desee para ajustar la altura.

※あなたは高さを調整するように任意の穴を選択することができます*。

※你可以选择任何你需要的孔位调整高度。

A ST7x50mm x 4	M4

5

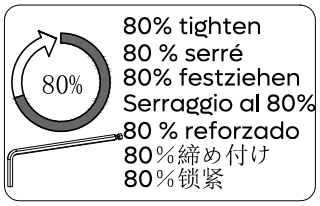

80% tighten
80 % serré
80% festziehen
Serraggio al 80%
80 % reforzado
80％締め付け
80％锁紧

※You can choose any holes you like to adjust the height.

※Vous pouvez choisir n'importe quel trou pour ajuster la hauteur.

※Sie können beliebige Löcher auswählen, um die Höhe anzupassen.

※È possibile scegliere qualsiasi foro che ti piace per regolare l'altezza.

※Usted puede elegir cualquier agujero que desee para ajustar la altura.

※あなたは高さを調整するように任意の穴を選択することができます*。

※你可以选择任何你需要的孔位调整高度。

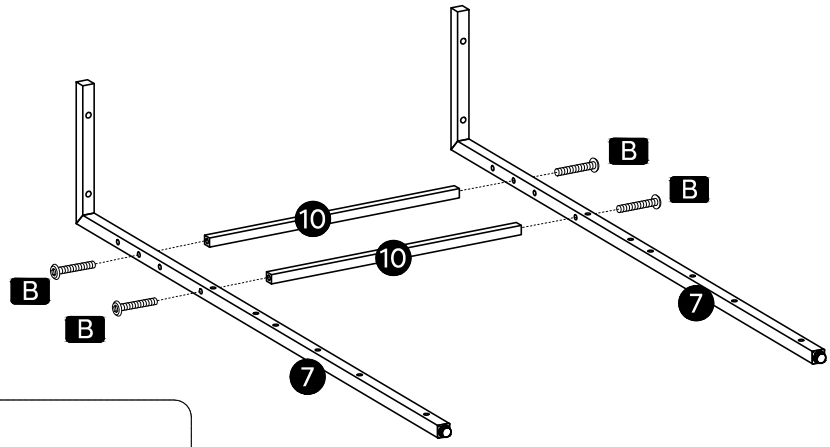

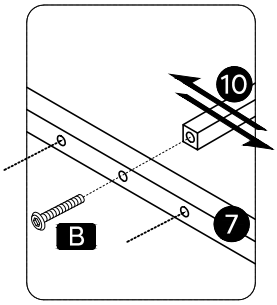

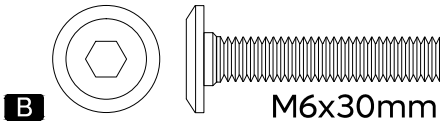

x4



A

Style A:Step 6-14
Style A : Étape 6-14
Ausführung A:Schritt 6-14
Stile A: Step 6-14
Estilo A: paso 6-14
スタイルA：ステップ 6-14
安装方式A：步骤6-14

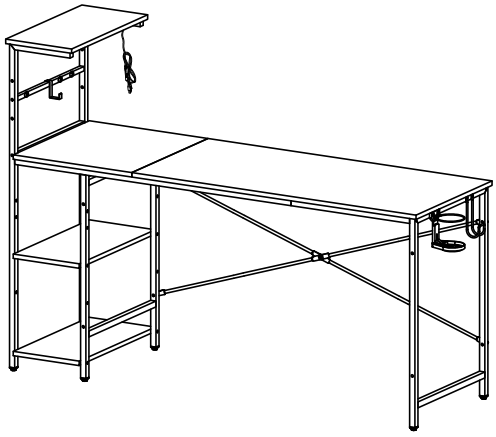

B

Style B:Step 15-23
Style B : Étape 15-23
Ausführung B:Schritt 15-23
Stile B: Step 15-23
Estilo B: paso 15-23
スタイルB：ステップ15-23
安装方式B：步骤15-23

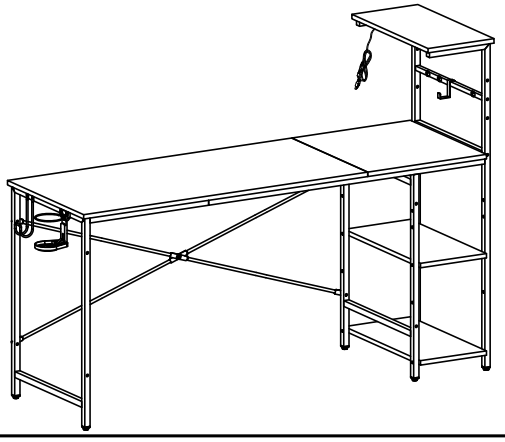

6

A

100%

100% tighten
100 % serré
100% festziehen
Serraggio al 100%
100 % reforzado
100%締め付け
100%锁紧

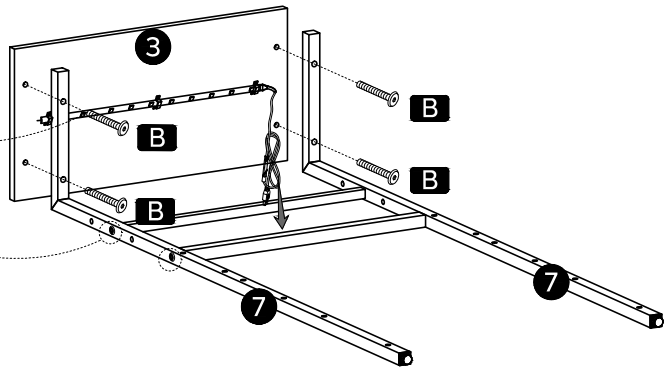

B x4 M6x30mm

M4

7

A

100%

100% tighten
100 % serré
100% festziehen
Serraggio al 100%
100 % reforzado
100%締め付け
100%锁紧

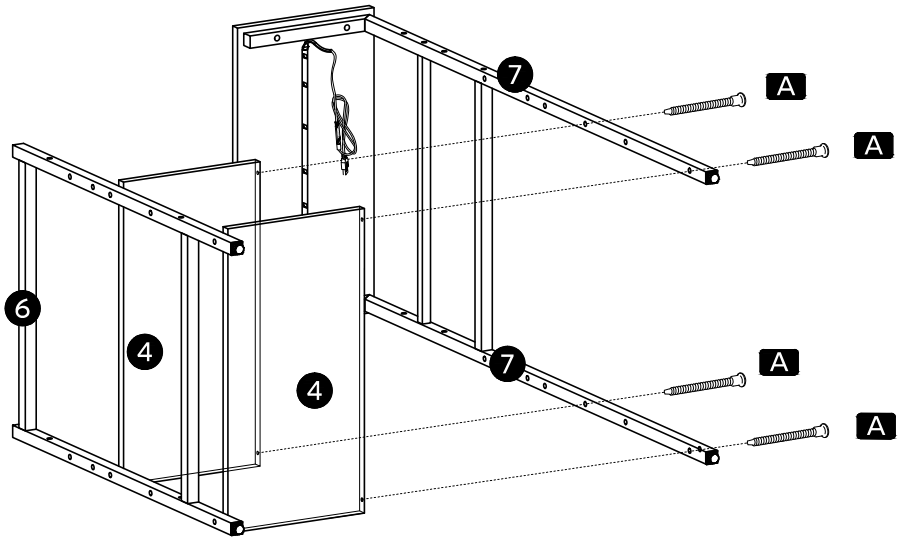

A ST7x50mm x 4

M4

8

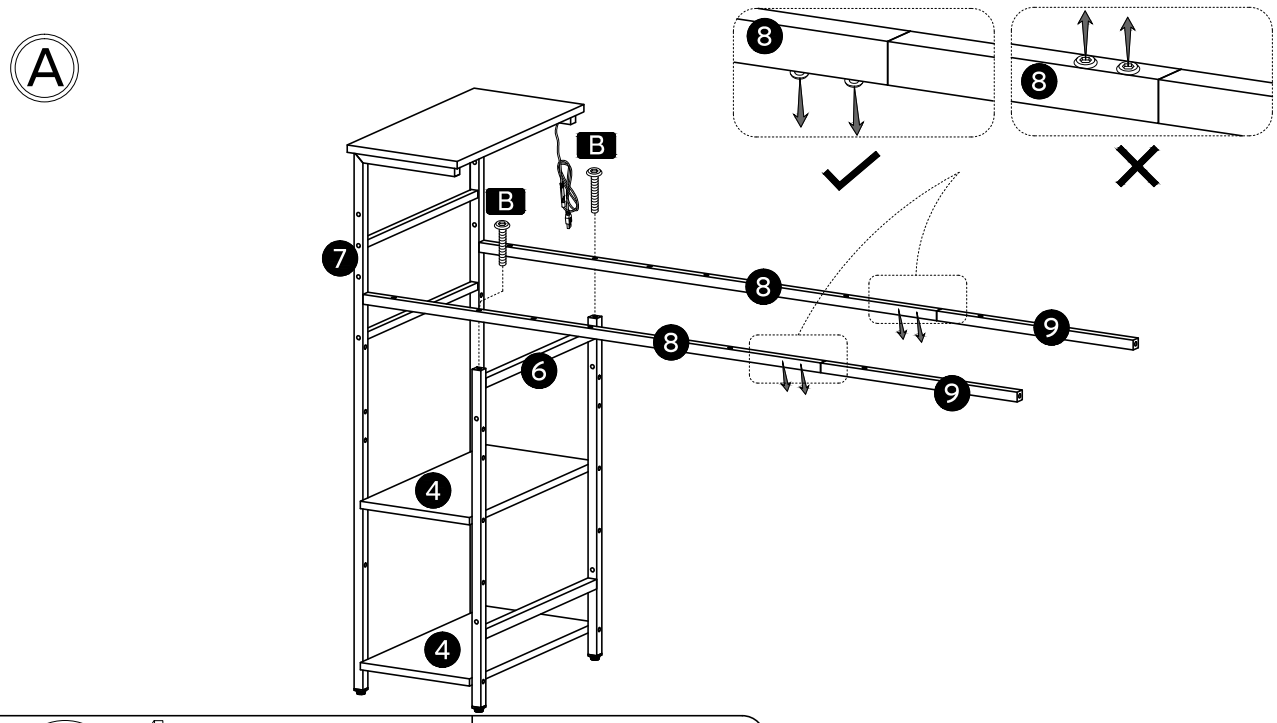

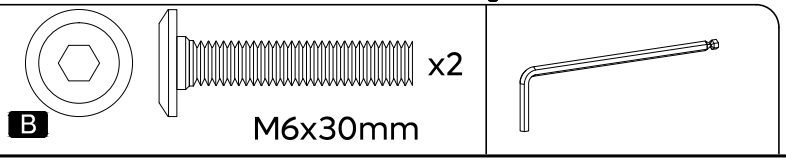

9

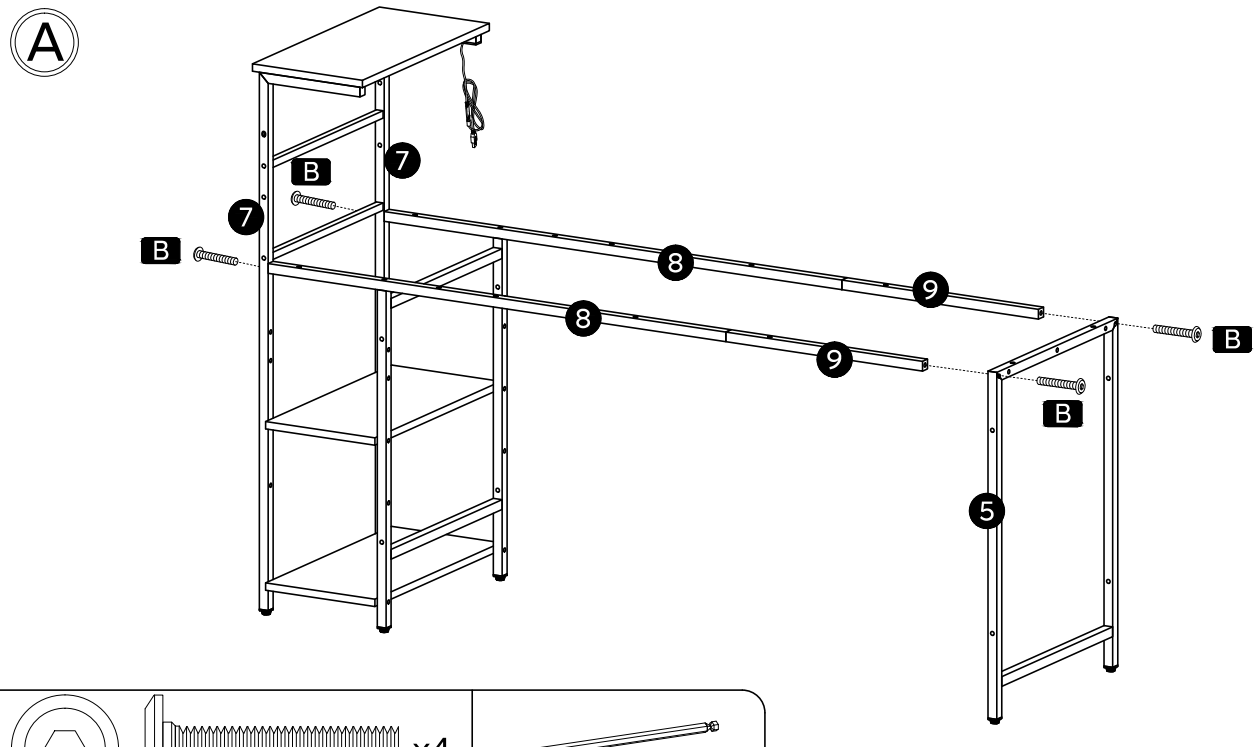

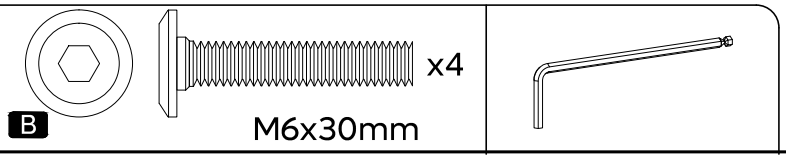

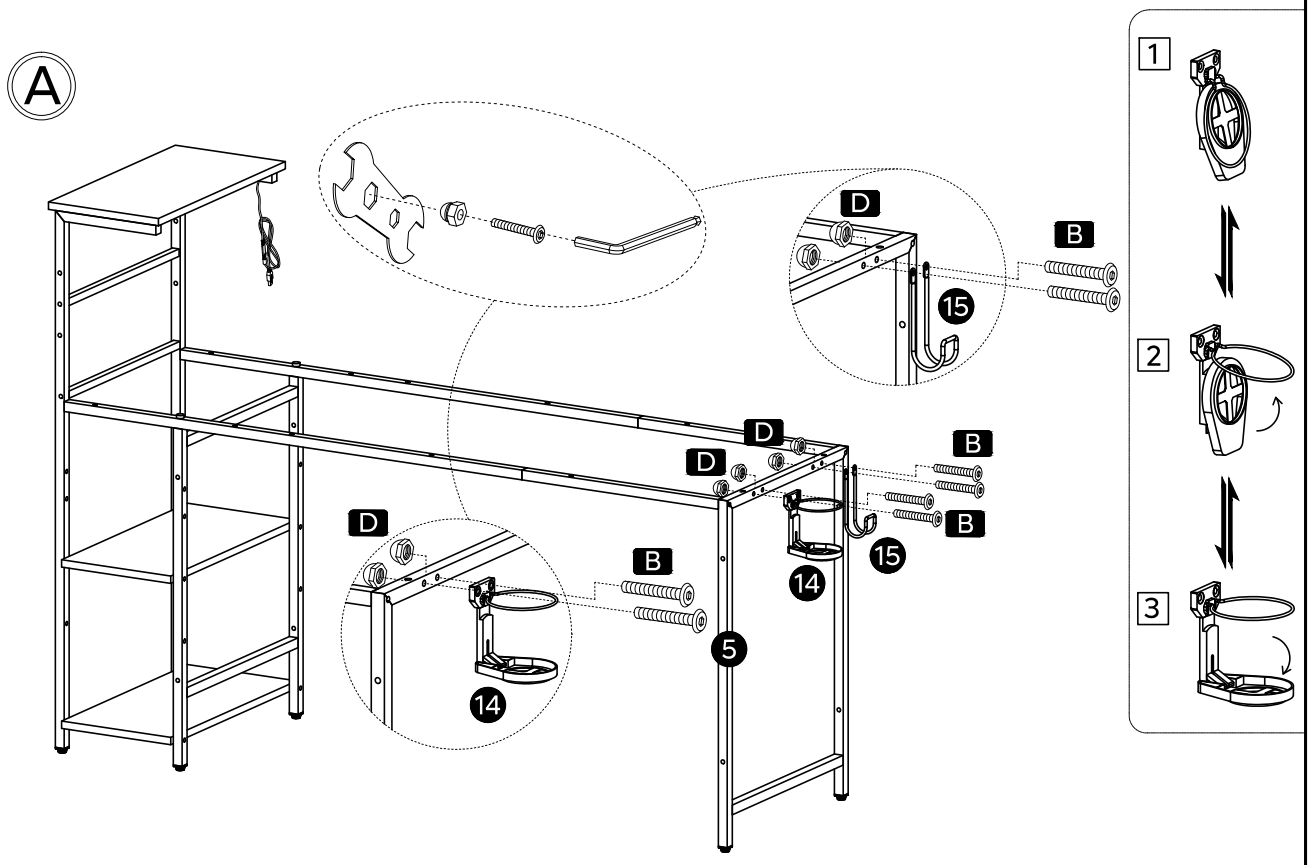

OR(ou/oder/o/ o/または/或者)

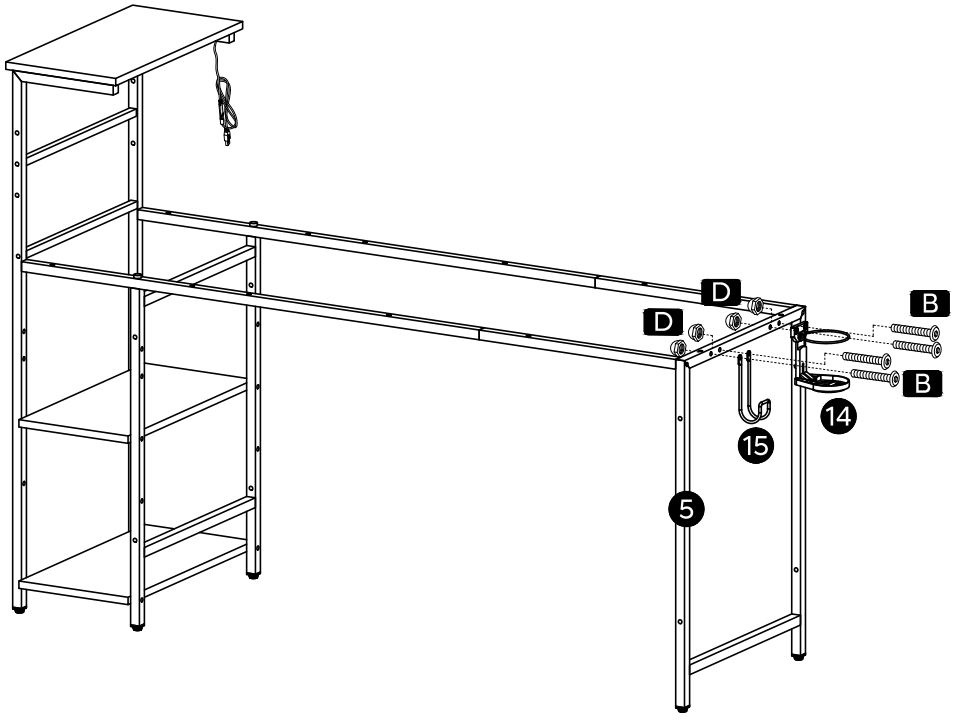

B M6x30mm x 4	D M6 x 4		

11

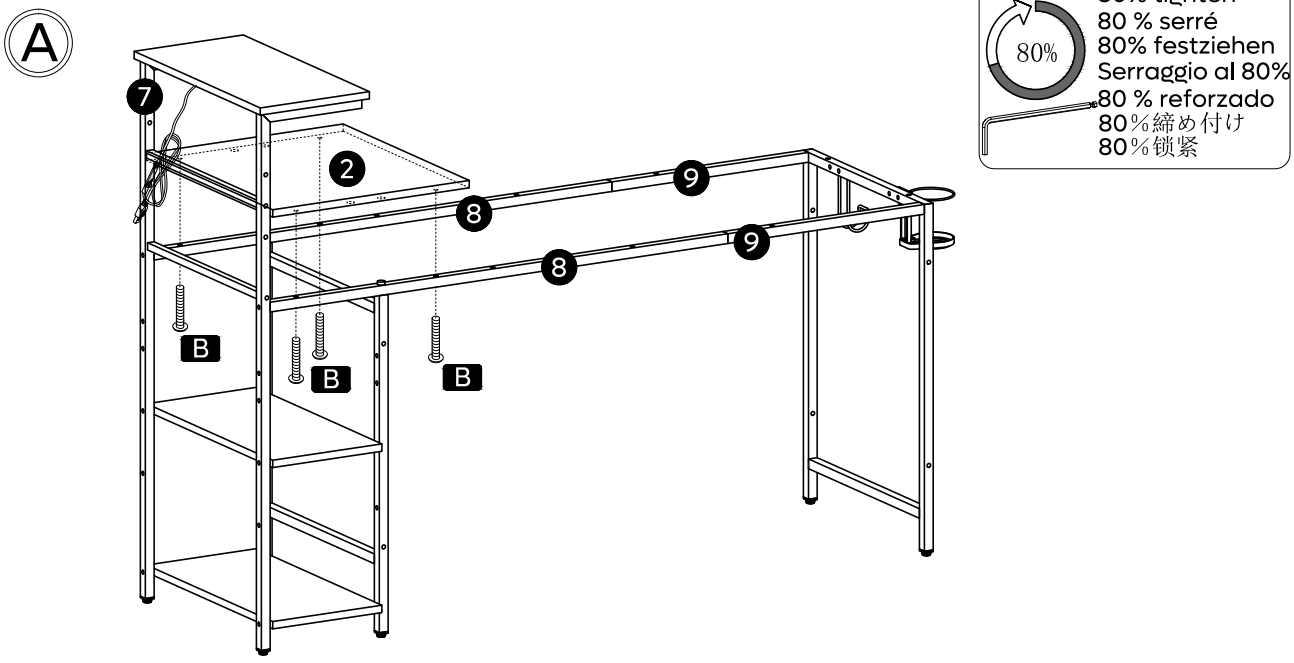
A
7
2
8
9
8
9
B
B
B
80% tighten
80 % serré
80% festziehen
Serraggio al 80%
80 % reforzado
80%締め付け
80%锁紧
80%

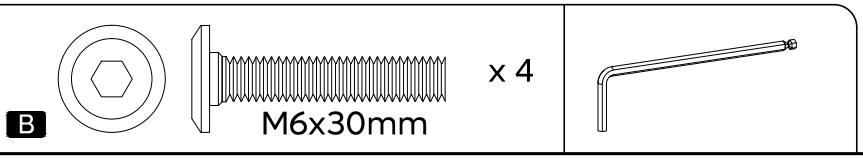
B
M6x30mm
x 4

12

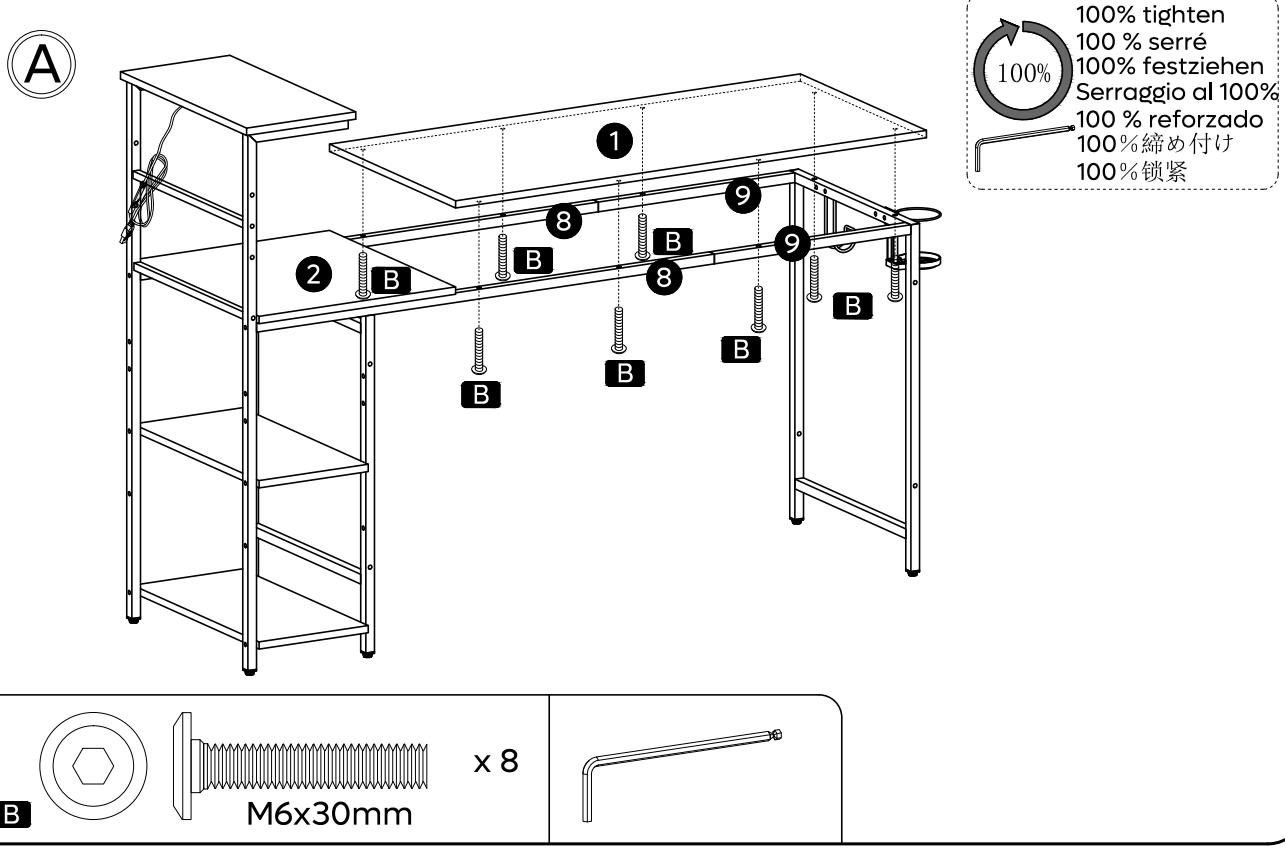
A
1
9
8
B
B
9
2
B
8
B
B
B
B
B
100% tighten
100 % serré
100% festziehen
Serraggio al 100%
100 % reforzado
100%締め付け
100%锁紧
100%

B
M6x30mm
x 8

13

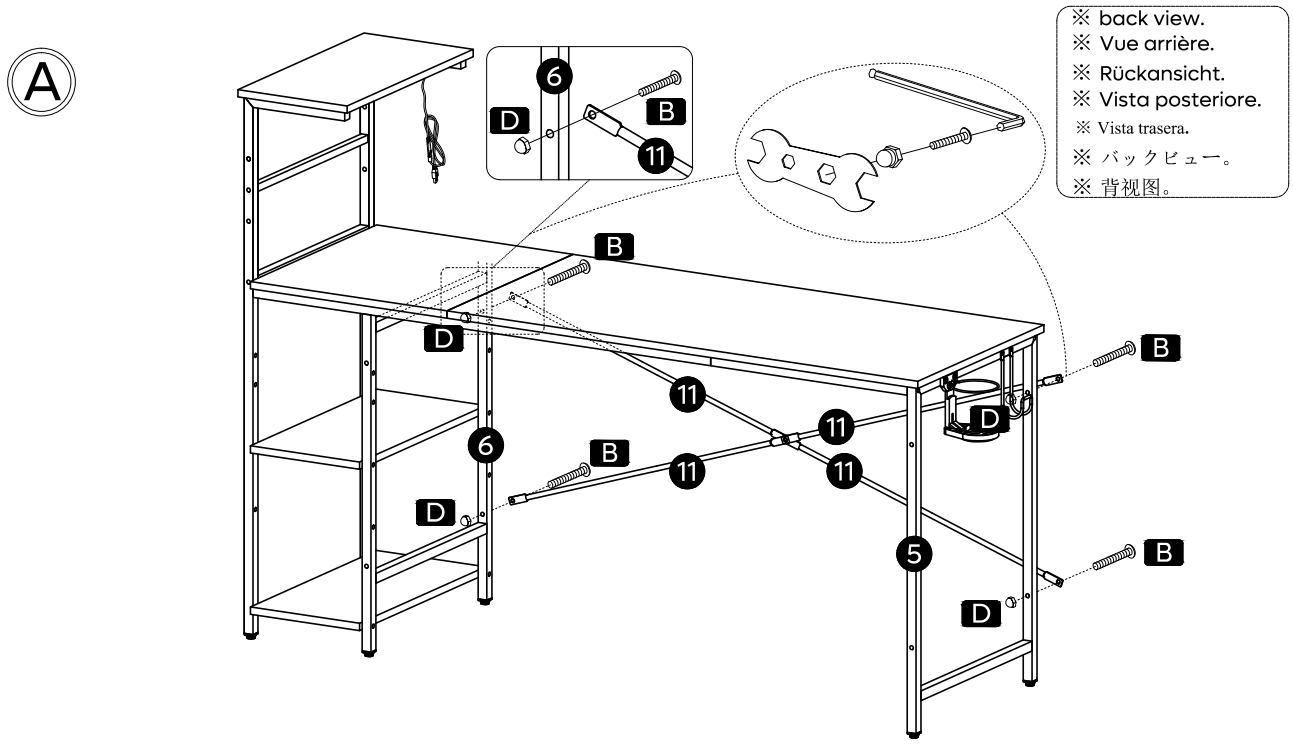

B M6x30mm x 4	D M6 x 4		

14

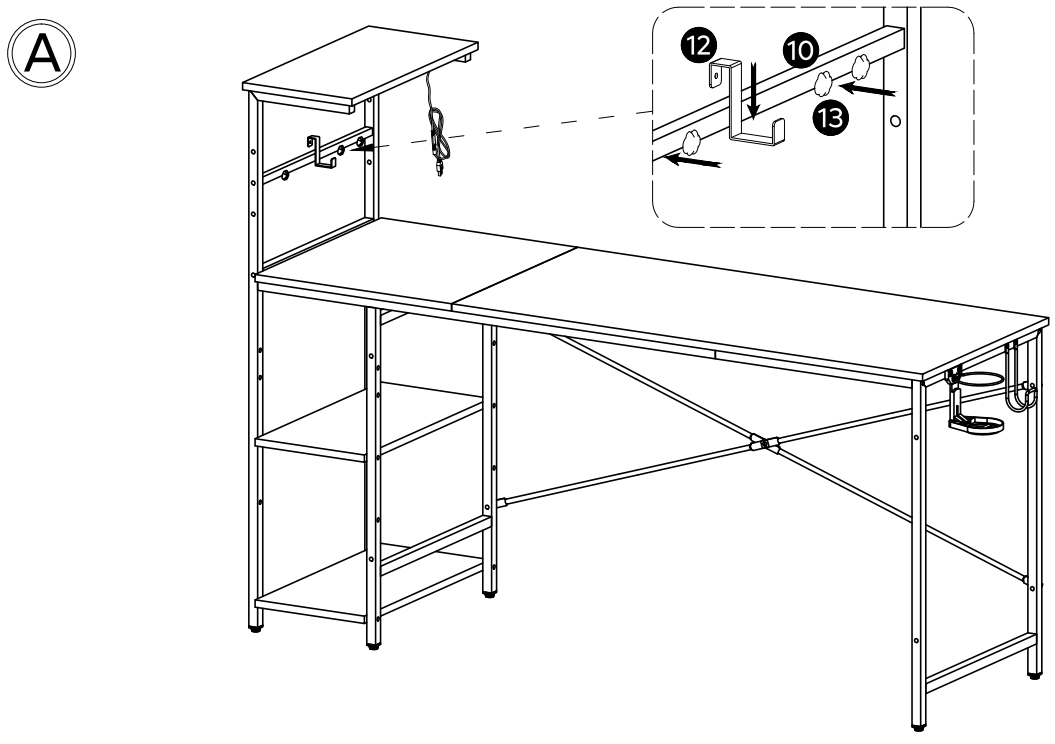

15

B

100%

100% tighten
100 % serré
100% festziehen
Serraggio al 100%
100 % reforzado
100％締め付け
100％锁紧

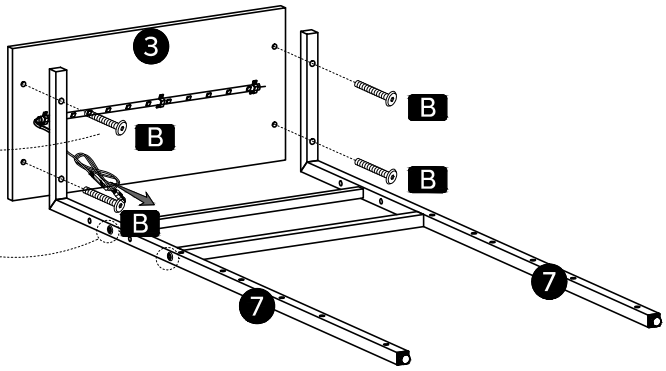

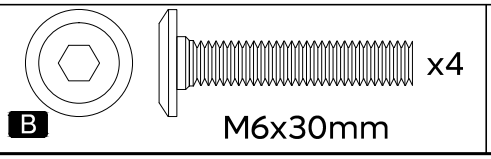

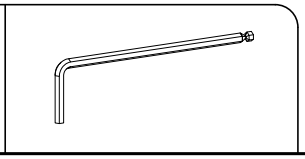

16

B

100%

100% tighten
100 % serré
100% festziehen
Serraggio al 100%
100 % reforzado
100％締め付け
100％锁紧

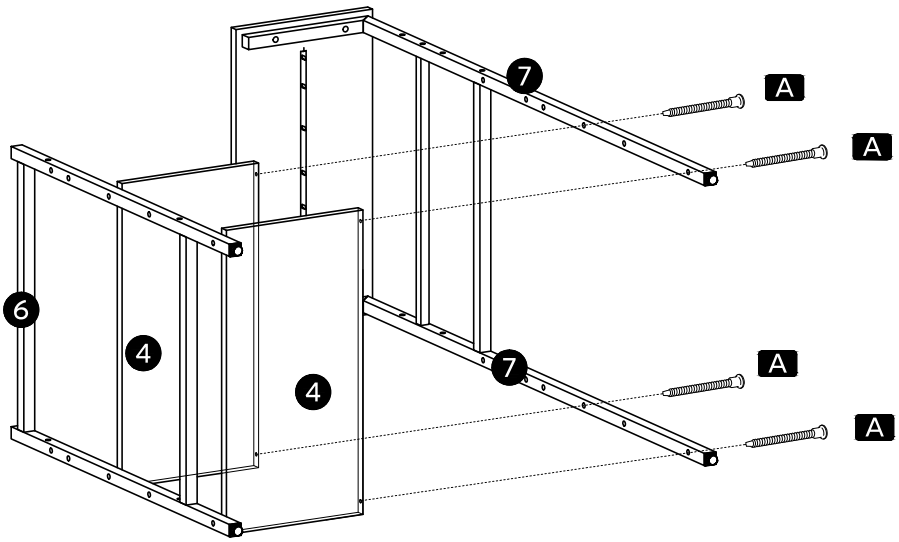

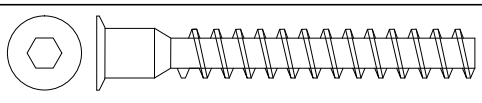

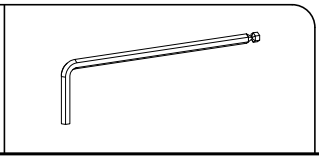

17

B

※ back view.
※ Vue arrière.
※ Rückansicht.
※ Vista posteriore.
※ Vista trasera.
※ バックビュー。
※ 背视图。

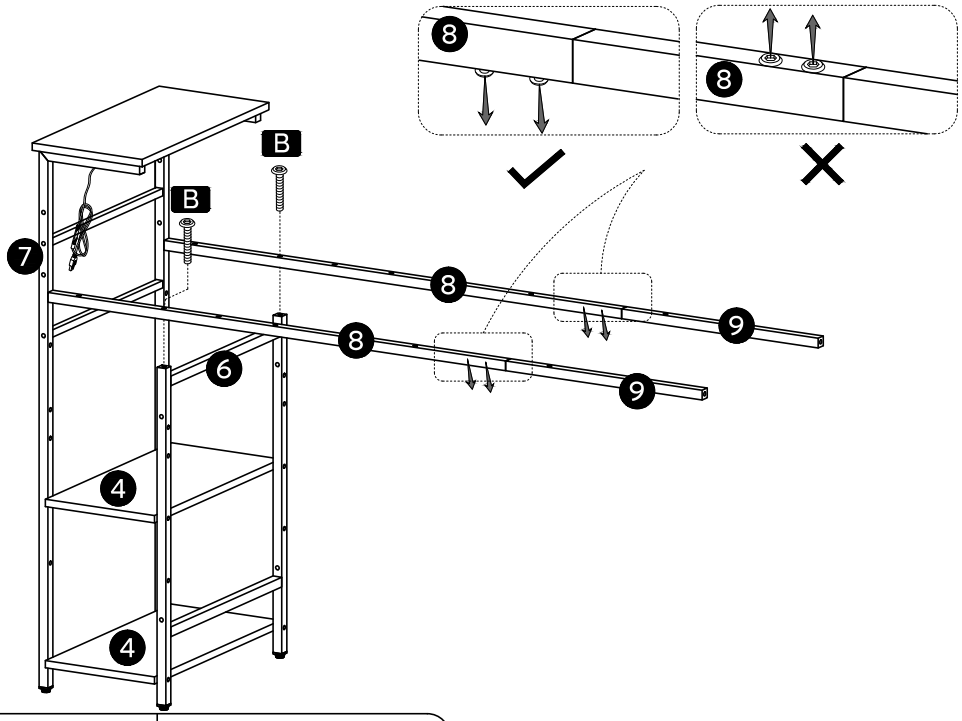

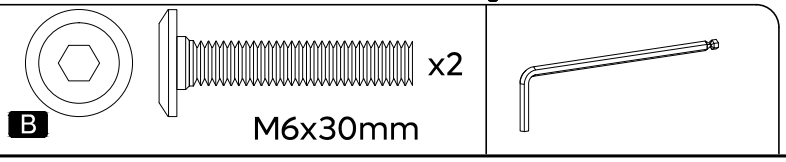

18

B

※ back view.
※ Vue arrière.
※ Rückansicht.
※ Vista posteriore.
※ Vista trasera.
※ バックビュー。
※ 背视图。

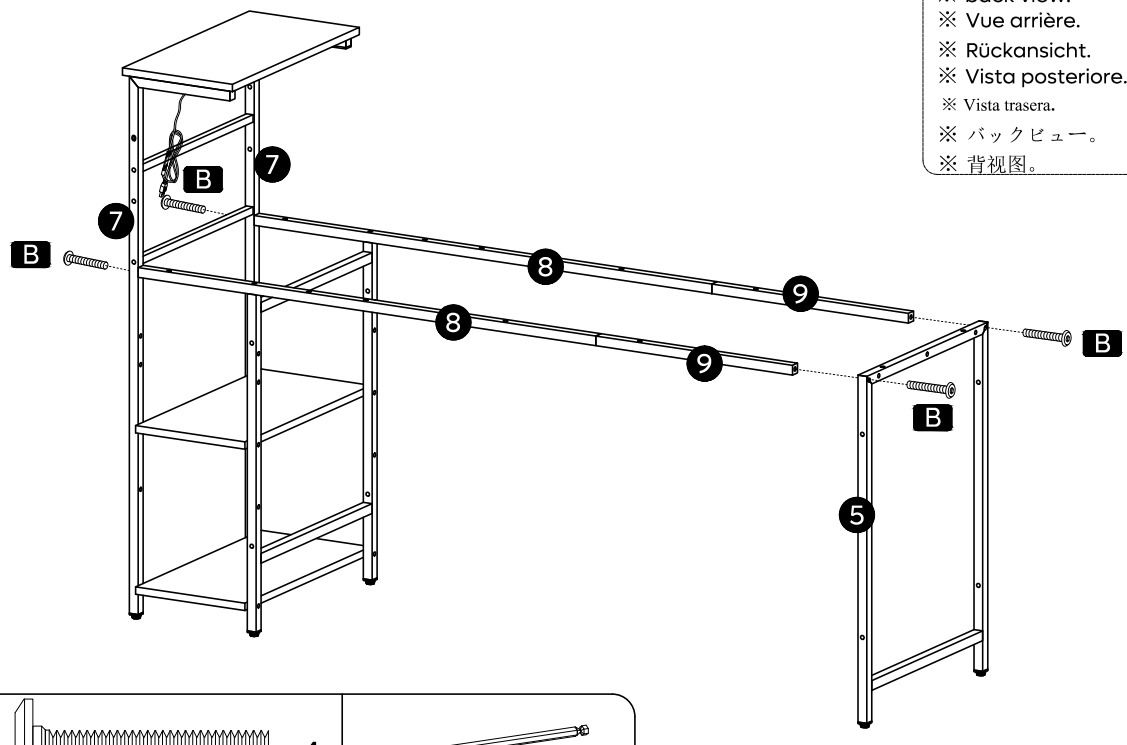

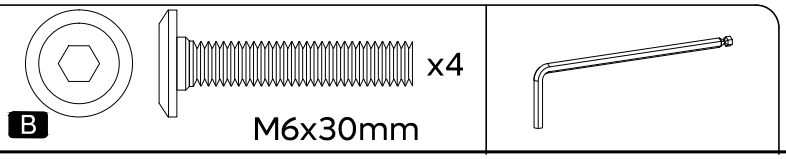

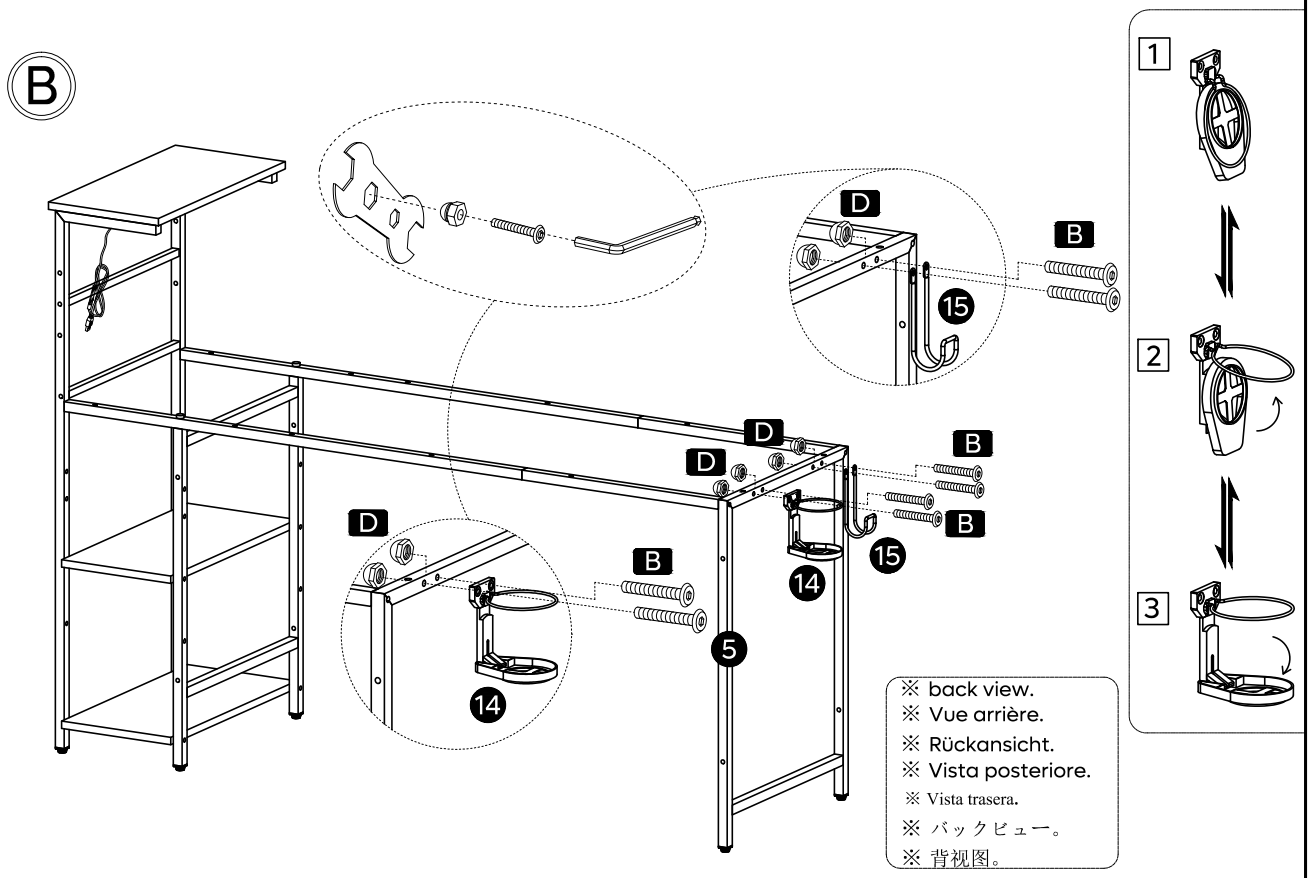

OR(ou/oder/o/ o/または/或者)

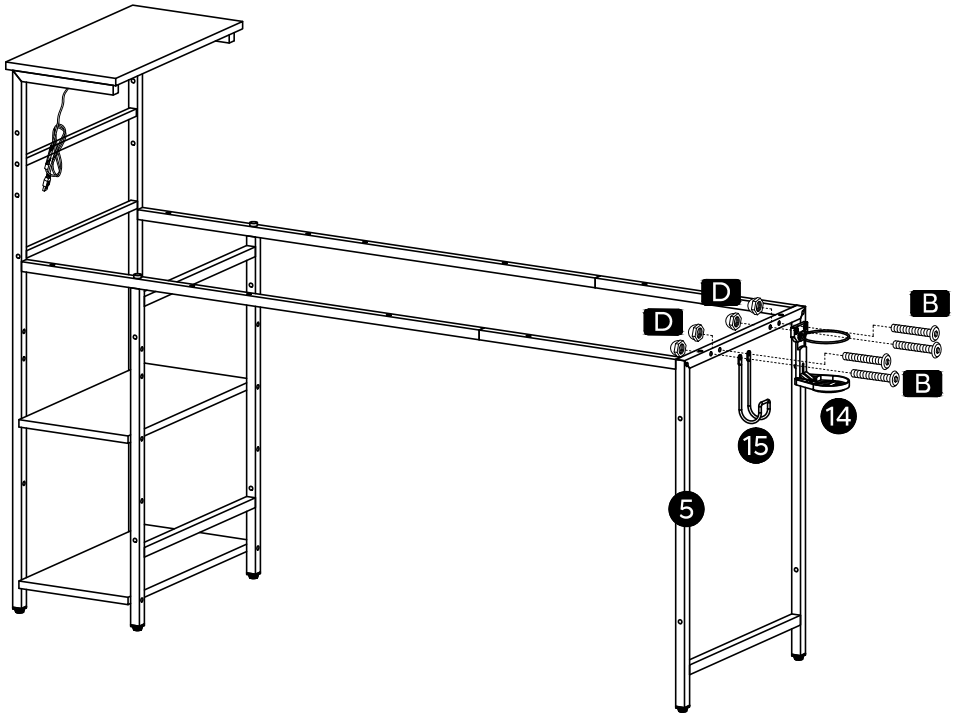

B M6x30mm x 4	D M6 x 4		

20

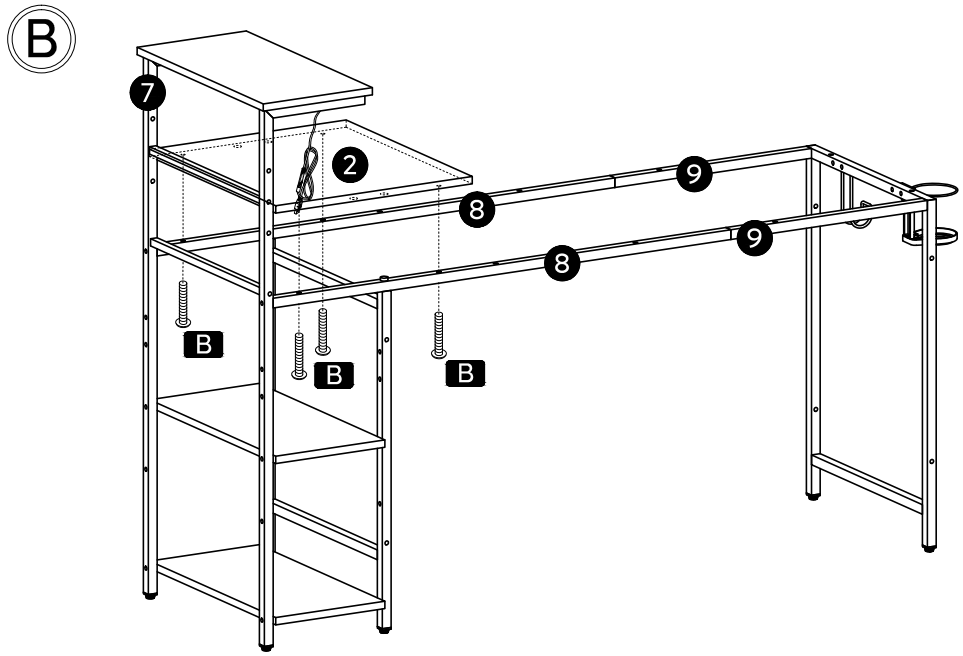

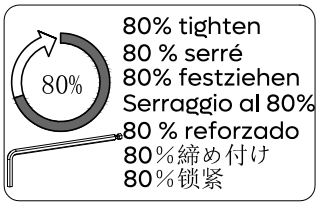

※ back view.
※ Vue arrière.
※ Rückansicht.
※ Vista posteriore.
※ Vista trasera.
※ バックビュー。
※ 背视图。

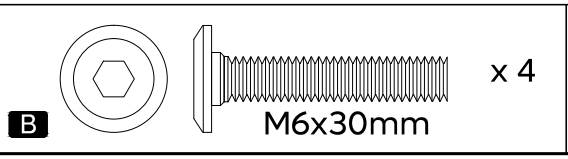



21

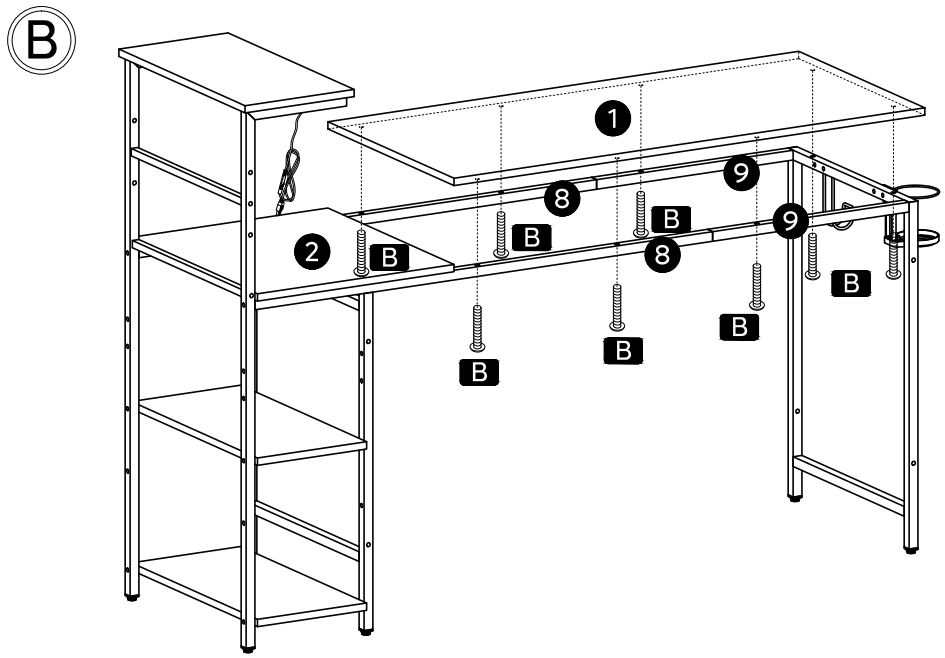



※ back view.
※ Vue arrière.
※ Rückansicht.
※ Vista posteriore.
※ Vista trasera.
※ バックビュー。
※ 背视图。

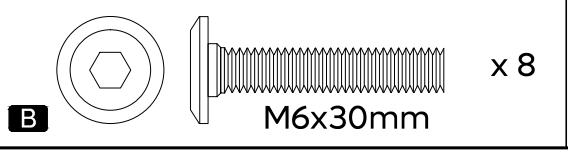



22

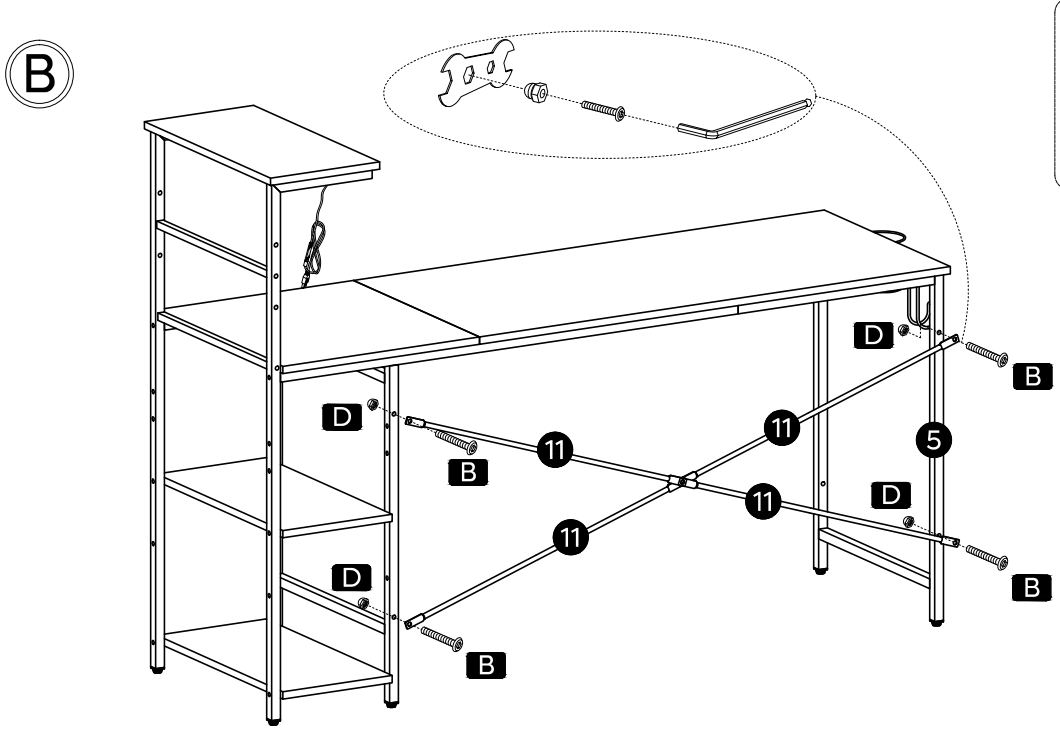

※ back view.
※ Vue arrière.
※ Rückansicht.
※ Vista posteriore.
※ Vista trasera.
※ バックビュー。
※ 背视图。

B 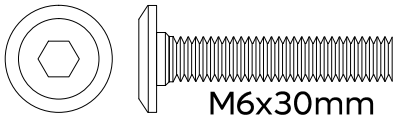 M6x30mm x 4	D  M6 x 4		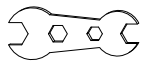

23

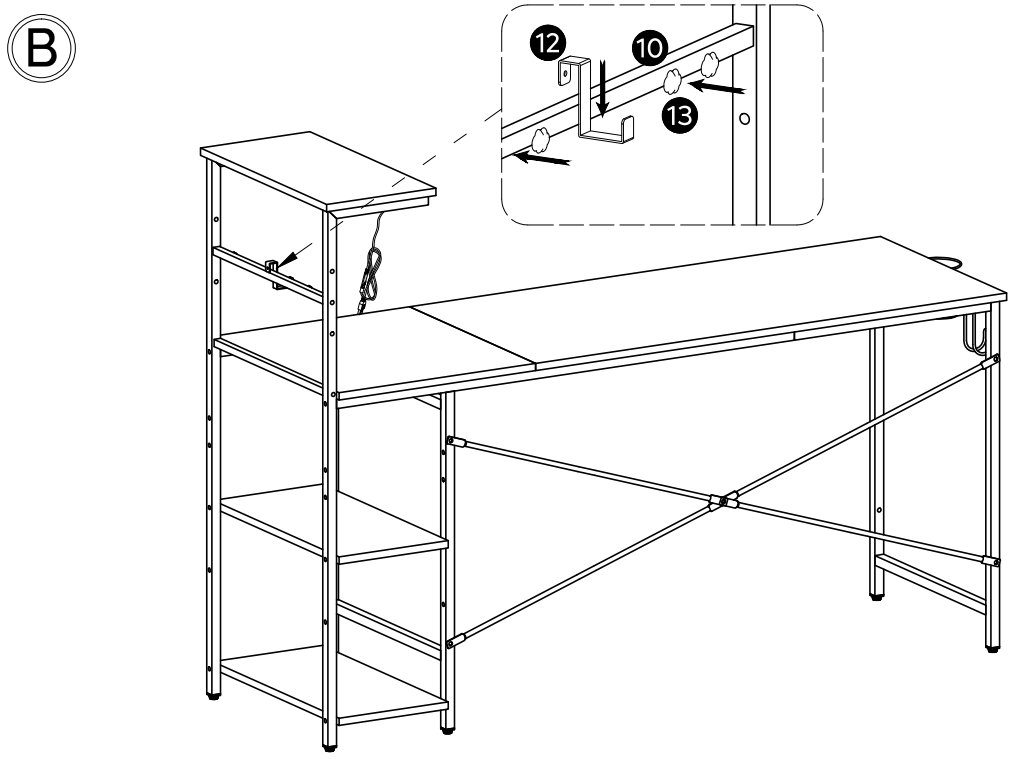

Bestier

Love coming home.

Comfort Zone Co.,Limited

RM1903 19F BeiYou technology Building, Yuehai Street,
No.42 Gaoxin South Ring Road,Nanshan,Shenzhen

MADE IN CHINA

CUSTOMER SUPPORT 售后联系方式

North American	Europe		Asia
888-666-1086 Service.US@bestier.net	Service.UK@bestier.net Service.FR@bestier.net Service.ES@bestier.net	Service.DE@bestier.net Service.IT@bestier.net	04-8888-0283 Service.JP@bestier.net

Global Service@bestier.net 国内 电话：0755-26917626 邮箱：sskj@bestier.net