ITEM #6023332

MODEL #1147STV-25-100

25-IN 3D ELECTRIC STOVE

Español p. 14

STYLE SELECTIONS and logo design are trademarks or registered trademarks of LF, LLC. All rights reserved.

ATTACH YOUR RECEIPT HERE

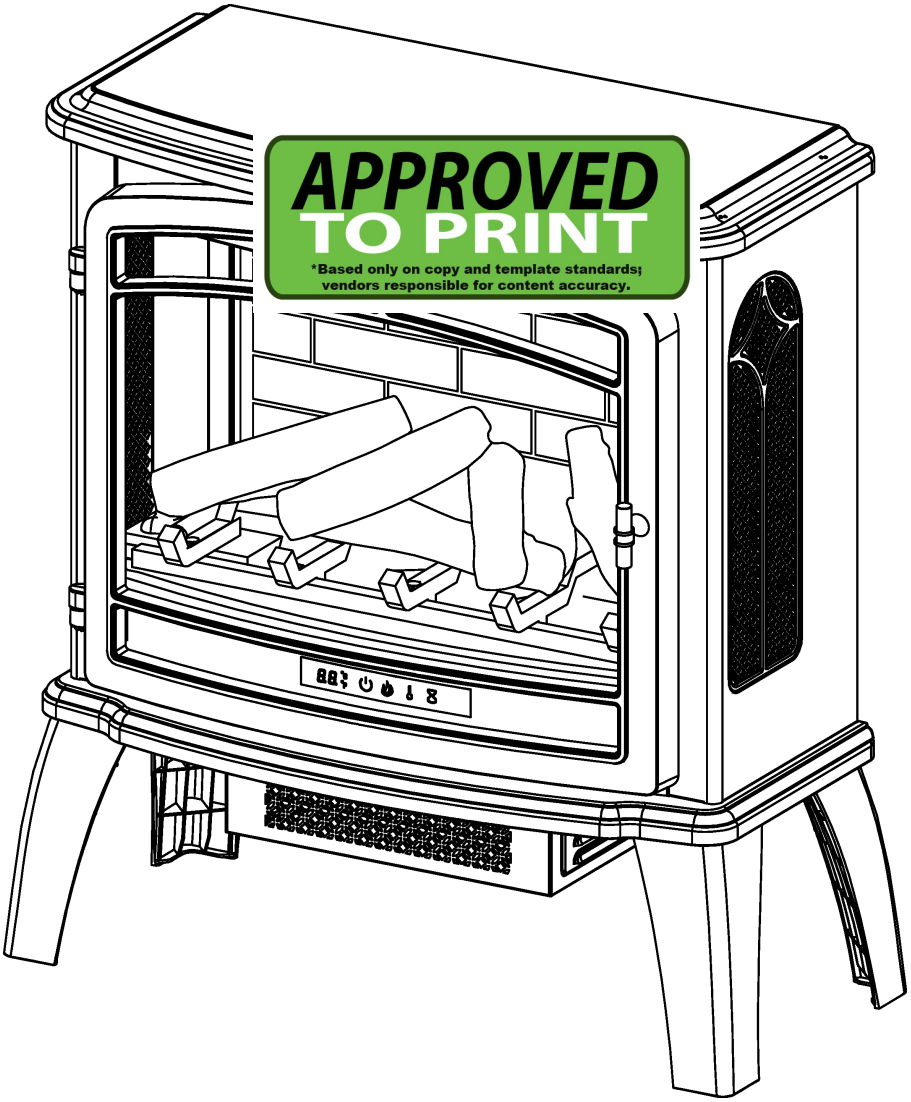

Serial Number _____

Purchase Date _____

Thank you for purchasing this STYLE SELECTIONS product.
Questions, problems or missing parts?
Before returning contact us on:
877-888-8225, 8 a.m- 8 p.m (EST), Monday- Sunday

TABLE OF CONTENTS

Product Specifications 2
Safety Information.....3
Package Contents.....5
Preparation.....5
Assembly Instructions.....6
Operating Instructions.....7
Troubleshooting.....8
FCC/IC Information.....10
Care and Maintenance.....10
Warranty.....11
Battery Replacement 12
Replacement Parts List.....13

IMPORTANT: DO NOT DISCARD the red bag. It contains the remote control and hardware pack.

PRODUCT SPECIFICATIONS

VOLTAGE	120VAC, 60 Hz
AMPS	12.5 Amps
WATTS	1500 Watts

⚠ SAFETY INFORMATION

When using electrical appliances, basic precautions including the following should always be followed to reduce the risk of fire, electrical shock, and injury to persons:

1. Read all instructions before using this appliance.
2. This appliance is hot when in use. To avoid burns, do not let bare skin touch hot surfaces. Keep combustible materials, such as furniture, pillows, bedding, papers, clothes and curtains at least 3 feet (0.9 m) from the front of this appliance. WARNING: In order to avoid overheating, do not cover the heater.
3. CAUTION: Never leave the heater operating unattended. Extreme caution is necessary if unsupervised children or people of reduced physical or mental capabilities are nearby.
4. The appliance is not to be used by children or persons with reduced physical, sensory or mental capabilities, or lack of experience and knowledge, unless they have been given supervision or instruction.
5. Always unplug this appliance when not in use.
6. Do not operate any heater with a damaged cord or plug or after the appliance malfunctions, or if it has been dropped or damaged in any manner.
7. If the supply cord is damaged, it must be replaced by the manufacturer, its service agent or similarly qualified persons in order to avoid a hazard.
8. Do not use outdoors.
9. This heater is not intended for use in bathrooms, laundry areas and similar indoor locations. Never locate this appliance where it may fall into a bathtub or other water container.
10. Do not run cord under carpeting. Do not cover cord with throw rugs, runners or the like. Arrange cord away from traffic areas and where it will not be tripped over.
11. To disconnect this appliance, turn controls to the off position, then remove plug from outlet.
12. This product is equipped with a polarized plug (one blade is wider than the other blade). To reduce the risk of electrical shock, this plug will fit into a polarized outlet only one way. This is a safety feature. If you are unable to insert the plug into the electrical outlet, try reversing the plug. If the plug still does not fit, contact a qualified electrician. Always plug heaters directly into a wall outlet/receptacle. Never use with an extension cord or relocatable power tap (outlet/power strip).

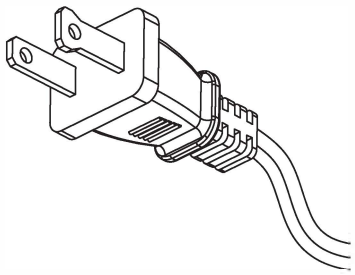

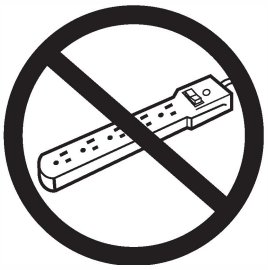

13. Do not insert or allow foreign objects to enter any ventilation or exhaust opening as this may cause an electric shock or fire, or damage the appliance.
14. To prevent a possible fire, do not block air intakes or exhaust in any manner. Do not use on soft surfaces, like a bed, where opening may become blocked.
15. This appliance has hot and arcing or sparking parts inside. Do not use it in areas where gasoline, paint or flammable liquids are used or stored. This fireplace should not be used as a drying rack for clothing. Christmas stockings or decorations should not be hung in the area of it.
16. Use this appliance only as described in the manual. Any other use not recommended by the manufacturer may cause fire, electric shock or injury to persons.
17. Connect to properly grounded outlets only.
18. DO NOT EXCEED THE CURRENT RATING OF THE CURRENT TAP.
19. Hyperthermia can result in death. Symptoms of hyperthermia include high body temperature, headache, nausea, vomiting, tiredness, dizziness, fainting, and rapid pulse. If you begin to experience symptoms related to hyperthermia, turn off the heater and seek medical attention.
20. To avoid excessive room temperatures which can cause hyperthermia: DO NOT leave product running unattended in a confined space around infants, or individuals with reduced physical, sensory, or mental capabilities.

SAVE THESE INSTRUCTIONS

PACKAGE CONTENTS

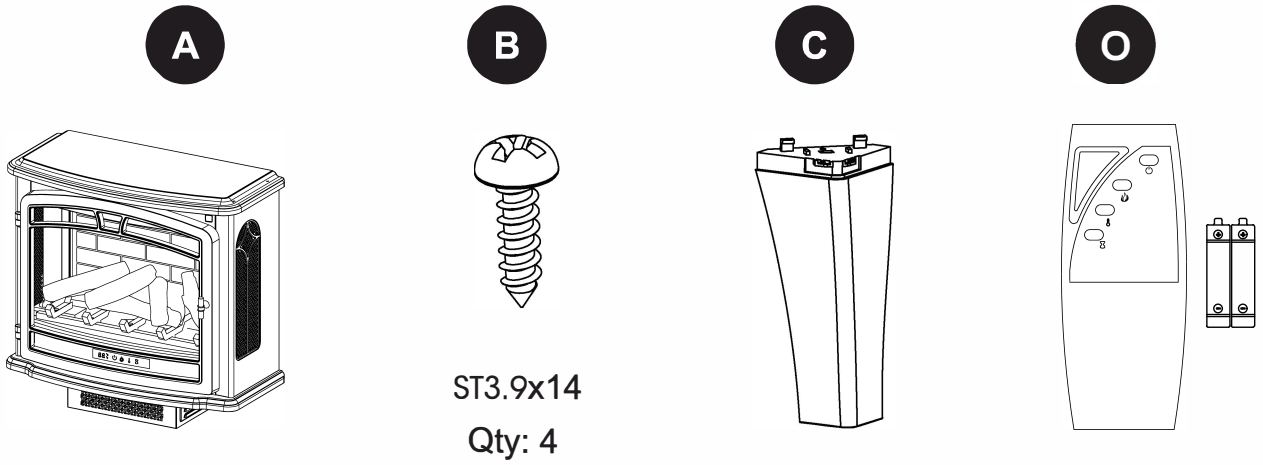

PART	DESCRIPTION	QUANTITY
A	Stove Main Body Assembly	1
B	Screws	4
C	Legs	4
O	Remote Control (Battery)	1

PREPARATION

Before beginning assembly of product, make sure all parts are present. Compare parts with package contents list and hardware contents list. If any part is missing or damaged, do not attempt to assemble, install or operate the product. To protect the product from possible scratches, please assemble the parts on a scratch-free surface.

Estimated Assembly Time: 5 minutes
Tools Required for Assembly (not included): Phillips screwdriver

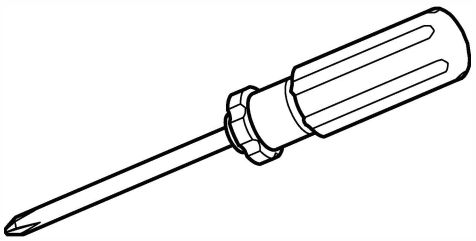

ASSEMBLY INSTRUCTIONS

1. Align the 2 mounting tabs into the bracket.

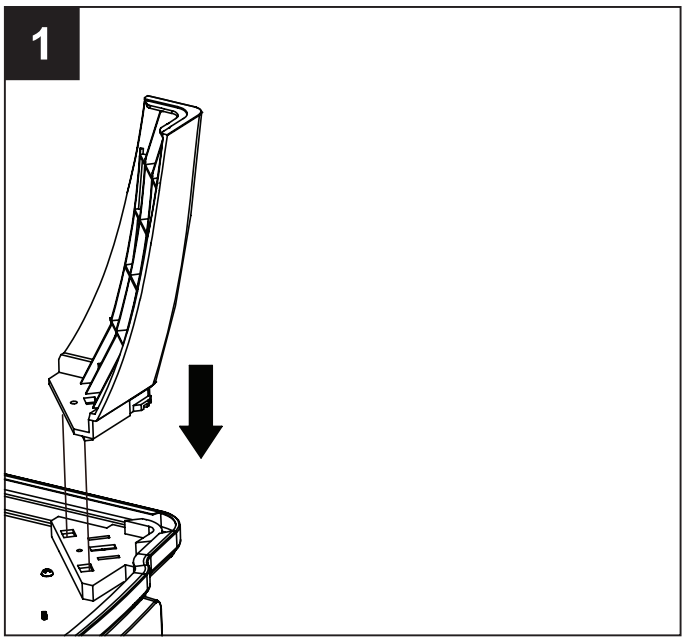

2. Slide the legs sideward to lock in place. When locked in position the screw hole from step 3 will be aligned.

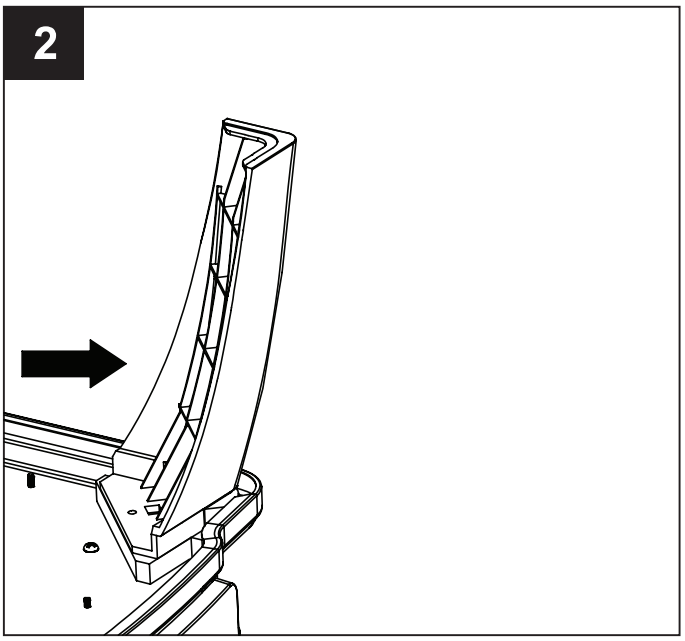

3. Fasten the legs to the base using the included screws, 1 per leg.

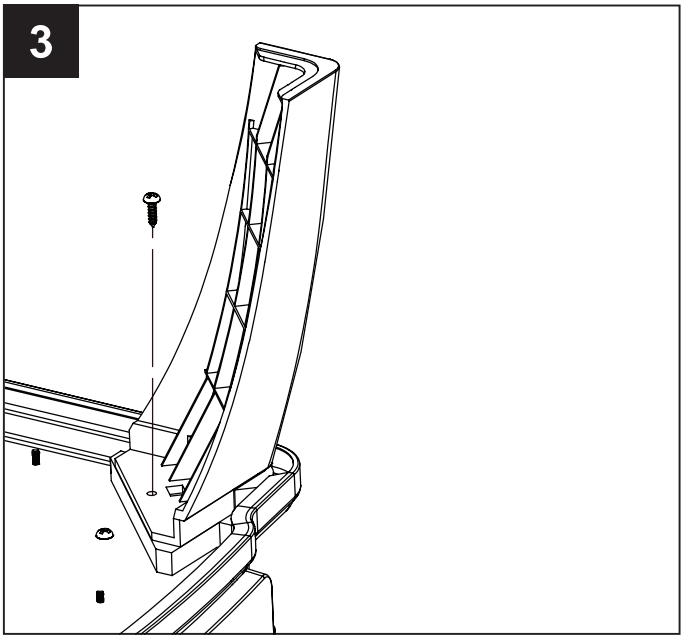

OPERATION INSTRUCTIONS

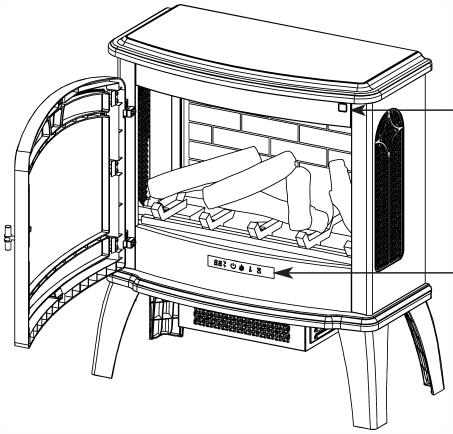

FUNCTION	ICON	DESCRIPTION
POWER		The power button supplies power to all of the fireplace functions. The power button will put the insert in a standby mode. This will turn off all functions at once, but will hold the settings in the memory. By pressing the Power button again, the unit will turn on with the retained settings.
FLAME		There are 5 brightness levels that can be selected and OFF (00) setting. Settings F5 - F1 decrease in brightness.
HEATER		The stove contains a fan forced infrared element heater. The thermostat setting range is 62°F - 82°F (17°C - 27°C) or continuously ON or OFF(00). Set the heater to (00) to use the flame effects without the heat. The thermostat is adjustable by 2°F or 1°C increments by pressing the HEATER button on the control panel. To change between °F and °C press and hold the HEATER button on the control panel for 3 seconds.
TIMER		Pressing the timer button will cycle through the timer settings; 30 minutes, 1 Hour, 2H, 3H, 4H, 5H, 6H, 7H, 8H, 9H and off (00).

TROUBLESHOOTING

PROBLEM	ROOT CAUSE	CORRECTIVE ACTION
Display shows "E1".	The thermostat sensor is broken or disconnected.	Unplug the fireplace, remove the back panel of the fireplace and check that the thermostat is plugged into the main circuit board. If this does not solve the problem contact customer service.
Display shows "E2".	The thermostat sensor is broken.	Contact customer service.
Display shows "E3".	Manual Reset overheat protection has triggered.	Inspect the heater and check that the air inlets and outlets are not blocked as this may cause overheating. Unplug the heater for 30 minutes and allow it to cool down. Re-plug and operate, monitor the heater for signs of overheating, if the problem persists discontinue use of the heater and contact customer service.
No power, buttons do not light up.	Power cord was not plugged into the outlet.	Check that the unit is plugged into a standard 120V outlet.
Stove does not turn on manually.	No incoming power from the electrical wall socket or switches.	Check circuit breakers and move unit to another outlet.
	Improper operation.	Manually press main power button from front of unit.
	Defective power switch	Contact customer service.
Flames are not moving.	Defective flame generator drive motor.	Contact customer service.
	Spinner detached from the motor.	Remove the back panel and check to see if "spinner" is correctly mounted to the motor.
Logs glow, but no flame effect.	Flame effect turned off.	Press flame button several times.
Heater does not blow warm air.	Thermostat setting is preventing heater from turning on.	Adjust the temperature settings to ensure that the thermostat is set higher than the current room temperature.
Heater is not turning on.	Improper operation.	Manually press main power button on front of unit.
	Defective heater/blower assembly.	Contact customer service.
Not producing enough heat.	Power strip/surge protector/extension cord being used.	Plug unit directly into the wall.
	Location of unit.	Make sure unit is located on an interior wall.

TROUBLESHOOTING

PROBLEM	ROOT CAUSE	CORRECTIVE ACTION
Unit blows cool or cold air.	Defective heater blower motor.	Contact customer service.
Noise with heater on.	Dirty heater blower motor.	Gently vacuum heater blower vents.
	Defective heater blower motor.	Contact customer service.
Noise with flames on and heater off.	Defective flame generator drive motor.	Contact customer service.
	Dented back panel.	Contact customer service.
	Warped spinner shaft.	Contact customer service.
Is it safe to place unit on carpet?	Product Inquiry.	It is safe to place unit on carpet, but make sure any flammable items are at least 3 feet away from front and sides of the unit.
How many square feet will my unit warm up?	Product Inquiry.	Provides supplemental heat up to 1000 square feet.
Flame effect works but heater function does not, and the flame effect flashes when the heater button is pressed.	The heater is disabled.	With the power on press and hold the POWER button on the control panel for 10 seconds. Once re-enabled the flame effect will flash multiple times.
Remote control is not working when buttons are pressed.	No batteries or battery power.	Change the remote batteries.
	Poor signal.	Operate remote transmitter at a slow measured pace. Press the remote control buttons with an even motion and gentle pressure. Repeatedly pressing buttons in rapid succession may cause the transmitter to malfunction.
	Distance.	Operate the remote at a distance less than 20 feet from the front of the appliance; point the remote at the control panel.

FCC/IC INFORMATION

Warning: Changes or modifications to this unit not expressly approved by the party responsible for compliance could void user's authority to operate the equipment.
NOTE: This equipment has been tested and found to comply with the limits for Class B digital device, pursuant to part 15 of the FCC Rules. These limits are designed to provide reasonable protection against harmful interference in a residential installation. This equipment generates, uses, and can radiate radio frequency energy and, if not installed and used in accordance with the instructions, may cause harmful interference to radio communications.

However, there is no guarantee that interference will not occur in a particular installation. If this equipment does cause harmful interference to radio or television reception, which can be determined by turning the equipment off and on, the user is encouraged to try to correct the interference by one or more of the following measures:

- Reorient or relocate the receiving antenna.
- Increase the separation between the equipment and the receiver.
- Connect the equipment into an outlet on a circuit different from that to which the receiver is connected.
- Consult the dealer or an experienced radio/TV technician for help.

This device complies with Part 15 of the FCC Rules. Operation is subject to the following two conditions:

(1) This device may not cause harmful interference, and

(2) This device must accept any interference received, including interference that may cause undesired operation.

Home Insights LCC's FCC Declaration of Conformity
Unique Identifier: Model 1147STV-25-100
Responsible Party: Home Insights LCC
Mailing Address : Corporate Headquarters,
210 E COMMERCE AVE STE C1156, HIGH
POINT, NC 27260-6686, United States
Contact: jcline@homeinsightsfurniture.com

CARE AND MAINTENANCE

- Clean the trim using a soft cloth, slightly dampened with citrus oil based product and buff with a clean soft cloth.
- Citrus oil based products are recommended for cleaning and can be found at supermarkets or hardware stores.
- **WARNING:** Electrical outlet wiring must comply with local building codes and other applicable regulations to reduce the risk of fire, electrical shock and injury to persons.
- **WARNING:** Disconnect power before attempting any maintenance or cleaning to reduce the risk of fire, electrical shock or personal injury.

1-YEAR LIMITED WARRANTY

The manufacturer warrants that your new Electric Stove is free from manufacturing and material defects for a period of one year from date of purchase, subject to the following conditions and limitations.

1. Install and operate this appliance in accordance with the installation and operating instructions furnished with the product at all times. Any unauthorized repair, alteration, willful abuse, accident, or misuse of the product shall nullify this warranty.
2. This warranty is non-transferable, and is made to the original owner, provided that the purchase was made through an authorized supplier of the product.
3. The warranty is limited to the repair or replacement of part(s) found to be defective in material or workmanship, provided that such part(s) have been subjected to normal conditions of use and service, after said defect is confirmed by the manufacturer's inspection.
4. The manufacturer may, at its discretion, fully discharge all obligations with respect to this warranty by refunding the wholesale price of the defective part(s).
5. Any installation, labor, construction, transportation, or other related costs/expenses arising from defective part(s), repair, replacement, or otherwise of same, will not be covered by this warranty, nor shall the manufacturer assume responsibility for same.
6. The owner/user assumes all other risks, if any, including the risk of any direct, indirect or consequential loss or damage arising out of the use, or inability to use the product, except as provided by law.
7. All other warranties – expressed or implied –with respect to the product, its components and accessories, or any obligations/liabilities on the part of the manufacturer are hereby expressly excluded.
8. The manufacturer neither assumes, nor authorizes any third party to assume on its behalf, any other liabilities with respect to the sale of the product.
9. The warranties as outlined within this document do not apply to non accessories used in conjunction with the installation of this product.
10. This warranty gives you specific legal rights, and you may also have other rights which vary from state to state.

This warranty is void if:

a. The stove is subjected to prolonged periods of dampness or condensation.
b. Any unauthorized alteration, willful abuse, accident, or misuse of the product.
c. You do not have the original receipt of purchase.

BATTERY REPLACEMENT

NOTE: Do not mix old and new batteries.
Do not mix alkaline, standard (carbon zinc), or rechargeable (nicad, ni-mh, etc.) batteries.

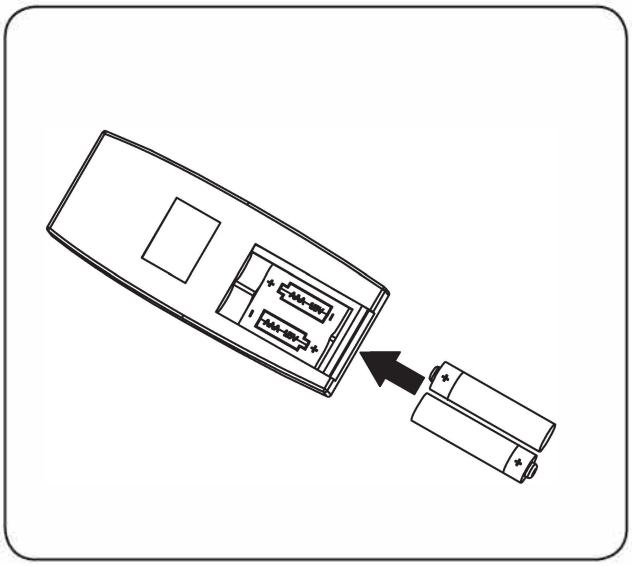

Note:

Battery disposal

Please always dispose of

batteries at a suitable recycling point.

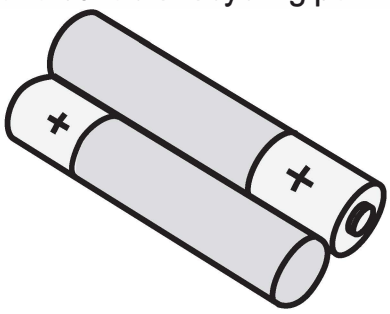

CAUTION:

- Do not ingest batteries.
- Non-rechargeable batteries are not to be recharged.
- Batteries are to be inserted with the correct polarity.
- Exhausted batteries are to be removed from the product.
- Always purchase the correct size and grade of battery most suitable for the intended use.
- Replace all batteries of a set at the same time.
- Clean the battery contacts and also those of the device prior to battery installation.
- Remove used batteries promptly.

REPLACEMENT PARTS LIST

For replacement parts, call our customer service department at **877-888-8225**, 8 a.m. - 8 p.m. (EST), Monday - Sunday.

PART	DESCRIPTION	PART #	COVERED UNDER WARRANTY
O	Remote control	RC4-01	Yes
W	Stove leg	Leg1147	Yes
X	Handle	Handle1147	Yes

O

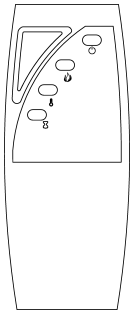

W

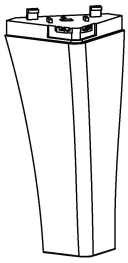

X

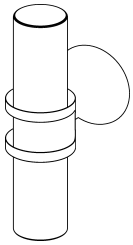

Printed in Vietnam

ARTÍCULO # 6023332

MODELO #1147STV-25-100

ESTUFA ELÉCTRICA 3D DE 63.5 CM

Español p. 14

STYLE SELECTIONS y el diseño del logotipo son marcas comerciales o marcas registradas de LF, LLC. Todos los derechos reservados.

ADJUNTE SU RECIBO AQUÍ

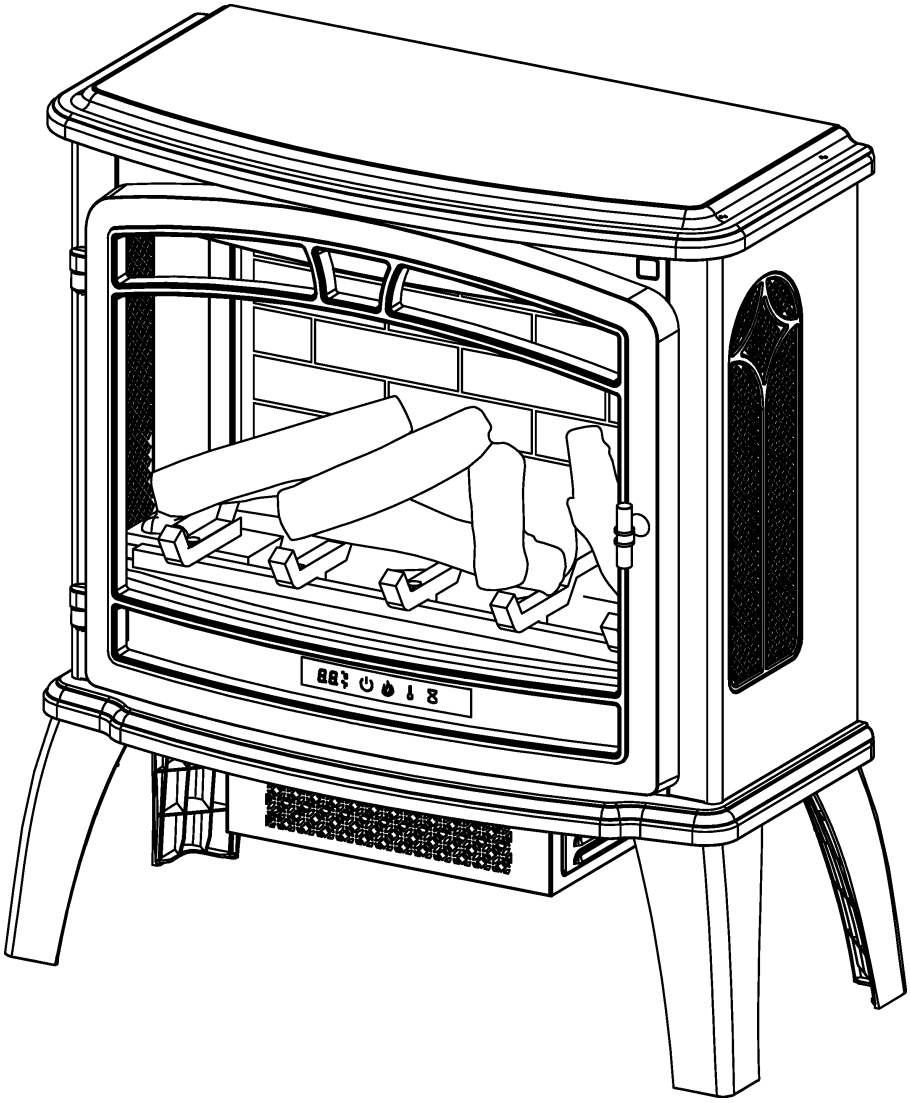

Número de serie_____

Fecha de compra_____

Gracias por comprar este producto STYLE SELECTIONS.
¿Tiene preguntas, problemas o piezas faltantes?
Antes de volver a la tienda, póngase en contacto con nosotros al:
877-888-8225, de lunes a domingo, de 8 a.m. a 8 p.m., hora estándar del Este

ÍNDICE

Especificaciones del producto....15
Información de seguridad....16
Contenido del paquete....18
Preparación....18
Instrucciones de ensamblaje....19
Instrucciones de funcionamiento....20
Solución de problemas....21
Información sobre la FCC/IC....24
Cuidado y mantenimiento....24
Garantía....25
Reemplazo de la batería....26
Lista de piezas de repuesto....27

IMPORTANTE: NO TIRE la bolsa roja. Contiene el control remoto y el paquete de accesorios de montaje.

ESPECIFICACIONES DEL PRODUCTO

VOLTAJE	120VAC, 60 Hz
AMPERIOS	12,5 amperios
VATIOS	1500 vatios

⚠ INFORMACIÓN DE SEGURIDAD

Cuando utilice electrodomésticos eléctricos, siempre tome medidas de precaución básicas para evitar incendios, descargas eléctricas y lesiones personales. Entre las medidas:

1. Lea todas las instrucciones antes de usar este electrodoméstico.
2. Este electrodoméstico se calienta cuando está en funcionamiento. Para evitar quemaduras, no toque superficies calientes con la piel desnuda. Mantenga materiales inflamables, como muebles, almohadas, ropa de cama, papeles, ropa y cortinas al menos a 0,9 m (3 pies) de la parte delantera de este electrodoméstico. ADVERTENCIA: para evitar el sobrecalentamiento, no cubra el calentador.
3. PRECAUCIÓN: nunca deje el calentador en funcionamiento sin supervisión. Se debe tener extrema precaución si hay niños o personas con capacidades físicas o mentales reducidas cerca sin supervisión.
4. El electrodoméstico no lo deben usar niños o personas con capacidades físicas, sensoriales o mentales reducidas o sin experiencia ni conocimientos, a menos que una persona responsable de su seguridad les brinde supervisión o capacitación.
5. Siempre desenchufe este electrodoméstico cuando no lo use.
6. No use ningún calentador si tiene un cable o enchufe dañados, presenta fallas de funcionamiento, o si se ha caído o sufrido algún daño.
7. Si el cable de alimentación está dañado, debe reemplazarlo el fabricante, su empresa de servicio o alguna persona con calificación similar para evitar peligros.
8. No lo use en exteriores.
9. Este calentador no se debe usar en baños, cuartos de lavado o en espacios interiores similares. Nunca coloque este electrodoméstico donde se pueda caer dentro de una bañera u otro contenedor de agua.
10. No coloque el cable debajo de una alfombra. No cubra el cable con alfombras, tapetes o similares. Coloque el cable lejos de las zonas de tránsito donde nadie se pueda tropezar y caer.
11. Para desconectar este electrodoméstico, gire los controles a la posición de apagado y luego retire el enchufe del tomacorriente.
12. Este producto está equipado con un enchufe polarizado (una clavija es más ancha que la otra). Para reducir el riesgo de descarga eléctrica, este enchufe encaja en un tomacorriente polarizado de una sola manera. Esta es una característica de seguridad. Si no puede introducir el enchufe en el tomacorriente, inviértalo. Si aún no encaja, póngase en contacto con un

electricista calificado. Siempre enchufe el calentador directamente en un tomacorriente/receptáculo de pared. Nunca lo use con extensiones eléctricas ni tomacorrientes de alimentación reubicables (tomacorrientes múltiples o regletas).

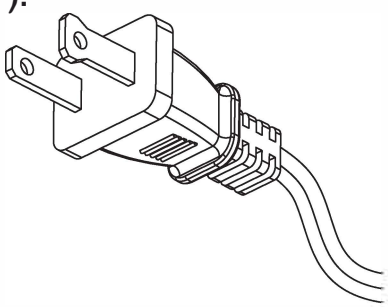

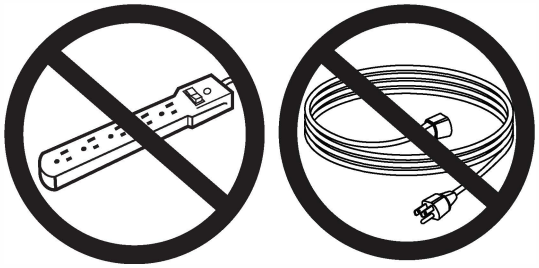

13. No introduzca objetos extraños ni permita que estos entren en las aberturas de ventilación o escape, ya que podrían provocar descargas eléctricas, incendios o daños en el electrodoméstico.
14. Para evitar incendios, no bloquee las entradas ni salidas de aire de ninguna manera. No use el producto sobre superficies blandas, como una cama, donde las aberturas se puedan bloquear.
15. Este electrodoméstico tiene en su interior piezas calientes y piezas que forman arcos eléctricos o que echan chispas. No lo use en áreas donde se use o almacene gasolina, pintura o líquidos inflamables. Esta chimenea no debe utilizarse como un estante de secado para la ropa. No se deben colgar calcetines ni decoraciones navideñas en esta área.
16. Utilice este electrodoméstico solo como se describe en el manual. Cualquier otro uso no recomendado por el fabricante puede causar incendios, descargas eléctricas o lesiones personales.
17. Conecte solo a tomacorrientes con la debida puesta a tierra.
18. NO EXCEDA LA CLASIFICACIÓN DE CORRIENTE DEL TOMACORRIENTE.
19. La hipertermia puede provocar la muerte. Los síntomas de la hipertermia incluyen temperatura corporal alta, dolor de cabeza, náuseas, vómitos, cansancio, mareos, desmayos y pulso acelerado. Si comienza a experimentar síntomas relacionados con la hipertermia, apague el calentador y busque atención médica.
20. Para evitar temperaturas ambiente excesivas que pueden causar hipertermia: NO deje el producto funcionando sin vigilancia en un espacio confinado alrededor de bebés o personas con capacidades físicas, sensoriales o mentales reducidas.

GUARDE ESTAS INSTRUCCIONES

CONTENIDO DEL PAQUETE

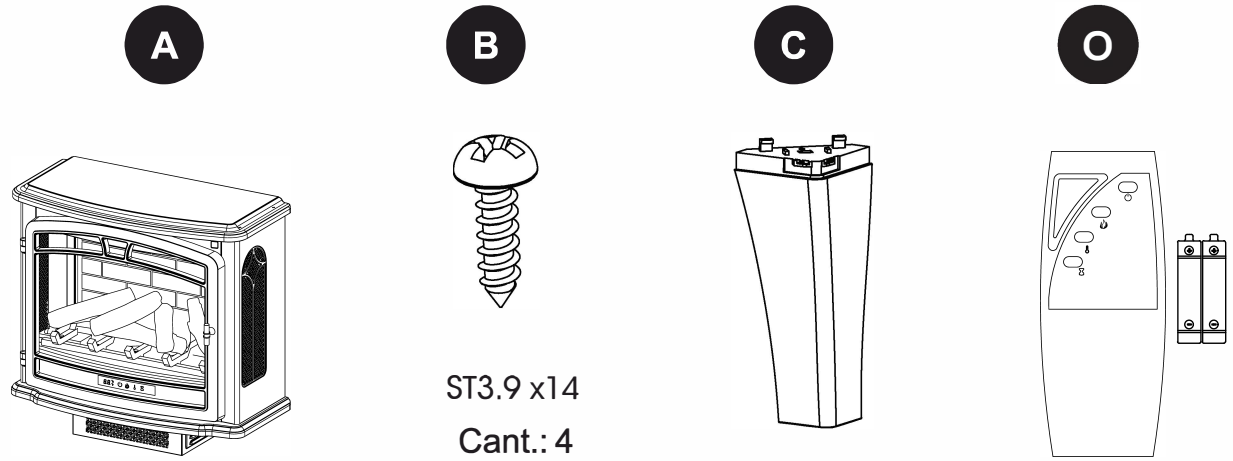

PIEZA	DESCRIPCIÓN	CANTIDAD
A	Cuerpo principal de la estufa	1
B	Tornillos	4
C	Patas	4
O	Control remoto (batería)	1

PREPARACIÓN

Antes de comenzar a ensamblar el producto, asegúrese de tener todas las piezas. Compare las piezas con la lista del contenido del paquete y la lista de aditamentos. No intente ensamblar, instalar ni utilizar el producto si alguna pieza falta o está dañada. Para proteger el producto de posibles rayones, ensamble las piezas sobre una superficie que no produzca rayones.

Tiempo estimado de ensamblaje: 5 minutos
Herramientas necesarias para el ensamblaje (no se incluyen): destornillador Phillips

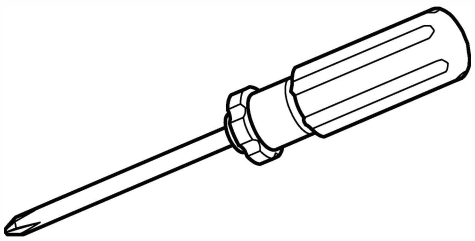

INSTRUCCIONES DE ENSAMBLAJE

1. Alinee las 2 lengüetas de montaje en el soporte.

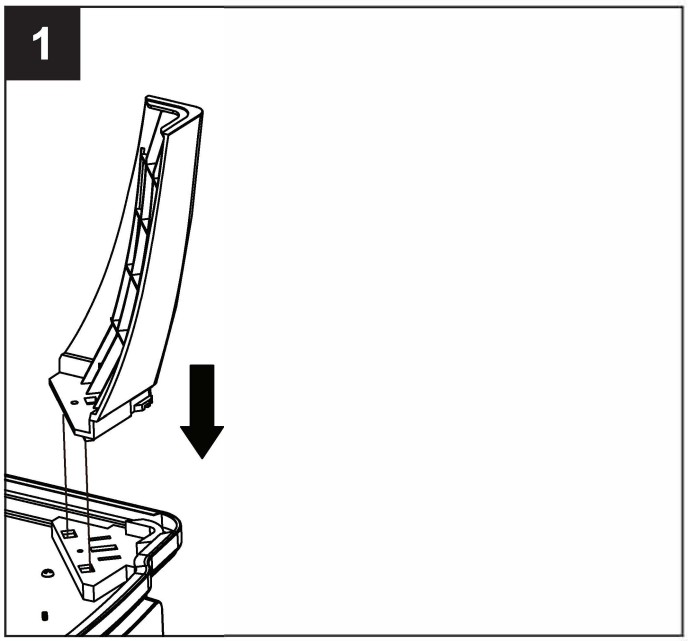

2. Deslice las patas hacia los lados para asegurarlas en su lugar. Cuando estén asegurado en su posición, el orificio del tornillo del paso 3 estará alineado.

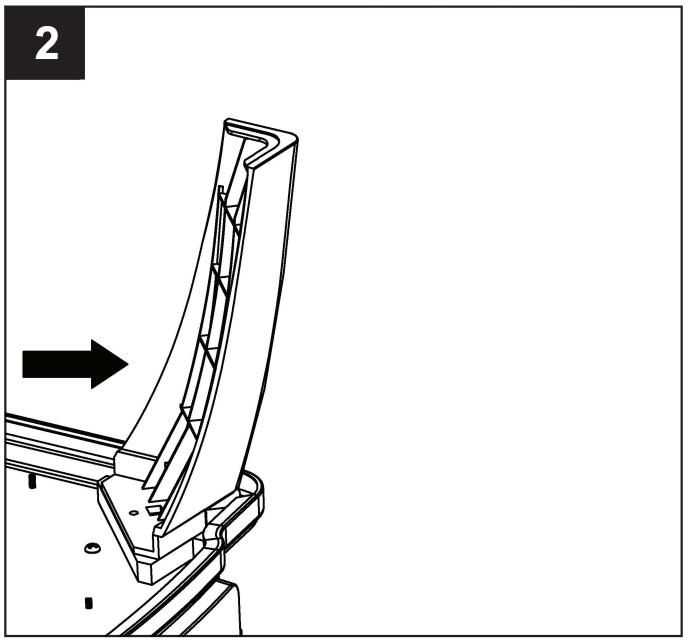

3. Fije las patas a la base con los tornillos incluidos, 1 por pata.

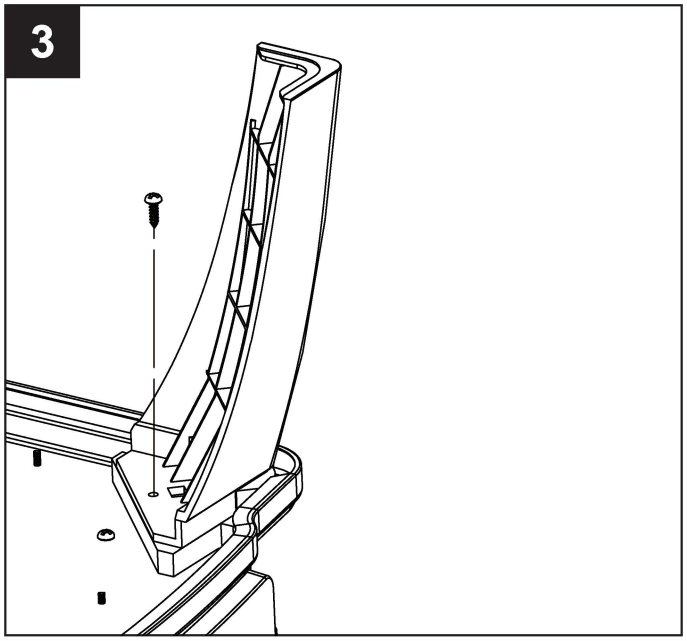

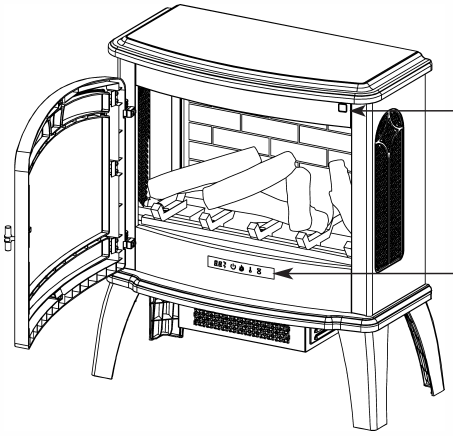

FUNCIÓN	ÍCONO	DESCRIPCIÓN
ALIMENTACIÓN		El botón de encendido suministra alimentación a todas las funciones de la chimenea. El botón de alimentación pone el accesorio en el modo de espera. Esto apaga todas las funciones al mismo tiempo, pero retiene la configuración en la memoria. Al presionar otra vez el botón de encendido, la unidad se enciende con la configuración que se conserva.
LLAMA		Hay 5 niveles de brillo que se pueden seleccionar, además del ajuste APAGADO (00). Los ajustes F5 a F1 disminuyen en brillo.
CALENTADOR		La estufa contiene un calentador de elemento infrarrojo forzado con ventilador. El rango de configuración del termostato es 17 °C a 27 °C (62 °F a 82 °F) o continuamente encendido o apagado (OO). Ajuste el calentador a (00) para usar los efectos de llama sin el calor. El termostato se puede ajustar en incrementos de 2 °F o 1 °C si presiona el botón CALENTADOR en el panel de control. Para cambiar entre °F y °C, mantenga presionado el botón CALENTADOR en el panel de control durante 3 segundos.
TEMPORIZADOR		Al presionar el botón del temporizador se alternará entre los ajustes del temporizador: 30 minutos, 1 hora, 2 h, 3 h, 4 h, 5 h, 6 h, 7 h, 8 h, 9 h y apagado (00).

SOLUCIÓN DE PROBLEMAS

PROBLEMA	CAUSA	ACCIÓN CORRECTIVA
La pantalla muestra. “ E 1 ”.	El sensor del termostato está roto o desconectado.	Desenchufe la chimenea, retire el panel posterior de la chimenea y revise que el termostato esté enchufado en la placa del circuito principal. Si esto no soluciona el problema, póngase en contacto con el Servicio al Cliente.
La pantalla muestra“ E 2 ”.	El sensor del termostato está roto.	Contacte al servicio al cliente.
La pantalla muestra“ E 3”.	Se activó la protección contra el sobrecalentamiento de restablecimiento manual.	Inspeccione el calentador y revise si las entradas y salidas de aire están bloqueadas puesto que esto puede causar un sobrecalentamiento. Desenchufe el calentador durante 30 minutos y déjelo que se enfríe. Vuelva a enchufar y opere el producto, controle el calentador para detectar señales de sobrecalentamiento. Si el problema persiste, deje de usar el calentador y comuníquese con Servicio al Cliente.
No hay alimentación, los botones no se encienden.	El cable de alimentación no se enchufó al tomacorriente.	Verifique que la unidad esté enchufada en un tomacorriente estándar de 120 V.
La estufa no se enciende manualmente.	No hay alimentación entrante de los interruptores o el tomacorriente de pared.	Verifique los interruptores de circuito y coloque la unidad en otro tomacorriente.
	Funcionamiento inadecuado.	Presione manualmente el botón de encendido principal desde la parte frontal de la unidad.
	Interruptor de energía defectuoso.	Contacte al servicio al cliente.
Las llamas no se mueven.	Motor de accionamiento del generador de llamas está defectuoso.	Contacte al servicio al cliente.
	El disco giratorio se desprendió del motor.	Retire el panel posterior y verifique si el disco giratorio está instalado correctamente en el motor.
Los leños brillan, pero no hay efecto de llama.	El efecto de la llama se apagó.	Presione el botón de llama varias veces.
El calentador no emite aire caliente.	El ajuste del termostato evita que el calentador se encienda.	Regule el ajuste de temperatura para asegurarse de que la temperatura configurada en el termostato sea mayor que la temperatura actual de la habitación.

SOLUCIÓN DE PROBLEMAS

PROBLEMA	CAUSA	ACCION CORRECTIVA
El calentador no se enciende.	Funcionamiento inadecuado.	Contacte al servicio al cliente.
	El ensamble del calentador/soplador está defectuoso.	Contacte al servicio al cliente.
No produce suficiente calor.	Se está utilizando una regleta, protector contra sobrecarga o extensión eléctrica.	Conecte la unidad directamente a la pared.
	Ubicación de la unidad.	Contacte al servicio al cliente.
La unidad sopla aire frío.	El motor del soplador del calentador está defectuoso.	Contacte al servicio al cliente.
Ruido con el calentador encendido.	El motor del soplador del calentador está sucio.	Aspire los conductos de ventilación del calentador con suavidad.
	El motor del soplador del calentador está defectuoso.	Contacte al servicio al cliente.
Ruido con las llamas encendidas y el calentador apagado.	Motor de accionamiento del generador de llamas está defectuoso.	Contacte al servicio al cliente.
	Panel posterior está abollado.	Contacte al servicio al cliente.
	El eje giratorio está deformado.	Contacte al servicio al cliente.
¿Es seguro colocar la unidad sobre una alfombra?	Consulta sobre el producto.	Es seguro colocar la unidad sobre una alfombra, pero asegúrese de que los artí culos inflamables estén al menos a 91,44 cm del frente y los costados de la unidad.
¿ Cuántos metros cuadrados calentará mi unidad?	Consulta sobre el producto.	Proporciona calor adicional hasta para 92,9 m².
El efecto de llama funciona pero el calentador no, y el efecto de llama titila cuando se presiona.	El calentador está desactivado.	Con la unidad encendida, mantenga presionado el botón de ENCENDIDO en el panel de control durante 10 segundos. Una vez que se vuelva a activar, el efecto de llama parpadeará varias veces.

PROBLEMA	CAUSA	ACCIÓN CORRECTIVA
El control remoto no funciona cuando se presionan los botones.	No tiene baterías o las baterías no tienen carga.	Cambie las baterías del control remoto.
	Señal deficiente.	Ponga en funcionamiento el transmisor remoto a un ritmo lento y medido. Presione los botones del control remoto con un movimiento uniforme y un nivel de presión suave. Si continúa presionando los botones en una sucesión rápida, se podrían generar problemas en el funcionamiento del transmisor.
	Distancia.	Opere el control remoto a una distancia de menos de 50.8 cm de la parte frontal del electrodoméstico; apunte el control remoto al panel de control.

INFORMACIÓN SOBRE LA FCC/ IC

Advertencia: los cambios o las modificaciones a esta unidad que no estén expresamente aprobados por la parte responsable del cumplimiento podrían anular la autorización del usuario para utilizar el equipo.
NOTA: este equipo está probado y se verificó que cumple con los límites para un dispositivo digital clase B, conforme a la sección 15 de las regulaciones de la FCC. Estos límites están diseñados para proporcionar protección razonable contra interferencias perjudiciales en una instalación residencial. Este equipo genera, utiliza y puede irradiar energía de radiofrecuencia y, si no se instala y usa según las instrucciones, puede causar interferencia perjudicial a las comunicaciones de radio.

Sin embargo, no se garantiza que no se producirán interferencias en una instalación en particular. Si este equipo genera una interferencia perjudicial para la recepción de radio o televisión, que se puede determinar al encender y apagar el equipo, se recomienda al usuario que intente corregir la interferencia con una o más de las siguientes medidas:

- Reorientar o reubicar la antena de recepción.
- Aumentar la separación entre el equipo y el receptor.
- Conectar el equipo a un tomacorriente de un circuito distinto al que usa el receptor.
- Solicitar ayuda al distribuidor o a un técnico con experiencia en radio o TV.

Este dispositivo cumple con la sección 15 de las reglas de la FCC. El funcionamiento está sujeto a las siguientes dos condiciones:

(1) Este dispositivo no debe causar interferencia perjudicial y

(2) Este dispositivo deberá aceptar cualquier interferencia recibida, incluyendo la interferencia que pudiese causar la operación no deseada.

CUIDADO Y MANTENIMIENTO

- Limpie el borde con un paño suave levemente humedecido con un producto a base de aceite de cítricos y dé brillo con un paño suave limpio.
- Los productos a base de aceite de cítricos se recomiendan para la limpieza y se pueden encontrar en supermercados o ferreterías.
- **ADVERTENCIA:** el cableado del tomacorriente debe cumplir con los códigos de construcción locales y con otras normas que correspondan para reducir el riesgo de incendio, descarga eléctrica y lesiones a personas.
- **ADVERTENCIA:** desconecte la electricidad antes de realizar cualquier mantenimiento o limpieza para reducir el riesgo de incendio, descarga eléctrica o lesiones personales.

1 AÑO DE GARANTÍA LIMITADA

El fabricante garantiza que su nueva estufa eléctrica no presentará defectos de fabricación ni en los materiales durante un período de un año a partir de la fecha de compra, siempre y cuando se cumplan las siguientes condiciones y limitaciones.

1. Este electrodoméstico se debe instalar y operar en todo momento de acuerdo con las instrucciones de instalación y operación proporcionadas con el producto. Cualquier reparación no autorizada, alteración, abuso deliberado, accidente o uso inadecuado del producto anulará esta garantía.
2. Esta garantía no es transferible y solo está disponible para el propietario original, siempre y cuando la compra se haya realizado a través de un proveedor autorizado del producto.
3. Esta garantía se limita a la reparación o al reemplazo de piezas que se consideren defectuosas en material o mano de obra, siempre y cuando dichas piezas se hayan sometido a condiciones normales de uso y servicio, después de que una inspección por parte del fabricante confirme dicho defecto.
4. El fabricante podrá, según su criterio, eximirse de toda obligación respecto de esta garantía reembolsando el precio al por mayor de la pieza defectuosa.
5. Esta garantía no cubre ningún costo de instalación, mano de obra, fabricación, transporte o de otro tipo que surja de la pieza defectuosa, su reparación, reemplazo u otra situación, y el fabricante no asume ninguna responsabilidad por ellas.
6. El propietario o usuario asume todos los riegos, si los hay, incluidos los riesgos de daños o pérdidas directos, indirectos o resultantes que surjan del uso del producto o de la incapacidad para utilizarlo, salvo que la ley estipule lo contrario.
7. Mediante el presente, se excluye expresamente cualquier otra garantía, expresa o implícita, respecto del producto, sus componentes y accesorios, o cualquier otra obligación o responsabilidad de parte del fabricante. 6.
8. El fabricante no asume, ni autoriza a ningún tercero a asumir en su nombre, ninguna otra responsabilidad respecto de la venta del producto.
9. Las garantías descritas en este documento no se aplican a accesorios que no sean del fabricante y que se usen junto con la instalación de este producto.
10. La presente garantía le otorga derechos legales específicos, pero puede que también tenga otros derechos que varíen según el estado.

Esta garantía es nula si:

a. La estufa se somete a períodos prolongados de humedad o condensación.
b. Se produce cualquier alteración no autorizada, abuso deliberado, accidente o uso indebido del producto.
c. Usted no tiene el recibo original de compra.

REEMPLAZO DE LA BATERÍA

NOTA: no mezcle baterías viejas con nuevas.
No mezcle baterías alcalinas con baterías estándar (carbono-cinc) o recargables (níquel cadmio, níquel-hidruro metálico, etc.).

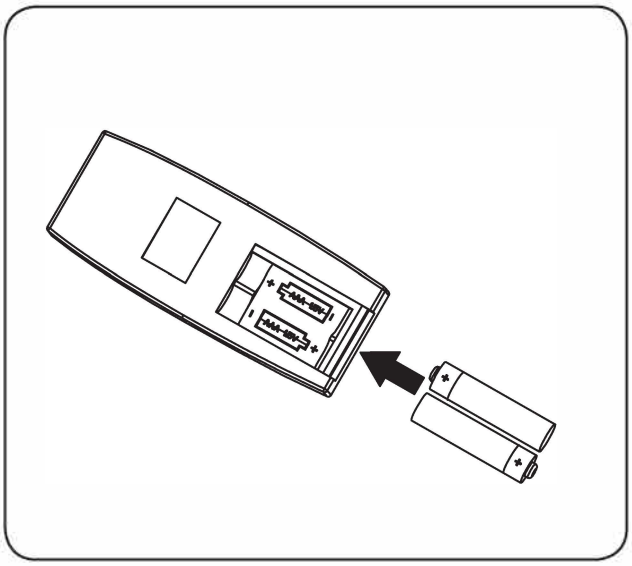

Nota:

Eliminación de las baterías
Siempre elimine las baterías en un punto de reciclaje adecuado.

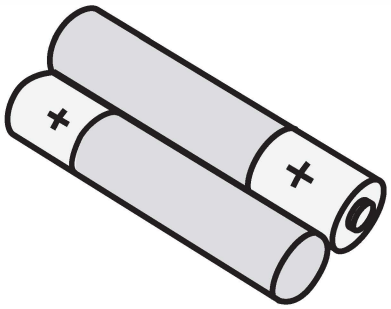

PRECAUCIÓN:

- No ingiera las baterías.
- No deben recargarse las baterías que no estén creadas para tal fín.
- Las baterías se deben introducir en la polaridad correcta.
- Las baterías agotadas se deben retirar del producto.
- Compre siempre el tamaño correcto y el grado de batería más adecuado para el uso especificado.
- Remplace todas las baterías de un juego al mismo tiempo.
- Limpie los contactos de las baterías y los del dispositivo antes de instalar las baterías.
- Retire las baterías agotadas inmediatamente.

LISTA DE PIEZAS DE REPUESTO

Para obtener piezas de repuesto, llame a nuestro Departamento de Servicio al Cliente al **877-888-8225,** de lunes a domingo de 8 a.m. a 8 p.m. (hora estándar del Este).

PIEZA	DESCRIPCIÓN	PIEZA #	CUBIERTO POR LA GARANTÍA
O	Control remoto	RC4-01	Sí
W	Pata de estufa	Leg1147	Sí
X	Manija	Handle1147	Sí

O

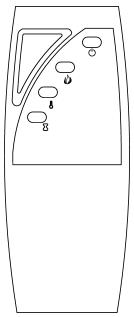

W

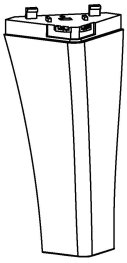

X

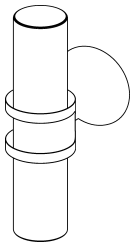

Impreso en Vietnam

Style®
SELECTIONS