Broîl Kîng®

ASSEMBLY MANUAL & PARTS LIST - MANUEL DE MONTAGE & LISTE DE PIECES

Broîl Kîng®

BARON 490 PRO IR BUILT-IN

8756-44

8756-47

RETAIN FOR FUTURE REFERENCE - VEUILLEZ CONSERVER POUR REFERENCE ULTERIEURE

info@omcbbq.com
1-800-265-2150

Onward Manufacturing Company Limited
Since 1906
585 Kumpf Drive
Waterloo, Ontario, Canada
N2V 1K3

70084-E49 REV E 02/26

HARDWARE INCLUDED / MATERIAL INCLUS

Y-12641	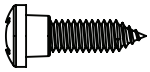	(2)	Y-29304	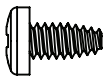	(2)
S21235	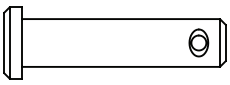	(2)	S21233	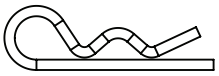	(2)
AA		(4)		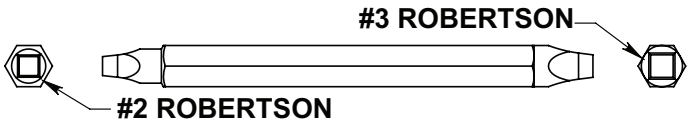	

TOOLS REQUIRED / OUTILS NECESSAIRES

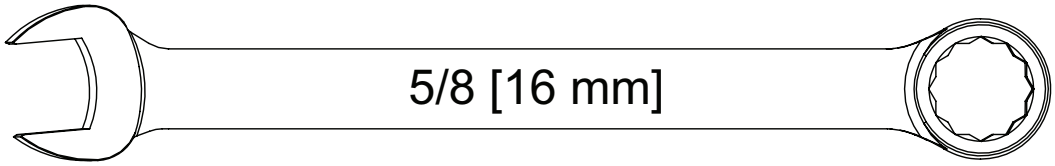

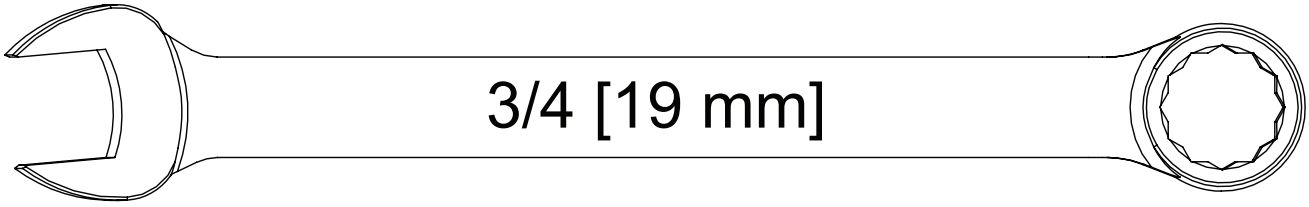

1	

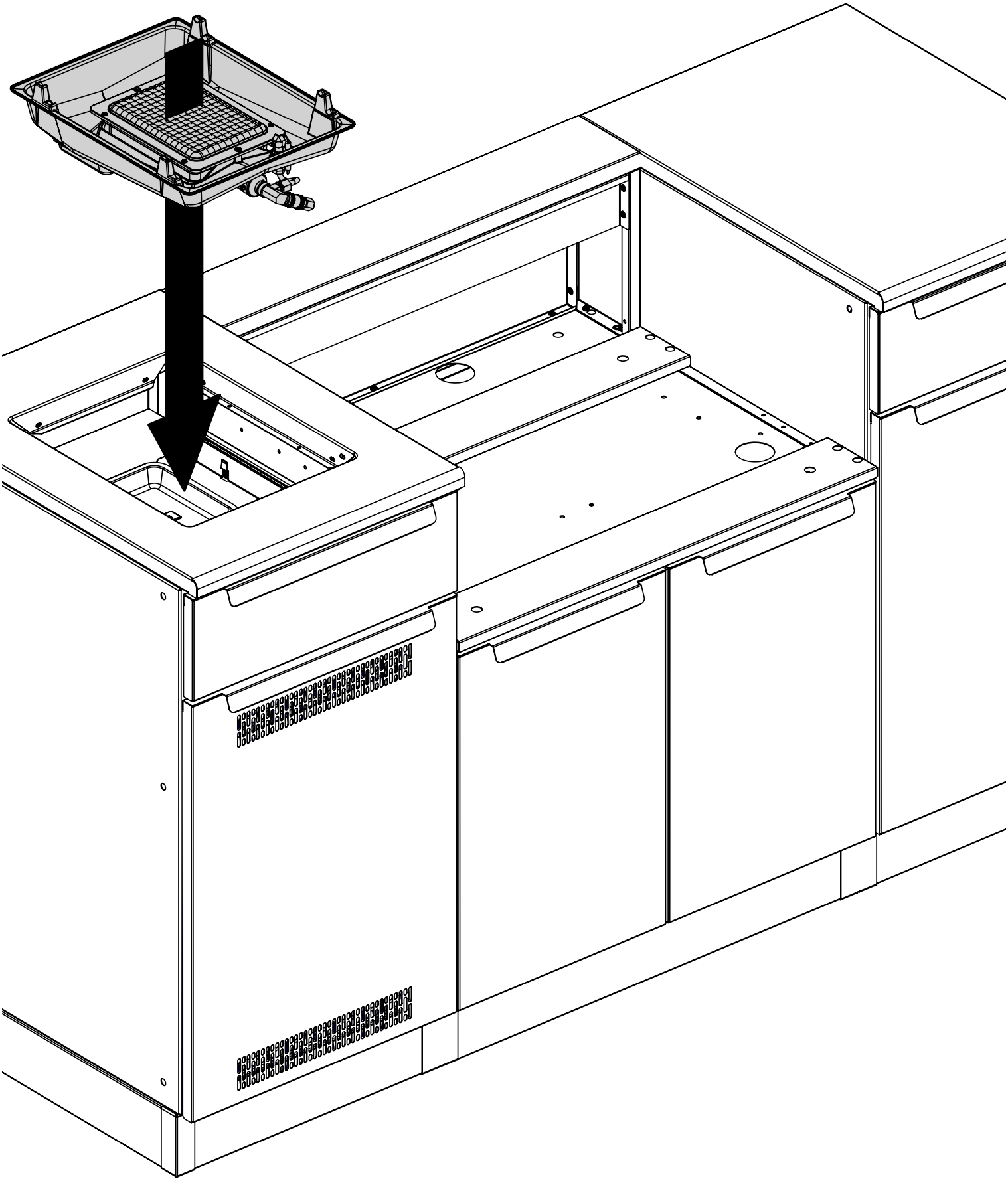

2	(2) 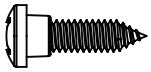

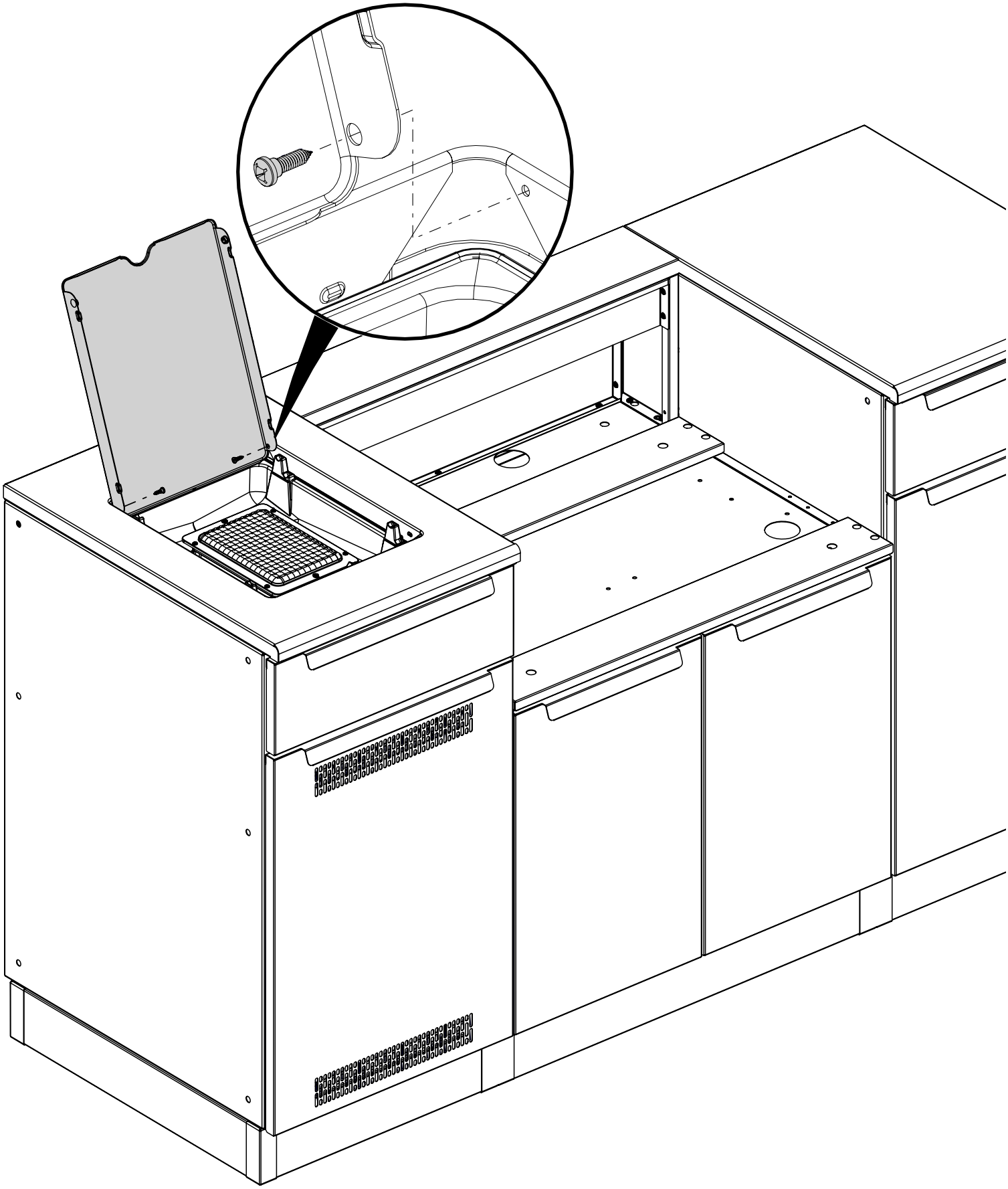

3	

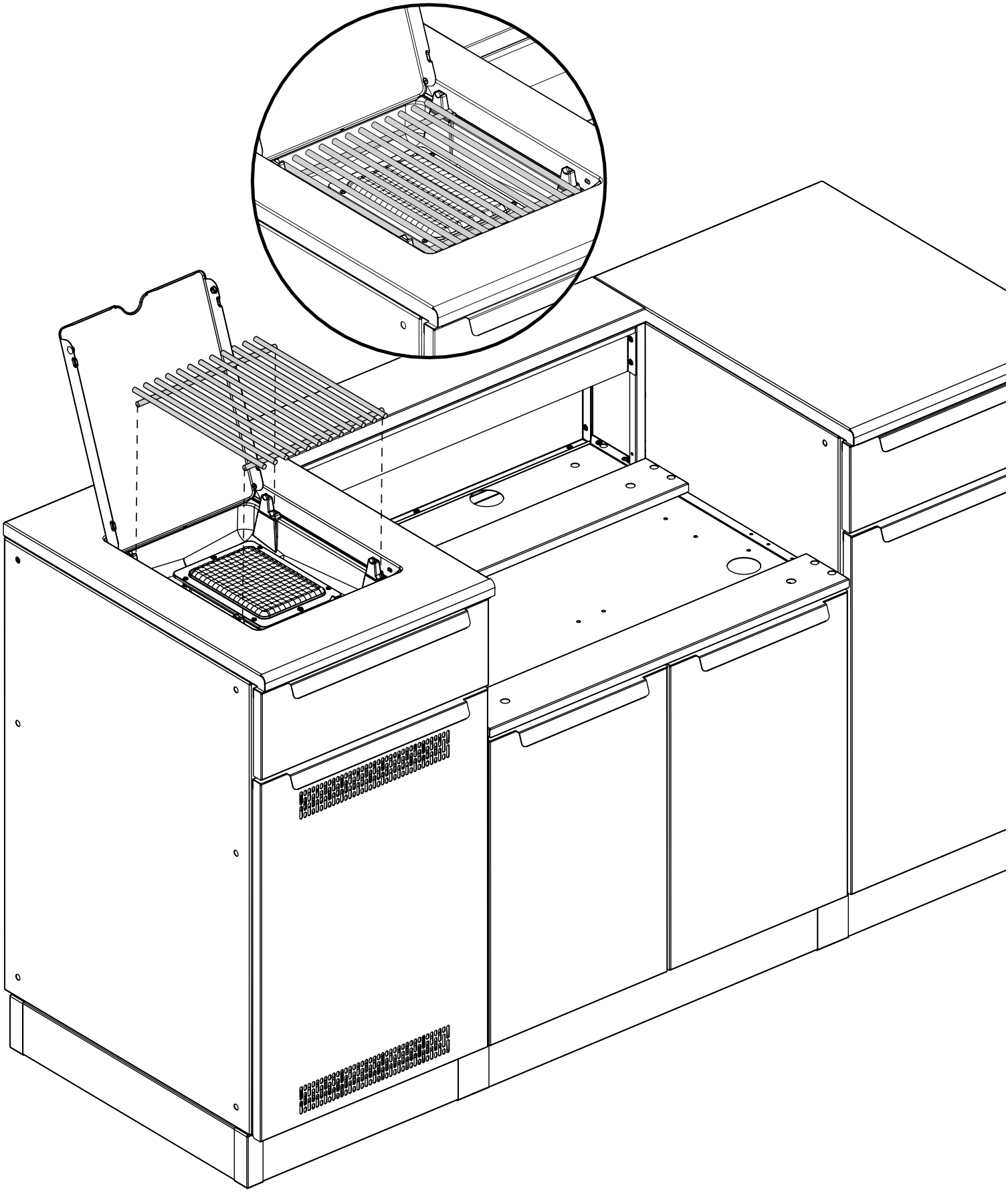

4	

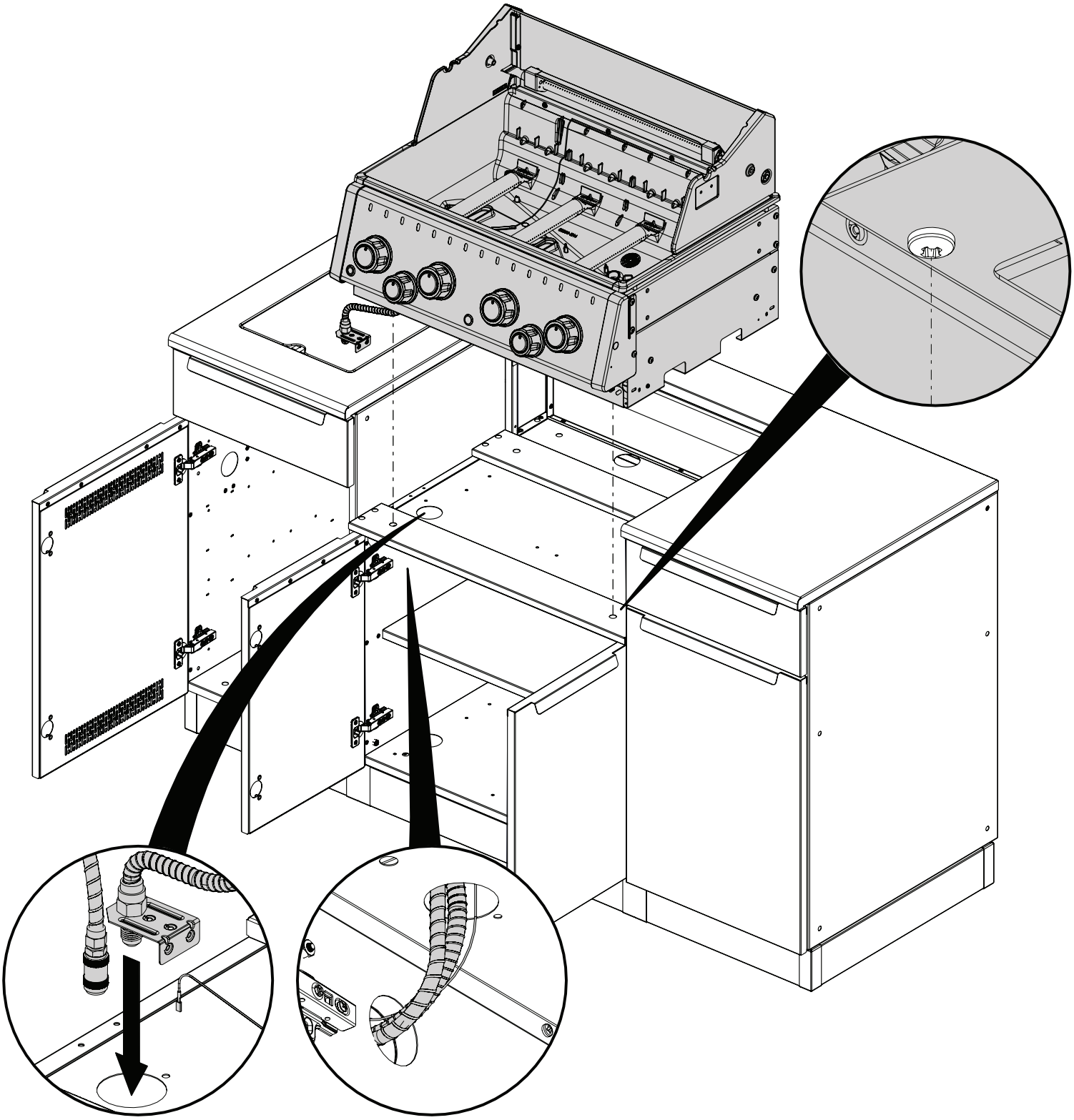

5	(2)

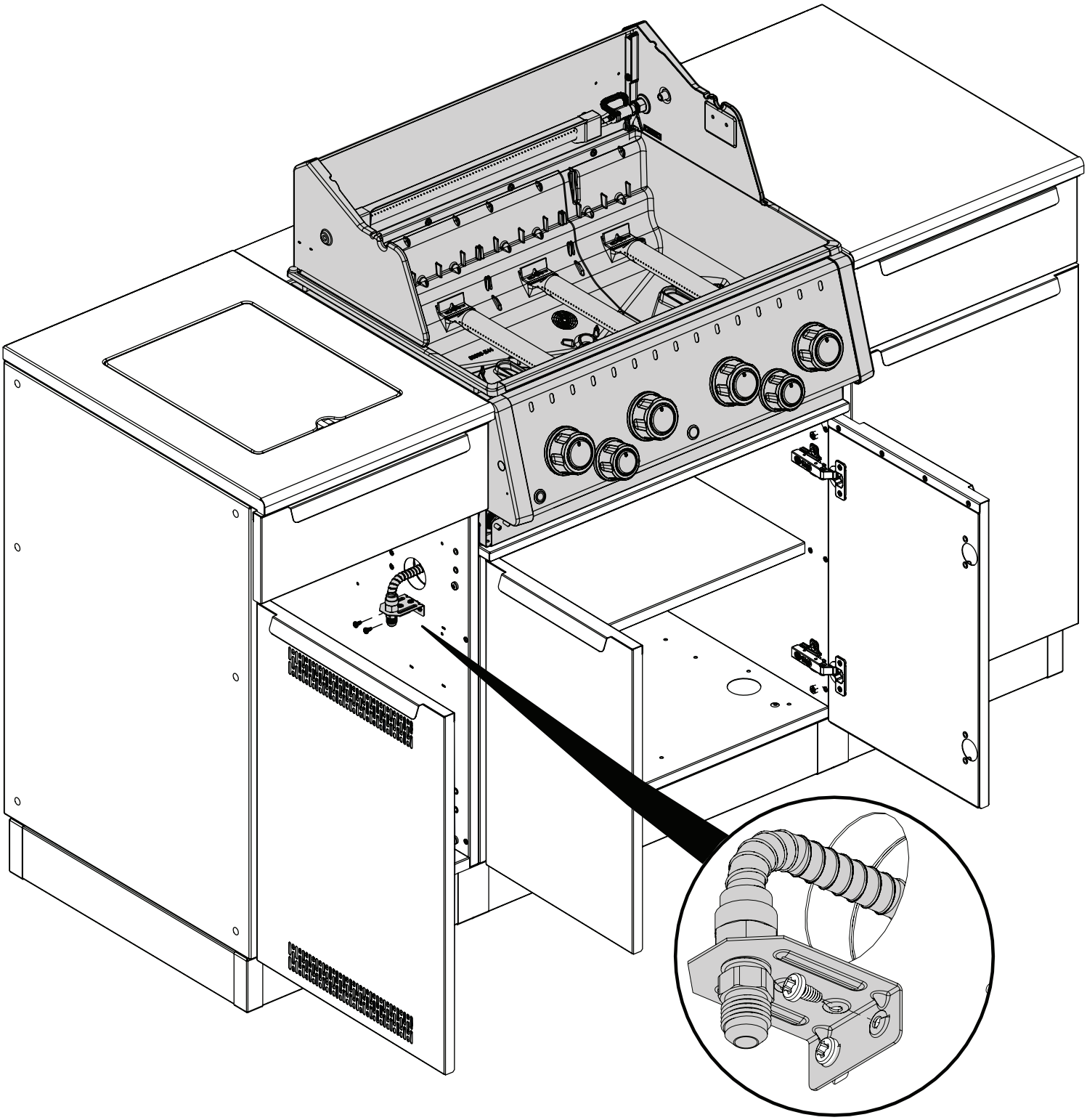

6

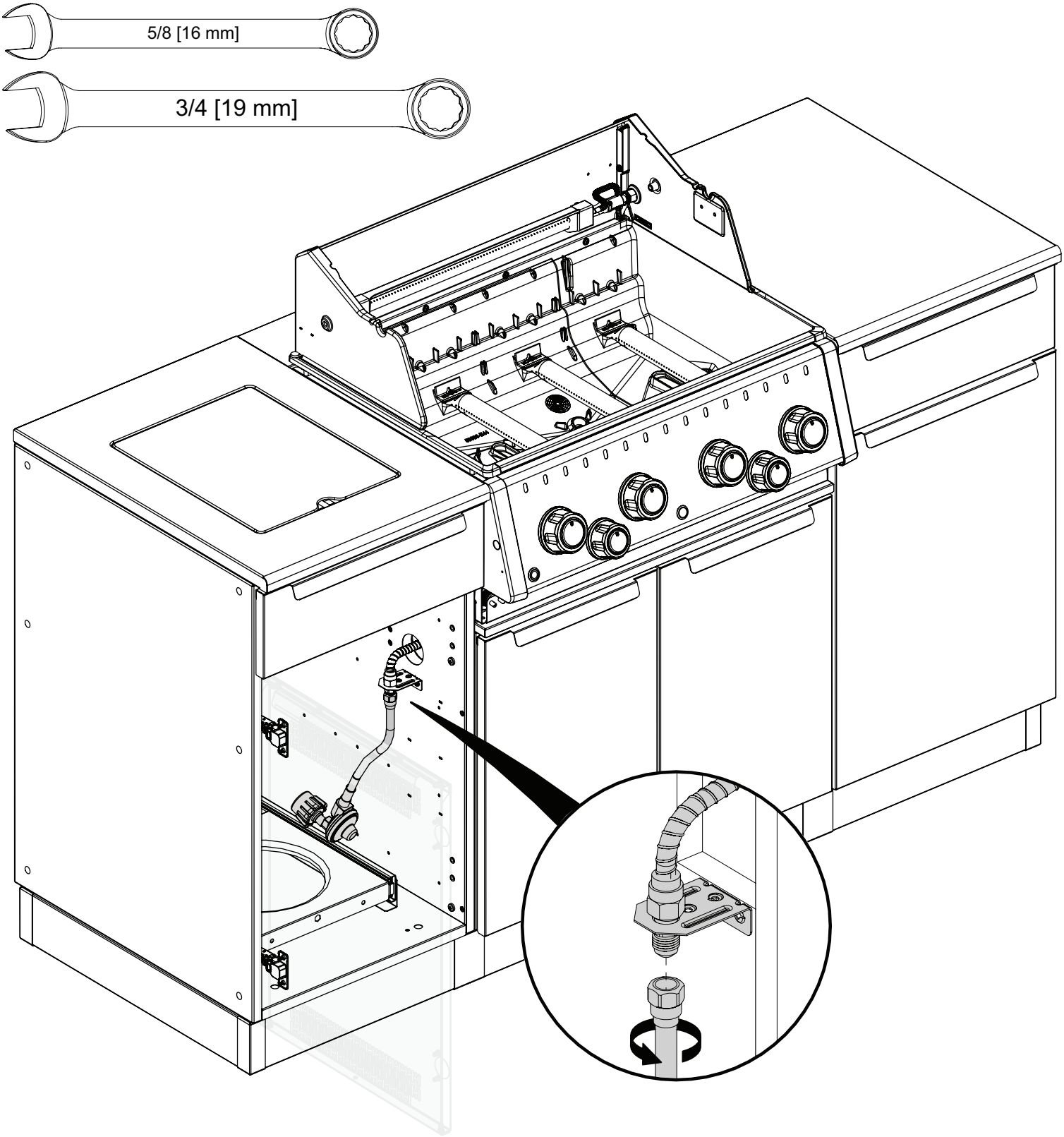

7	

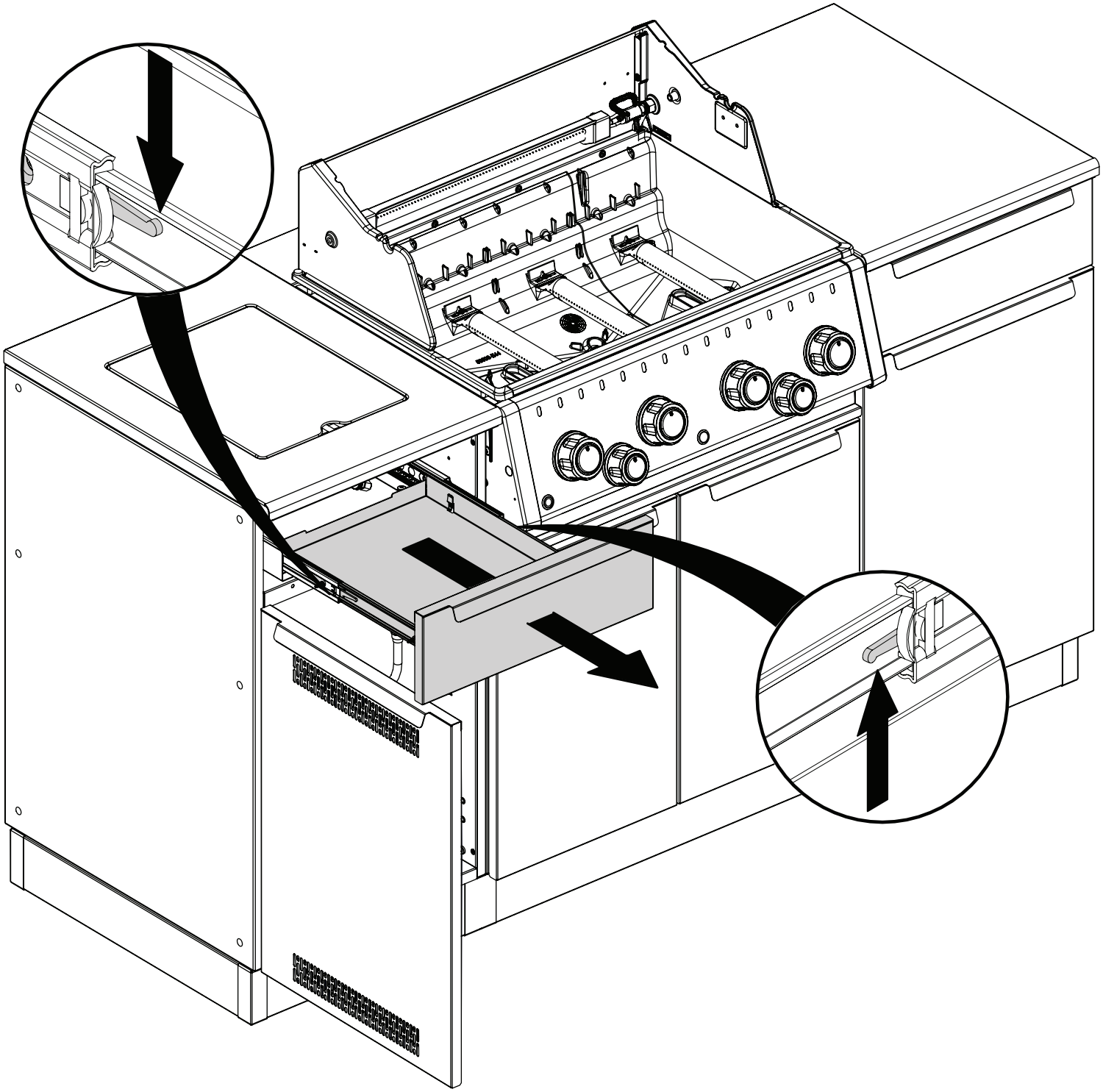

8

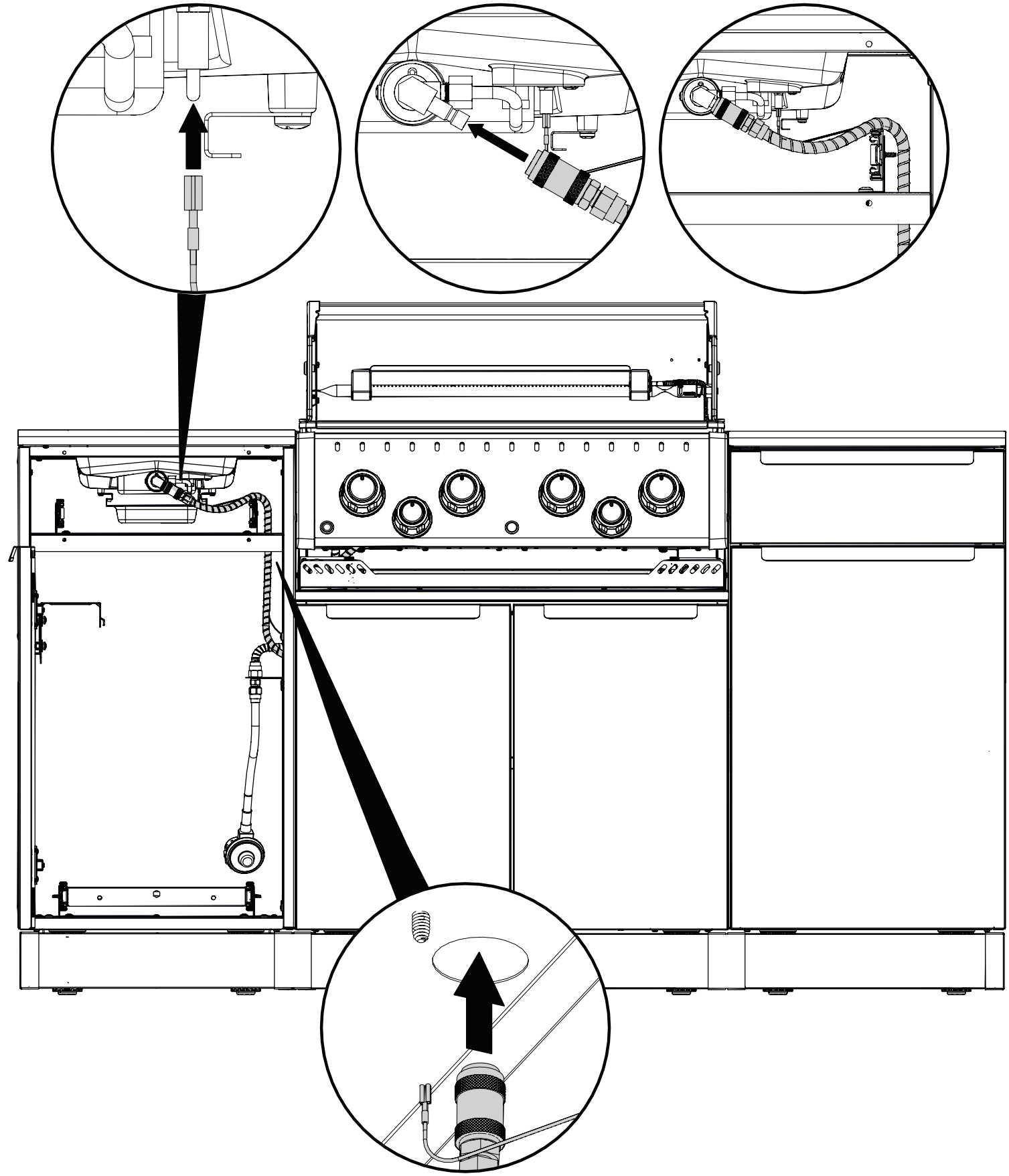

9	

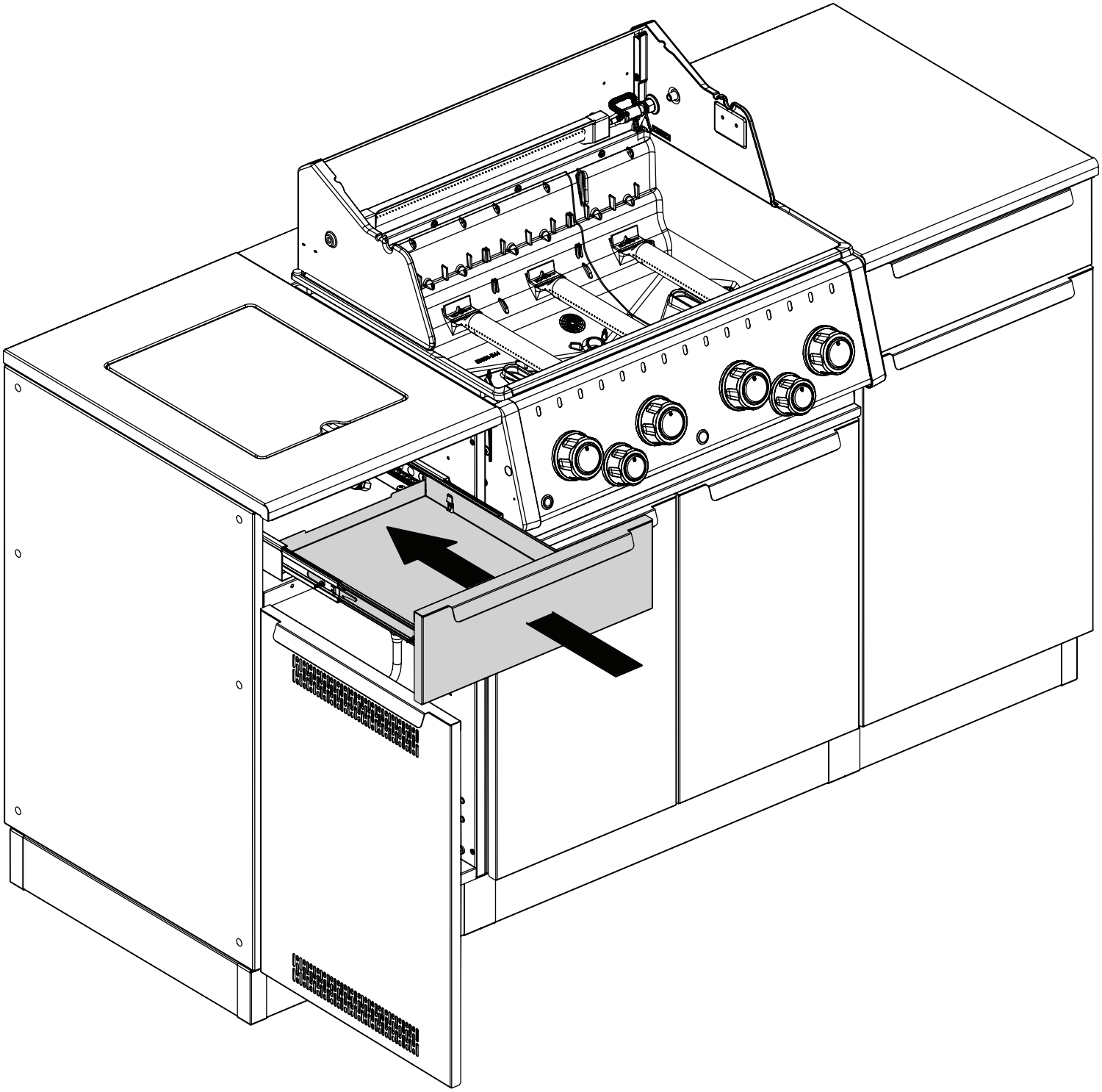

10	

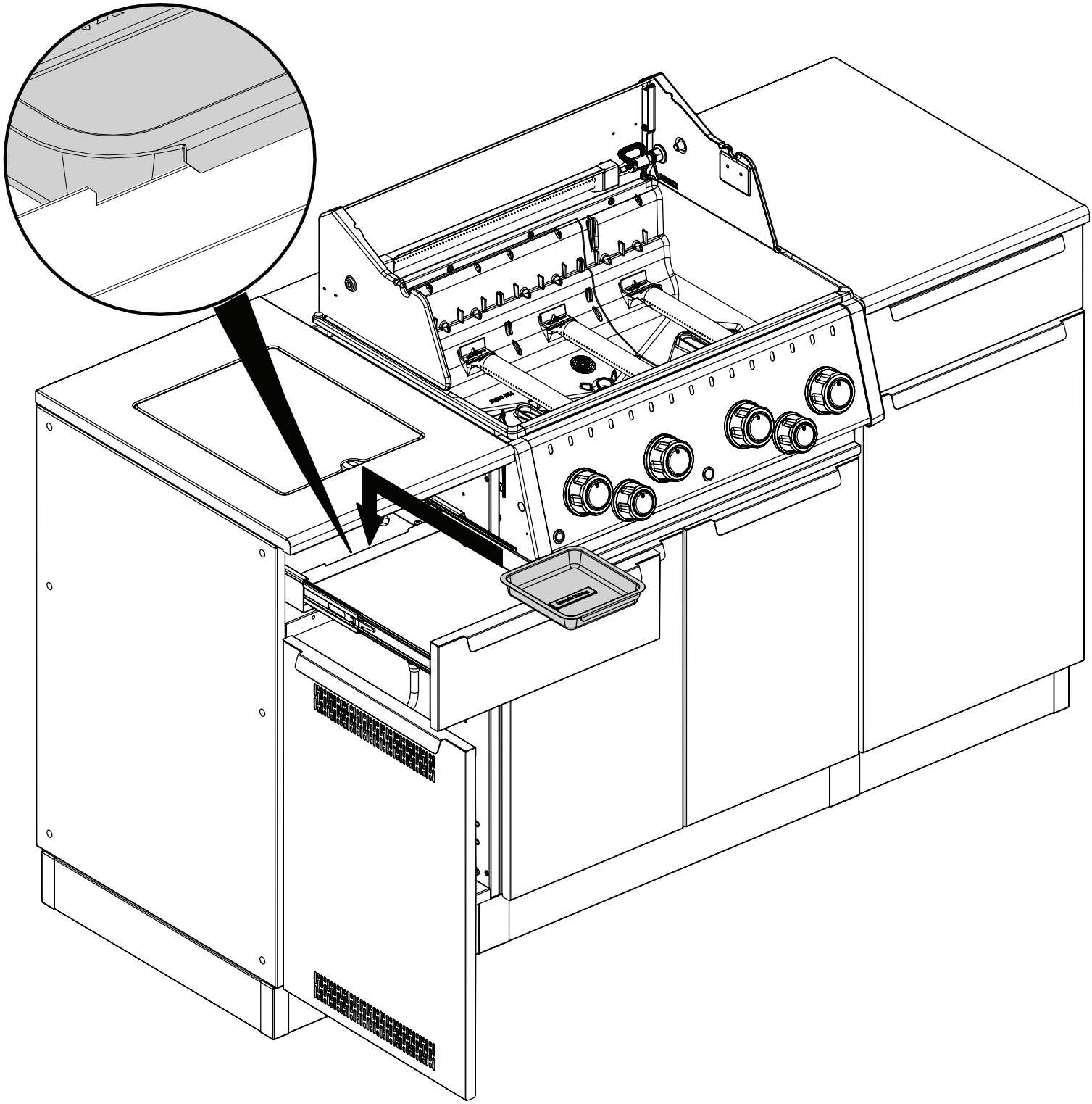

11

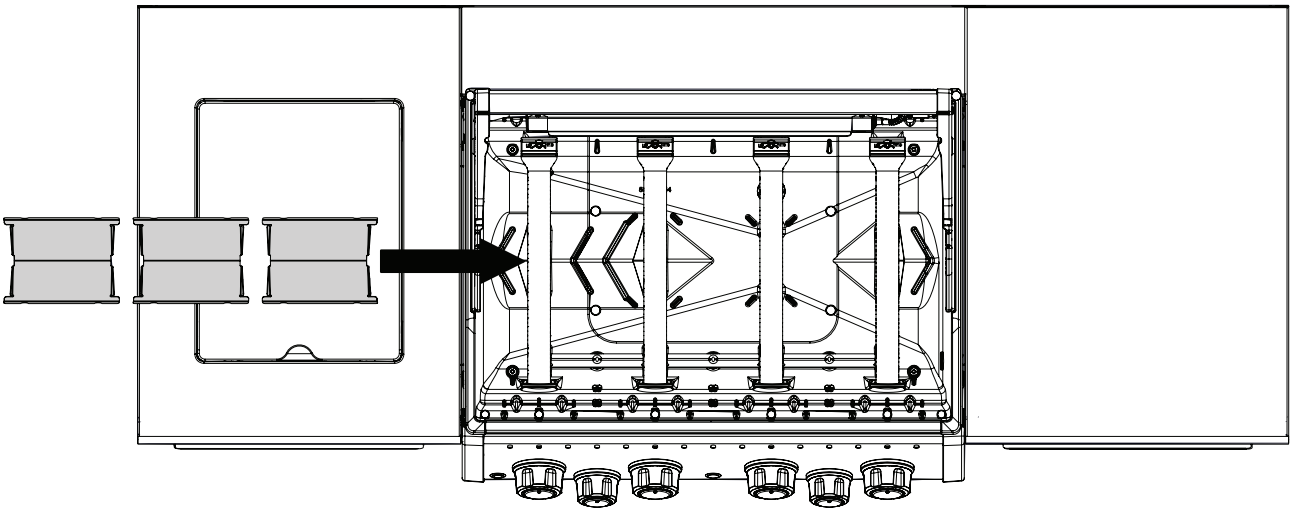

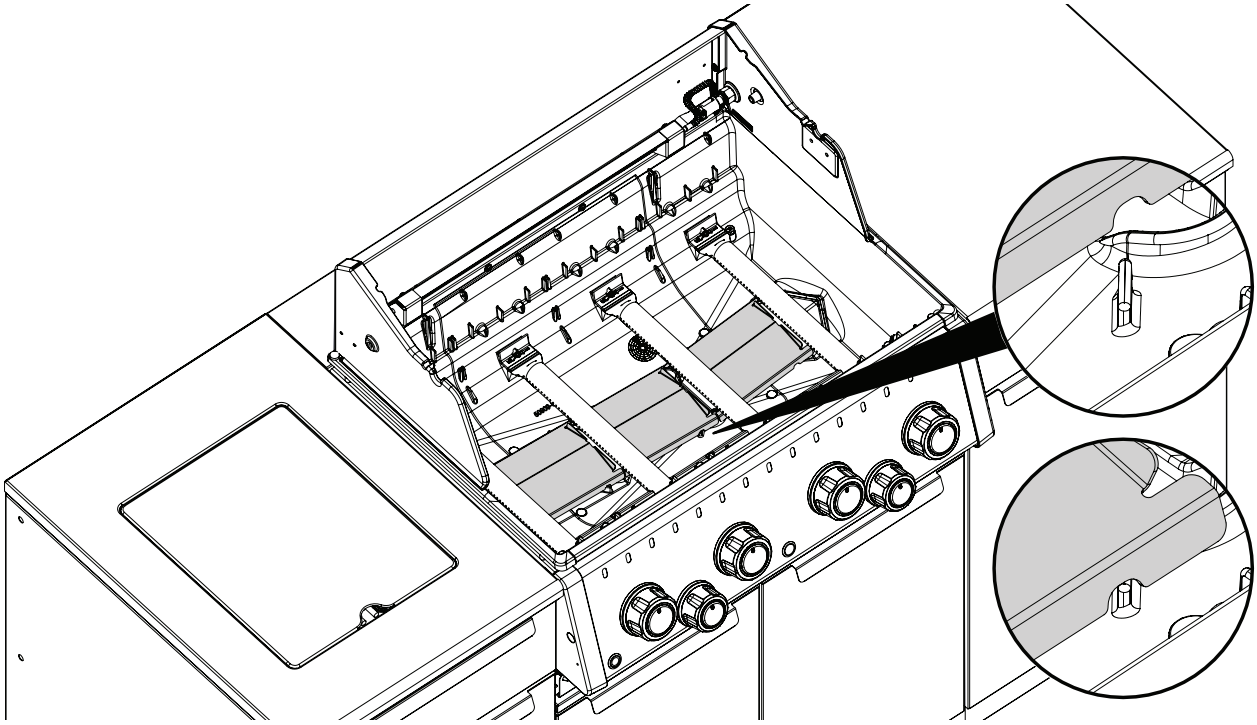

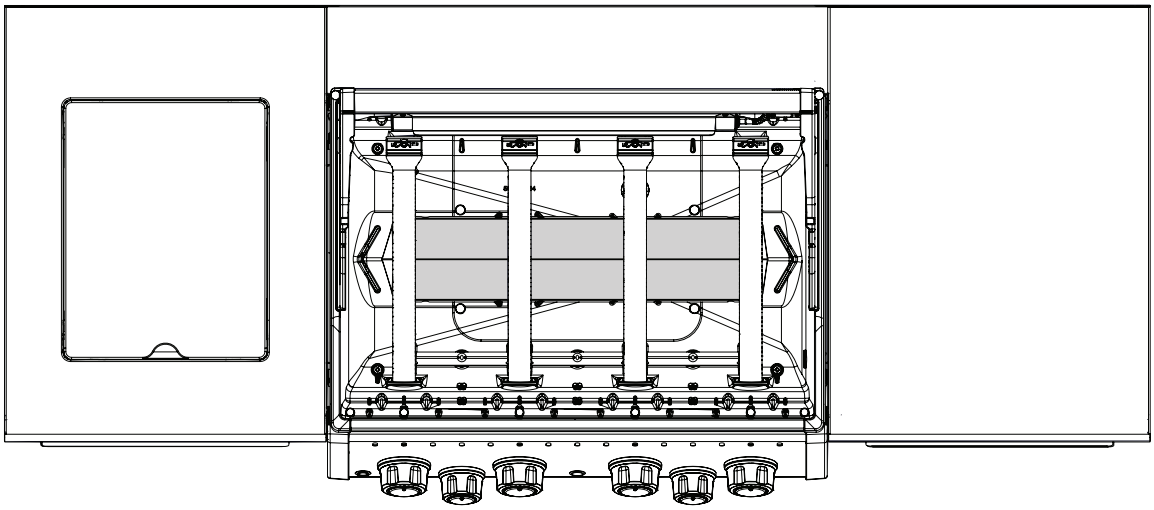

12

(2) 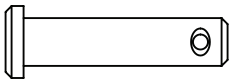 (2) 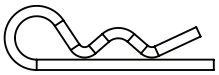

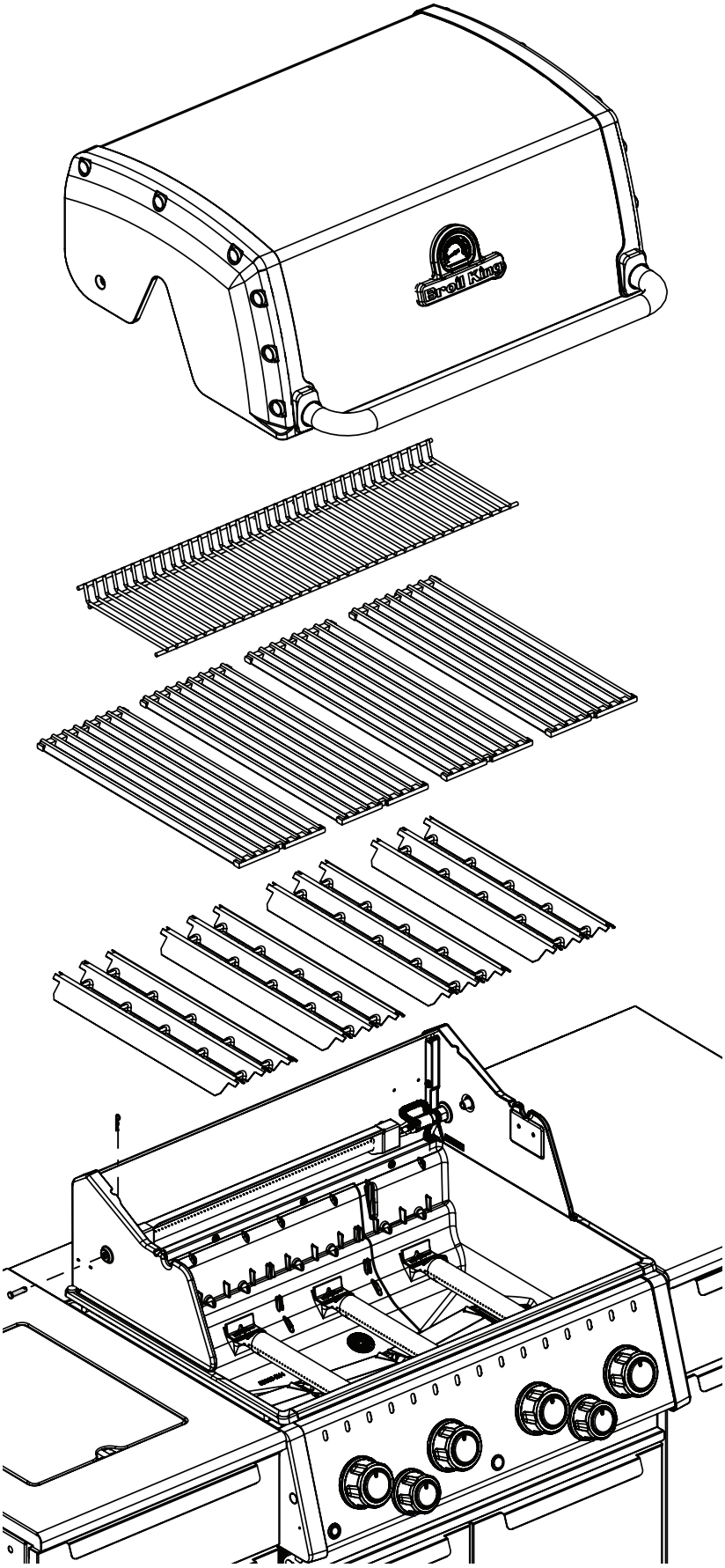

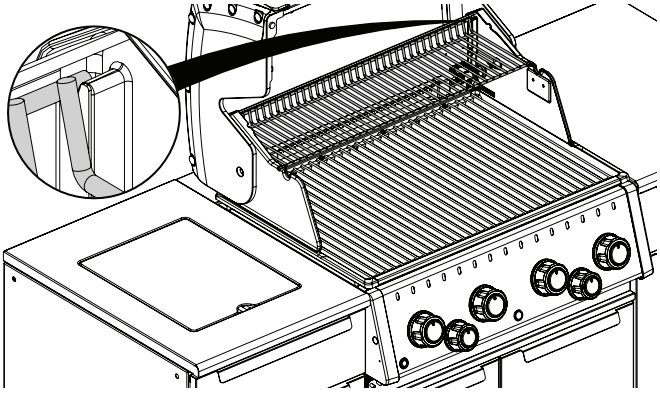

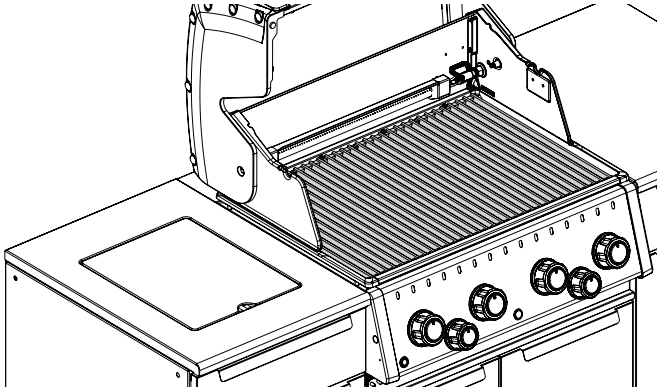

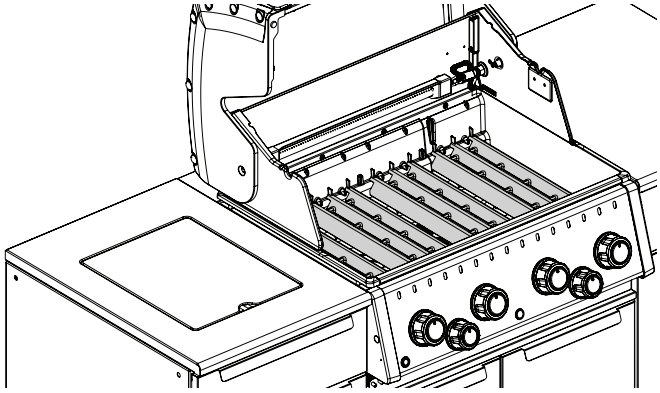

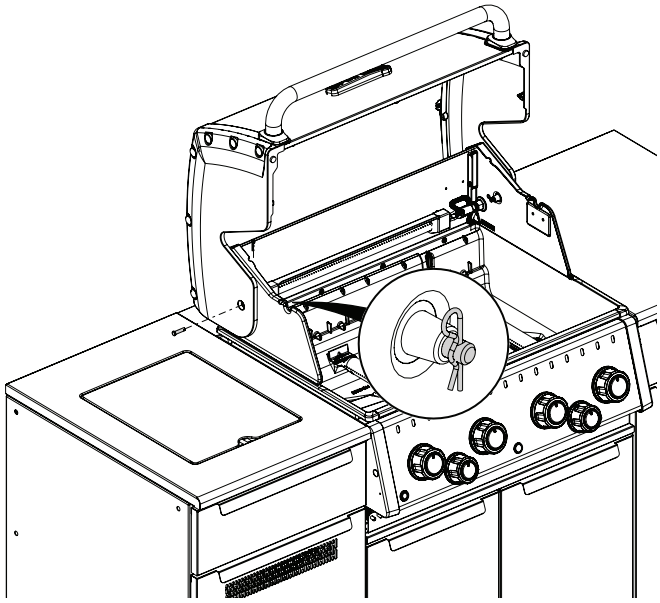

13	

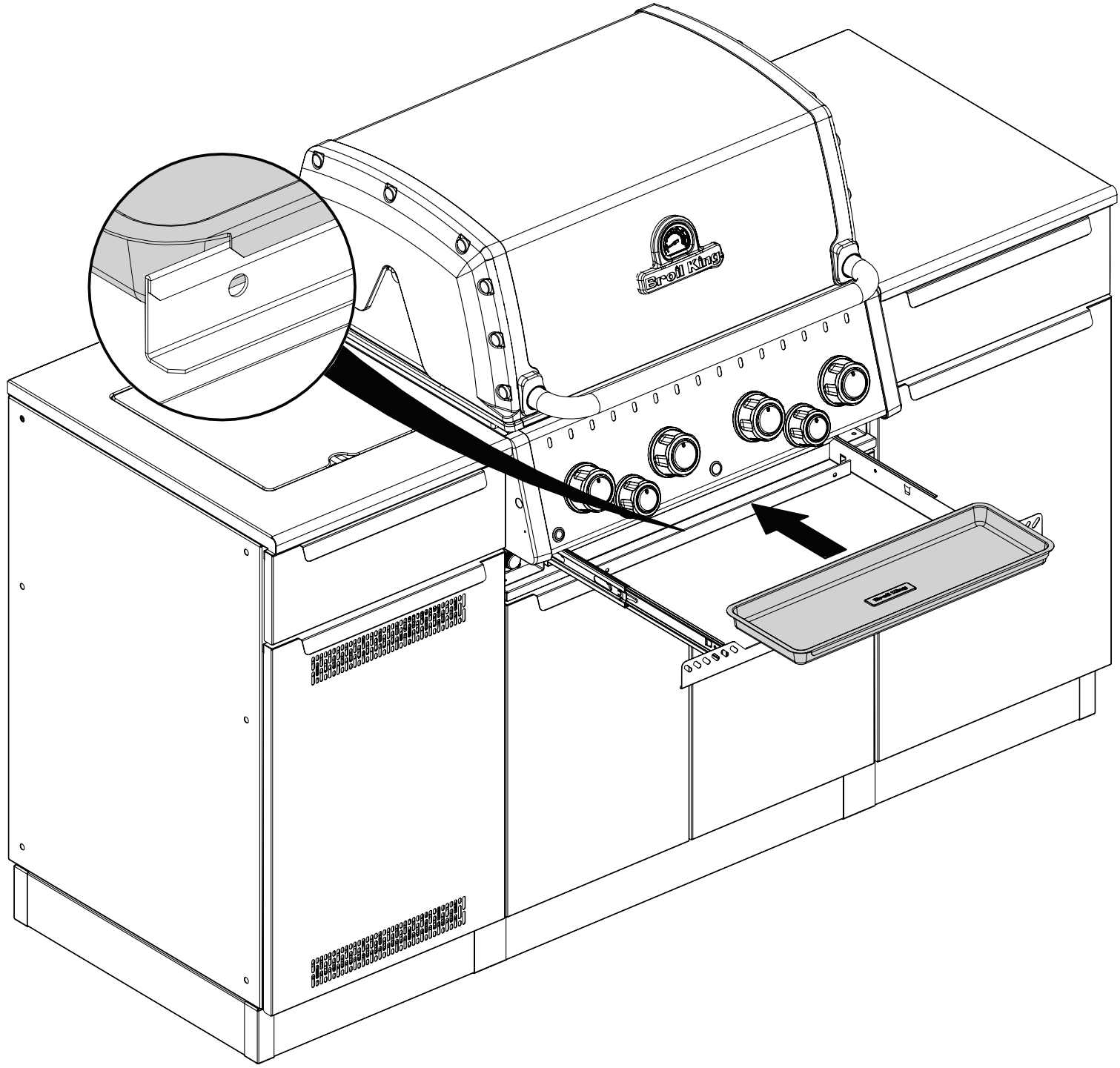

14	(3) [+ AA −]

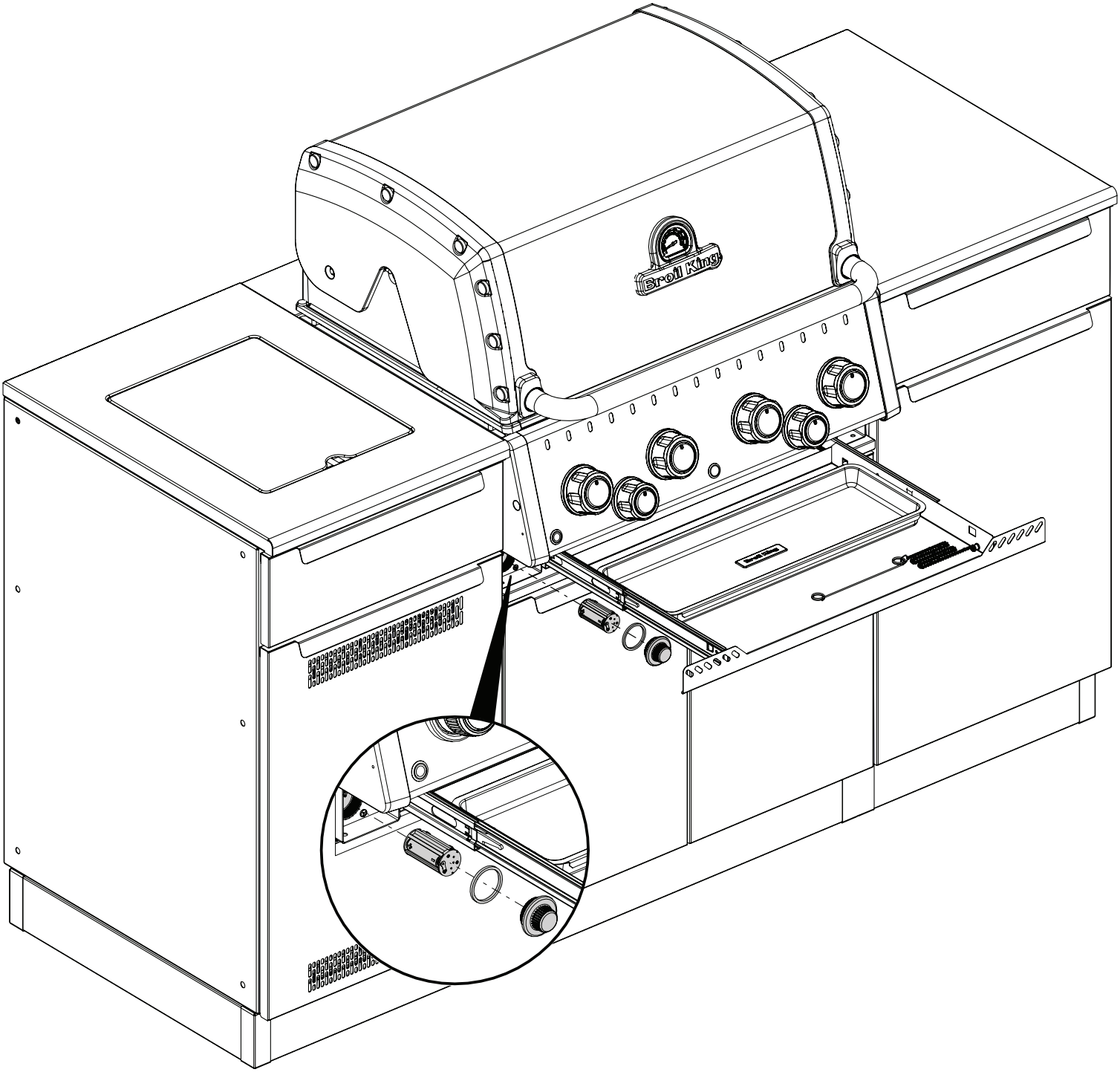

15	(1) [+ AA −]

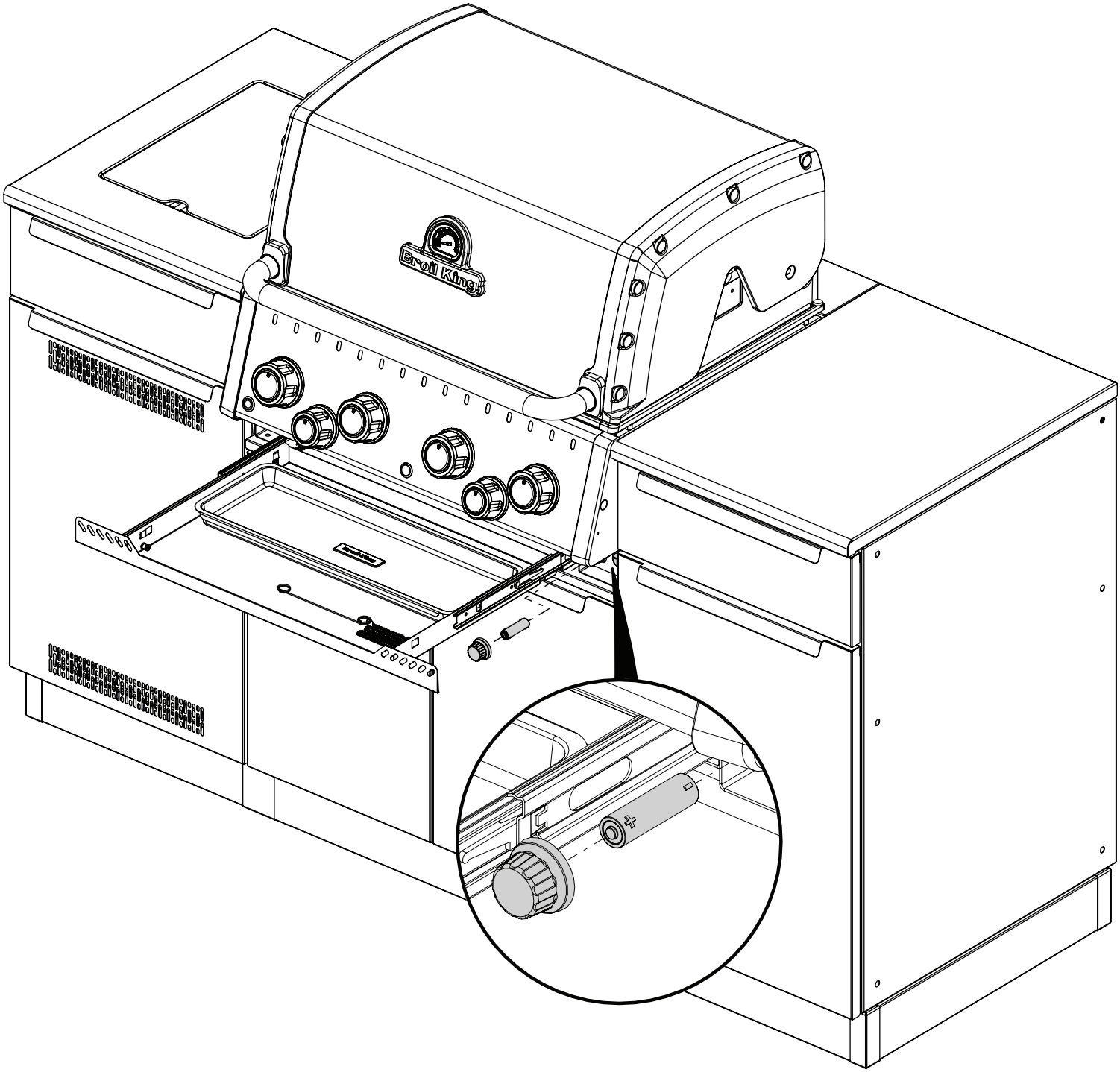

16	

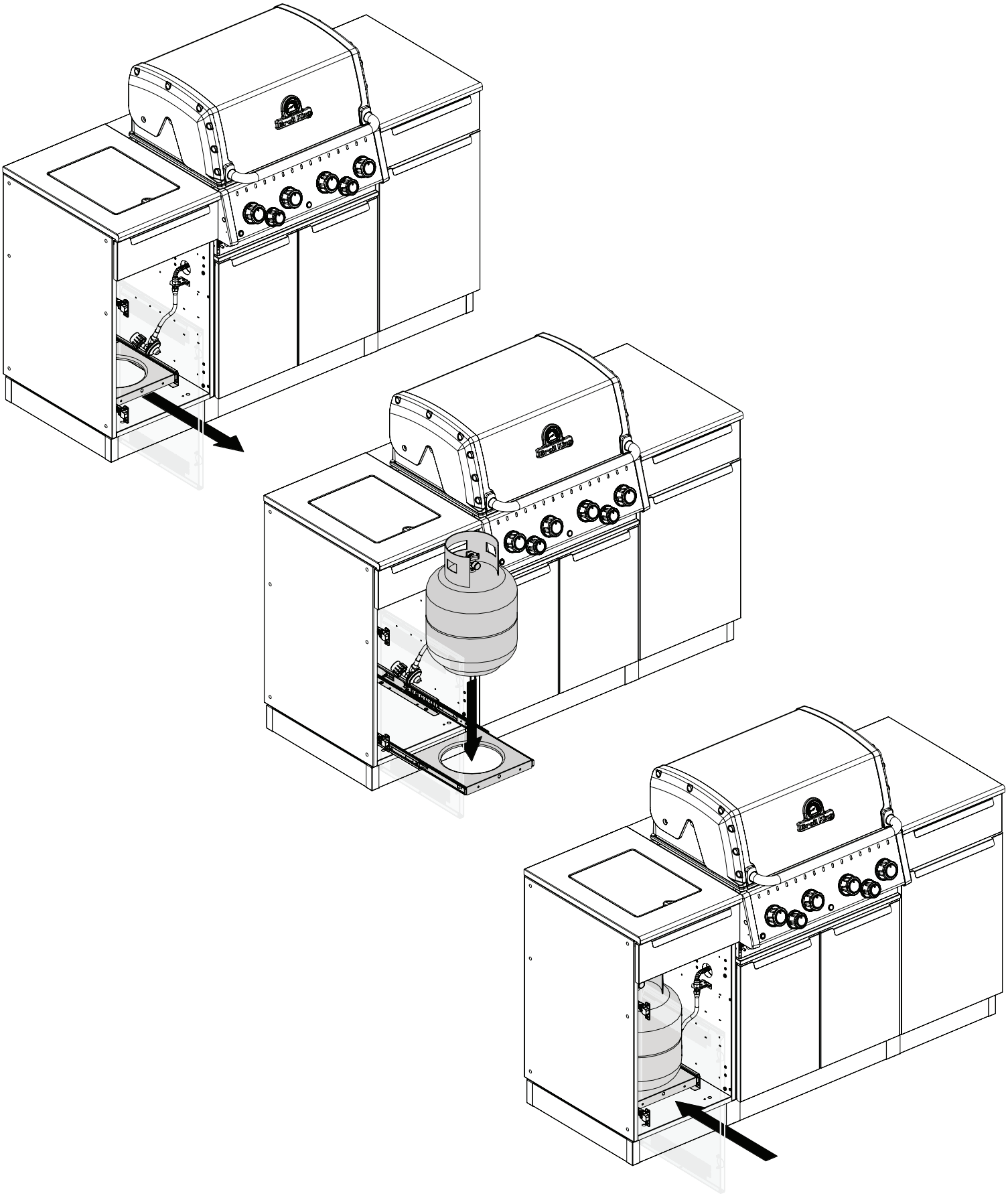

17	

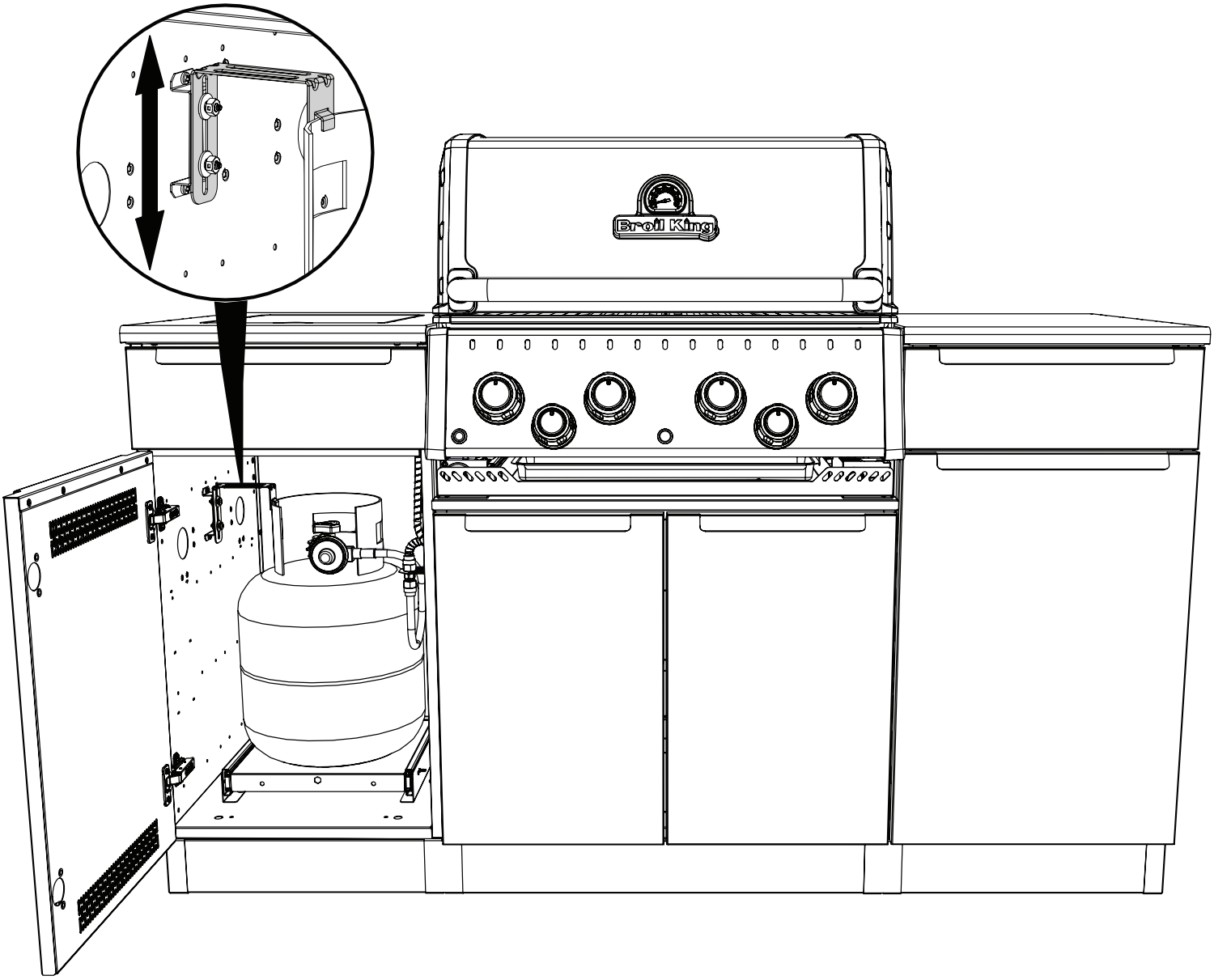

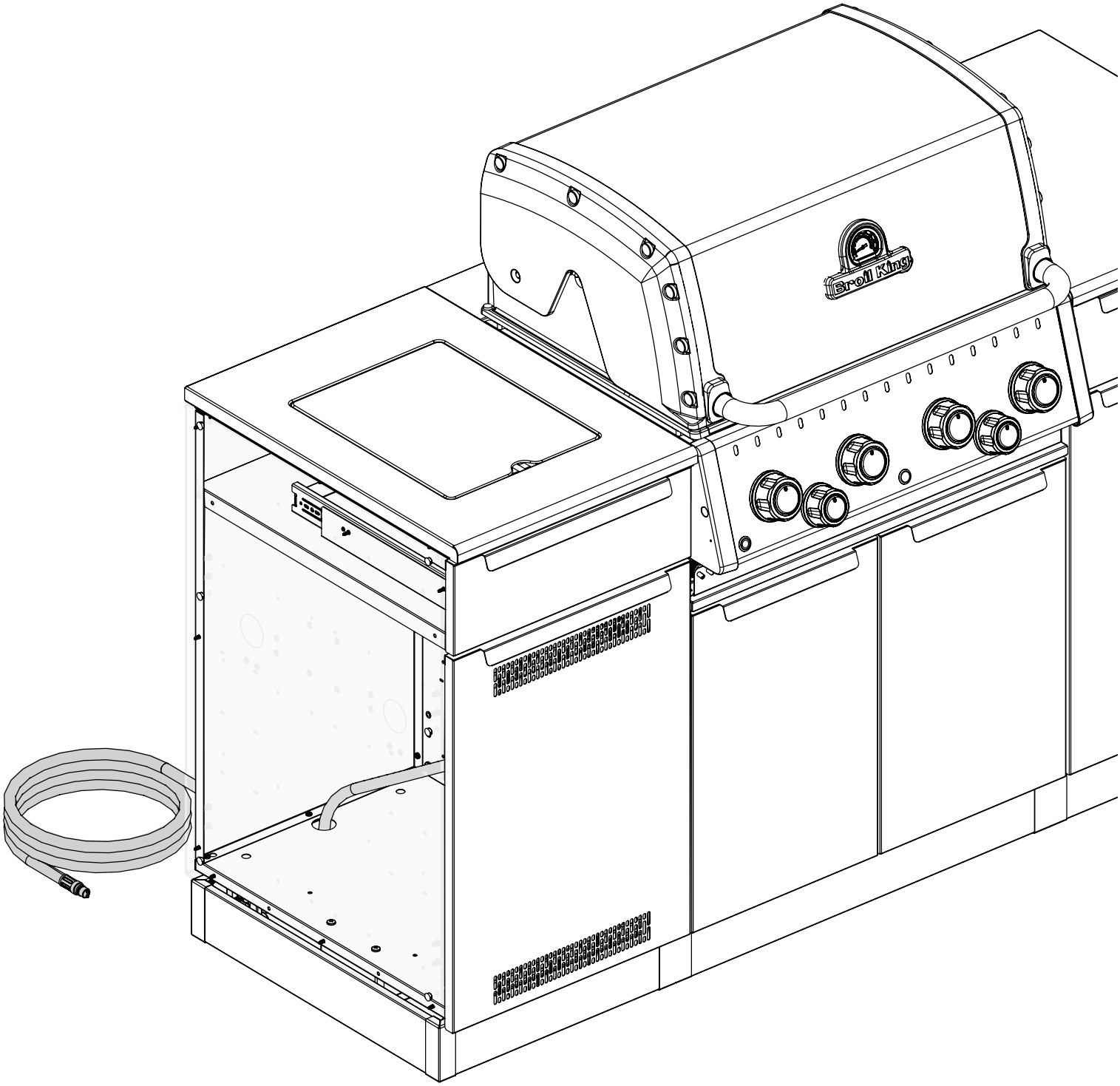
Broil King

19	(2) 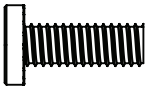 (2)

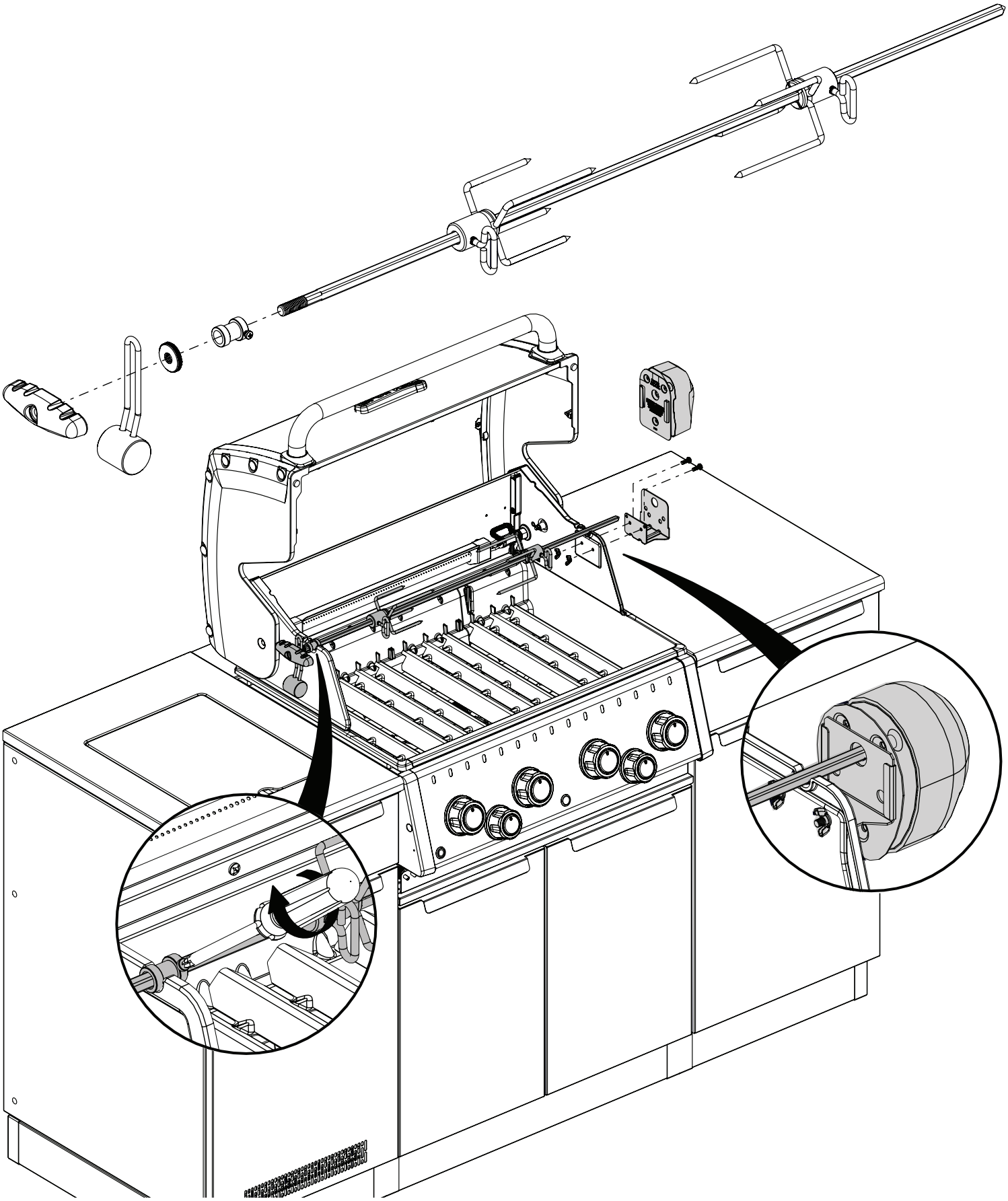

PARTS LIST / LISTE DES PIECES

KEY #	ITEM #	DESCRIPTION	DESCRIPTION	8756-44	8756-47
1	72005-101	FIREBOX ASSEMBLY	ASSEMBLAGE DE LA CHAMBRE À FEU	1	1
2	66005-301	LID ASSEMBLY	ASSEMBLAGE DU COUVERCLE	1	1
7	Y-11544S	SCREW - BURNER	VIS - BRÛLEUR	4	4
8	S21242	BURNER CLIP	ATTACHE DE CHEVILLE	4	4
18	52009-382	GRID	GRILLE	4	4
20	52005-992	GRID - WARMING RACK	GRILLE - MAINTIEN AU CHAUD	1	1
22	22025-903A	COLLECTOR BOX	RECIPIENT	1	1
23	Y-12851	WASHER	RONDELLE	3	3
24	22051-91A	LED ASSEMBLY	DIODES ÉLECTROLUMINESCENTES	6	6
25	52929-104LP	BURNER	BRÛLEUR	4	4
26	22602-711A	CONTROL KNOB	BOUTON DE CONTROLE	4	4
27	22601-711A	CONTROL KNOB	BOUTON DE CONTROLE	2	2
28	52005-8961	CONTROL COVER	PANNEAU DE CONTROLE	1	1
29	Y-11542	BEZEL STOP	OBTURATEUR	1	1
30	Y-12674	KNOB ADAPTER	ADAPTATEUR DE BOUTON	1	1
31	52029-918	END CAP - LH	PAC DE BORD - CÔTE GAUCHE	1	1
32	52029-938	END CAP - RH	PAC DE BORD - CÔTE DROITE	1	1
33	10153-93	QUICK DISCONNECT FITTING	ACCOUPLEMENT À DÉBRANCHEMENT RAPIDE	1	1
34	10111-19A	CONNECTOR HOSE	TUYAU	1	1
	10111-16A	CONNECTOR HOSE	TUYAU	1	1
35	79805-074IR	CONTROL ASSEMBLY	SOUPAPE	1	•
	79805-077IR	CONTROL ASSEMBLY	SOUPAPE	•	1
38	Y-11990	HEX NUT	ÉCROU	1	1
40	10114-16	HOSE & REGULATOR	TUYAU ET REGULATEUR PL	1	•
	10111-45	HOSE NATURAL GAS	TUYAU (GAZ NATUREL)	•	1
41	10342-E13	ELECTRODE	ELECTRODE	1	1
42	10342-E22	ELECTRODE	ELECTRODE	1	1
44	10342-44	ELECTRONIC IGNITOR	ALLUMAGE ÉLECTRONIQUE	1	1
44A	25070-927	WIRE - IGNITOR	FIL ÉLECTRIQUE - ALLUMAGE	1	1
44B	25070-93	BUTTON - IGNITOR	BOUTON - ALLUMAGE	1	1
45	72039-903	IGNITOR BRACKET	SUPPORT - ALLUMAGE	1	1
46	71039-903	BATTERY BRACKET	SUPPORT - BATTERIE	1	1
48	72055-007	GREASE PAN	CUVETTE A GRAISSE	1	1
49	71065-0011R	DRAWER	TIROIR	1	1
51	52009-104	FLAV-R-WAVE ®	FLAV-R-WAVE ®	4	4
52	52149-004	GREASE SHIELD	PROTECTION CONTRE LA GRAISSE	3	3
56	24005-12A	HANDLE	POIGNÉE	1	1
58	54009-936	BEZEL	MONTURE	2	2
59	10081-BK630	NAMEPLATE	PLAQUE D'IDENTIFICATION	1	1
60	10571-6	HEAT INDICATOR	INDICATEUR DE CHALEUR	1	1
65	20005-000	MATCH LIGHT - STICK	ALLUMETTES	1	1
74	Y-99101	DRAWER SLIDE	GLISSIÈRE DE TIROIR	2	2
80	51629-0811	SUPPORT	SUPPORT	2	2
88	55039-4011	GREASE TRAY SUPPORT	SUPPORT BAC À GRAISSE	1	1
113	70342-63	ELECTRODE – SIDE BURNER	ELECTRODE – BRULEUR DE COTE	1	1
114	55019-0811	FIREBOX BRACKET	SUPPORT DE LA CHAMBRE À FEU	2	2
123	Y-12117	BUSHING	DOUILLE	2	2
125	23000-2511	SIDE BURNER COVER	COUVERCLE LATÉRAL	1	1
126	20395-4A	SIDE BURNER	BRULEUR DE COTE	1	1
127	18670	SCREEN	ÉCRAN	1	1
128	23001-79	GRID	GRILLE	1	1

PARTS LIST / LISTE DES PIECES

KEY #	ITEM #	DESCRIPTION	DESCRIPTION	8756-44	8756-47
130	27905-354	BURNER ROTISSERIE	BRÛLEUR DE TOURNEBROCHE	1	1
133	S15278	ROTISSERIE HARDWARE	MATÉRIEL DE RÔTISSERIE	1	1
136	S21128S	SCREW #8-32 X 5/8	VIS #8-32 X 5/8	11	11
137	S15256	SPIT ROD	BROCHETTE	1	1
138	S15287	4 PRONG FORKS	FOURCHETTE A 4 FOURCHON	2	2
139	20006-000	ROTISSERIE BRACKET	SUPPORT	1	1
140	S21125	SCREW #8 X 3/8	VIS #8 X 3/8	4	4
141	Y-11559	BOLT 1/4-20 X 1	BOULON 1/4-20 X 1	2	2
142	S21127S	SCREW #8-32 X 7/16	VIS #8-32 X 7/16	2	2
145	S21235	HINGE PIN	GOUPILLE DE CHARNIÈRE	2	2
146	S21233	HITCH PIN CLIP	ATTACHE DE CHEVILLE	2	2
147	Y-11231	LID BUMPER	BUTOIR DU COUVERCLE	4	4
155	S21124	SCREW #8 X 1/2	VIS #8 X 1/2	2	2
157	Y-12835	SCREW #6-32 X 1/4	VIS #6-32 X 1/5	2	2
158	Y-12646	SCREW SHOULDER #8 X 1/2	VIS SHOULDER #8 X 1/3	2	2
160	Y-29304	SCREW #10-24 X 3/8	VIS #10-24 X 3/8	7	7
169	S21061	WING NUT	ECROU PAPILLON	2	2
171	S15236	MOTOR	MOTEUR	1	1
172	S15509	ELECTRODE	ELECTRODE	1	1
173	S21362	SPRING	RESSORT	1	1
180	S35095	SCREW #10-24 X 5/8	VIS #10-24 X 5/8	2	2
181	25030-73	WIRE - BATTERY PACK	LE FIL - TRANSFORMATEUR	1	1
181A	25070-95	LIGHT SWITCH	COMMUTATEUR LEGER	1	1
184	25080-80	BATTERY PACK	BATTERIE	1	1
186	Y-12865	SCREW 1/4-20 X 3/4	VIS 1/4-20 X 3/4	18	18
189	25020-95	WIRE - ADAPTER	FIL ADAPTATEUR	1	1
190	25020-79	WIRE - LED LIGHT	DIODES ÉLECTROLUMINESCENTES	2	2

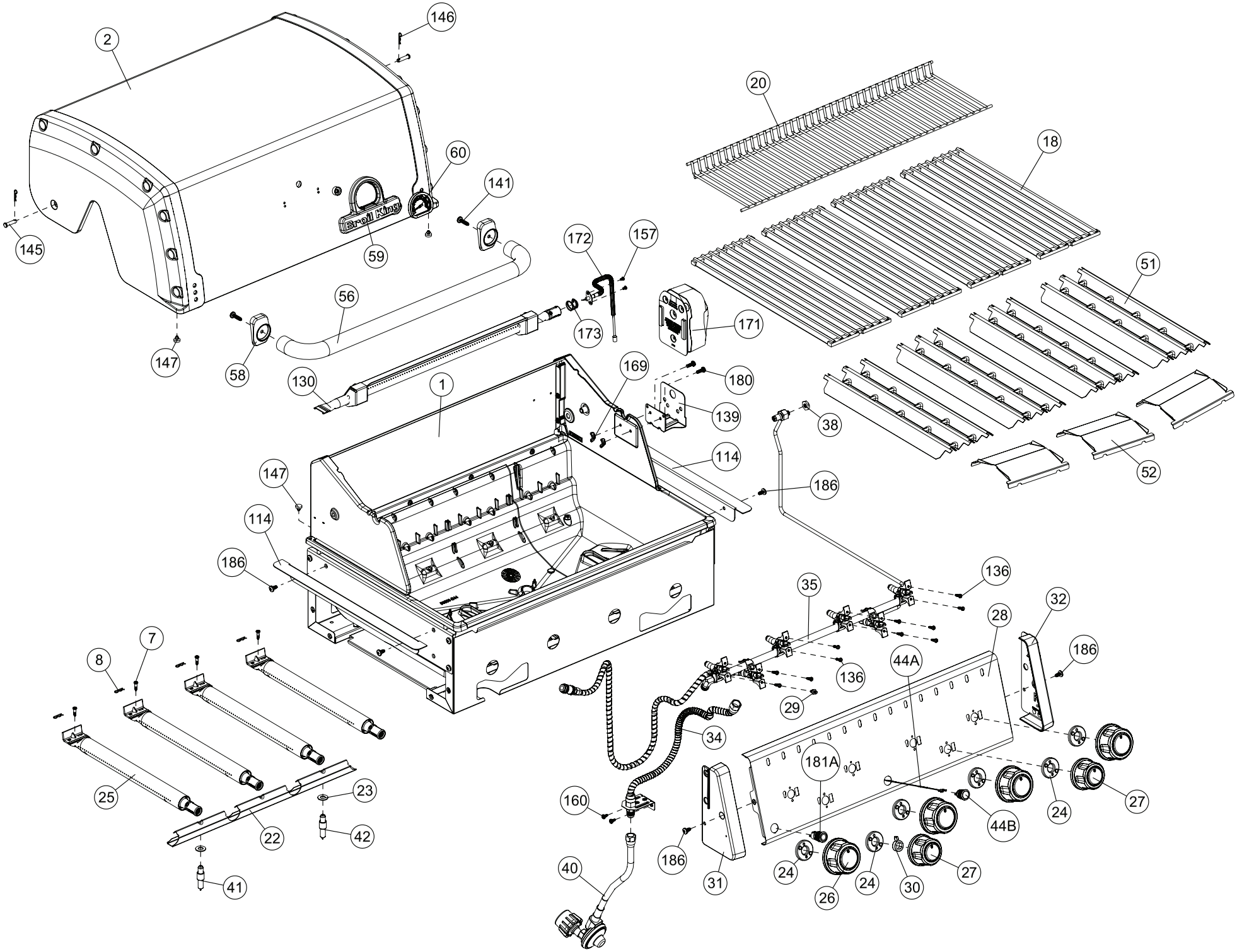

146
2
20
18
60
141
145
59
172
157
51
56
173
171
147
58
130
1
169
180
139
38
114
52
147
186
114
186
136
35
32
28
186
7
8
136
44A
29
34
181A
25
23
160
27
24
22
42
44B
186
31
24
24
30
27
41
40
26

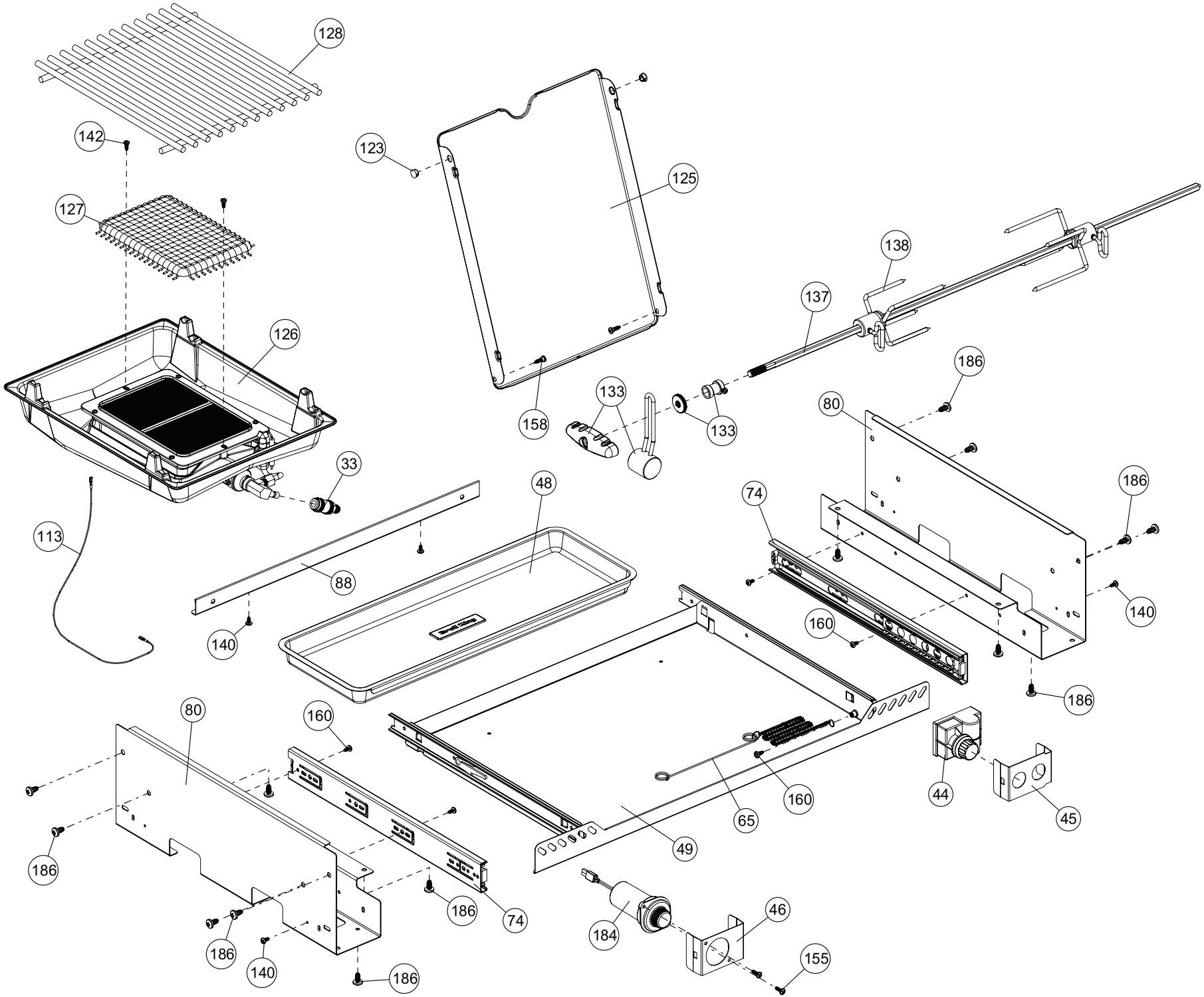
128
142
123
125
127
138
137
126
186
133
80
158
133
33
48
74
186
113
88
140
140
160
186
80
160
160
44
45
65
49
186
186
74
184
46
186
140
186
155

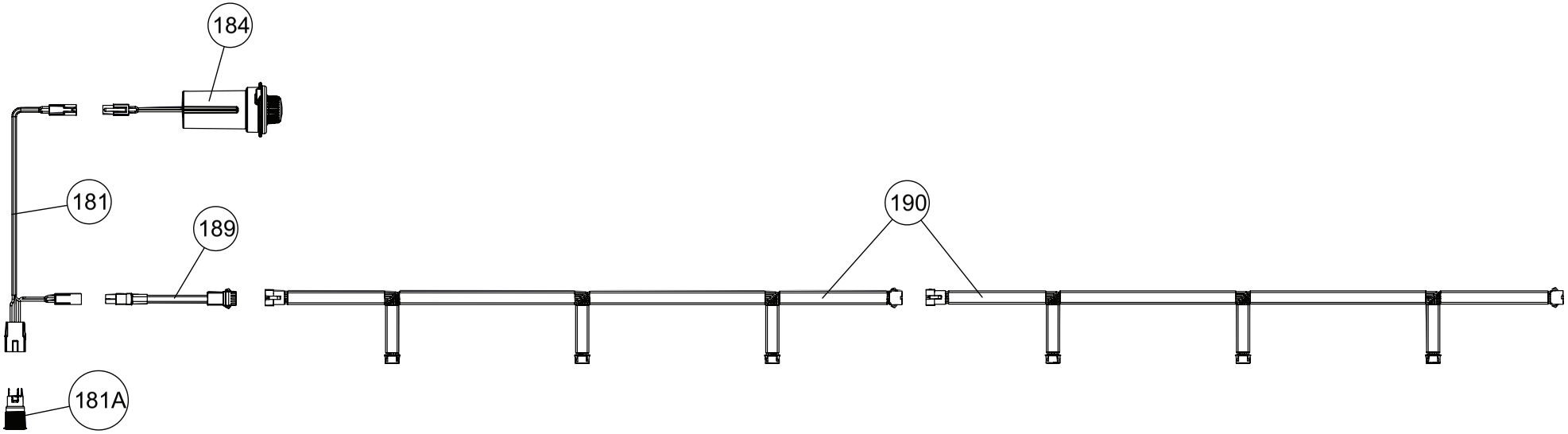
184
181
189
190
181A