allen + roth®

ALLEN + ROTH and logo design are trademarks or registered trademarks of LF, LLC. All rights reserved.

ITEM #8619319
MODEL # L25031-VS30-WT

EASTWICK 30IN VANITY COMBO

Español p. 10

ATTACH YOUR RECEIPT HERE

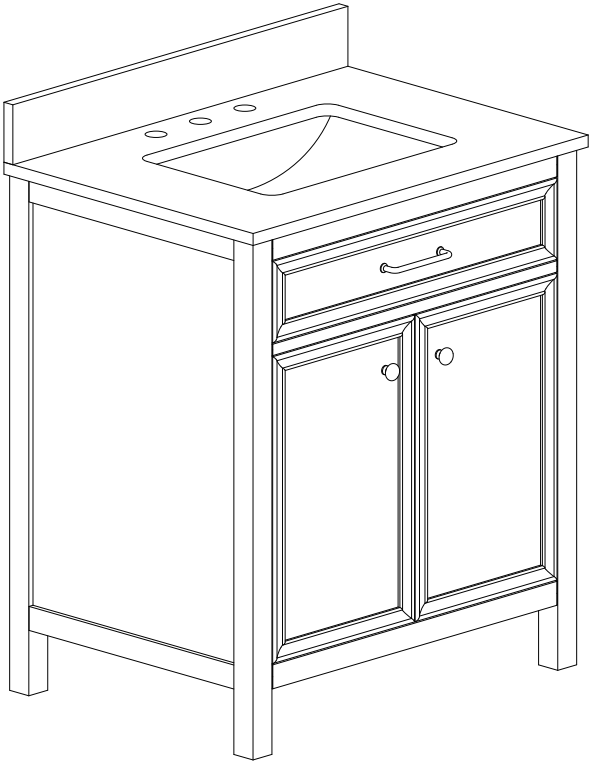

Serial Number _____

Purchase Date _____

Thank you for purchasing this **ALLEN +ROTH** product.
Questions, problems or missing parts?
Before returning, contact us on:
866-439-9800, 8 a.m. - 8 p.m., EST, Monday - Sunday or **ascs@lowes.com.**

AS23198

TABLE OF CONTENTS

Package Contents..... 3

Safety Information..... 4

Preparation..... 4

Assembly or Installation Instructions..... 5

Care and Maintenance 7

Warranty..... 8

Replacement Parts List..... 9

PACKAGE CONTENTS

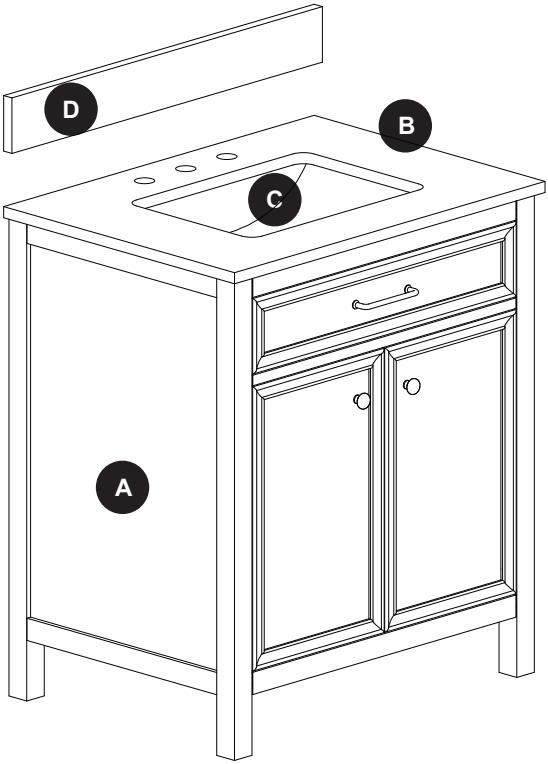

PART	DESCRIPTION	QUANTITY
A	Vanity	1
B	Top (preassembled to vanity A)	1
C	Sink (preassembled to vanity A)	1
D	Backsplash	1

⚠ SAFETY INFORMATION

Please read and understand this entire manual before attempting to assemble, operate or install the product.

⚠ WARNING

Do not stand on vanity. Use vanity on level ground. Base vanity supports a maximum weight of 200 lbs. Exceeding maximum weight limit will compromise the integrity of the vanity structure and could cause the vanity to fail.

CAUTION

• Failure to follow cautions could result in serious injury.
• Do not hang from the vanity.
• Do not take off the vanity top to avoid damaging the vanity.
• Clean all fluids from the stone surface to prevent stains. Wipe off the soap or toothpaste immediately to prevent permanent damage to the stone surface.

PREPARATION

Before beginning assembly of product, make sure all parts are present. Compare parts with package contents list and hardware contents list. If any part is missing or damaged, do not attempt to assemble the product.

Estimated Assembly Time: 30 minutes

Tools Required for Installation (not included): Sealant

Helpful Tools (not included): Safety goggles, level.

ASSEMBLY INSTRUCTIONS

1. Place the vanity combo in the desired position taking into account the location of your plumbing. Make sure the vanity top is flush against the wall. Adjust the leg levelers so the vanity combo is level.

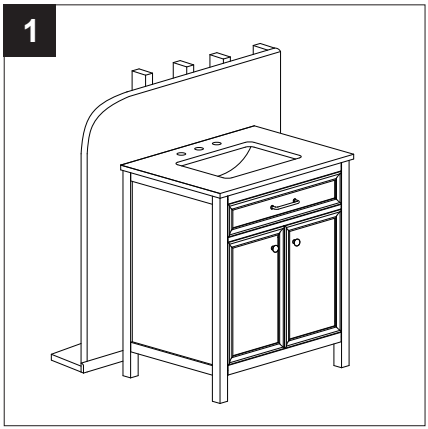

2. Clear backsplash of all debris before applying clear silicon sealant (not included).
   Apply a few thin beads of sealant to unpolished back and bottom edge of the backsplash.

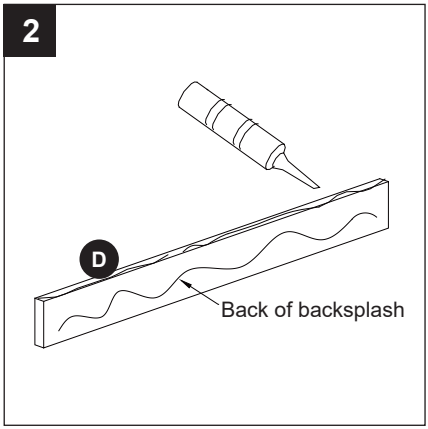

3. Set unpolished bottom edge of backsplash on the vanity counter top and press gently against wall and down on the top.
   Remove any excess sealant from the wall and the vanity top.

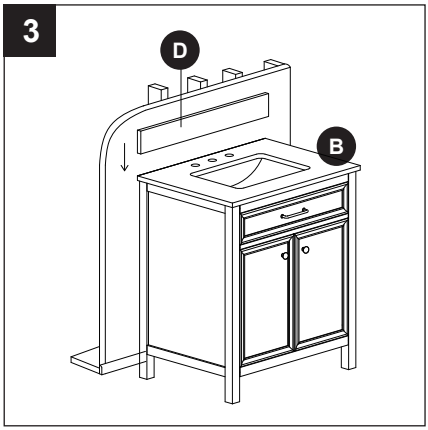

4. The vanity is ready after drying for 24 hours.

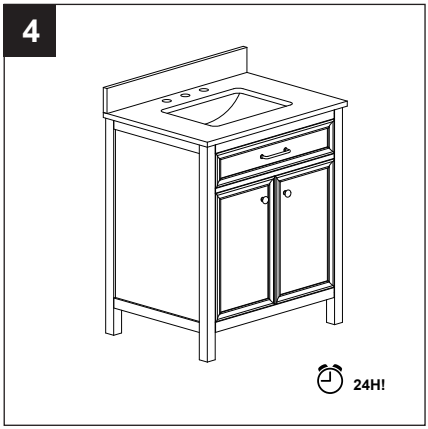

CARE AND MAINTENANCE

Countertop Care

- Rinse vanity top with clean, hot water when needed. Dry immediately with soft cloth.
- Blot spills quickly, and wash with mild soap and warm water. Dry immediately with soft cloth.
- Remove oil or other difficult stains with Oil Based Sealer. If still can’t work, please ask for professional help.
- If clean with chemical, must re-seal the top (after top completely dry) 1-2 times, and apply clear stone wax for daily protection.
- Larger scratches, chips, and resilient stains may require professional help. Please contact your local stonemason for details.
- Your vanity top was sealed at the factory, but reapplication is necessary over time. How often is determined by the quality of the sealer used, and the frequency of use. We recommend using a penetrating non-toxic sealer for best results.

Cabinet Care

- Dust the vanity frequently with a clean, soft, dry, lint-free cloth, as well as polish it on a regular basis.
- Clean up excess water and spills immediately. Use a blotting rather than a wiping action. Water left over for a long period of time will cause white spots in the finish.
- Clean the surface by rubbing in the direction of the grain. Use furniture cleaners or polishes recommended by your local hardware store, following manufacturer's application and cleaning instructions. Avoid using silicone cleaners and waxes.

Maintenance

- To maintain the beauty of the furniture finish, avoid placing the vanity in direct sunlight.
- Avoid exposing the vanity to extreme temperatures by installing away from heat and air vents.
- Your cabinet is water resistant, but not waterproof. Check regularly for excess water and dry immediately with soft cloth.

WARRANTY

LIMITED 1 YEAR WARRANTY

We guarantee your satisfaction with each vanity. Should any vanity not meet your satisfaction due to a visual defect, simply return it to your retailer with the original packaging and receipt PRIOR TO INSTALLATION, for a replacement. The warranty covers all defects in materials and manufacturing for ONE (1) YEAR from the date of purchase. The warranty applies only to the original purchaser who acquires the product directly from the retailer. The warranty applies only to products exposed to normal residential use during the one-year period. Commercial usage is not covered.

INFORMATION ABOUT YOUR WARRANTY COVERAGE

This warranty does not cover damages or failure attributable to:

- Vanities installed with obvious visual defects.
- Defects or damage to vanities caused by installation that does not comply strictly with the instructions set forth in the installation manual.
- Defects or damage to vanities caused by severe accidents (e.g., fire, impacts).
- Damage caused by flooding or standing water from leaking pipes, faucets, household appliances, etc; up to and including flooding and any damage caused by acts of God.

THE SOLE REMEDY PROVIDED BY THIS WARRANTY IS THE REPAIR OR REPLACEMENT OF DEFECTIVE PRODUCTS.THIS WARRANTY DOES NOT COVER THE COST OF REMOVAL OR INSTALLATION OF NEW PRODUCTS. THE WARRANTY WILL BE VOID IF THIS ITEM IS INSTALLED WITH OBVIOUS VISUAL DEFECTS.

REPLACEMENT PARTS LIST

For replacement parts, call our customer service department at **866-439-9800**, 8 a.m. - 8 p.m., EST, Monday - Sunday. You may also contact us at **ascs@lowes.com**.

PART	DESCRIPTION	PART #	COVERED UNDER WARRANTY
C	Sink	CUM20WT-R	YES
D	Backsplash	EUT30GD-BS	YES
E	Door - left	L25031-30DR-LT	YES
F	Door - right	L25031-30DR-RT	YES
G	Interior shelf	L25031-30SH	YES
H	Tilt-down drawer	L25031-30DW-TILT	YES
AA	Handle	L25031-HANDLE	YES
BB	Knob	L25031-KNOB	YES
CC	Tilt-down drawer bend - left	PT-BEND-TILT-LT	YES
DD	Door hinge	PT-HINGE-DR	YES
EE	Shelf support	SHELF-SPT	YES
FF	Leg leveler	LEG-LVL	YES

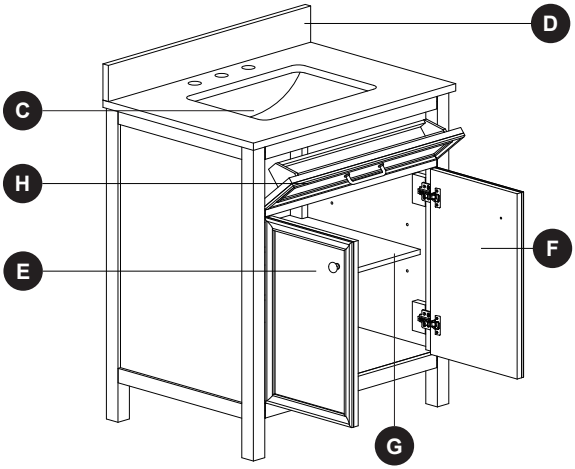

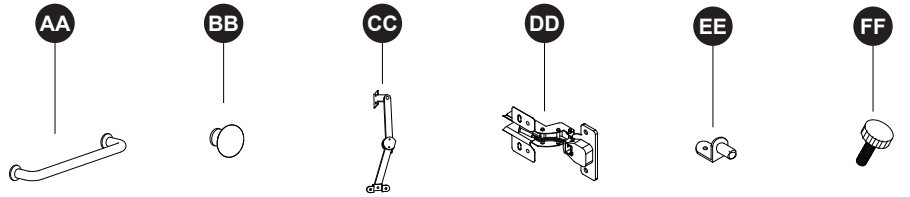

Printed in Vietnam

allen + roth®

ALLEN + ROTH y el diseño del logotipo son marcas comerciales o marcas registradas de LF, LLC.Todos los derechos reservados.

ARTÍCULO #8619319
MODELO # L25031-VS30-WT

COMBINACIÓN DE TOCADOR EASTWICK DE 76.2 CM

ADJUNTE SU RECIBO AQUÍ

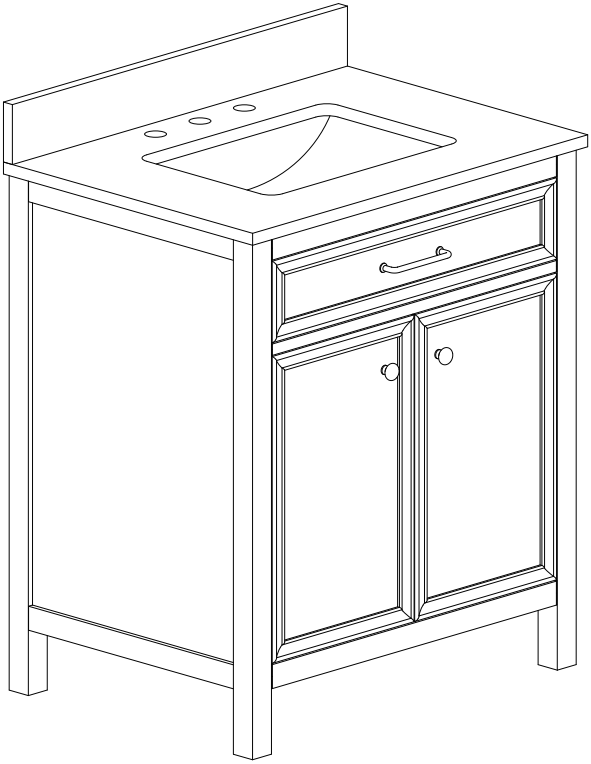

Número de serie _____

Fecha de compra _____

Gracias por comprar este producto ALLEN+ROTH.
¿Tiene preguntas, problemas o piezas faltantes?
Antes de volver a la tienda, póngase en contacto con nosotros al:
al teléfono 866-439-9800, de lunes a domingo, de 8 a.m. a 8 p.m., hora estándar del Este, o al correo electrónico ascs@lowes.com.

AS23198

ÍNDICE

Contenido del paquete.....12

Instrucciones de seguridad.....13

Preparación.....13

Instrucciones de ensamblaje o instalación 14

Cuidado y mantenimiento 16

Garantía.....17

Lista de piezas de repuesto.....18

CONTENIDO DEL PAQUETE

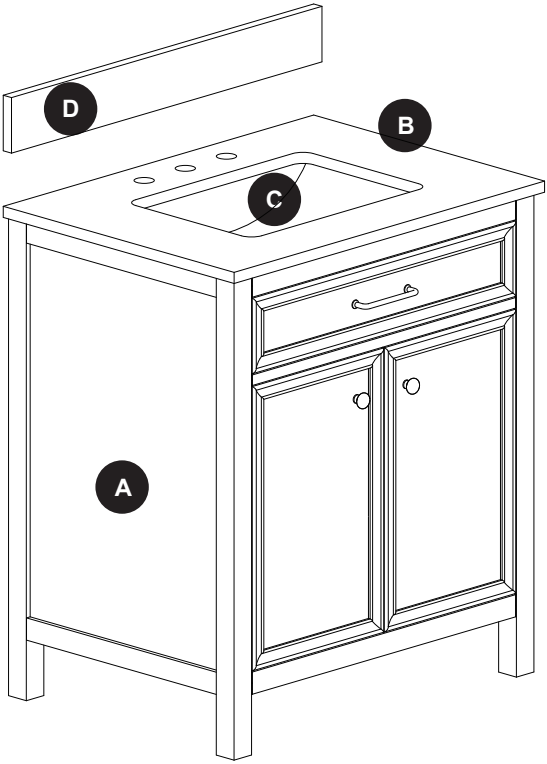

PIEZA	DESCRIPCIÓN	CANTIDAD
A	Tocador	1
B	Cubierta (preensamblada al tocador A)	1
C	Lavabo (preensamblada al tocador A)	1
D	Protector contra salpicaduras	1

⚠ INSTRUCCIONES DE SEGURIDAD

Lea y comprenda completamente este manual antes de intentar ensamblar, usar o instalar el producto.

⚠ ADVERTENCIA

No se pare sobre el tocador. Coloque el tocador sobre un piso nivelado. La base del tocador resiste un peso maximo de 90.71 kg. Al exceder este limite de peso maximo, se pone en riesgo la integridad de la estructura del tocador y este podria fallar.

PRECAUCIÓN

• No tomar en cuenta las precauciones podría provocar lesiones serias.
• No se cuelgue del tocador.
• No saque la cubierta para tocador para evitar dañarla.
• Limpie todos los fluidos de la superficie de piedra para evitar las manchas. Limpie el jabón o la pasta de dientes inmediatamente para evitar daños permanentes a la superficie de piedra.

PREPARACIÓN

Antes de comenzar a ensamblar el producto, asegúrese de tener todas las piezas. Compare las piezas con la lista del contenido del paquete y la lista de aditamentos. No intente ensamblar el producto si falta alguna pieza o si están dañadas.

Tiempo estimado de instalación: 30 minutos

Herramientas necesarias para la instalación (no incluidas): Sellador

Herramientas útiles (no incluidas): Gafas de seguridad, Nivel.

INSTRUCCIONES DE ENSAMBLAJE

1. Coloque la combinación de tocador en la posición deseada teniendo en cuenta la ubicación de la plomería. Asegúrese de que la cubierta de tocador esté al ras de la pared. Ajuste los niveladores de las patas de modo que la combinación de tocador esté nivelada.

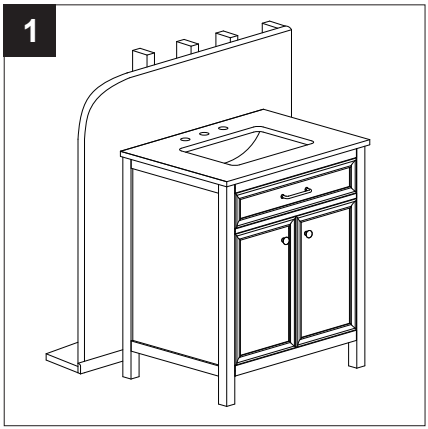

2. Limpie todos los desechos del protector contra salpicaduras antes de aplicar 2 selladores de silicona transparentes (no se incluyen).
   Aplique unas pocas gotas finas de sellador en la parte posterior y el borde inferior sin pulir del protector contra salpicaduras.

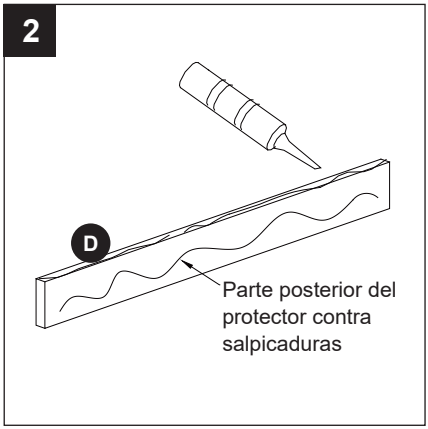

3. Coloque el borde inferior sin pulir del protector contra 4 salpicaduras en la cubierta del tocador y presione suavemente contra la pared y hacia abajo en la parte superior.
   Retire cualquier exceso de sellador de la pared y la cubierta del tocador.

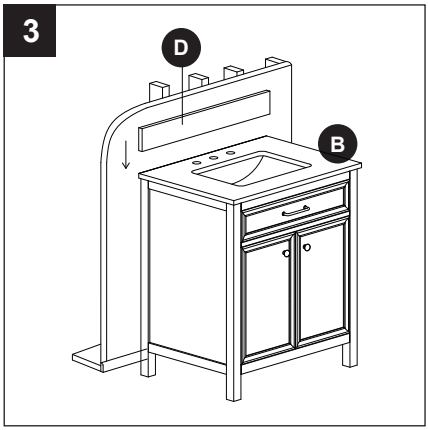

4. El tocador está listo después de secarse durante 24 horas.

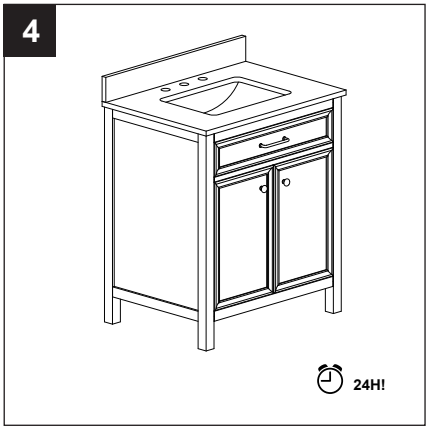

CUIDADO Y MANTENIMIENTO

Cuidado de la cubierta

- Enjuague la cubierta para tocador con agua limpia y caliente cuando sea necesario. Seque inmediatamente con un paño suave.
- Seque los derrames rápidamente y lávelos con jabón suave y agua tibia. Seque inmediatamente con un paño suave.
- Elimine el aceite u otras manchas difíciles con el sellador a base de aceite. Si aún no funciona, solicite ayuda profesional.
- Si se limpia con productos químicos, debe volver a sellar la parte superior (después de que la parte superior esté completamente seca) 1 o 2 veces y aplicar cera transparente para piedra como protección diaria.
- Los rasguños más grandes, las astillas y las manchas resistentes pueden requerir ayuda profesional. Póngase en contacto con su pedrero local para mayor información.
- La cubierta para tocador se selló en la fábrica, pero es necesario volver a aplicar sellador con el tiempo. La frecuencia se determina según la calidad del sellador utilizado y la frecuencia de uso. Recomendamos el uso de un sellador penetrante no tóxico para obtener mejores resultados.

Cuidado del gabinete

- Limpie el polvo del tocador frecuentemente con un paño limpio, suave, seco y que no produzca pelusas, además de pulirlo periódicamente.
- Limpie el exceso de agua y los derrames inmediatamente. Es mejor absorber que pasar un paño. Si no seca el agua por un período prolongado, se podría producir la aparición de puntos blancos en el acabado.
- Limpie la superficie frotando en dirección de la veta. Utilice limpiadores o abrillantadores de muebles recomendados por su ferretería local, siguiendo las instrucciones de aplicación y limpieza del fabricante. Evite el uso de limpiadores y ceras de silicona.

Medicamentos

- Para mantener la belleza del acabado del mueble, evite colocar el tocador bajo la luz directa del sol.
- Evite exponer el tocador a temperaturas extremas al instalarlo lejos del calor y los conductos de ventilación.
- Su gabinete es resistente al agua, pero no impermeable. Compruebe periódicamente si hay exceso de agua y seque de inmediato con un paño suave.

GARANTÍA LIMITADA DE 1 AÑO

Le garantizamos su satisfacción con cada tocador. Si algún tocador no le satisface debido a un defecto visual, simplemente devuélvalo a la tienda en su empaque original y con el recibo, ANTES DE LA INSTALACIÓN, para un reemplazo. La garantía cubre todos los defectos de materiales y fabricación durante UN (1) AÑO a partir de la fecha de compra. La garantía se aplica únicamente al comprador original que adquiere el producto de forma directa del minorista. La garantía se aplica solo a los productos expuestos a un uso residencial normal durante el período de un año. El uso comercial no está cubierto.

INFORMACIÓN SOBRE SU COBERTURA DE GARANTÍA

Esta garantía no cubre los daños o fallas atribuibles a lo siguiente:

- Tocadores instalados con defectos visuales obvios.
- Defectos o daños a los tocadores causados por una instalación que no cumpla estrictamente con las instrucciones establecidas en el manual de instalación.
- Defectos o daños a los tocadores causados por accidentes graves (por ejemplo, incendios, impactos).
- Daños causados por inundaciones o agua estancada por fugas en tuberías, grifos,electrodomésticos, etc., incluyendo inundaciones y cualquier daño causado por casos fortuitos.

EL ÚNICO RECURSO PROVISTO POR ESTA GARANTÍA ES LA REPARACIÓN O EL REEMPLAZO DE LOS PRODUCTOS DEFECTUOSOS. ESTA GARANTÍA NO CUBRE EL COSTO DE DESMONTAJE O INSTALACIÓN DE NUEVOS PRODUCTOS. LA GARANTÍA SERÁ ANULADA SI ESTE ARTÍCULO SE INSTALA CON DEFECTOS VISUALES OBVIOS.

LISTA DE PIEZAS DE REPUESTO

Para obtener piezas de repuesto, llame a nuestro Departamento de Servicio al Cliente al **866-439-9800**, de lunes a domingo, de 8 a.m. a 8 p.m., hora estándar del Este. También puede ponerse en contacto con nosotros a través de **ascs@lowes.com**.

PIEZA	DESCRIPCIÓN	PIEZA #	CUBIERTO POR LA GARANTÍA
C	Lavabo	CUM20WT-R	Sí
D	Protector contra salpicaduras	EUT30GD-BS	Sí
E	Puerta: izquierda	L25031-30DR-LT	Sí
F	Puerta: derecha	L25031-30DR-RT	Sí
G	Estante Interno	L25031-30SH	Sí
H	Cajón inclinable	L25031-30DW-TILT	Sí
AA	La mano	L25031-HANDLE	Sí
BB	Perilla	L25031-KNOB	Sí
CC	Codo de gaveta inclinable: izquierdo	PT-BEND-TILT-LT	Sí
DD	Bisagra para puerta	PT-HINGE-DR	Sí
EE	Soporte para estante	SHELF-SPT	Sí
FF	Nivelad ores de patas	LEG-LVL	Sí

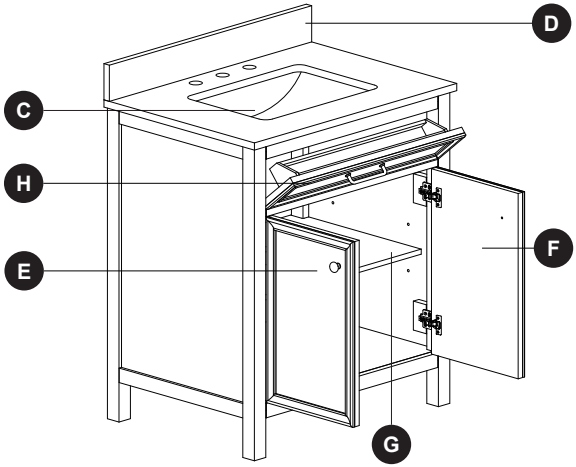

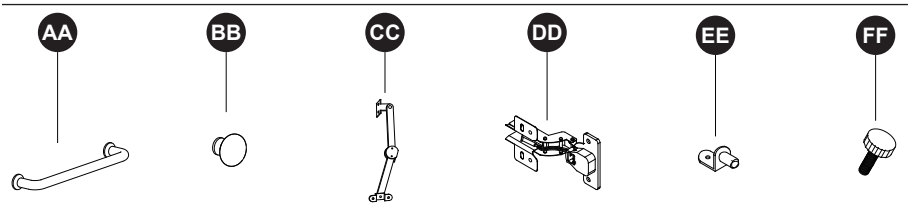

Impreso en Vietnam