ASSEMBLY INSTRUCTION
INSTRUCTIONS DE MONTAGE

SKU NO. : N752P367429

DINING TABLE / TABLE À MANGER



ASSEMBLY INSTRUCTION

INSTRUCTIONS DE MONTAGE

SKU NO. : N752P367429

DINING TABLE / TABLE À MANGER

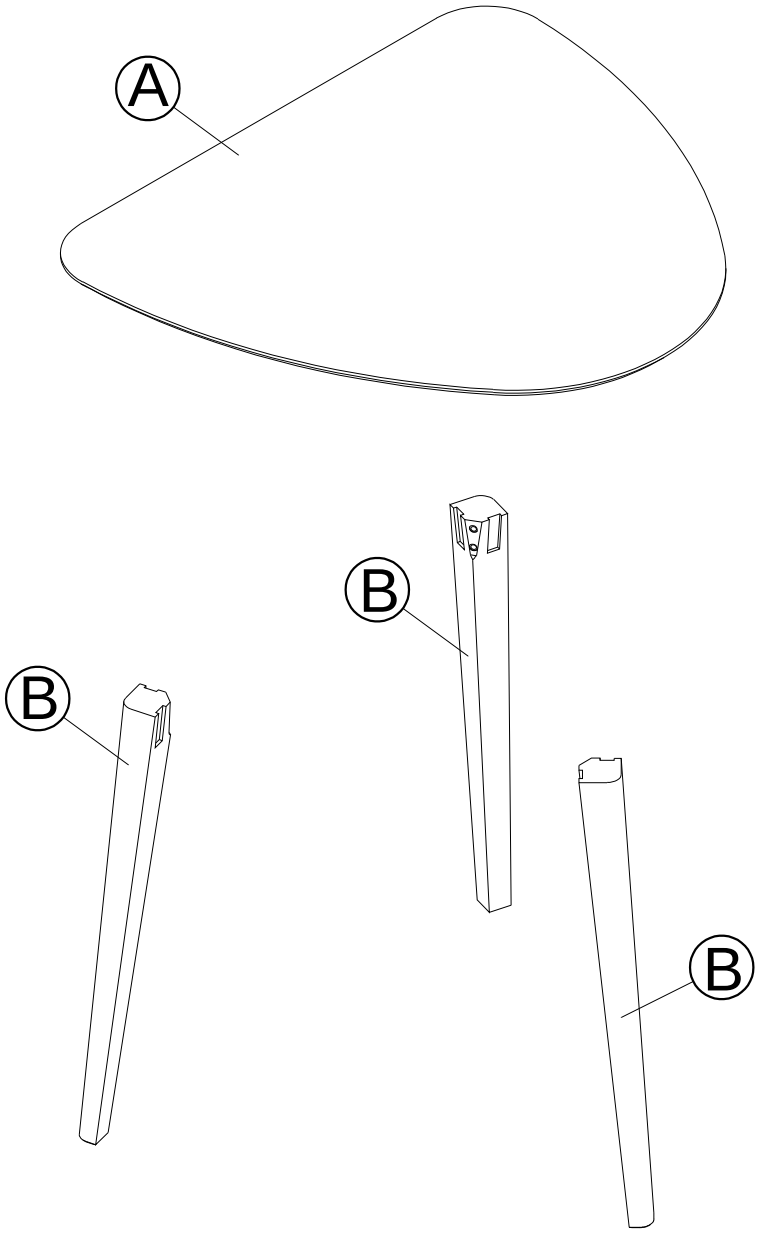

PART LIST / LISTES DE PIÈCES

Ⓐ x 1 pc 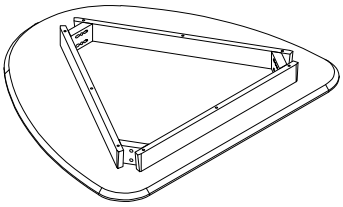 *Top / Plateau de table*	Ⓑ *x 3 pcs* 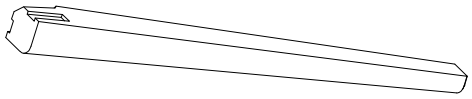 Leg / Pied

HARDWARE LIST / LISTE DU MATÉRIEL

① x 6 pcs 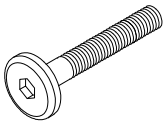 M8 x 55 mm Bolt / Boulon	② *x 6 pcs* 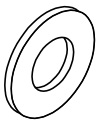 Ø19 mm Flat whaser / Rondelle plate
③ *x 1 pc* 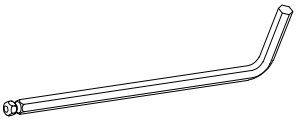 Allen key / Clé Allen	

STEP 1: Refer to the illustration below

ÉTAPE 1: Reportez-vous à l'illustration ci-dessous

1		*6 pcs*
2		*6 pcs*
3		*1 pc*

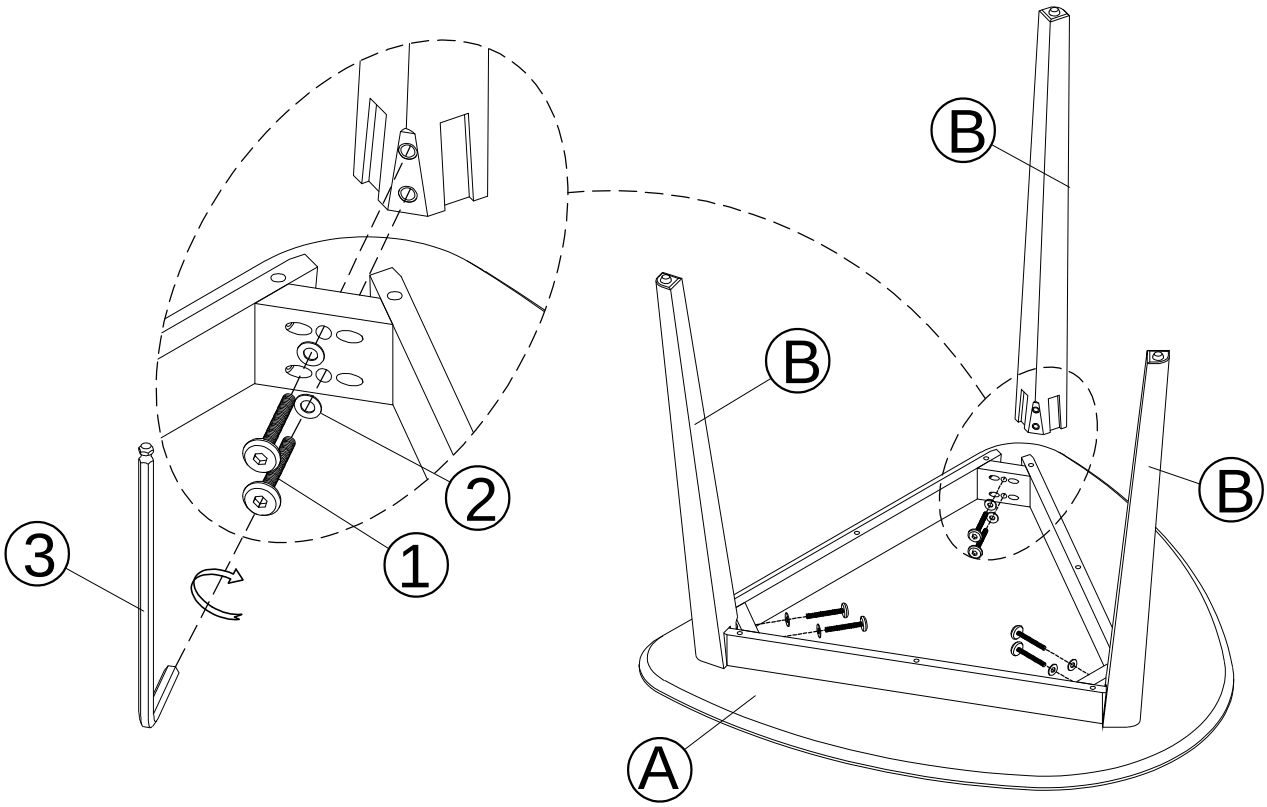

STEP 2: Complete

ÉTAPE 2: Complétez

